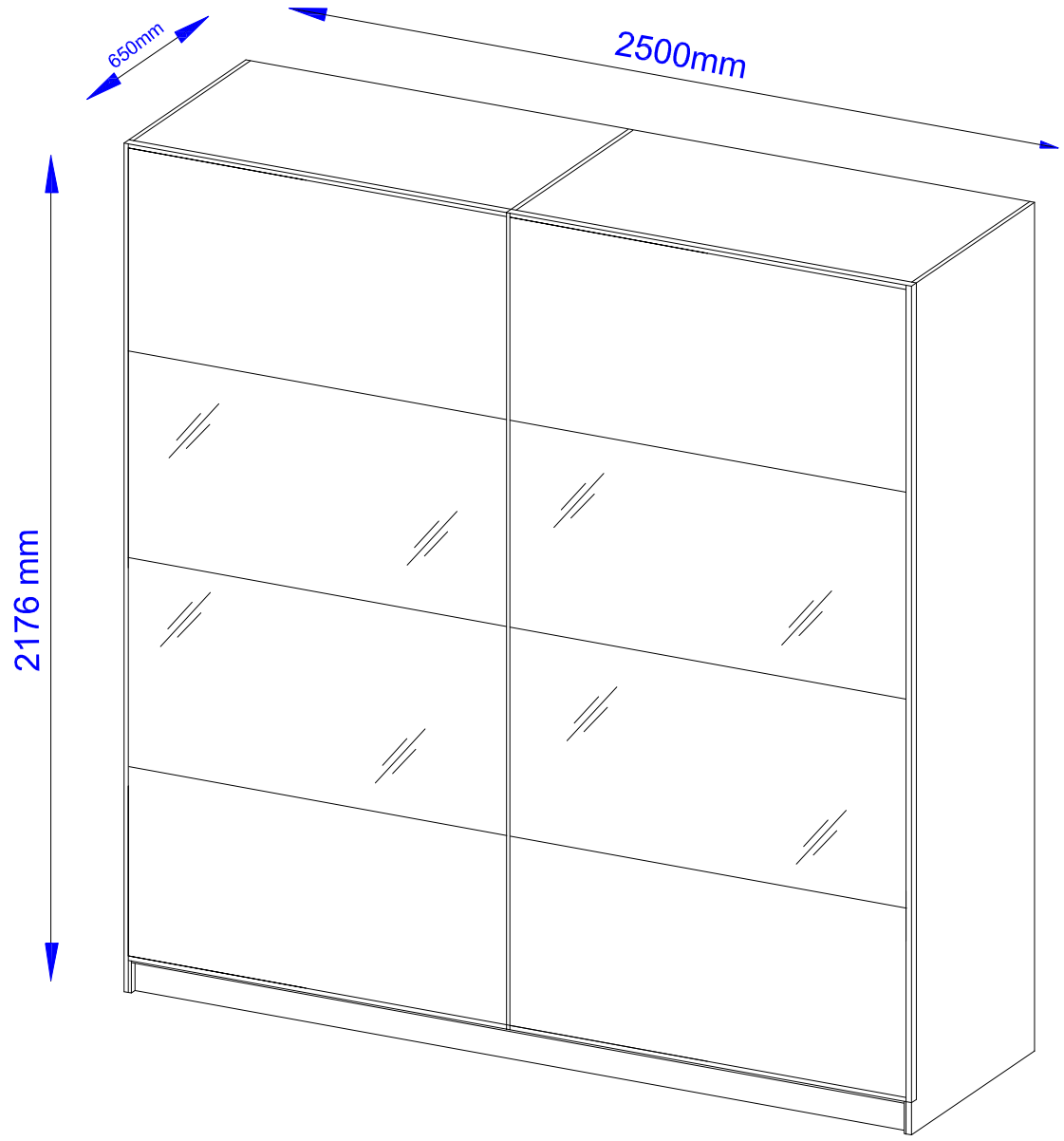

Instrukcja montażu
Montageanleitung
Instructions D'assemblage
Assembly instructions
Návod na montáž
Montážni návod

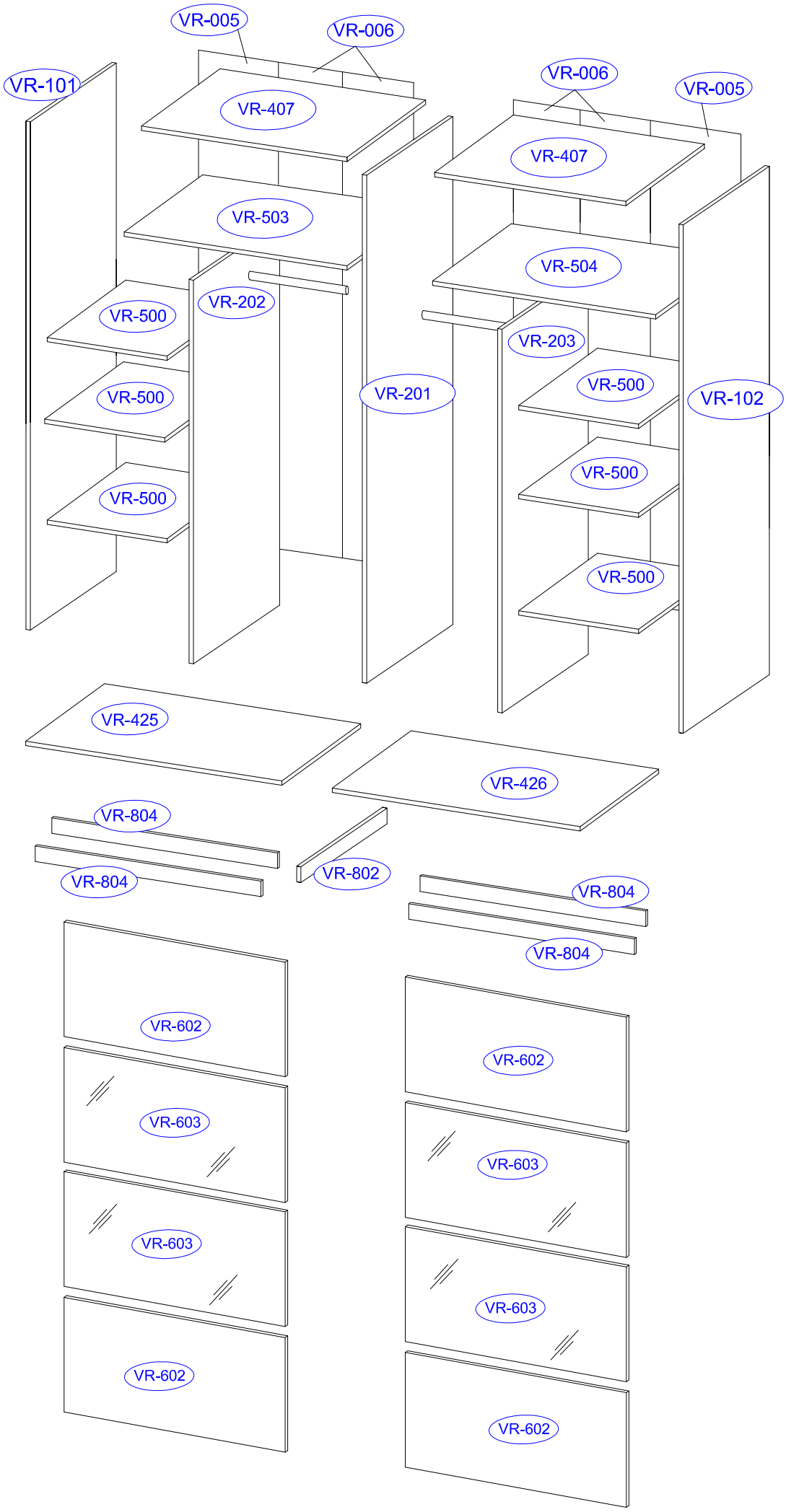
VR-005
VR-006
VR-101
VR-407
VR-503
VR-202
VR-500
VR-500
VR-500
VR-201
VR-006
VR-005
VR-407
VR-504
VR-203
VR-500
VR-500
VR-500
VR-102
VR-425
VR-426
VR-804
VR-804
VR-802
VR-804
VR-804
VR-602
VR-603
VR-603
VR-602
VR-602
VR-603
VR-603
VR-602

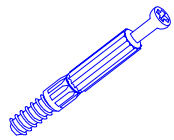 Ø6.5x36.5mm A-22	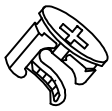 B-34	 C-34	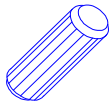 Ø8x30mm D-56	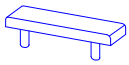 E-13
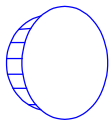 F-4	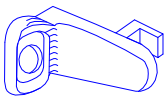 G-8	 Ø6.3x11mm H-8	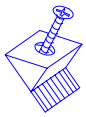 I-24	 J-24
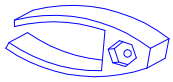 I1-2	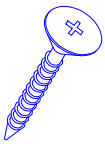 Ø3,5x25mm K-4	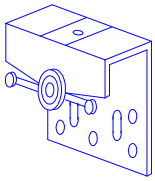 L-2	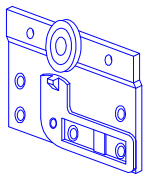 M-1	 N-6
 M4x8mm O-12	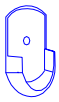 P-4	 Ø3,0x13mm R-36	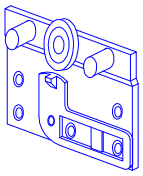 S-1	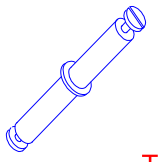 T-4
 Ø6.3x13mm U-24	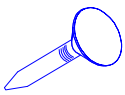 L1-8	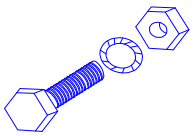 J1-2	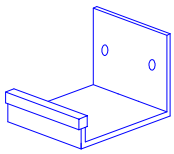 W-2	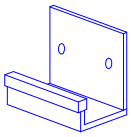 Z-2
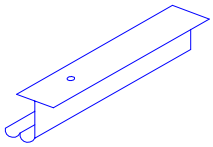 L-2466mm A1-1	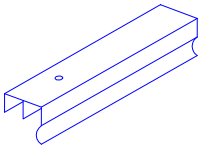 L-2466mm B1-1	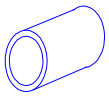 PCV C1-1	 Ø3,5x16mm D1-53	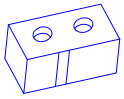 E1-2
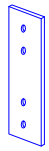 140x75mm BL-12	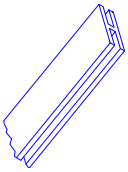 L-1955mm G1-2	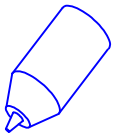 H1-1	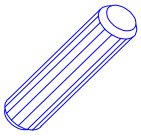 Ø5x35mm DD-16	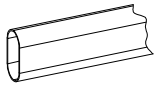 L- 753mm P1-2
 K1-2	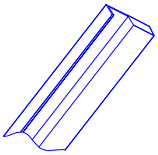 L-2124mm M1-3	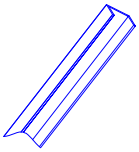 L-2124mm N1-1	 L- 4,3mb LP-1	

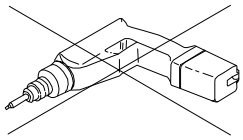
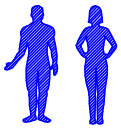
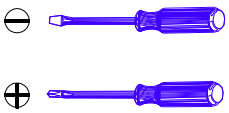

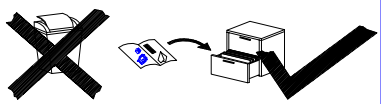

PL: WAŻNE INFORMACJE. Przed użyciem produktu należy dokładnie zapoznać się ze wskazówkami bezpieczeństwa. Należy zapoznać się z instrukcją obsługi i zachować ją do użytku w przyszłości.
GB: IMPORTANT INFORMATION! Please read the entire manual carefully before starting to assemble and/or using this product. Follow the manual thoroughly and keep it for further reference.
FR: INFORMATIONS IMPORTANTES Veuillez lire attentivement l'ensemble du manuel avant de commencer à monter et/ou utiliser ce produit. Suivez rigoureusement le manuel et conservez-le pour
toute consultation ultérieure.
SK:*DÔLEŽITÉ INFORMÁCIE! Predtým ako začnete s montážou a/alebo používaním tohto produktu si pozorne prečítajte celý návod. Návod dôsledne dodržiavajte a ponechajte si ho prepoužitie v budúcnosti*
CZ:*DŮLEŽITÉ INFORMACE! Před sestavením nebo použitím výrobku si pečlivě přečtěte celý návod. Dodržujte důsledně uvedené pokyny a návod uschovejte, aby byl k dispozici v případě potřeby.*
DE: MONTAGEANLEITUNG Bitte lesen Sie die Montageanleitung durch, bevor Sie mit dem Aufbau oder Benutzung beginnen. Folgen Sie den einzelnen Schritten der Anleitung und bewahren Sie auf.

PL: OSTRZEŻENIE PRZED WYWRÓCENIEM SIĘ MEBLA. Produkt musi być na stałe przymocowany do ściany dołączonymi uchwytami, aby uniknąć śmiertelnego wypadku , gdy sie wywróci. W pakiecie sa tylko śruby pozwalające na przykręcenie uchwytów do produktu. które zapobiegaja przewróceniu sie produktu. Prosimy o skontaktowanie sie ze specjalistycznym sklepemlub fachowcem w sprawie śrub lub kołków, które nalezy zastosować do danego typu ściany.
GB: ANTI-TOPPLE WARNING! This product has to be permanently fixed to the wall with the bracket(s) included, to avoid fatal injury in case it topples over. The pack contains only screws for fastening the anti-topple bracket(s) itself to the product. Please contact your DIY or hardware store for advice on the correct type of screws/raw plugs for your type of wall.
FR: AVERTISSEMENT ANTIBASCULEMENT Ce produit doit être fixé de manière permanente au mur à l'aide du/des support(s) inclus afin d'éviter des blessures mortelles en cas de basculement. L'emballage contient des vis pour attacher le(s) support(s) antibasculement au produit. Veuillez contacter votre magasin de bricolage ou votre quincaillerie pour obtenir des conseils sur le type de vis/chevilles adapté à votre mur.
CZ:*VAROVÁNÍ TÝKAJÍCÍ SE SKLOPENÍ!Tento výrobek musí být trvale připevněn na stěnu pomocí přiložených držáků, aby nedošlo ke smrtelnému zranění, kdyby se sklopil. Sada obsahuje pouze šroubky pro upevnění držáků zabraňujících sklopení k výrobku. Ohledně správného typu vrutů/hmoždinek pro daný typ stěny se obraťte na vhodný obchod nebo železářství.*
SK:*VÝSTRAHA PRED PREVRÁTENÍM! Tento produkt musí byť natrvalo pripevnený k stene pomocou dodanej(-ých) konzoly (konzol), aby sa predišlo smrteľnému úrazu v prípade, že sa prevráti. Balenie obsahuje iba skrutky, ktorými sa pripevňujú k produktu samotné konzoly chrániace pred prevrátením. Kontaktujte miestnu predajňu pre domácich majstrov alebo železiarstvo, kde vám poradia ohľadom správneho typu skrutiek/príchytiek pre váš typ steny.*
DE: KIPPSICHERUNG Dieses Produkt muss ständig an der Wand mit der beigefügten Klammer befestigt werden. Um geeigneten Dübel und Schrauben zu verwenden fragen Sie bitte einen Fachmann nach.

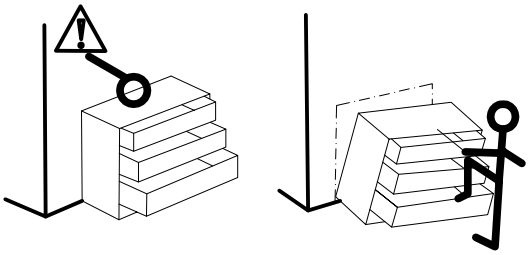
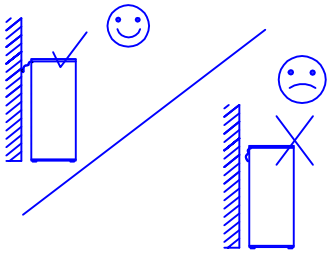

PL: OSTRZEŻENIE WS. USZKODZEŃ Aby uniknąć rys, ten mebel powinien być montowany, składany na miękkim podłożu, np. dywanie.
GB: WARNING TO AVOID SCRATCHES! In order to avold scratchlng thls furnlture should be assembled on a soft layer - could be a rug.
FR: AVERTISSEMENT POUR ÉVITER LES RAYURES Afin d'éviter les rayures, ce meuble doit être monté sur une surface souple (un tapis, par exemple).
CZ: VAROVANI TYKAJICI SE POSKRABANI! Aby nedoslo k poskrabani, sestavujte nabytek na mekkem podkladu - napr. na koberci.
SK: VYSTRAHA TYKAJUCA SA PREDCHADZANIA SKRABANCOM!Aby sa predislo skrabancom, tento nabytok by mal montowat na nakkom podklade, napriklad na koberci.
DE: WARNUNG GEGEN BESCHÄDIGUNGEN Um die Kratzer zu beseitigen, legen Sie bitte die Elemente auf einem weichen Boden, z.B. Teppich.

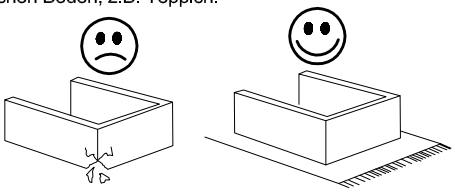

PL: OGÓLNE INSTRUKCJE DOTYCZĄCE MEBLI Z DREWNA ORAZ MATERIAŁÓW DREWNOPOCHODNYCH: MELAMINA, LAMINAT, OKLEINA Do czyszczenia należy używać wilgotnej ściereczki. Używać wyłącznie wody lub delikatnego detergentu. Wycierać do sucha ściereczką.
GB: GENERAL INSTRUCTION FOR FURNITURE MADE OF WOOD OR WOOD COMPOSITES SUCH AS MELAMINE, LAMINATE OR VENEER SURFACES *Wipe clean with a damp cloth.* Use only water or a gentle detergent. *Wipe dry with a clean* cloth.
FR: INSTRUCTIONS GÉNÉRALES POUR LE MOBILIER CONSTITUÉ DE BOIS OU DE COMPOSITES DE BOIS (COMME LES SURFACES EN MELAMINÉ, STRATIFIÉ OU PLACAGE) Nettoyer à l'aide d'un chiffon humide. Utiliser uniquement de l'eau ou un détergent doux. Essuyer à l'aide d'un chiffon propre.
CZ:*OBECNÉ POKYNY TÝKAJÍCÍ SE NÁBYTKU VYROBENÉHO ZE DŘEVA NEBO Z KOMPOZITŮ DŘEVA, NAPŘ. S POVRCHEM Z MELAMINU, LAMINÁTU NEBO DÝHY! Čistěte otřením navlhčeným hadříkem. Používejte pouze vodu nebo jemný čistící prostředek. Vytřete dosucha čistým hadříkem.*
SK:*VŠEOBECNÉ POKYNY PRE NÁBYTOK VYROBENÝ Z DREVA ALEBO KOMPOZITNÝCH MATERIÁLOV, NAPRÍKLAD MELAMÍNU, LAMINÁTU ALEBO PREGLEJKOVÝCH POVRCHOV! Utrite dočista navlhčenou utierkou. Používajte iba vodu alebo jemný čistiaci prostriedok. Utrite dosucha čistou utierkou.*
DE: ALLGEMEINE ANWEISUNGEN FÜR REINIGUNG DES HOLZES UND HOLZÄHNLICHEN PRODUKTEN: MELAMIN, LAMINAT, BESCHICHTUNG Zur Möbelreinigung verwenden Sie ein mit Wasser oder Feinwaschmittel befeuchtetes, Baumwolltuch. Gereinigte Flächen immer trockenreiben!

PL: WAŻNE! Ważne jest, żeby każdy ze skręcanych produktów został ponownie dokręcony w ciągu 2 tygodni od montażu, a następnie sprawdzać co 3 miesiące czy śruby są dokręcone – w celu zapewnienia stabilności przez czas użytkowania produktu.
GB: IMPORTANT! It is important that any product which is assembled using any kind of screw is re-tightened 2 weeks after assembly, and once every 3 months - in order to assure stability through-out the lifespan of the product.
FR: IMPORTANT Il est important que tout produit monté à l'aide de vis soit resserré 2 semaines après son montage, puis tous les 3 mois, afin de garantir sa stabilité durant tout son cycle de vie.
CZ:*DŮLEŽITÉ! U každého výrobku, který se sestavuje pomocí jakýchkoli šroubků, je důležité dotáhnout šroubky 2 týdny po sestavení a potom každé 3 měsíce, aby byla zajištěna stabilita po celou dobu životnosti výrobku.*
SK:*DÔLEŽITÉ! Je dôležité, aby sa na akomkoľvek produkte, montovanom pomocou akýchkoľvek skrutiek, skrutky dotiahli po dvoch týždňoch od montáže, a jedenkrát v priebehu každých 3 mesiacov - tak sa zaručí stabilita počas celej životnosti produktu.*
DE: WICHTIG! Es ist sehr wichtig ca. 2 Wochen nach der Montage alle Befestigungen zu überprüfen und dieses Vorgehen jede 3 Monate zu wiedeholen, um Lebensdauer des Möbels zu verlängern.

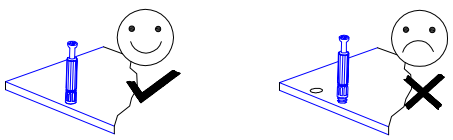

1

Dx14	Ex9	H1		

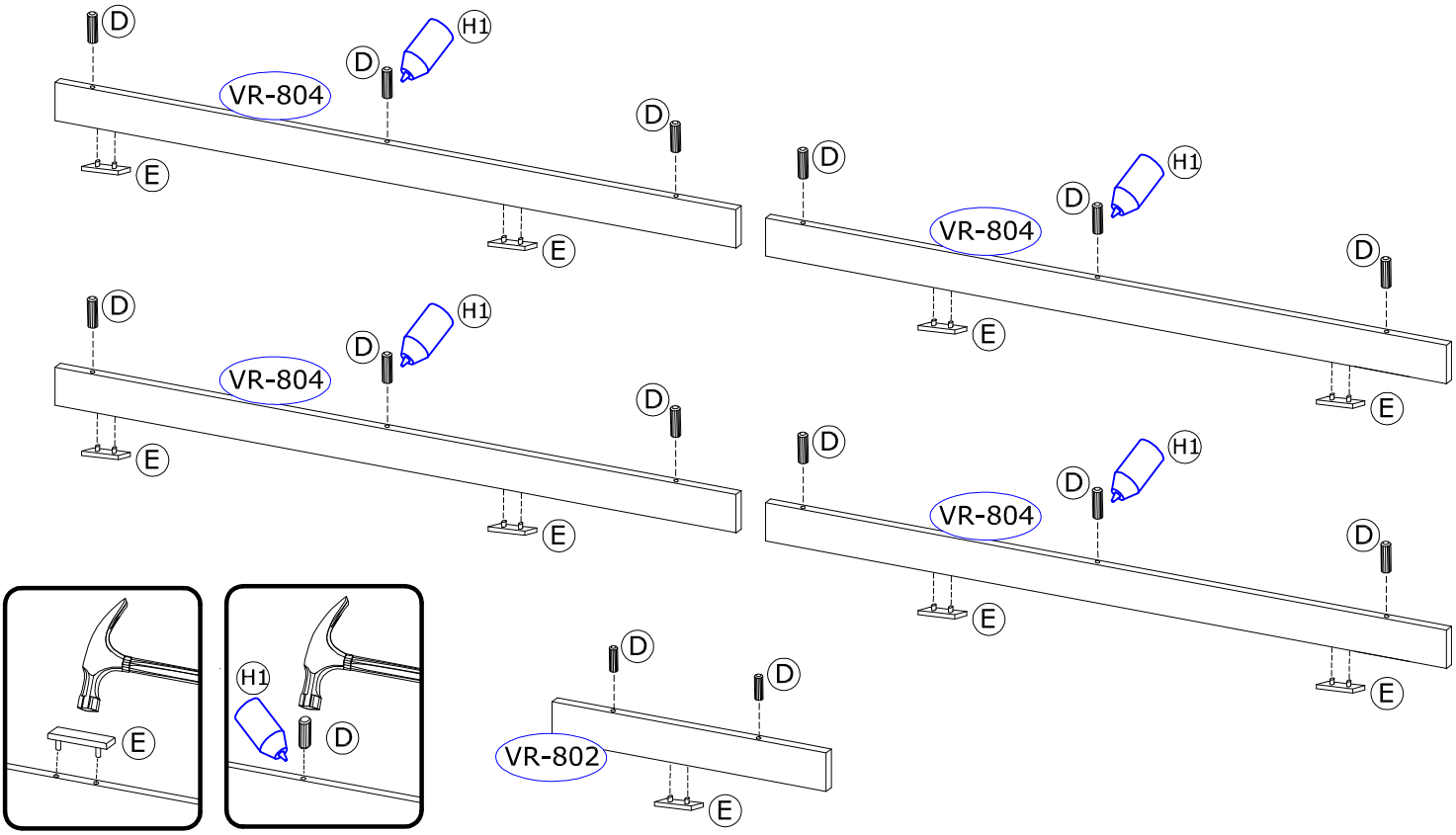

2

Bx8	Dx6	K1x2		

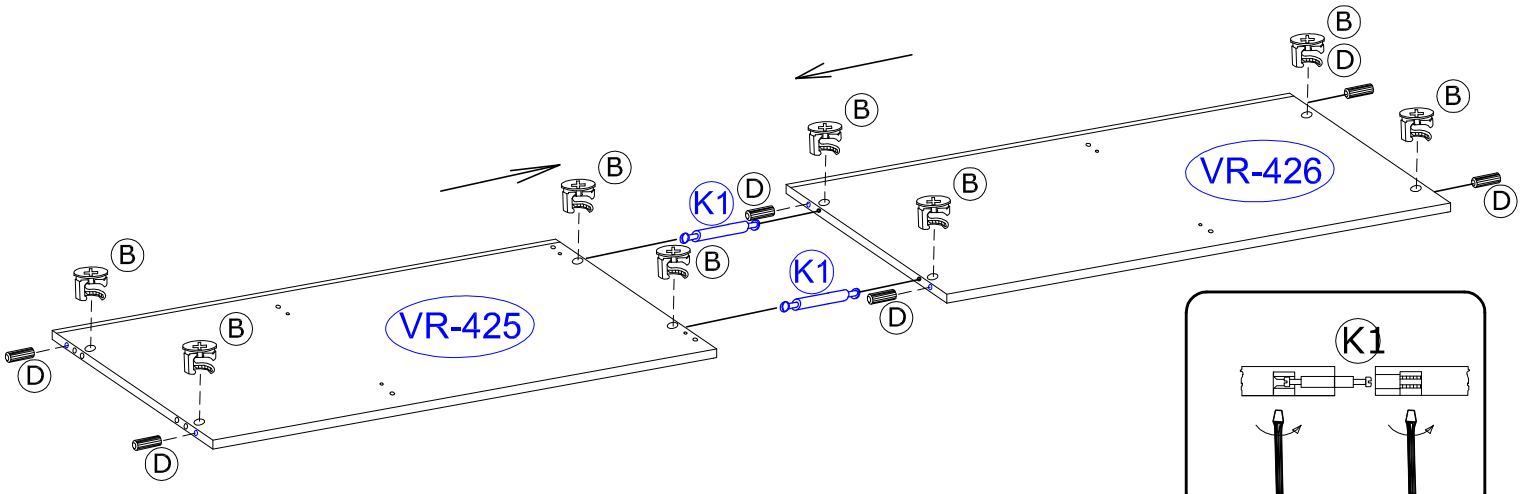

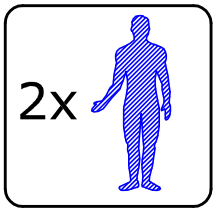

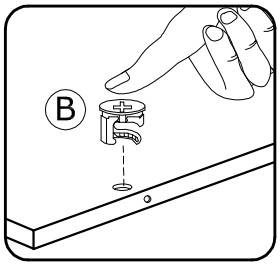

3

D1x5 | B1x1 | Ax6

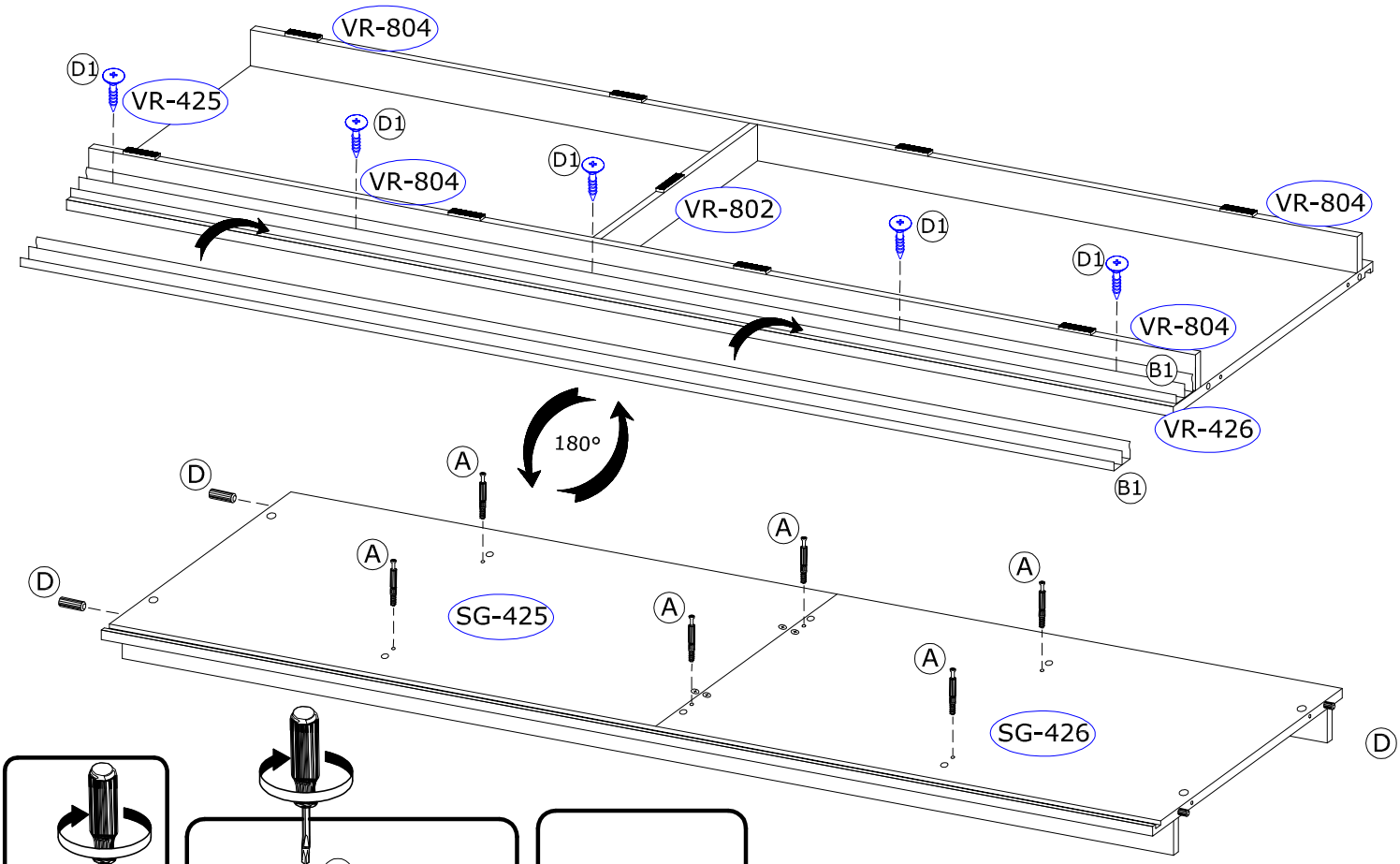

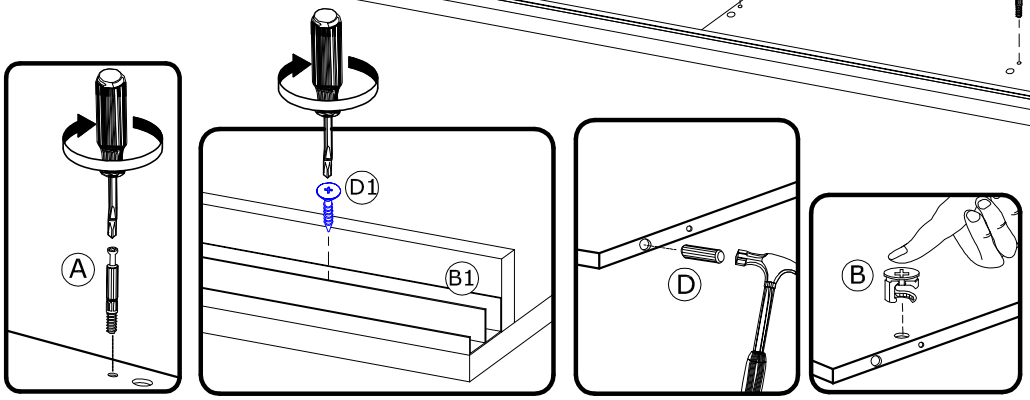

4

Bx8 | Dx8

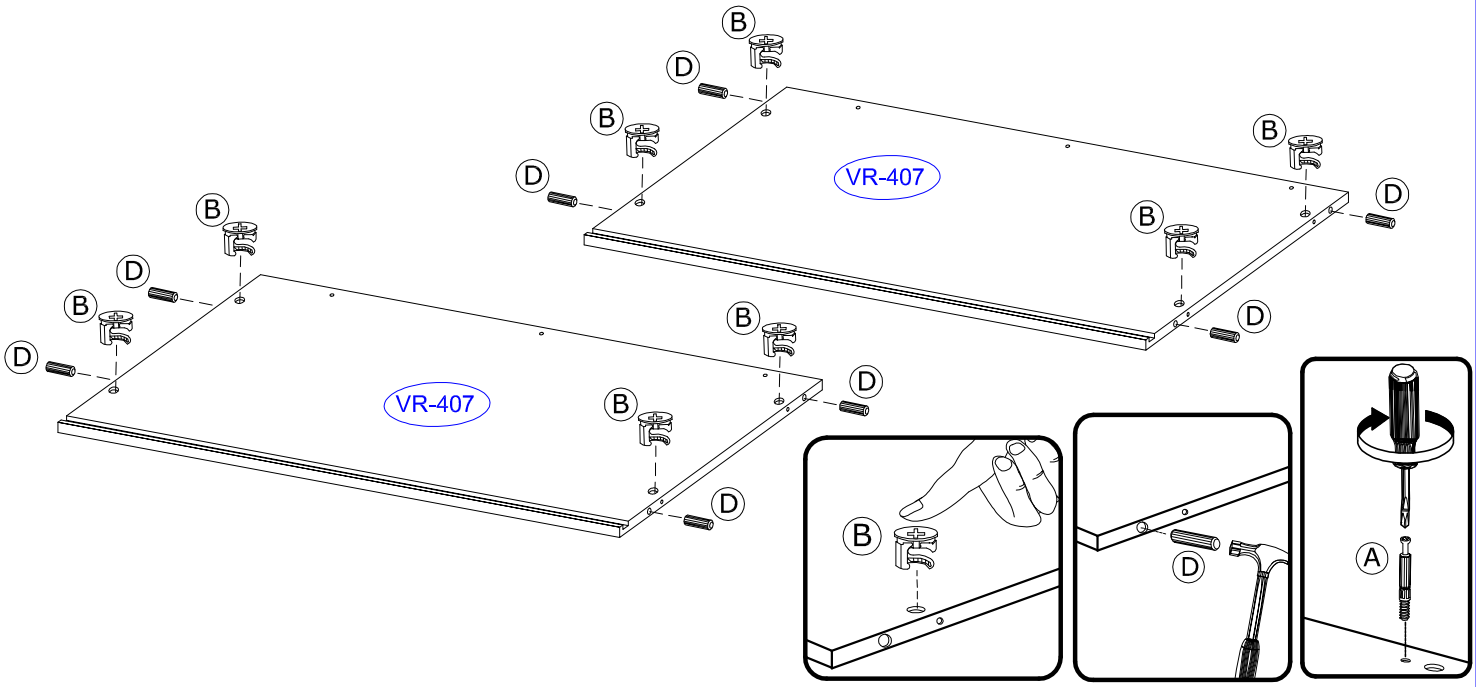

5

Jx12 | Ax12 | Ex4

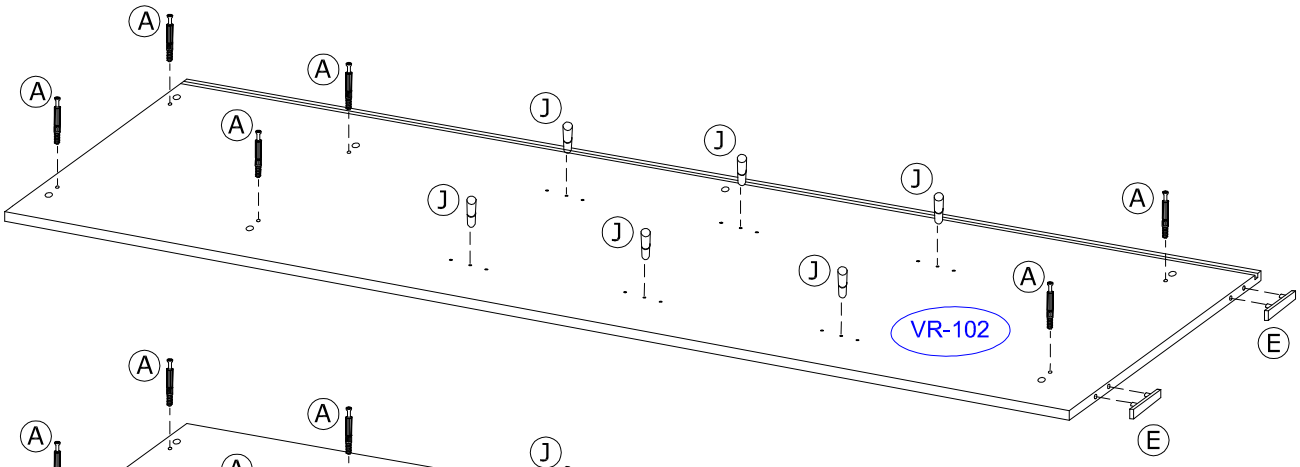

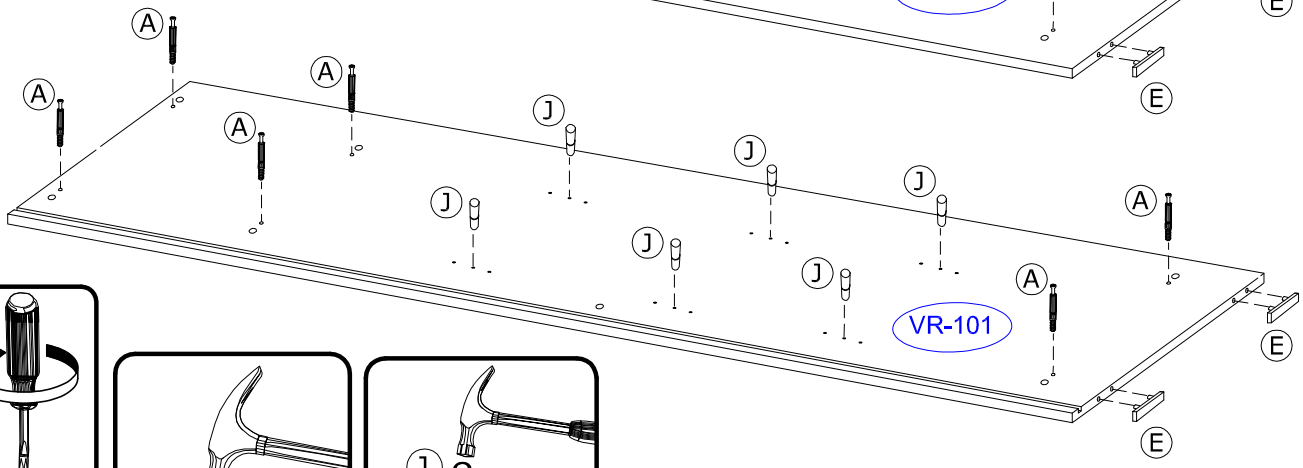

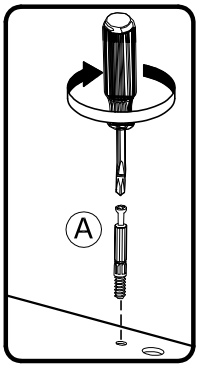

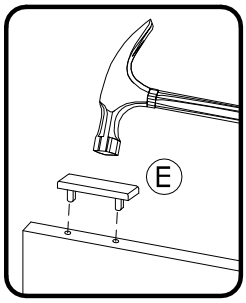

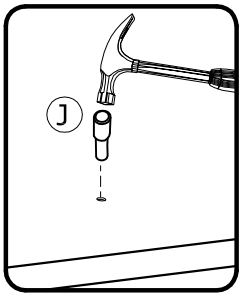

6

Tx4 | Rx2 | Px2 | Dx2

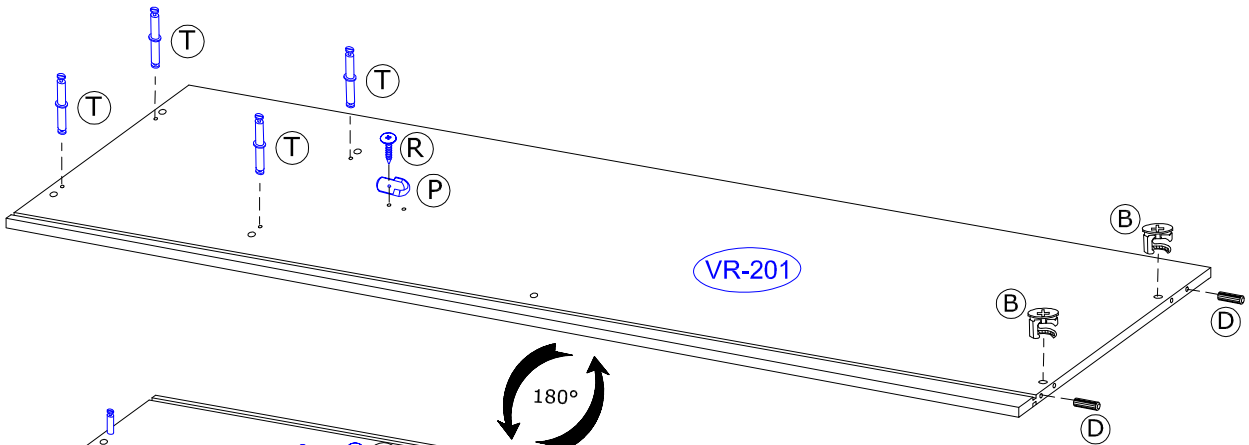

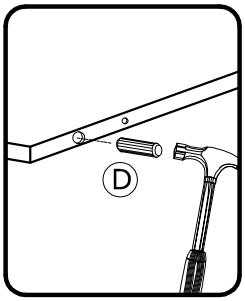

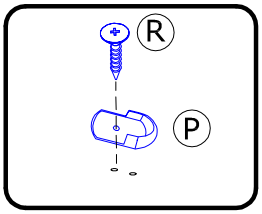

7

Bx8 | Ax4 | Dx8

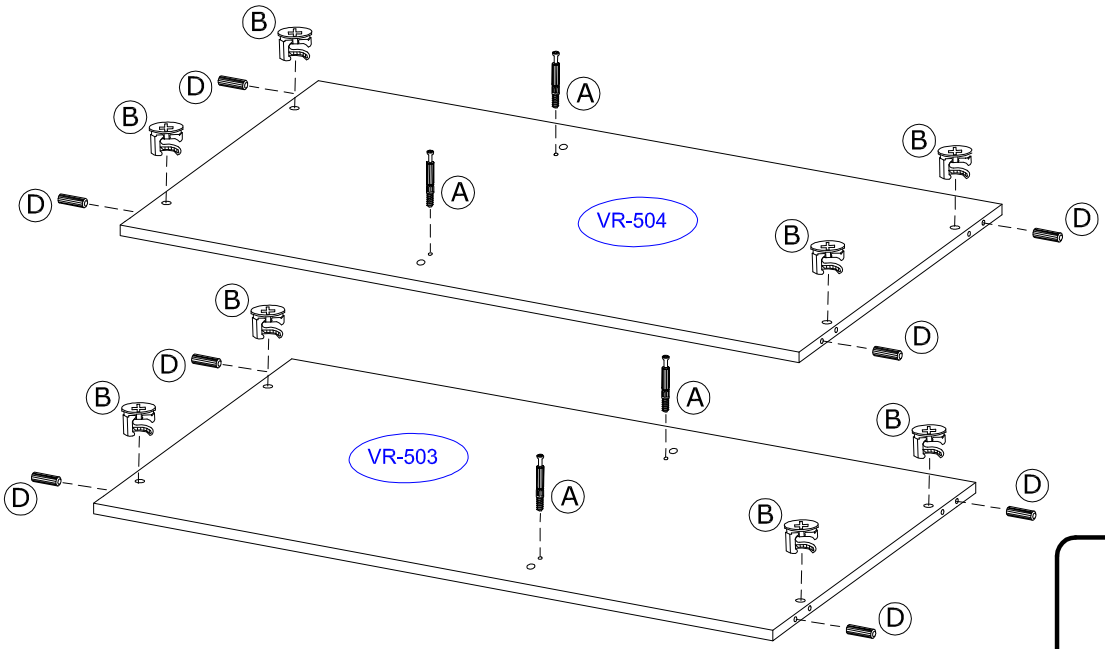

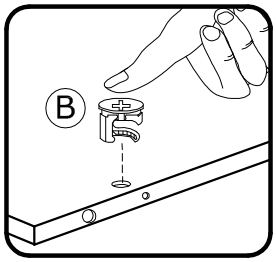

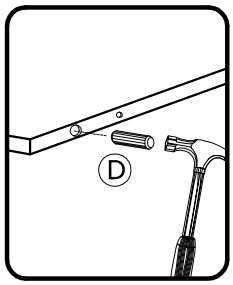

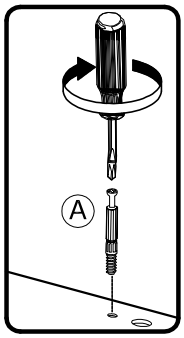

8

Dx4 | Bx4 | Rx1 | Px1 | Jx6

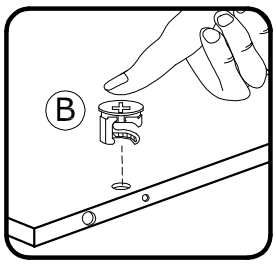

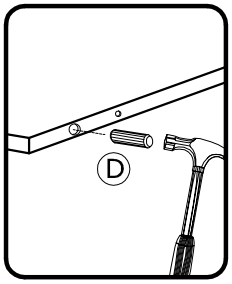

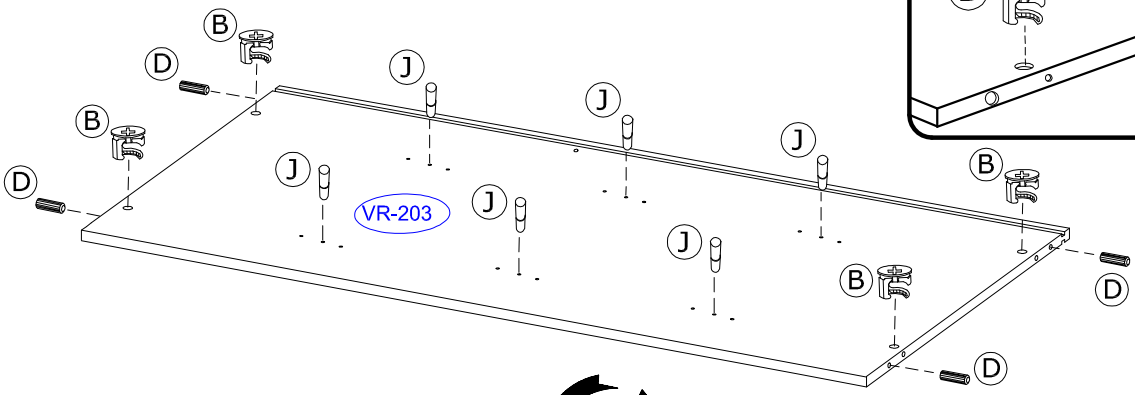

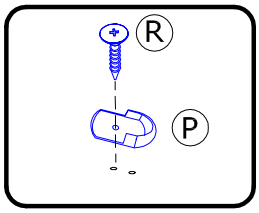

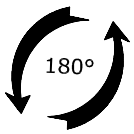

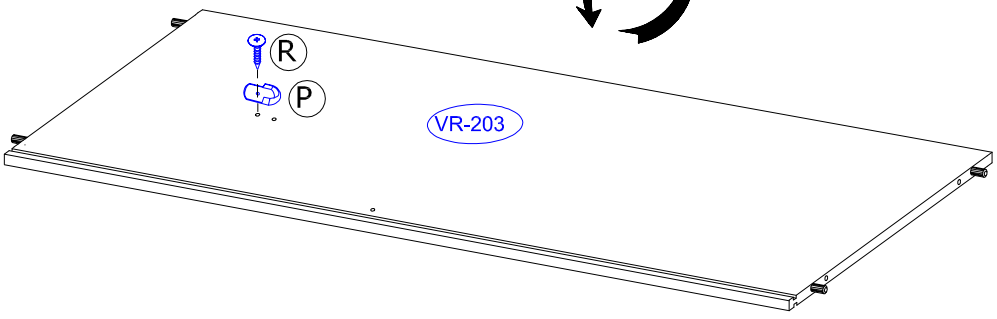

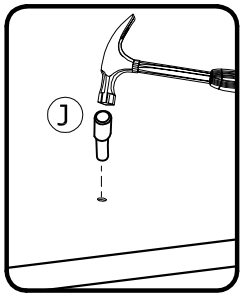

9

Dx4	Bx4	Ax2	Rx1	Px1	Jx4		

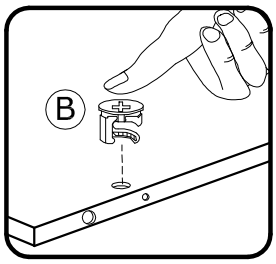

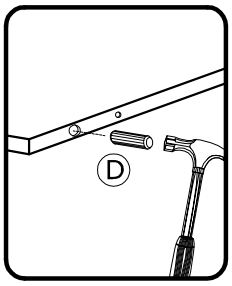

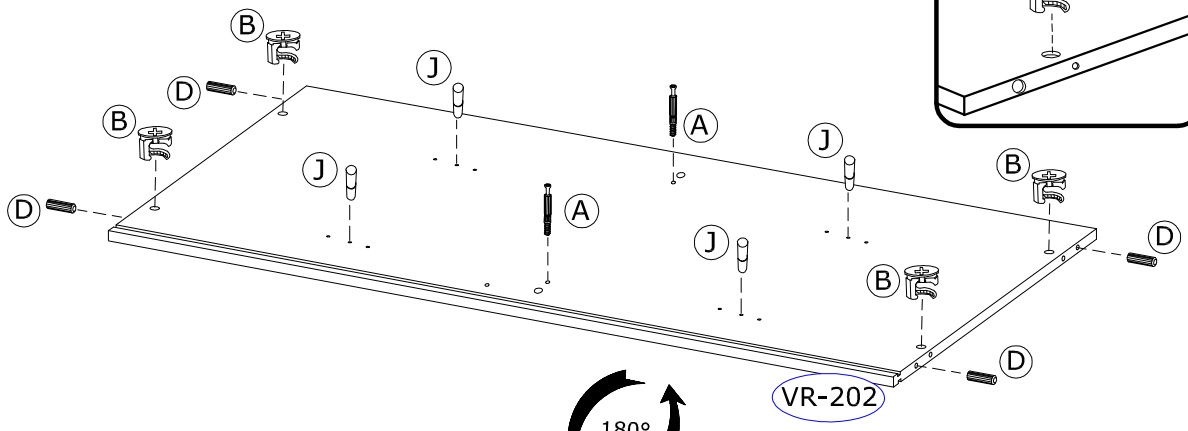

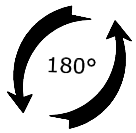

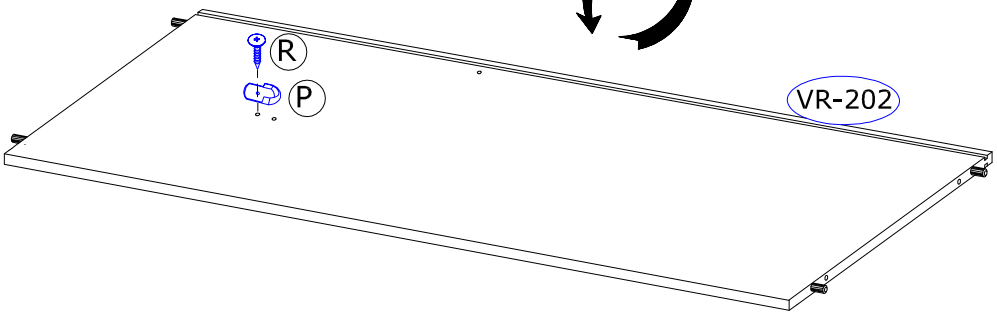

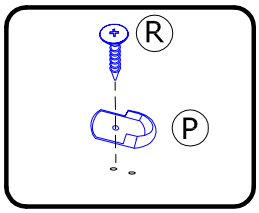

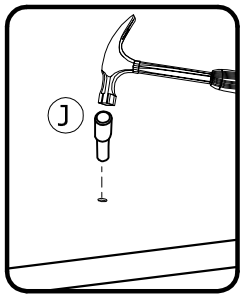

10

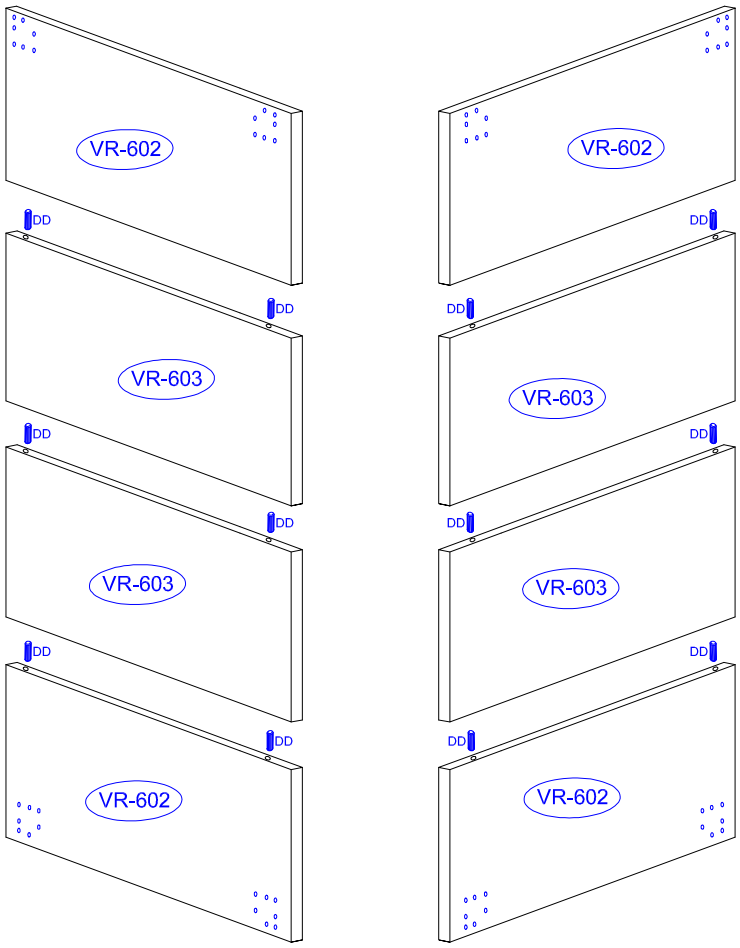

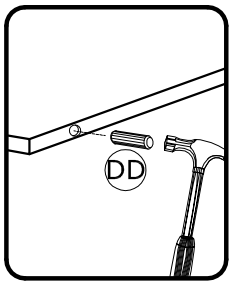

11

M1x3 | N1x1 | BLx12 | D1x48

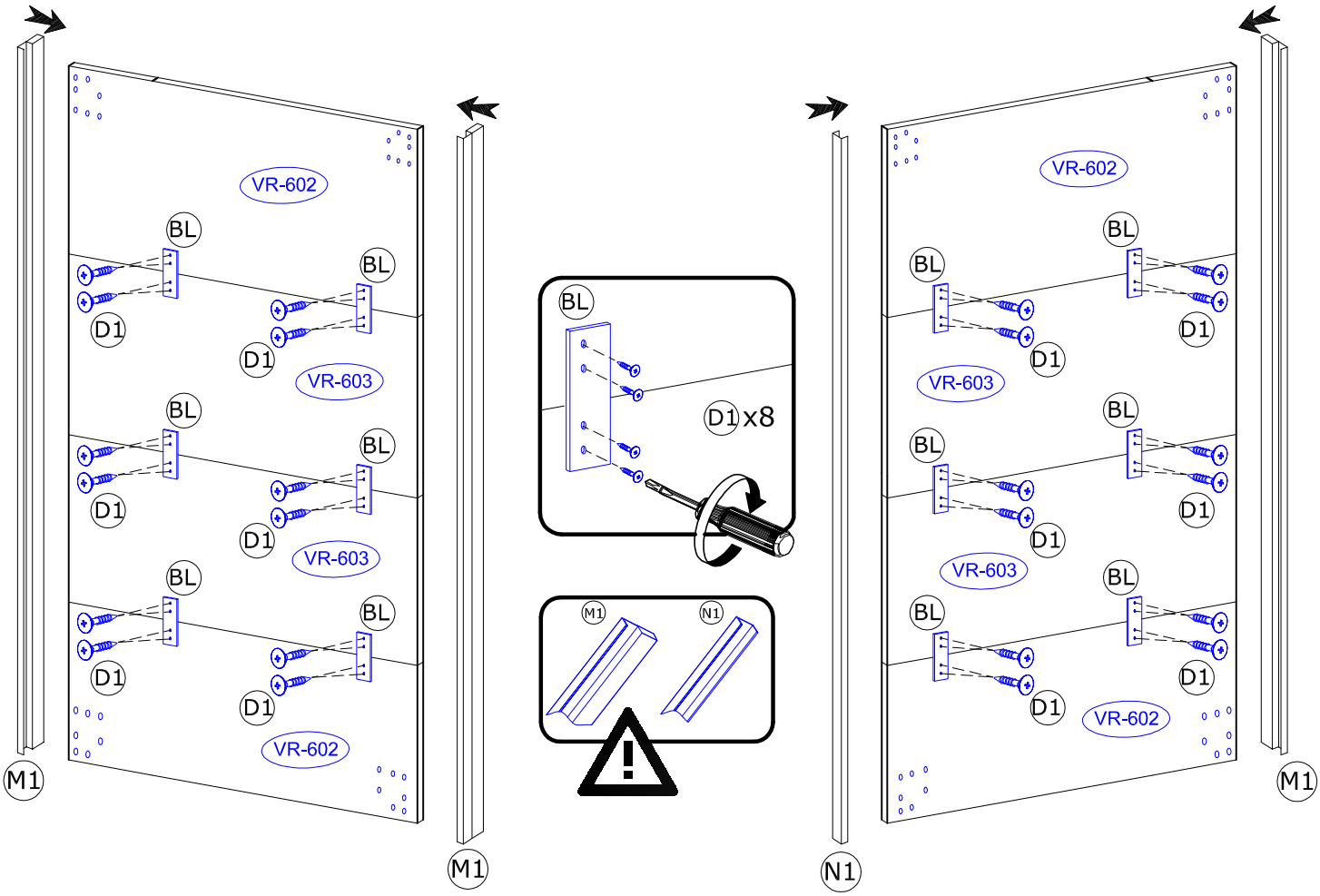

12

Rx32 | Lx2 | Wx2 | Sx1 | Mx1 | Zx2 | Ux24 | C1x1

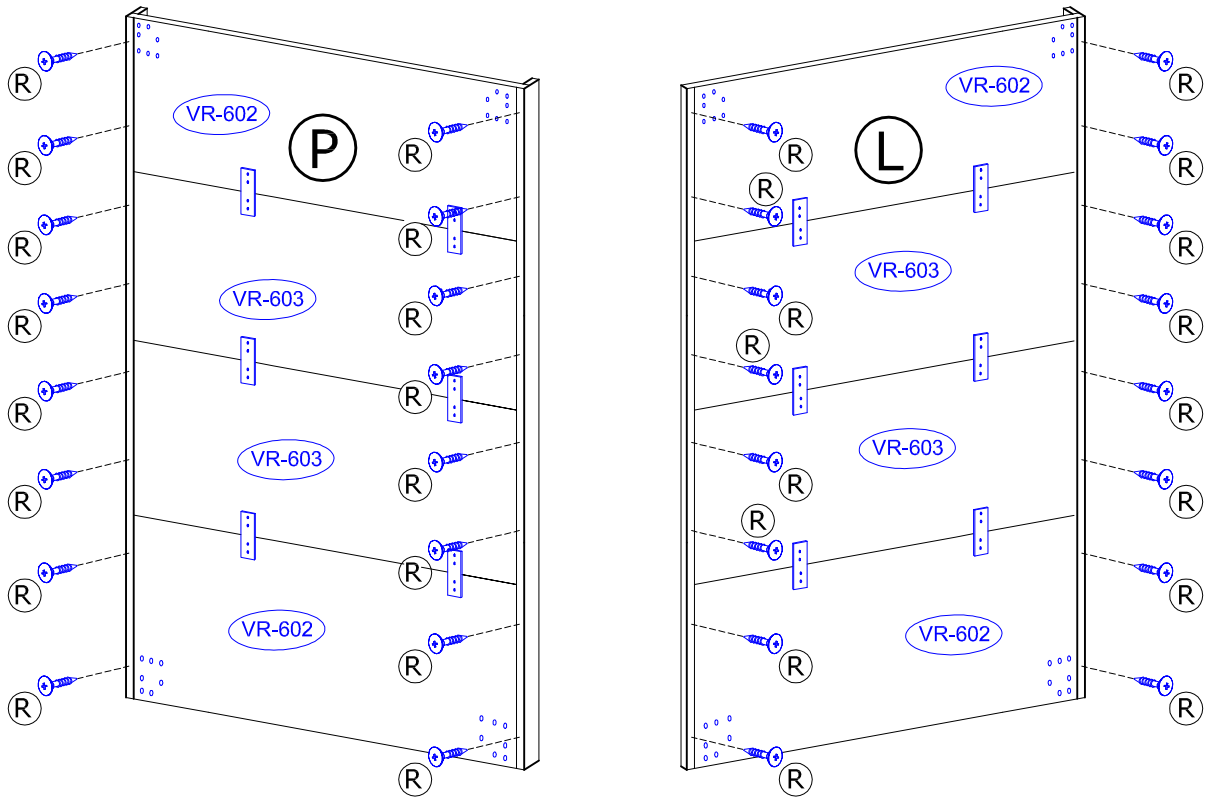

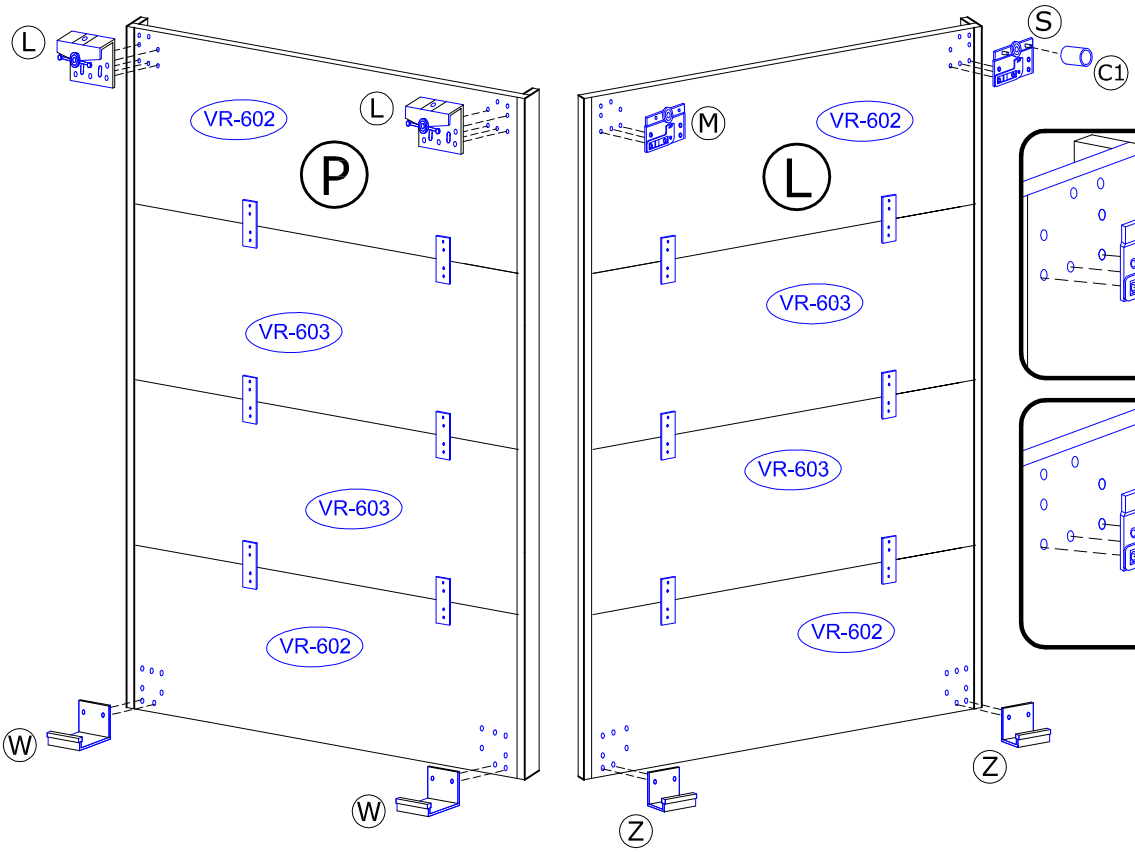
L
VR-602
L
P
VR-603
VR-603
VR-602
W
W
M
VR-602
L
VR-603
VR-603
VR-602
S
C1
Z
Z
S
C1
U x3
M
U x3

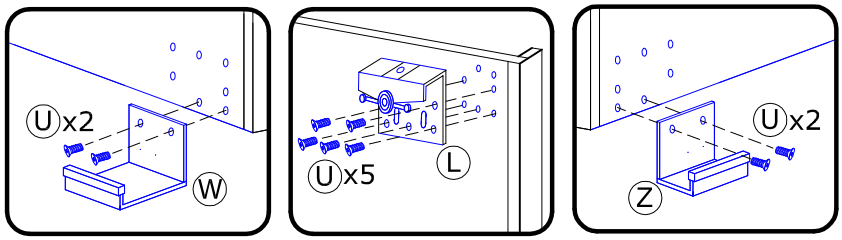
U x2
W
U x5
L
U x2
Z

13

LP

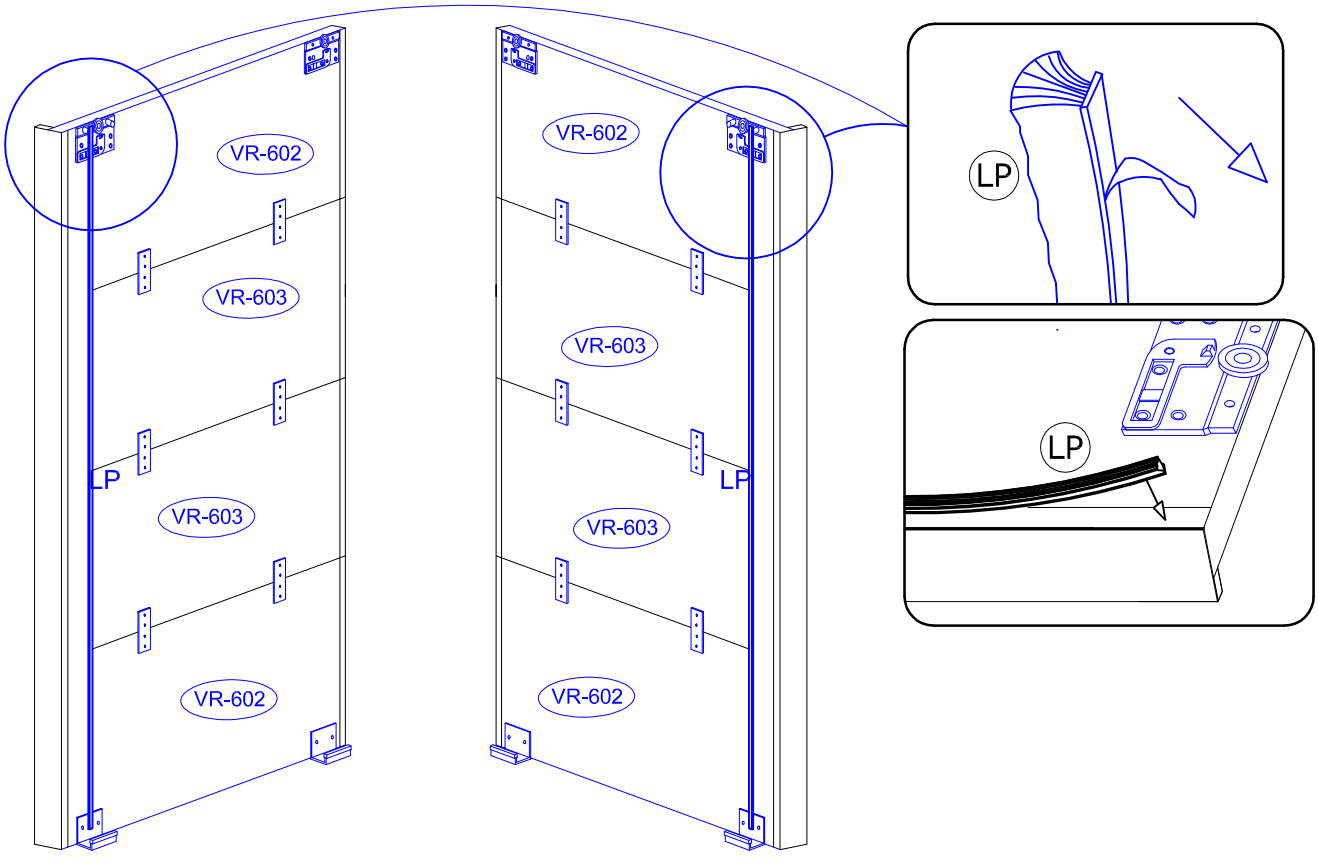
VR-602
VR-603
LP
VR-603
VR-602
VR-602
VR-603
LP
VR-603
VR-602
LP
LP

14

G2x1 G1x1

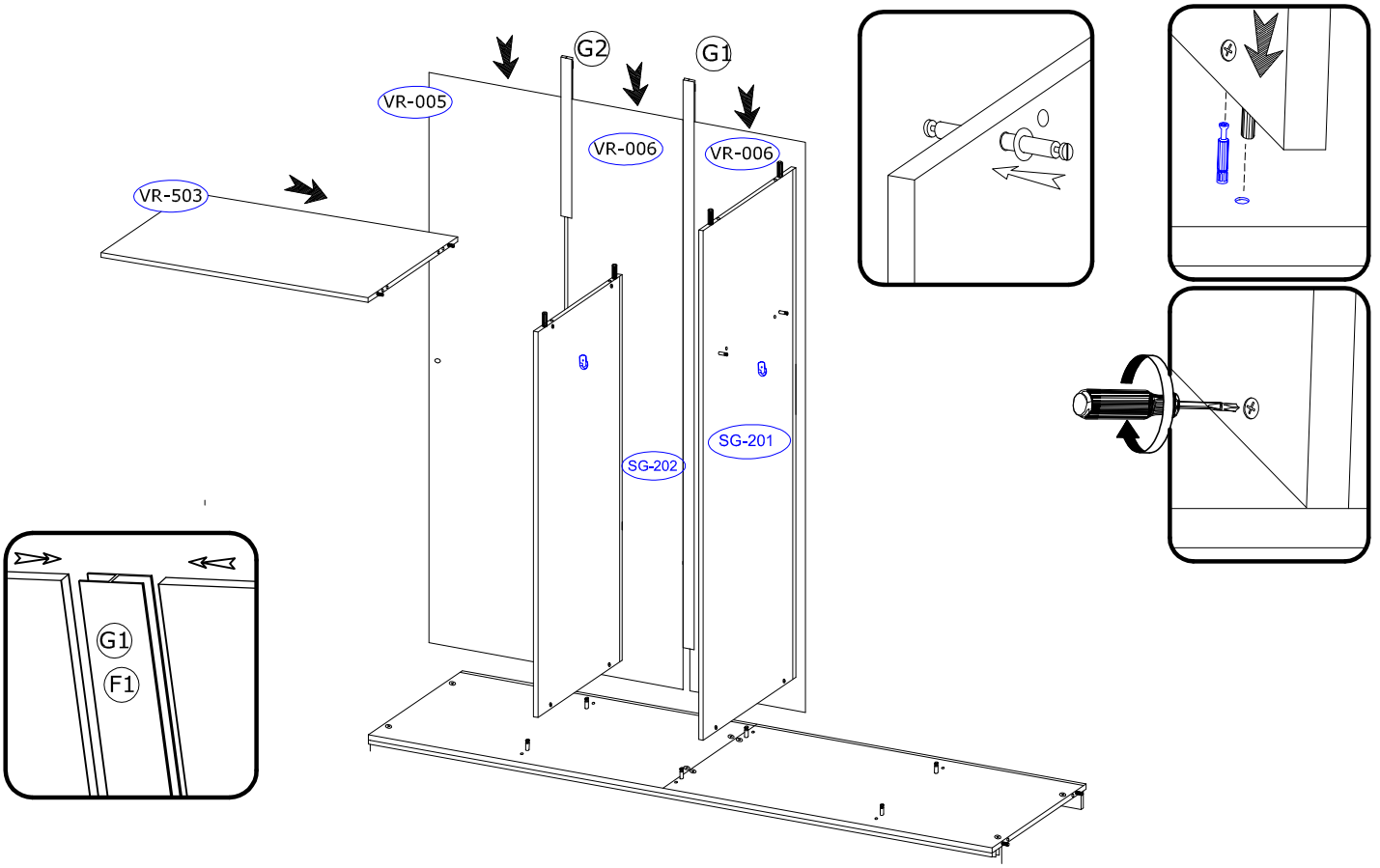

15

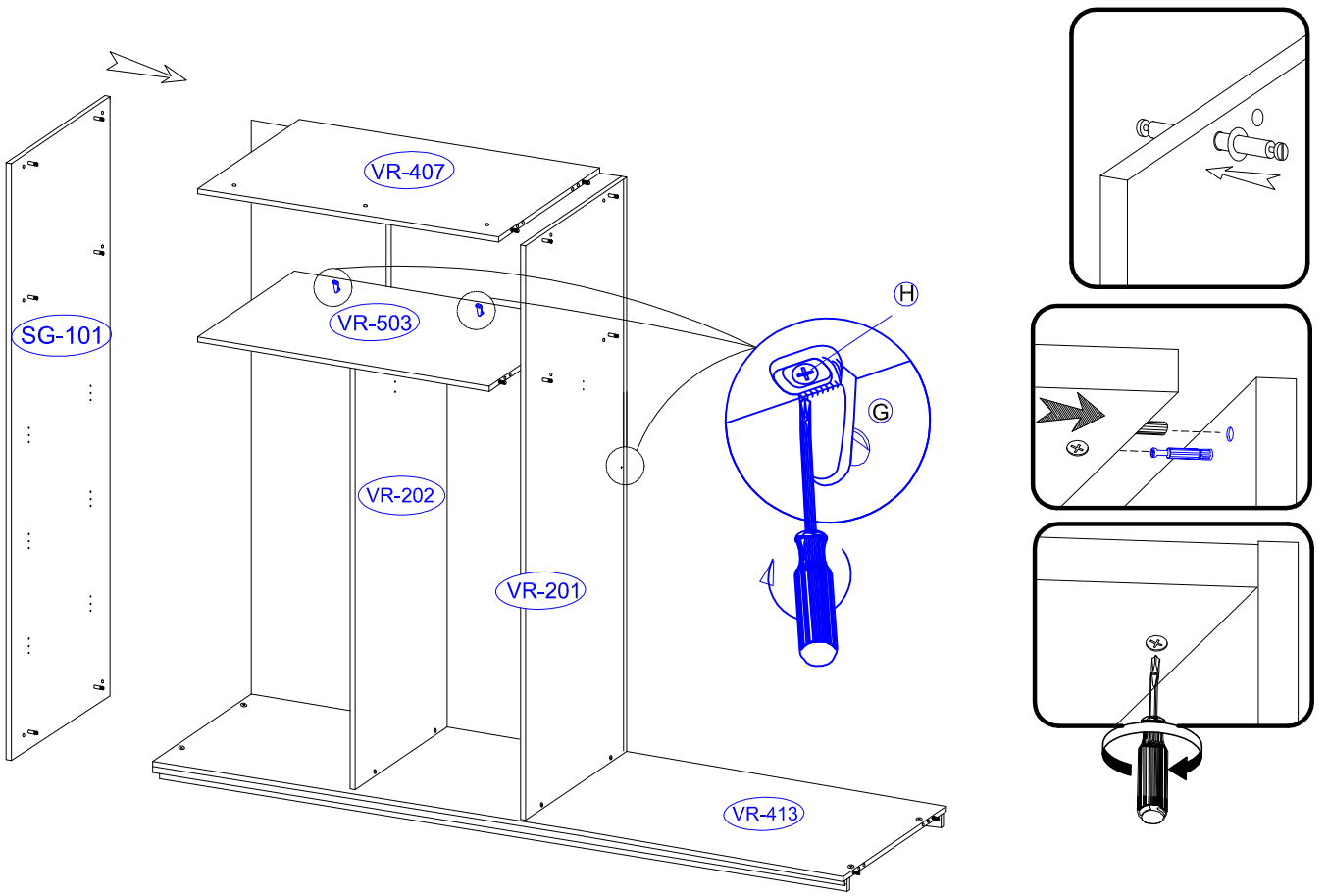

16

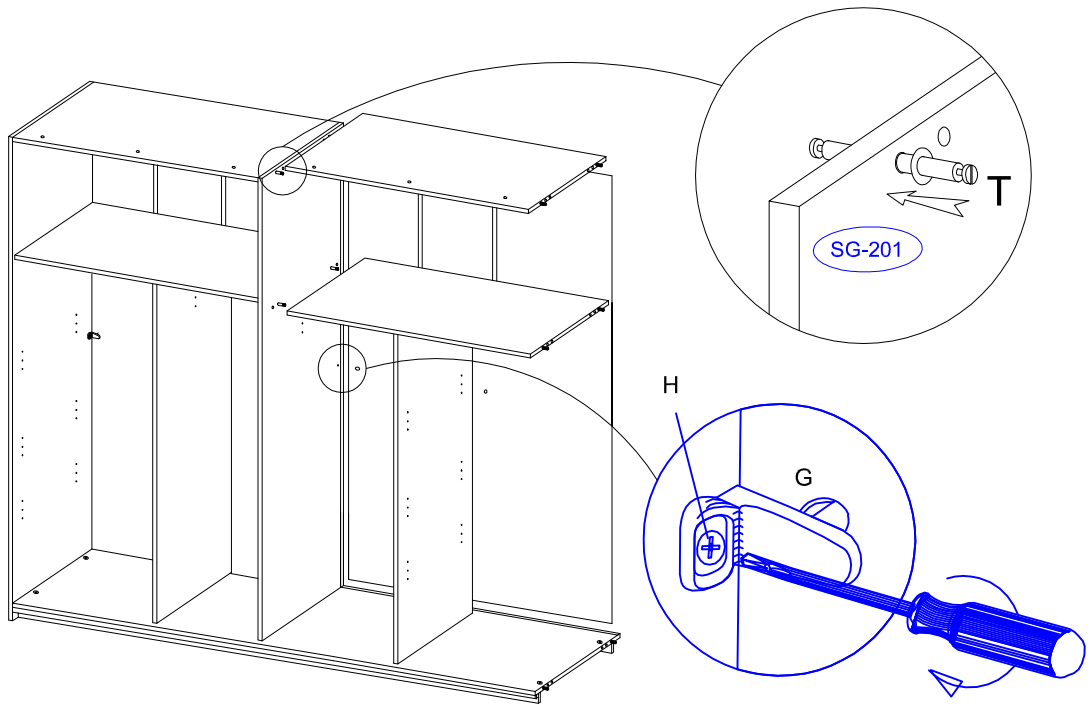
T
SG-201
H
G

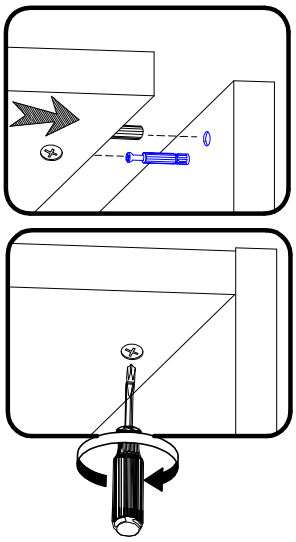

17

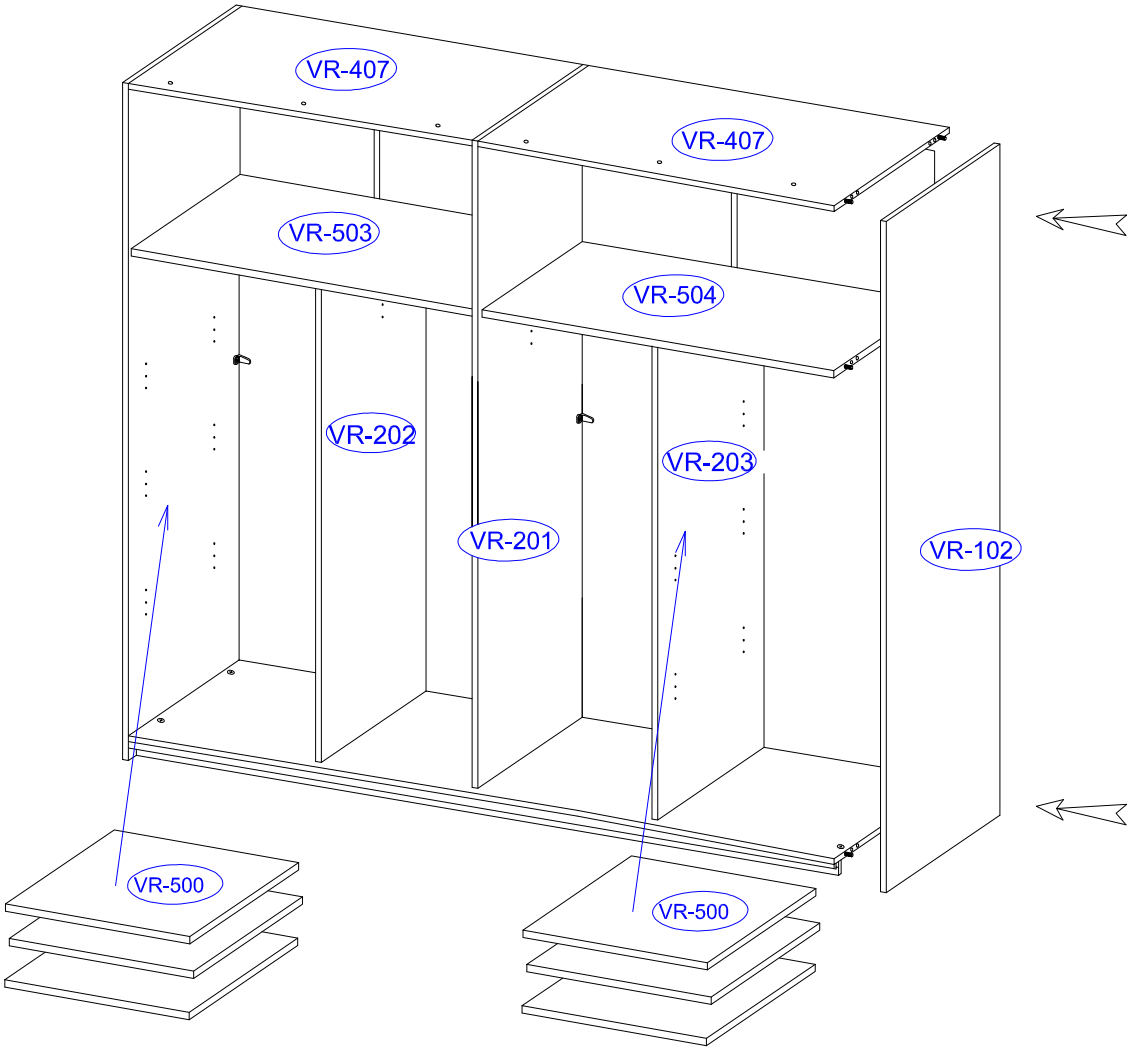
VR-407
VR-407
VR-503
VR-504
VR-202
VR-203
VR-201
VR-102
VR-500
VR-500

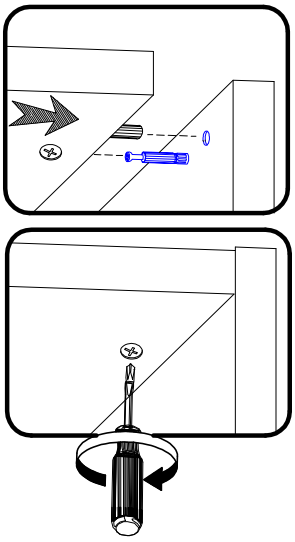

18

I-20 | L1x8

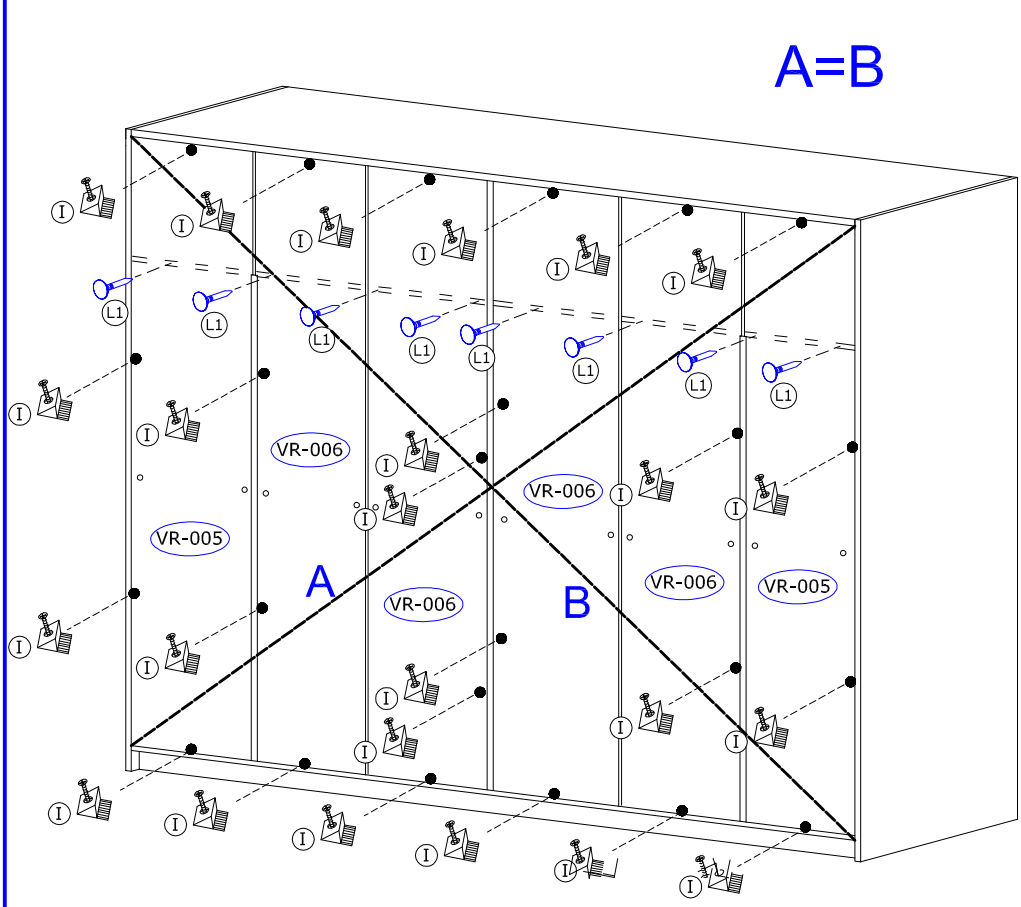

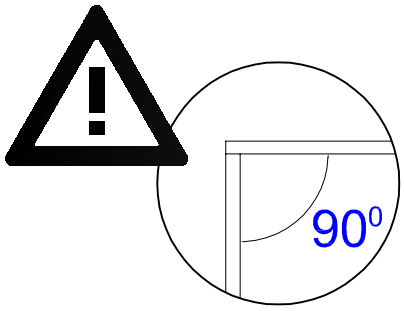

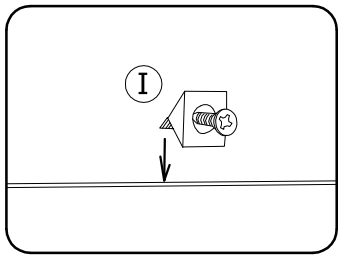

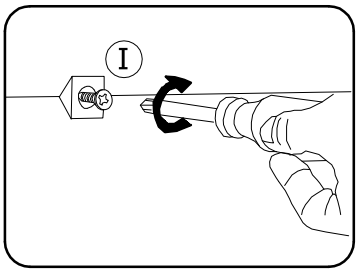

19

K-4 | E1-2 | I1-2 | J1-2

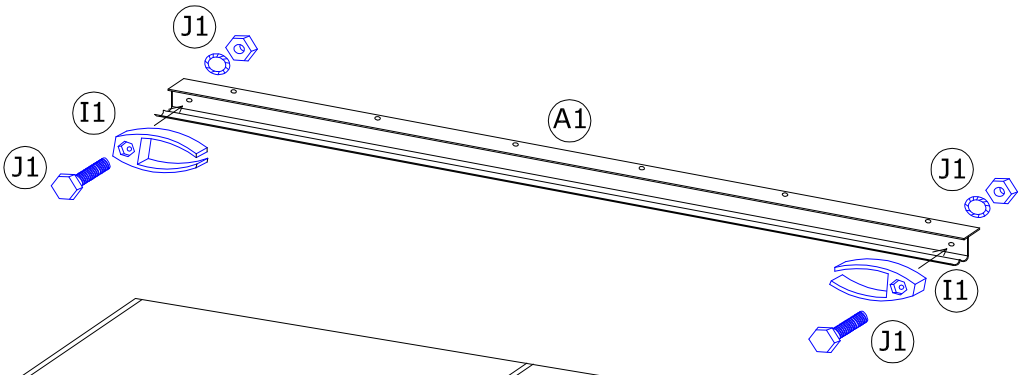

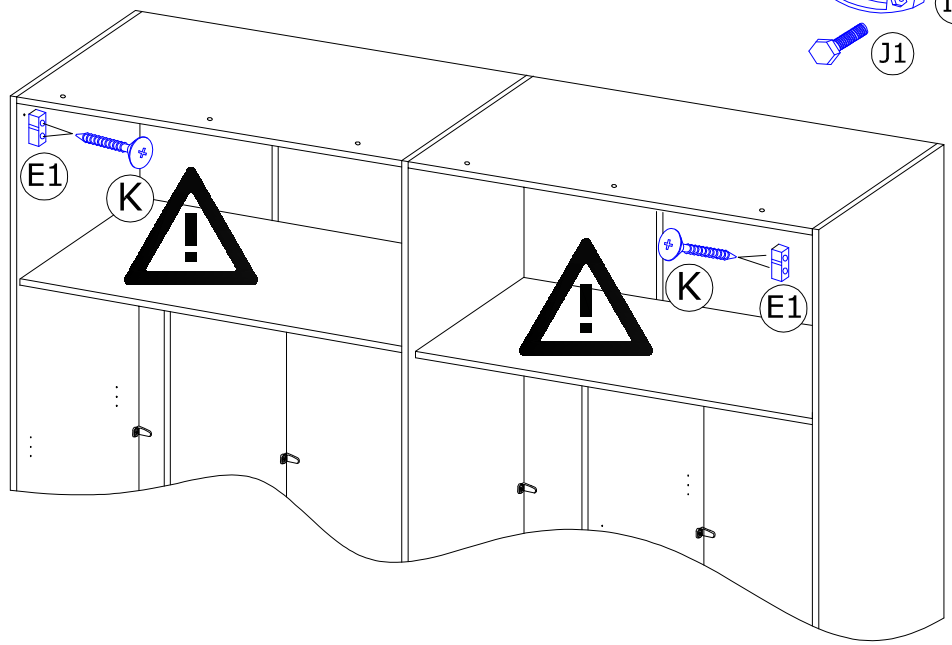

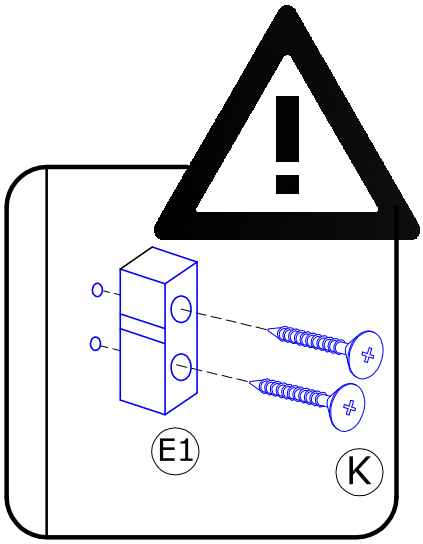

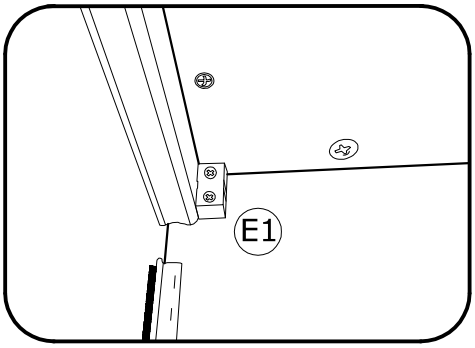

20

O-12 N-6 A1-1 P1-2

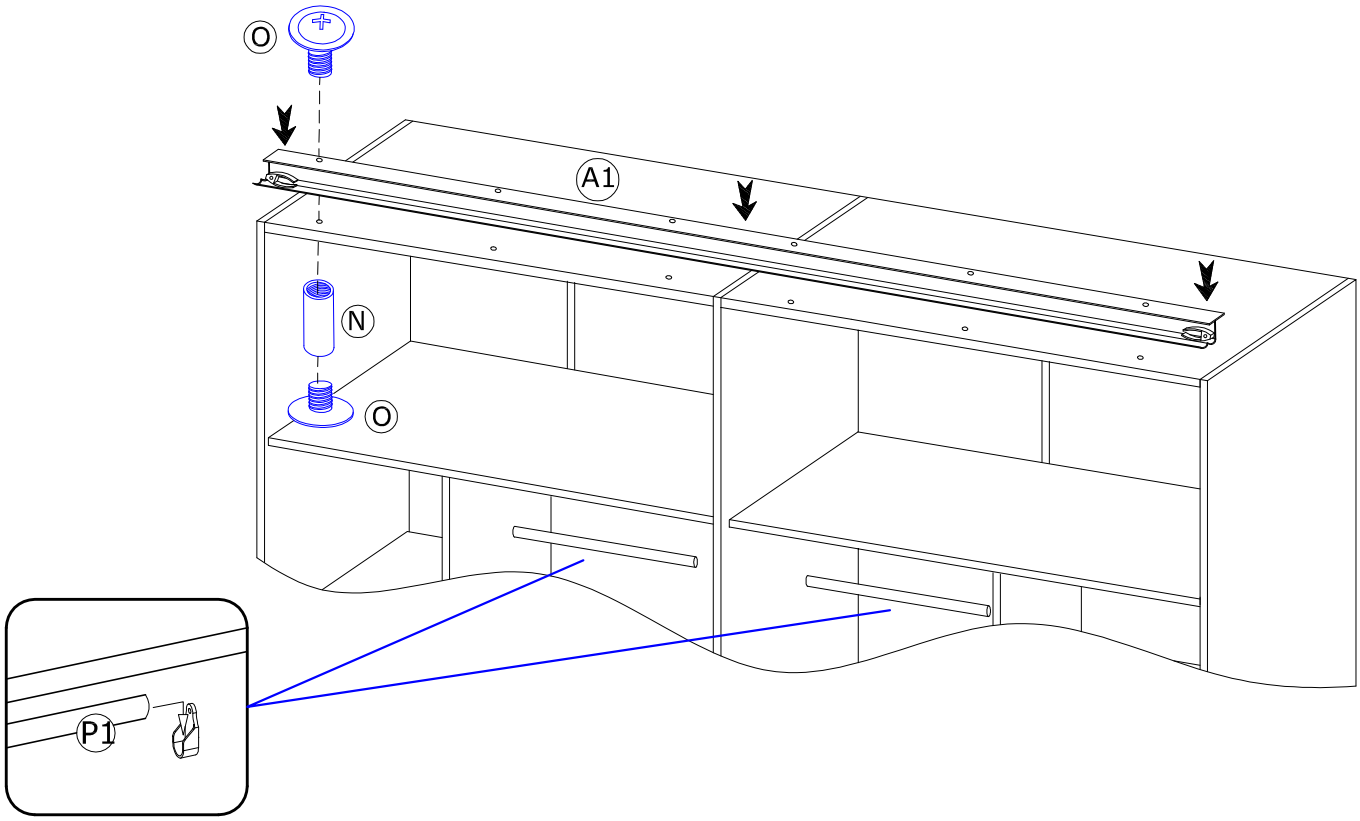

21

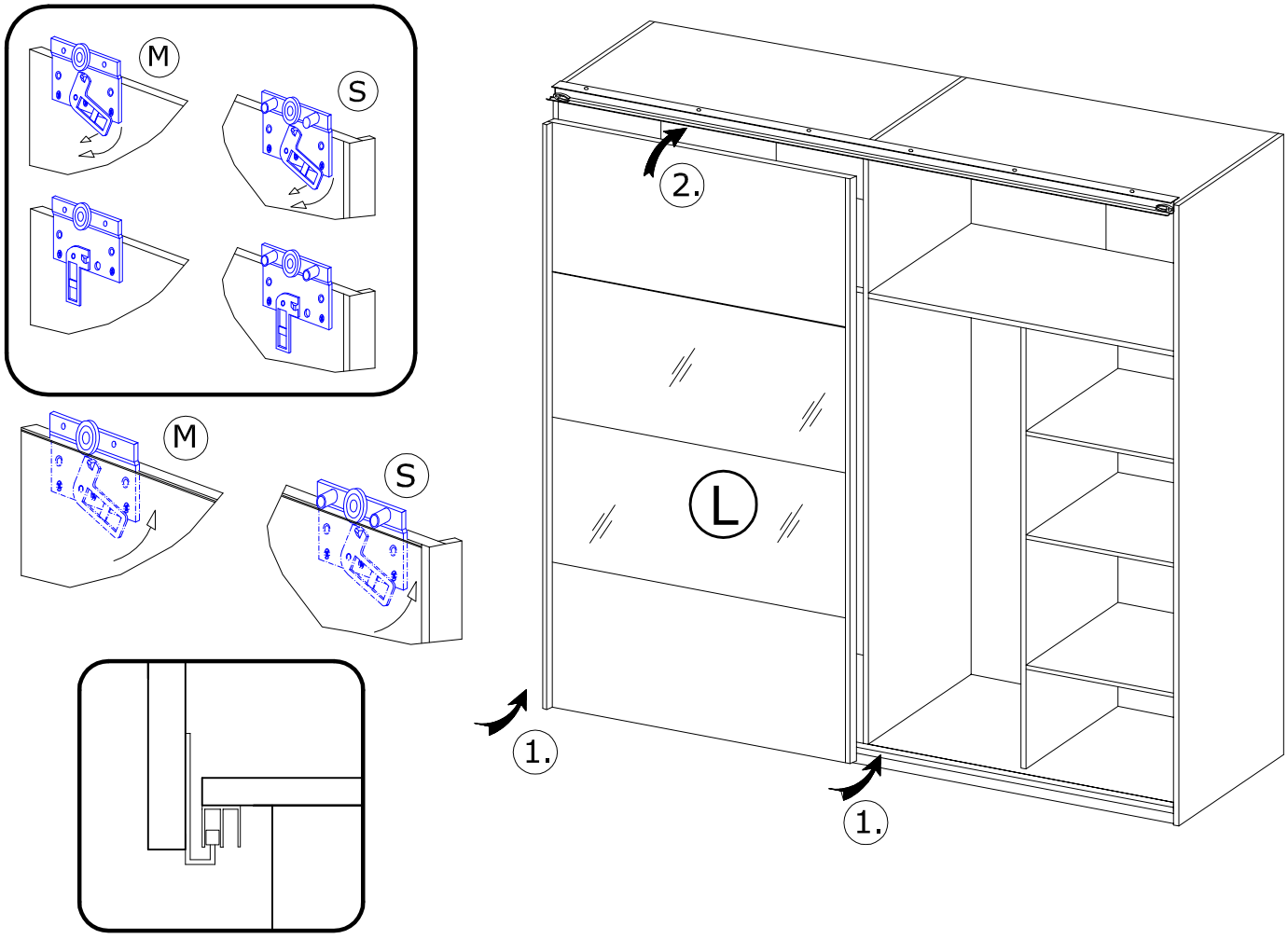

22

