VEVOR

Upgrade · The Home Creator Way

wooden pet safety ramp

PT08

VEVOR | Upgrade
The Home Creator Way

Model：PT08

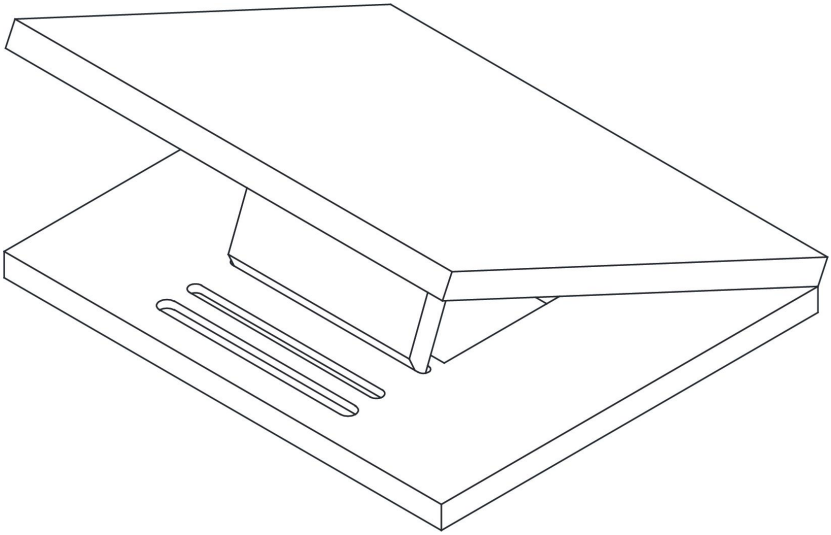

This is the original instruction, please read all manual instructions carefully before operating. VEVOR reserves a clear interpretation of our user manual. The appearance of the product shall be subject to the product you received. Please forgive us that we won't inform you again if there are any technology or software updates on our product.

WARNING

⚠ Warning-To reduce the risk of injury, user must read instructions manual carefully.

⚠ The product complies with relevant standards and regulations. Installation of this device must comply with all applicable regulations, and it should only be operated in well-ventilated areas. Please read the user manual before installing and using this equipment.

⚠ This appliance is not intended for use by persons (including children) with reduced physical, sensory or mental capabilities, or lack of experience and knowledge, unless they have been given supervision or instruction concerning use of the appliance by a person responsible for their safety.

⚠ Children shall not play with the appliance.

⚠ Please properly keep product. Check whether the product is abnormal before use. If it is abnormal, please stop using it.

⚠ Please use the product according to the intended use, and be warned of potential injury from misuse.

⚠ Not suitable for environments with high humidity, explosive atmospheres, salt spray, acidic or alkaline conditions.

INSTRUCTIONS

Thank you very much for choosing this product. Please read all the instructions before using it.The information will help you achieve the best possible results.

PLEASE NOTE! Drawings in this manual are for illustration purposes only and in some details may differ from the actual product.

ATTENTION! Read all safety warnings and all instructions. Failure to follow the

warnings and instructions may result in serious injury or even death. The device or product used in the warning instructions is referred to as a pet safety ramp.

This product is not a toy or a toy chest. Do not allow children to play with this item. Please place in a position that children cannot climb to avoid injury from falling from a height.

Applicable objects

Applicable pets:

This product is suitable for dogs and cats of all ages. It is particularly suitable for elderly pets with joint degeneration, pets recovering from surgery and those with limited mobility due to injuries, puppies with underdeveloped bones, short-legged dogs with fragile spines, overweight obese pets, and can effectively prevent problems such as fractures caused by jumping, joint wear and tear, lumbar spine injuries, and muscle strains in pets.

Specifications

Model	**PT08**
Color	**Beige color**
Pedal material	**Felt cloth**
Product size (mm)	**270*290*150**
Maximum load-bearing capacity（lb）	**30**

Note:Product data may differ from the actual item. Please refer to the actual product for accuracy.

Components

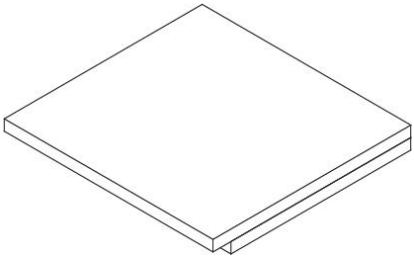	
A*4PCS	

Installation steps

1、Take out the ramp product, open the supporting feet in the direction indicated by the arrows, and fix the supporting columns to the corresponding slots.

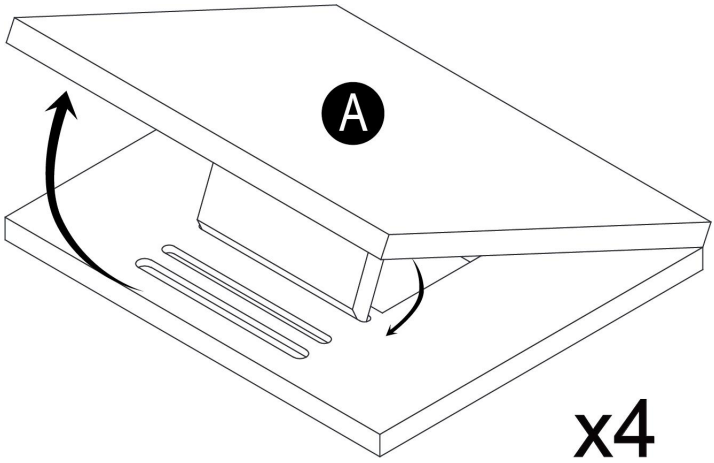

2、Adjust the height of the safety ramp according to the actual needs.

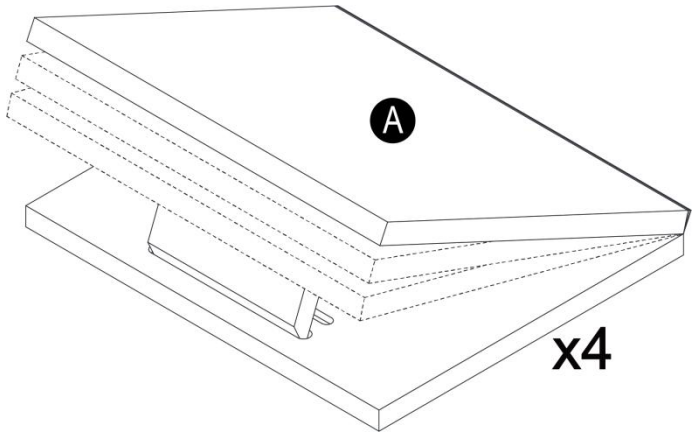

Note:Periodically check whether the screws are loose. If they are loose, tighten the screws with a screwdriver.

Use some tips

how to train your dog to use the product：

Step 1: Let your dog check out the product, walk on it, and get comfortable.

Step 2: Lay the ramp flat and entice your pup with some treats to walk on it and get used to it.

Step 3: Adjust the ramp to a gentler slope and use treats to guide your dog to walk on it helping them gradually get used to it.

Step 4: Raise the ramp a bit and use treats to encourage your dog to walk back and forth on the incline, doing it as many times as necessary.

Step 5: Jack up the ramp to bed height, making sure it's totally safe and secure with the safety rope. Use treats to motivate your dog to use the ramp to go up and down the bed, repeating until they nail it. That's all there is to the training, and the more you practice, the better you'll get.

Attention

1. Place the installed pet safety ramp at the required location, such as beside the bed, next to the sofa, or beside the trunk of the car, ensuring that the bottom of the ramp is in close contact with the ground and the top is in close contact with the higher plane without any shaking.
2. Guide the pet slowly up the slope. When using it for the first time, the owner can stay by the pet's side and guide it with the pet's favorite snacks or toys to help the pet gradually get familiar with the slope.
3. During the use of pets, the owner should pay close attention and prevent the pets from running or jumping on the slope to avoid accidents.
4. After use, if storage is needed, the product can be folded and neatly arranged, and then stored in a dry and well-ventilated place.

Cleaning and maintenance

1. When cleaning on a daily basis, you can wipe the surface of the ramp and the anti-slip pad with a damp cloth to remove dust and stains on the surface.
2. If the surface of the ramp is stained with stubborn dirt that is difficult to clean, you can gently wipe it with a neutral cleaner and then rinse it clean

with water. Do not use strongly corrosive cleaners to avoid damaging the material of the ramp.
3. Anti-slip MATS should be cleaned regularly and dried promptly to maintain their anti-slip performance.
4. When not in use for a long time, the ramp should be properly stored, avoiding direct sunlight, rain and heavy pressure to prevent deformation or damage.

Precautions

1. This pet safety ramp has a maximum load limit. Please do not allow pets or objects that exceed the maximum load to use the ramp to avoid damage to the ramp or accidents.
2. When installing and using ramps, ensure the safety of the surrounding environment and avoid placing the ramps on unstable surfaces or near dangerous items.
3. When pets are using the ramp, the owner should try to stay by their side to watch over them, especially for those using it for the first time or having difficulty moving around, to prevent accidents such as falls.
4. Regularly inspect all components of the ramp. If loose connections or damaged parts are found, timely repairs or replacements should be carried out. Do not continue to use the ramp until it is repaired.
5. Please do not use the ramp for non-pet access or other purposes to avoid unnecessary damage or danger.

Troubleshooting

Common Faults	Possible reasons	Solution
The ramp is shaking.	1. The screw is loose; 2. The ground where it is placed is uneven	1. Check the screws at all connection points and tighten the loose ones. 2. Adjust the position of the ramp to ensure it is placed on flat ground or that a non-slip pad is placed at the bottom

The step board is loose.	The fixing screws are not tightened or are damaged	1. Tighten the screws with a screwdriver; 2. If the screw is damaged, replace it with a screw of the matching specification
The wooden surface is moldy	Long-term exposure to a damp environment leads to residual moisture	1. Wipe the moldy area with a dry cloth, then disinfect it with diluted white vinegar, and finally dry it thoroughly; 2. Move the ramp to a dry and well-ventilated place to dry and prevent it from getting damp again
The dog doesn't want to use it	Not adapted to the first use;	Use snacks and toys to guide and patiently encourage the dog.



VEVOR

Upgrade · The Home Creator Way

Rampe de sécurité en bois pour animaux de compagnie

PT08

VEVOR | Upgrade
The Home Creator Way

Modèle : PT08

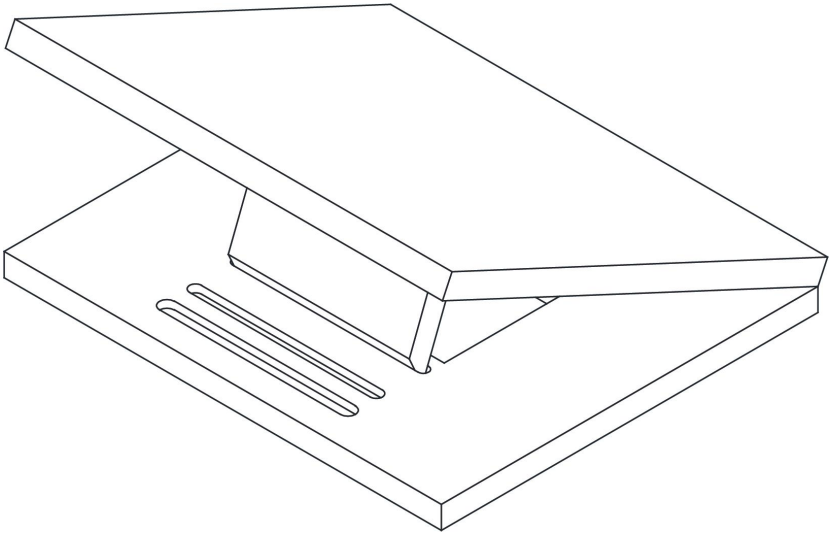

Voici le mode d'emploi original. Veuillez lire attentivement toutes les instructions du manuel avant utilisation. VEVOR se réserve le droit d'interpréter ce manuel à sa guise. L'apparence du produit que vous recevrez peut différer. Nous vous prions de nous excuser si nous ne vous informons pas des mises à jour techniques ou logicielles concernant notre

produit.

AVERTISSEMENT

⚠ **Avertissement – Afin de réduire les risques de blessure, l'utilisateur doit lire Veuillez lire attentivement le manuel d'instructions.**

⚠ **Ce produit est conforme aux normes et réglementations en vigueur. Son installation doit respecter toutes les réglementations applicables et son utilisation doit se faire uniquement dans des endroits bien ventilés. Veuillez lire attentivement le manuel d'utilisation avant d'installer et d'utiliser cet équipement.**

⚠ **Cet appareil n'est pas destiné à être utilisé par des personnes (y compris les enfants) dont les capacités physiques, sensorielles ou mentales sont réduites, ou qui manquent d'expérience et de connaissances, à moins qu'elles n'aient été supervisées ou qu'elles n'aient reçu des instructions concernant l'utilisation de l'appareil de la part d'une personne responsable de leur sécurité.**

⚠ **Les enfants ne doivent pas jouer avec cet appareil.**

⚠ **Veuillez conserver le produit correctement. Vérifiez son état avant utilisation. En cas d'anomalie, cessez immédiatement l'utilisation.**

⚠ **Veuillez utiliser le produit conformément à son usage prévu et prenez connaissance des risques de blessures liés à une mauvaise utilisation.**

⚠ **Ne convient pas aux environnements à forte humidité, aux atmosphères explosives, aux embruns salés, aux milieux acides ou alcalins.**

INSTRUCTIONS

Merci beaucoup Merci d'avoir choisi ceci produit . Veuillez lire tout le instructions avant en utilisant ça.Le Les informations seront vous aider à atteindre le meilleur résultats possibles.

S'IL TE PLAÎT NOTE! Dessins dans ce Les manuels sont destinés à illustration à des fins uniquement et dans quelques détails peut différer de la réalité produit.

ATTENTION! Lisez tous les avertissements de sécurité et tous les instructions. Le non-respect des

avertissements et instructions peut entraîner des conséquences graves blessure ou même la mort. La appareil ou produit utilisé dans l'

avertissement instructions est fait référence à comme animal de compagnie rampe de sécurité .

Ce produit est Ce n'est ni un jouet ni un coffre à jouets. Faire ne pas autoriser enfants à jouer avec ce article. S'il te plaît lieu dans un position que les enfants ne peuvent pas escalader pour éviter blessure depuis chute d'un hauteur.

Objets concernés

Animaux de compagnie concernés :

Ce produit convient aux chiens et aux chats de tous âges. Il est particulièrement adapté aux animaux âgés souffrant de dégénérescence articulaire, aux animaux en convalescence après une intervention chirurgicale et à ceux dont la mobilité est réduite suite à des blessures, aux chiots dont les os sont encore en développement, aux chiens à pattes courtes et à la colonne vertébrale fragile, aux animaux en surpoids ou obèses, et peut prévenir efficacement les problèmes tels que les fractures dues aux sauts, l'usure des articulations, les lésions de la colonne lombaire et les contractures musculaires chez les animaux de compagnie.

Caractéristiques

Modèle	**PT0 8**
Couleur	**couleur beige**
Matériau de pédale	**feutrine**
Taille du produit (mm)	**270*290*150**
Capacité de charge maximale (lb)	**30**

Remarque : Les données du produit peuvent différer de l'article réel. Veuillez vous référer au produit réel pour plus de précision .

Composants

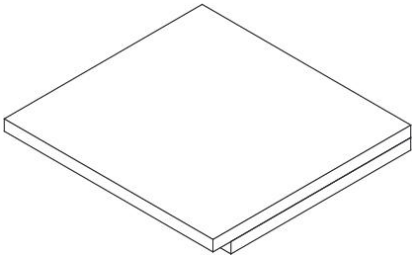	
A*4PCS	

Étapes d'installation

1. Retirez le produit de rampe, ouvrez les pieds de support dans la direction indiquée par les flèches et fixez les colonnes de support aux fentes correspondantes.

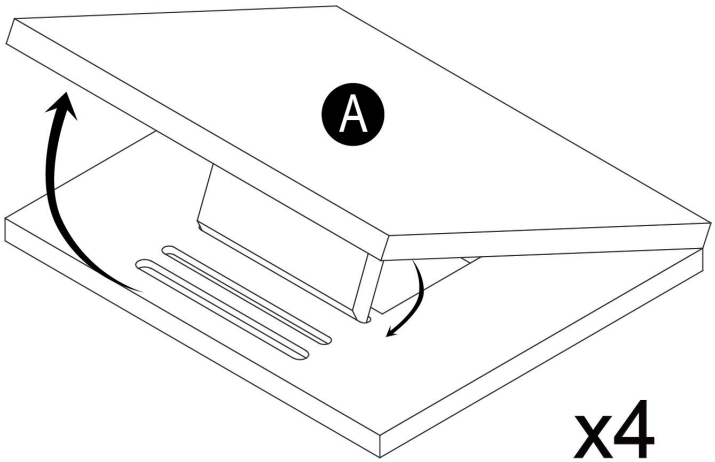

2、Ajustez la hauteur de la rampe de sécurité p en fonction de le réel besoins.

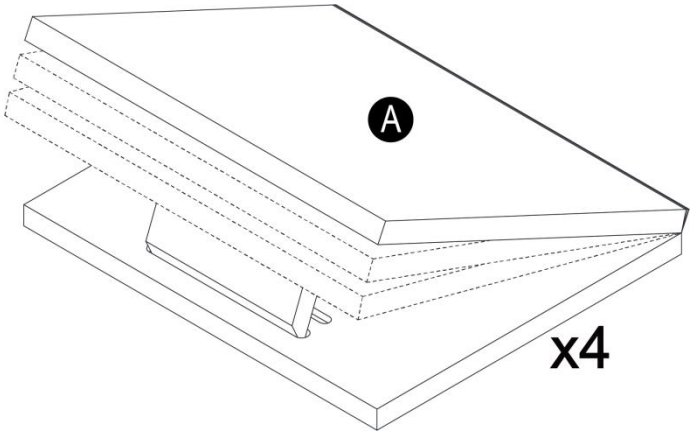

Remarque : Vérifiez périodiquement si les vis sont lâche. Si elles sont desserrées, resserrez les vis avec un tournevis.

Utilisez quelques astuces

Comment dresser votre chien à utiliser le produit :

Étape 1 : Laissez votre chien examiner le produit, marcher dessus et… confortable.

Étape 2 : Dépliez la rampe et incitez votre chiot à l'utiliser avec des friandises pour qu'il s'y habitue. à cela.

Étape 3 : Ajustez la pente de la rampe pour la rendre plus douce et utilisez des friandises pour inciter votre chien à l'emprunter. les aider à s'y habituer progressivement.

Étape 4 : Relevez légèrement la rampe et utilisez des friandises pour encourager votre chien à revenir sur ses pas. avancer sur la pente, en répétant l'opération autant de fois que nécessaire.

Étape 5 : Relevez la rampe à la hauteur du lit à l'aide d'un cric, en vous assurant qu'elle est parfaitement stable et sécurisée. Corde de sécurité. Utilisez des friandises pour inciter votre chien à utiliser la rampe pour monter et descendre. le lit, en répétant l'exercice jusqu'à ce qu'ils le maîtrisent. C'est tout ce qu'il y a à apprendre, et le Plus vous pratiquerez, meilleur vous deviendrez.

Attention

1. Placez la rampe de sécurité pour animaux installée à l'endroit requis, par exemple à côté du lit, du canapé ou du coffre de la voiture, en veillant

à ce que le bas de la rampe soit en contact étroit avec le sol et le haut en contact étroit avec le plan supérieur sans aucune vibration.
2. Guidez l'animal lentement sur la pente. Lors de la première utilisation, le propriétaire peut rester à ses côtés et le guider avec ses friandises ou jouets préférés pour l'aider à se familiariser progressivement avec la pente.
3. Lors de l'utilisation d'animaux domestiques, le propriétaire doit faire preuve d'une grande vigilance et empêcher ces derniers de courir ou de sauter sur la pente afin d'éviter tout accident.
4. Après utilisation, si un rangement est nécessaire, le produit peut être plié et rangé soigneusement, puis stocké dans un endroit sec et bien ventilé.

Nettoyage et entretien

1. Pour le nettoyage quotidien, vous pouvez essuyer la surface de la rampe et le tapis antidérapant avec un chiffon humide afin d'enlever la poussière et les taches présentes en surface.
2. Si la surface de la rampe est tachée de saletés tenaces difficiles à nettoyer, vous pouvez la frotter délicatement avec un nettoyant neutre, puis la rincer à l'eau. N'utilisez pas de nettoyants fortement corrosifs afin d'éviter d'endommager le matériau de la rampe.
3. Les tapis antidérapants doivent être nettoyés régulièrement et séchés rapidement afin de conserver leurs propriétés antidérapantes.
4. Lorsqu'elle n'est pas utilisée pendant une période prolongée, la rampe doit être correctement rangée, à l'abri de la lumière directe du soleil, de la pluie et des fortes pressions afin d'éviter toute déformation ou tout dommage.

Précautions

1. Cette rampe de sécurité pour animaux de compagnie a une limite de charge maximale. Veuillez ne pas laisser passer d'animaux ou d'objets dépassant cette limite afin d'éviter tout dommage ou accident.
2. Lors de l'installation et de l'utilisation de rampes, assurez-vous de la sécurité de l'environnement et évitez de placer les rampes sur des

surfaces instables ou à proximité d'objets dangereux .
3. Lorsque les animaux domestiques utilisent la rampe, le propriétaire doit essayer de rester à leurs côtés pour les surveiller, en particulier ceux qui l'utilisent pour la première fois ou qui ont des difficultés à se déplacer, afin de prévenir les accidents tels que les chutes .
4. Inspectez régulièrement tous les composants de la rampe. Si vous constatez des connexions desserrées ou des pièces endommagées, procédez sans délai aux réparations ou aux remplacements nécessaires. N'utilisez pas la rampe tant qu'elle n'est pas réparée.
5. Veuillez ne pas utiliser la rampe pour l'accès d'autres animaux ou à d'autres fins afin d'éviter des dommages ou des dangers inutiles.

Dépannage

Défauts courants	raisons possibles	Solution
La rampe tremble .	1. La vis est desserrée ; 2. Le sol sur lequel il est placé est inégal.	1. Vérifiez le serrage des vis à tous les points de fixation et resserrez celles qui sont desserrées. 2. Ajustez la position de la rampe pour vous assurer qu'elle repose sur un sol plat ou qu'un tapis antidérapant est placé à sa base.
La marchepied est mal fixée.	Les vis de fixation ne sont pas serrées ou sont endommagées	1. Serrez les vis avec un tournevis ; 2. Si la vis est endommagée, remplacez-la par une vis présentant les mêmes spécifications.
La surface en bois est moisie	Une exposition prolongée à un environnement humide entraîne une humidité résiduelle	1. Essuyez la zone moisie avec un chiffon sec, puis désinfectez-la avec du vinaigre blanc dilué et enfin séchez-la soigneusement ; 2. Placez la rampe dans un endroit sec et bien aéré pour qu'elle sèche complètement et évite qu'elle ne se réhumidifie.
Le chien ne veut pas l'utiliser	Non adapté à la première utilisation ;	Utilisez des friandises et des jouets pour guider et encourager patiemment le chien.



VEVOR

Upgrade · The Home Creator Way

Sicherheitsrampe für Haustiere aus Holz

PT08

VEVOR | Upgrade
The Home Creator Way

Modell : PT08

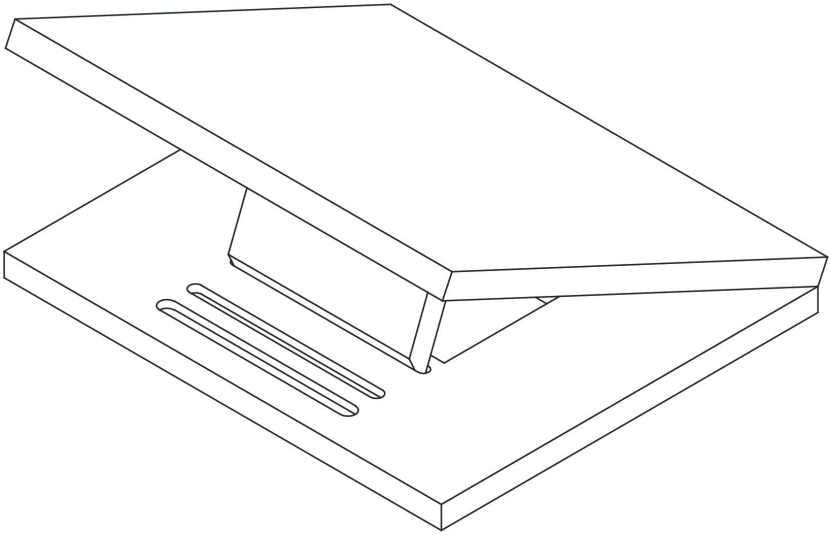

Dies ist die Originalanleitung. Bitte lesen Sie die gesamte Bedienungsanleitung vor der Inbetriebnahme sorgfältig durch. VEVOR behält sich die Auslegung der Bedienungsanleitung vor. Das Aussehen des Produkts kann von dem gelieferten Produkt abweichen. Wir bitten um Verständnis, dass wir Sie nicht erneut über etwaige Technologie- oder

Software-Updates informieren werden .

WARNUNG

⚠ **Warnung – Um das Verletzungsrisiko zu verringern, muss der Benutzer die folgenden Anweisungen lesen: Bitte lesen Sie die Bedienungsanleitung sorgfältig durch.**

⚠ **Das Produkt entspricht den geltenden Normen und Vorschriften. Die Installation dieses Geräts muss allen anwendbaren Vorschriften entsprechen und es darf nur in gut belüfteten Bereichen betrieben werden. Bitte lesen Sie die Bedienungsanleitung vor der Installation und Inbetriebnahme des Geräts.**

⚠ **Dieses Gerät ist nicht für die Verwendung durch Personen (einschließlich Kinder) mit eingeschränkten physischen, sensorischen oder geistigen Fähigkeiten oder mangelnder Erfahrung und Kenntnis bestimmt, es sei denn, sie werden von einer für ihre Sicherheit verantwortlichen Person beaufsichtigt oder in die Verwendung des Geräts eingewiesen.**

⚠ **Kinder dürfen nicht mit dem Gerät spielen.**

⚠ **Bitte bewahren Sie das Produkt ordnungsgemäß auf. Prüfen Sie es vor Gebrauch auf Beschädigungen. Sollte es Beschädigungen aufweisen, verwenden Sie es bitte nicht weiter.**

⚠ **Bitte verwenden Sie das Produkt nur gemäß dem vorgesehenen Verwendungszweck und beachten Sie die möglichen Verletzungen durch unsachgemäße Verwendung.**

⚠ **Nicht geeignet für Umgebungen mit hoher Luftfeuchtigkeit, explosionsgefährdeten Bereichen, Salznebel, sauren oder alkalischen Bedingungen.**

ANWEISUNGEN

Vielen Dank. Vielen Dank für Ihre Entscheidung. Produkt . Bitte lesen Sie alles durch Anweisungen vor Verwendung es.Das Informationen werden helfen Ihnen, das Beste zu erreichen mögliche Ergebnisse.

BITTE NOTIZ! Zeichnungen in diesem Handbücher sind für Illustration nur für Zwecke und In einige Details kann von der tatsächlichen Produkt.

AUFMERKSAMKEIT! Lesen Sie alle Sicherheitswarnungen und alle Anweisungen. Nichtbeachtung der

Warnhinweise und Anweisungen kann zu schwerwiegenden Folgen führen Verletzung oder auch Tod. Der Gerät oder Produkt gebraucht in der Warnung Anweisungen Ist bezogen auf a1s Haustier Sicherheitsrampe .

Das Produkt Ist kein Spielzeug und keine Spielzeugkiste. Tun nicht zulassen Kinder Zu spielen mit Das Artikel. Bitte Ort in einem Position, die Kinder nicht erklimmen können, um zu vermeiden Verletzung aus fallen von einem Höhe.

Anwendbare Objekte

Zulässige Haustiere:

Dieses Produkt eignet sich für Hunde und Katzen jeden Alters. Es ist besonders geeignet für ältere Tiere mit Gelenkverschleiß, Tiere, die sich von einer Operation erholen, Tiere mit eingeschränkter Beweglichkeit aufgrund von Verletzungen, Welpen mit unterentwickelten Knochen, kurzbeinige Hunde mit empfindlicher Wirbelsäule, übergewichtige Tiere und kann Problemen wie durch Springen verursachten Knochenbrüchen, Gelenkverschleiß, Lendenwirbelsäulenverletzungen und Muskelzerrungen bei Haustieren wirksam vorbeugen.

Spezifikationen

Modell	**PT0 8**
Farbe	**Beige**
Pedalmaterial	**Filzstoff**
Produktgröße (mm)	**270*290*150**
Maximale Tragfähigkeit (l b)	**30**

Hinweis: Die Produktdaten können vom tatsächlichen Artikel abweichen. Bitte beachten Sie die Angaben zum tatsächlichen Produkt .

Komponenten

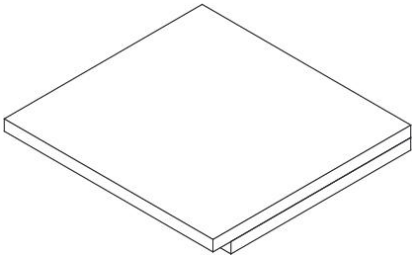	
A*4PCS	

Installationsschritte

1. Nehmen Sie das Rampenprodukt heraus, öffnen Sie die Stützfüße in Pfeilrichtung und befestigen Sie die Stützsäulen an den entsprechenden Schlitzen.

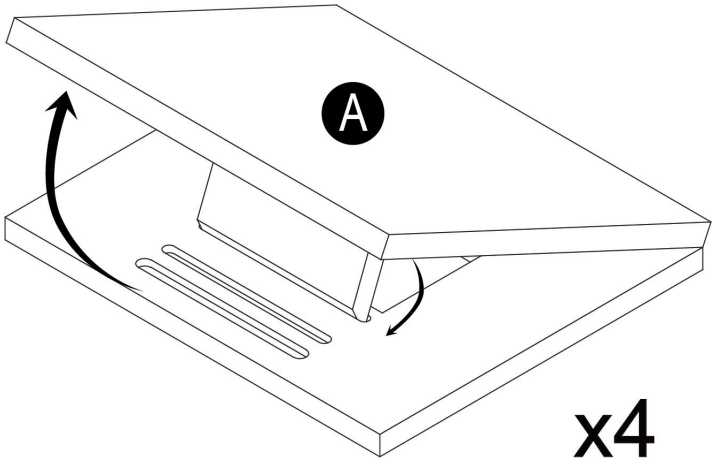

2、Passen Sie die Höhe der Sicherheitsrampe p entsprechend an Die tatsächlich Bedürfnisse.

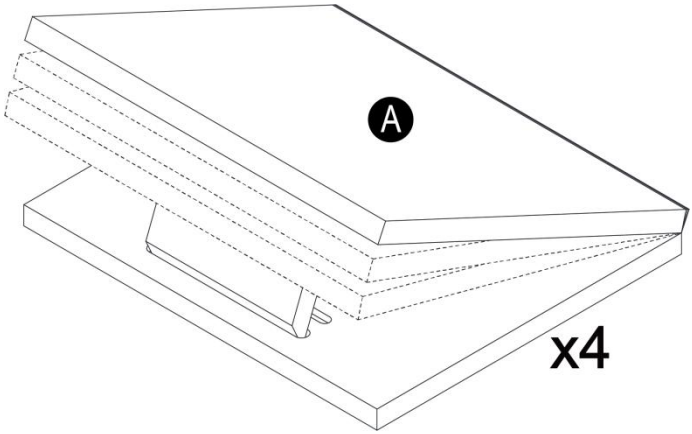

Hinweis: Überprüfen Sie regelmäßig, ob die Schrauben fest sitzen. lose. Falls sie locker sind, ziehen Sie die Schrauben mit einem Schraubendreher fest.

Nutzen Sie einige Tipps

So trainieren Sie Ihren Hund, das Produkt zu benutzen:

Schritt 1: Lassen Sie Ihren Hund das Produkt untersuchen, darauf laufen und es testen. komfortabel.

Schritt 2: Legen Sie die Rampe flach hin und locken Sie Ihren Welpen mit Leckerlis dazu, darauf zu laufen und sich daran zu gewöhnen. dazu.

Schritt 3: Stellen Sie die Rampe auf eine flachere Steigung ein und verwenden Sie Leckerlis, um Ihren Hund zum Begehen der Rampe zu animieren. Ihnen dabei helfen, sich allmählich daran zu gewöhnen.

Schritt 4: Erhöhen Sie die Rampe etwas und verwenden Sie Leckerlis, um Ihren Hund zum Rückweg zu animieren. Vorwärts den Hang hinauf, und zwar so oft wie nötig.

Schritt 5: Heben Sie die Rampe mit dem Wagenheber auf Betthöhe an und stellen Sie sicher, dass sie absolut sicher und fest steht. Sicherheitsseil. Verwenden Sie Leckerlis, um Ihren Hund zu motivieren, die Rampe zum Auf- und Absteigen zu benutzen. Das Bett, immer wieder, bis sie es perfekt beherrschen. Das ist alles, was zum Training gehört, und das Je mehr du übst, desto besser wirst du.

Aufmerksamkeit

1. Platzieren Sie die installierte Haustier-Sicherheitsrampe an der gewünschten Stelle, z. B. neben dem Bett, neben dem Sofa oder neben dem Kofferraum des Autos, und achten Sie darauf, dass die Unterseite der Rampe festen Kontakt zum Boden und die Oberseite festen Kontakt zur höheren Ebene hat, ohne dass diese wackelt.
2. Führen Sie das Haustier langsam den Hang hinauf. Bei der ersten Benutzung kann der Besitzer neben dem Tier bleiben und es mit dessen Lieblingsleckerlis oder -spielzeug unterstützen, damit es sich allmählich an den Hang gewöhnt.
3. Bei der Benutzung von Haustieren sollte der Besitzer aufmerksam sein und verhindern, dass die Tiere den Hang hinauflaufen oder springen, um Unfälle zu vermeiden.
4. Nach Gebrauch kann das Produkt bei Bedarf zusammengefaltet und ordentlich verstaut und anschließend an einem trockenen und gut belüfteten Ort aufbewahrt werden.

Reinigung und Instandhaltung

1. Bei der täglichen Reinigung können Sie die Oberfläche der Rampe und die Antirutschmatte mit einem feuchten Tuch abwischen, um Staub und Flecken zu entfernen.
2. Bei hartnäckigen, schwer zu entfernenden Verschmutzungen auf der Rampe können Sie diese vorsichtig mit einem neutralen Reinigungsmittel abwischen und anschließend mit Wasser abspülen. Verwenden Sie keine stark ätzenden Reinigungsmittel, um das Material der Rampe nicht zu beschädigen.
3. Antirutschmatten sollten regelmäßig gereinigt und umgehend getrocknet werden, um ihre Antirutscheigenschaften zu erhalten.
4. Bei längerer Nichtbenutzung sollte die Rampe sachgemäß gelagert werden. Direkte Sonneneinstrahlung, Regen und starker Druck sind zu vermeiden, um Verformungen oder Beschädigungen vorzubeugen.

Vorsichtsmaßnahmen

1. Diese Haustierrampe hat eine maximale Traglast. Bitte lassen Sie keine

Haustiere oder Gegenstände die Rampe benutzen, die die maximale Traglast überschreiten, um Beschädigungen der Rampe oder Unfälle zu vermeiden .

2. Bei der Installation und Verwendung von Rampen ist auf die Sicherheit der Umgebung zu achten. Es ist zu vermeiden, die Rampen auf instabilen Oberflächen oder in der Nähe von gefährlichen Gegenständen aufzustellen .

3. Wenn Haustiere die Rampe benutzen, sollte der Besitzer versuchen, an ihrer Seite zu bleiben und sie zu beaufsichtigen, insbesondere wenn sie die Rampe zum ersten Mal benutzen oder Schwierigkeiten beim Gehen haben, um Unfälle wie Stürze zu vermeiden .

4. Überprüfen Sie regelmäßig alle Komponenten der Rampe. Sollten lose Verbindungen oder beschädigte Teile festgestellt werden, müssen diese umgehend repariert oder ausgetauscht werden. Benutzen Sie die Rampe erst wieder, nachdem sie repariert wurde .

5. Bitte benutzen Sie die Rampe nicht für andere Zwecke als den Zugang für Haustiere oder für andere Zwecke, um unnötige Schäden oder Gefahren zu vermeiden.

Fehlerbehebung

Häufige Fehler	Mögliche Gründe	Lösung
Die Rampe Es bebt.	1. Die Schraube ist locker ; 2. Der Untergrund, auf dem es steht, ist uneben.	1. Prüfen Sie die Schrauben an allen Verbindungsstellen und ziehen Sie die losen Schrauben fest. 2. Passen Sie die Position der Rampe so an, dass sie auf ebenem Untergrund steht oder dass eine rutschfeste Unterlage darunter gelegt wird.
Das Trittbrett ist locker.	Die Befestigungsschrauben sind nicht festgezogen oder beschädigt.	1. Die Schrauben mit einem Schraubendreher festziehen; 2. Ist die Schraube beschädigt, ersetzen Sie sie

		durch eine Schraube mit passender Spezifikation.
Die Holzoberfläche ist schimmelig	Langfristige Einwirkung einer feuchten Umgebung führt zu Restfeuchtigkeit	1. Wischen Sie die verschimmelte Stelle mit einem trockenen Tuch ab, desinfizieren Sie sie anschließend mit verdünntem Weißweinessig und lassen Sie sie gründlich trocknen . 2. Stellen Sie die Rampe zum Trocknen an einen trockenen und gut belüfteten Ort, damit sie nicht erneut feucht wird.
Der Hund will es nicht benutzen.	Nicht für den Erstgebrauch geeignet;	Nutzen Sie Leckerlis und Spielzeug, um den Hund zu lenken und ihn geduldig zu ermutigen.





VEVOR

Upgrade · The Home Creator Way

rampa di sicurezza in legno per animali domestici

PT08

VEVOR | Upgrade
The Home Creator Way

Modello : PT08

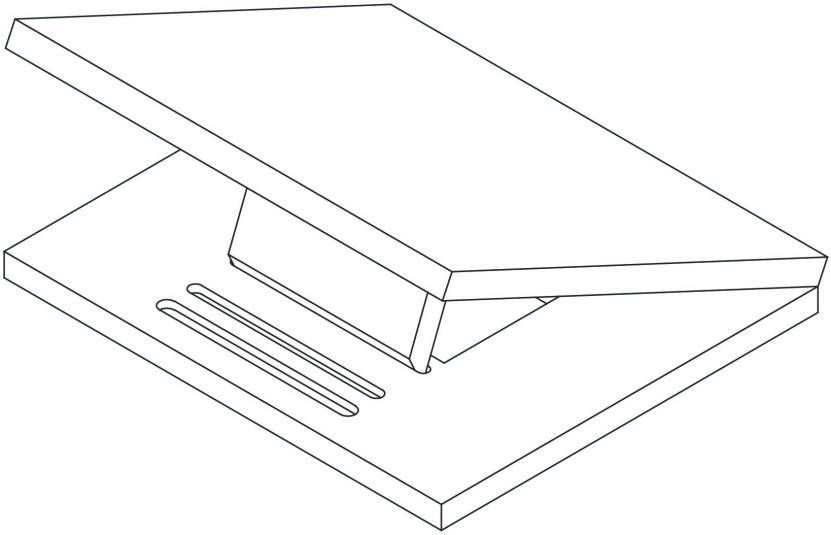

Queste sono le istruzioni originali, si prega di leggere attentamente tutte le istruzioni del manuale prima dell'uso. VEVOR si riserva il diritto di interpretare a proprio piacimento il presente manuale d'uso. L'aspetto del prodotto potrebbe differire leggermente da quello del prodotto ricevuto. Ci scusiamo se non vi informeremo tempestivamente di eventuali

aggiornamenti tecnologici o software del nostro prodotto.

AVVERTIMENTO

⚠ Attenzione: per ridurre il rischio di lesioni, l'utente deve leggere Leggere attentamente il manuale di istruzioni.

⚠ Il prodotto è conforme agli standard e alle normative vigenti. L'installazione di questo dispositivo deve essere conforme a tutte le normative applicabili e il suo utilizzo deve avvenire esclusivamente in aree ben ventilate. Si prega di leggere il manuale d'uso prima di installare e utilizzare l'apparecchiatura.

⚠ Questo apparecchio non è destinato all'uso da parte di persone (compresi i bambini) con ridotte capacità fisiche, sensoriali o mentali, o prive di esperienza e conoscenza, a meno che non siano state supervisionate o istruite sull'uso dell'apparecchio da una persona responsabile della loro sicurezza.

⚠I bambini non devono giocare con l'apparecchio.

⚠ Conservare il prodotto in modo appropriato. Prima dell'uso, verificare che il prodotto non presenti anomalie. In caso di anomalie, interromperne immediatamente l'utilizzo.

⚠ Si prega di utilizzare il prodotto secondo le istruzioni e di prestare attenzione ai potenziali rischi di lesioni derivanti da un uso improprio.

⚠Non adatto ad ambienti con elevata umidità, atmosfere esplosive, nebbia salina, condizioni acide o alcaline.

ISTRUZIONI

Grazie mille molto per aver scelto questo prodotto t. Si prega di leggere tutto il opportunità Prima utilizzando esso.Il le informazioni saranno aiutarti a raggiungere il meglio possibili risultati.

PER FAVORE NOTA! Disegni in questo i manuali sono per illustrazione solo a scopo e In alcuni dettagli potrebbe differire dall'effettivo prodotto.

ATTENZIONE! Leggere tutte le avvertenze di sicurezza e tutte le istruzioni. Mancato rispetto delle

avvertenze e istruzioni può provocare gravi conseguenze infortunio o anche morte. La dispositivo O prodotto usato nell'avvertimento opportunità È riferito a come animale domestico rampa di sicurezza . Questo prodotto È non è un giocattolo né una cassa dei giocattoli. Fare non consentire bambini A giocare con Questo articolo. Per favore posto in un posizione che i bambini non possono scalare per evitare infortunio da cadente da un altezza.

Oggetti applicabili

Animali domestici ammessi:

Questo prodotto è adatto a cani e gatti di tutte le età. È particolarmente indicato per animali anziani con degenerazione articolare, animali in convalescenza dopo un intervento chirurgico e quelli con mobilità ridotta a causa di lesioni, cuccioli con ossa poco sviluppate, cani con zampe corte e colonna vertebrale fragile, animali in sovrappeso o obesi, e può prevenire efficacemente problemi come fratture causate da salti, usura articolare, lesioni alla colonna lombare e stiramenti muscolari negli animali domestici.

Schemi

Modello	**PT0 8**
Colore	**Colore beige**
Materiale del pedale	**Tessuto di feltro**
Dimensioni del prodotto (mm)	**270*290*150**
Capacità di carico massima (lb)	**30**

Nota: i dati del prodotto potrebbero differire dall'articolo reale. Si prega di fare riferimento al prodotto reale per maggiore precisione .

Ingegneria

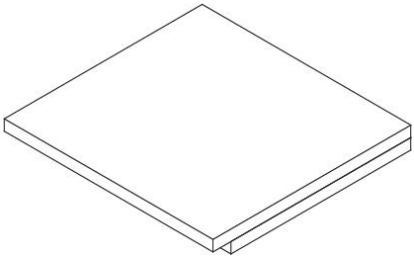	
A*4PCS	

fasi di installazione

1. Estrarre la rampa, aprire i piedini di supporto nella direzione indicata dalle frecce e fissare le colonne di supporto nelle apposite fessure.

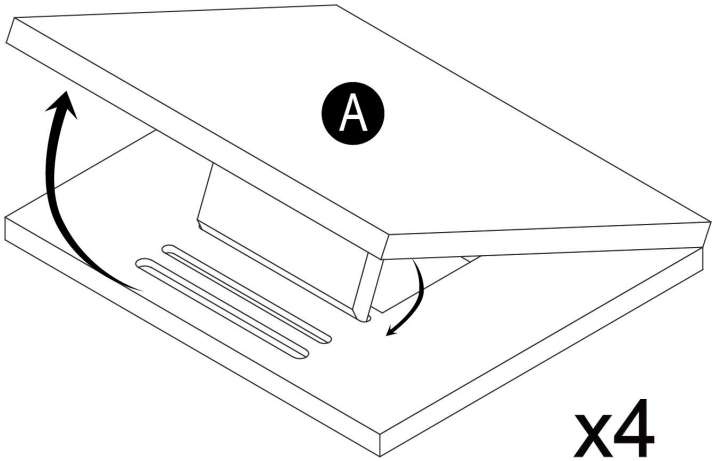

2、Regolare l'altezza della rampa di sicurezza secondo IL orso esigenze.

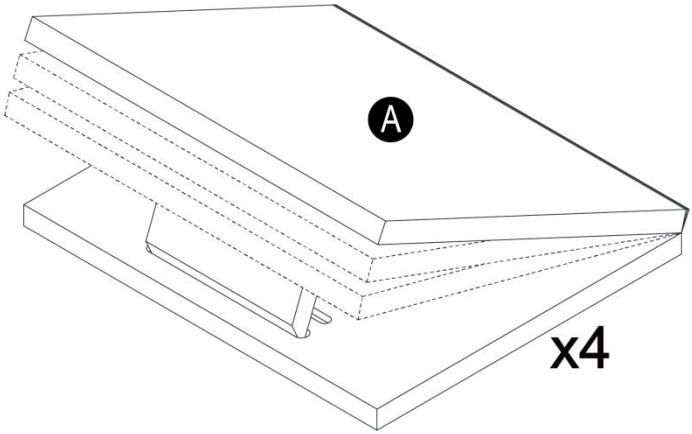

Nota: Verificare periodicamente se le viti sono sciolto. Se sono allentate, stringete le viti con un cacciavite.

Utilizza alcuni suggerimenti

Come addestrare il cane all'uso del prodotto:

Passaggio 1: Lascia che il tuo cane esamini il prodotto, ci cammini sopra e lo prenda comodo.

Passaggio 2: stendi la rampa in piano e invoglia il tuo cucciolo con dei bocconcini a camminarci sopra e ad abituarsi ad esso.

Passaggio 3: Regola la rampa in modo che abbia una pendenza più dolce e usa dei bocconcini per guidare il tuo cane a percorrerla. aiutandoli ad abituarsi gradualmente.

Passaggio 4: alza un po' la rampa e usa dei bocconcini per incoraggiare il tuo cane a tornare indietro e avanti e indietro sul pendio, ripetendo l'operazione tutte le volte necessarie.

Passaggio 5: Sollevare la rampa fino all'altezza del letto, assicurandosi che sia totalmente sicura e stabile con il corda di sicurezza. Usa dei bocconcini per motivare il tuo cane a usare la rampa per salire e scendere. il letto, ripetendo finché non lo inchiodano. Questo è tutto ciò che c'è da sapere sull'addestramento, e il Più ti eserciti, più migliorerai.

Attenzione

1. Posizionare la rampa di sicurezza per animali domestici installata nel luogo desiderato, ad esempio accanto al letto, al divano o al bagagliaio dell'auto, assicurandosi che la parte inferiore della rampa sia a stretto

contatto con il terreno e la parte superiore con una superficie più alta, senza oscillazioni.
2. Guidate lentamente l'animale lungo il pendio. Al primo utilizzo, il proprietario può rimanere accanto all'animale e guidarlo con i suoi snack o giocattoli preferiti, aiutandolo ad abituarsi gradualmente al pendio.
3. Durante l'utilizzo degli animali domestici, il proprietario deve prestare molta attenzione e impedire che gli animali corrano o saltino sul pendio per evitare incidenti.
4. Dopo l'uso, se è necessario riporlo, il prodotto può essere piegato e sistemato ordinatamente, quindi conservato in un luogo asciutto e ben ventilato.

Pulizia e manutenzione

1. Durante la pulizia quotidiana, è possibile pulire la superficie della rampa e il tappetino antiscivolo con un panno umido per rimuovere polvere e macchie.
2. Se la superficie della rampa presenta macchie ostinate difficili da rimuovere, è possibile pulirla delicatamente con un detergente neutro e poi risciacquarla con acqua. Non utilizzare detergenti fortemente corrosivi per evitare di danneggiare il materiale della rampa.
3. I tappetini antiscivolo devono essere puliti regolarmente e asciugati rapidamente per mantenere le loro proprietà antiscivolo.
4. Quando non viene utilizzata per un lungo periodo, la rampa deve essere riposta correttamente, evitando la luce solare diretta, la pioggia e una pressione eccessiva per prevenire deformazioni o danni.

Precauzioni

1. Questa rampa di sicurezza per animali domestici ha un limite di carico massimo. Si prega di non consentire ad animali domestici o oggetti che superino il carico massimo di utilizzare la rampa per evitare danni alla rampa stessa o incidenti.
2. Durante l'installazione e l'utilizzo delle rampe, assicurarsi della sicurezza dell'ambiente circostante ed evitare di posizionarle su superfici

instabili o in prossimità di oggetti pericolosi .
3. Quando gli animali domestici utilizzano la rampa, il proprietario dovrebbe cercare di stargli accanto per sorvegliarli, soprattutto se la usano per la prima volta o se hanno difficoltà a muoversi, per prevenire incidenti come cadute .
4. Ispezionare regolarmente tutti i componenti della rampa. Qualora si riscontrino collegamenti allentati o parti danneggiate, è necessario provvedere tempestivamente alle riparazioni o alle sostituzioni. Non continuare a utilizzare la rampa finché non sarà riparata .
5. Si prega di non utilizzare la rampa per accessi non consentiti agli animali domestici o per altri scopi, al fine di evitare danni o pericoli inutili.

Risoluzione dei problemi

Guasti comuni	Possibili motivi	Soluzione
La rampa Sta tremando.	1. La vite è allentata ; 2. Il terreno su cui è posizionato è irregolare	1. Controlla le viti in tutti i punti di collegamento e stringi quelle allentate. 2. Regolare la posizione della rampa per assicurarsi che sia posizionata su un terreno pianeggiante o che vi sia un tappetino antiscivolo alla base.
La pedana è allentata.	Le viti di fissaggio non sono serrate o sono danneggiate	1. Stringere le viti con un cacciavite; 2. Se la vite è danneggiata, sostituirla con una vite di specifiche corrispondenti.
La superficie in legno è ammuffita	L'esposizione prolungata ad un ambiente umido porta alla formazione di umidità residua.	1. Pulire la zona ammuffita con un panno asciutto, quindi disinfettarla con aceto bianco diluito e infine asciugarla accuratamente ; 2. Spostare la rampa in un luogo asciutto e ben ventilato per farla asciugare ed evitare che si inumidisca di nuovo.
Il cane non vuole usarlo	Non idoneo al primo utilizzo;	Utilizza snack e giocattoli per guidare e incoraggiare pazientemente il cane.



VEVOR

Upgrade · The Home Creator Way

rampa de seguridad de madera para mascotas

PT08

VEVOR | Upgrade
The Home Creator Way

Modelo : PT08

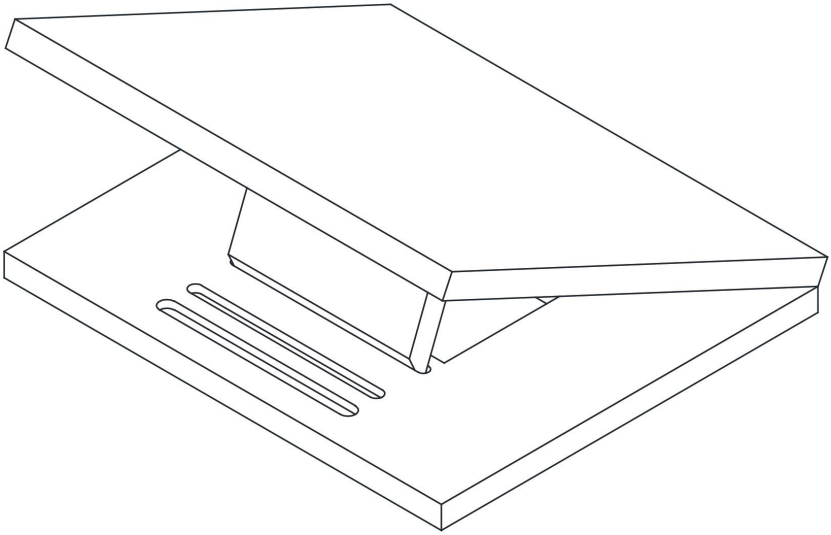

Estas son las instrucciones originales. Lea atentamente todo el manual antes de usar el producto. VEVOR se reserva el derecho de interpretar el manual de usuario. El aspecto del producto puede variar con respecto al que reciba. Le pedimos disculpas si no le informamos nuevamente sobre actualizaciones de tecnología o software.

ADVERTENCIA

⚠ **Advertencia: para reducir el riesgo de lesiones, el usuario debe leer Lea atentamente el manual de instrucciones.**

⚠ **El producto cumple con las normas y regulaciones pertinentes. La instalación de este dispositivo debe cumplir con todas las normativas aplicables y solo debe utilizarse en áreas bien ventiladas. Lea el manual de usuario antes de instalar y utilizar este equipo.**

⚠**Este aparato no está diseñado para ser utilizado por personas (incluidos niños) con capacidades físicas, sensoriales o mentales reducidas, o con falta de experiencia y conocimiento, a menos que una persona responsable de su seguridad les haya supervisado o instruido sobre el uso del aparato.**

⚠**Los niños no deben jugar con el aparato.**

⚠**Por favor, conserve el producto adecuadamente. Compruebe si presenta alguna anomalía antes de usarlo. Si detecta alguna anomalía, deje de usarlo.**

⚠**Utilice el producto de acuerdo con el uso previsto y tenga en cuenta que un uso indebido puede ocasionar lesiones.**

⚠**No apto para entornos con alta humedad, atmósferas explosivas, niebla salina, ni condiciones ácidas o alcalinas.**

INSTRUCCIONES

Muchas gracias muchas gracias por elegir esto producto . Por favor, lea todo instrucciones antes usando eso.El la información será te ayudamos a lograr lo mejor posibles resultados.

POR FAVOR ¡NOTA! Dibujos en este Los manuales son para ilustración únicamente para fines y en algunos detalles puede diferir de la realidad producto.

¡ATENCIÓN! Lea todas las advertencias de seguridad y todas las instrucciones. El incumplimiento de las normas

advertencias e instrucciones puede resultar en graves lesión o incluso La muerte. La dispositivo o producto usado en la advertencia instrucciones es se refería a como mascota rampa de seguridad .

Este producto es No es un juguete ni un baúl de juguetes. Hacer no permitir niños a jugar con este artículo. Por favor lugar en un

posición que los niños no pueden trepar para evitar lesión de descendente de un altura.

Objetos aplicables

Mascotas compatibles:

Este producto es apto para perros y gatos de todas las edades. Es especialmente adecuado para mascotas mayores con degeneración articular, mascotas en recuperación tras una cirugía y aquellas con movilidad reducida debido a lesiones, cachorros con huesos poco desarrollados, perros de patas cortas con columna vertebral frágil, mascotas obesas o con sobrepeso, y puede prevenir eficazmente problemas como fracturas causadas por saltos, desgaste articular, lesiones en la columna lumbar y distensiones musculares en las mascotas.

Presupuesto

Modelo	**PT0 8**
Color	**Color beige**
Material del pedal	**Tela de fieltro**
Tamaño del producto (mm)	**270*290*150**
Capacidad de carga máxima (lb)	**30**

Nota: Los datos del producto pueden diferir del artículo real. Consulte el producto real para obtener información precisa .

Componentes

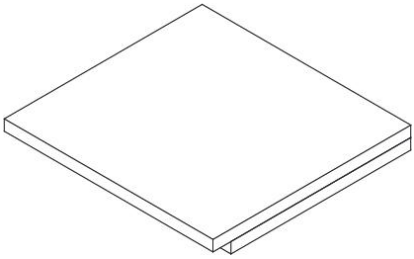	
A*4PCS	

Pasos de instalación

1. Saque el producto de la rampa, abra los pies de soporte en la dirección indicada por las flechas y fije las columnas de soporte en las ranuras correspondientes.

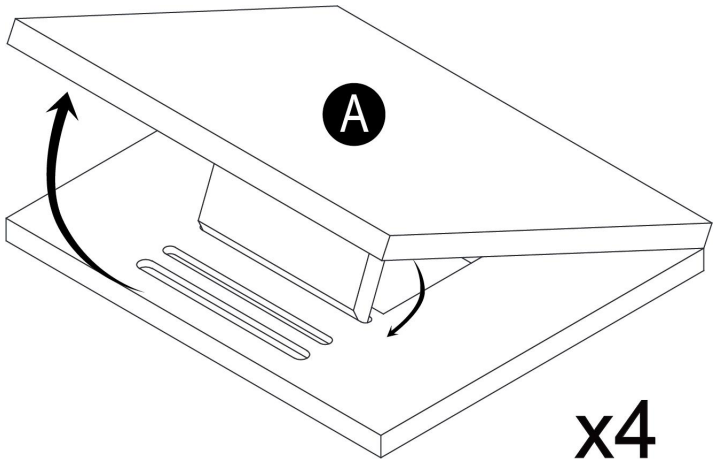

2、Ajuste la altura de la rampa de seguridad según el actual necesidades.

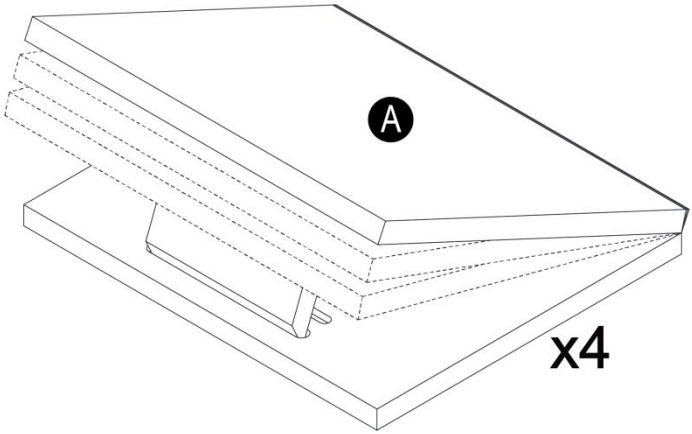

Nota: Compruebe periódicamente si los tornillos están perder.
Si están flojos, apriete los tornillos con un destornillador.

Utilice algunos consejos

Cómo entrenar a tu perro para usar el producto:

Paso 1: Deja que tu perro examine el producto, camine sobre él y lo recoja. cómodo.

Paso 2: Extiende la rampa y anima a tu cachorro con algunas golosinas para que camine sobre ella y se acostumbre. lo.

Paso 3: Ajusta la rampa a una pendiente más suave y usa premios para guiar a tu perro a caminar sobre ella. ayudándoles a acostumbrarse gradualmente.

Paso 4: Levanta un poco la rampa y usa premios para animar a tu perro a caminar hacia atrás y adelante en la pendiente, repitiéndolo tantas veces como sea necesario.

Paso 5: Eleve la rampa hasta la altura de la cama, asegurándose de que esté totalmente segura y firme con el Cuerda de seguridad. Usa premios para motivar a tu perro a usar la rampa para subir y bajar. la cama, repitiendo hasta que lo consigan. Eso es todo lo que hay en el entrenamiento, y el Cuanto más practiques, mejor lo harás.

Atención

1. Coloque la rampa de seguridad para mascotas instalada en el lugar requerido, como al lado de la cama, junto al sofá o junto al maletero del coche, asegurándose de que la parte inferior de la rampa esté en

contacto directo con el suelo y la parte superior esté en contacto directo con el plano más elevado sin que se mueva.
2. Guía a tu mascota lentamente cuesta arriba. La primera vez que la uses, el dueño puede permanecer al lado de tu mascota y guiarla con sus golosinas o juguetes favoritos para que se familiarice gradualmente con la pendiente.
3. Durante el uso de mascotas, el dueño debe prestar mucha atención y evitar que los animales corran o salten en la pendiente para evitar accidentes.
4. Tras su uso, si es necesario guardarlo, el producto se puede doblar y ordenar cuidadosamente, y luego almacenar en un lugar seco y bien ventilado.

Limpieza y mantenimiento

1. Para la limpieza diaria, puede pasar un paño húmedo por la superficie de la rampa y la almohadilla antideslizante para eliminar el polvo y las manchas.
2. Si la superficie de la rampa está manchada con suciedad persistente difícil de limpiar, puede limpiarla suavemente con un limpiador neutro y luego enjuagarla con agua. No utilice limpiadores corrosivos para evitar dañar el material de la rampa.
3. Las alfombrillas antideslizantes deben limpiarse con regularidad y secarse rápidamente para mantener su capacidad antideslizante.
4. Cuando no se utilice durante un período prolongado, la rampa debe almacenarse adecuadamente, evitando la luz solar directa, la lluvia y la presión excesiva para evitar deformaciones o daños.

Precauciones

1. Esta rampa de seguridad para mascotas tiene un límite de carga máximo. Por favor , no permita que mascotas u objetos que excedan la carga máxima utilicen la rampa para evitar daños a la misma o accidentes.
2. Al instalar y utilizar rampas, asegúrese de la seguridad del entorno circundante y evite colocar las rampas sobre superficies inestables o

cerca de objetos peligrosos .
3. Cuando las mascotas utilicen la rampa, el dueño debe intentar permanecer a su lado para vigilarlas, especialmente a aquellas que la utilicen por primera vez o que tengan dificultades para moverse, para prevenir accidentes como caídas .
4. Inspeccione periódicamente todos los componentes de la rampa. Si encuentra conexiones sueltas o piezas dañadas, repárelas o reemplácelas de inmediato. No utilice la rampa hasta que esté reparada.
5. Por favor, no utilice la rampa para el acceso de personas que no sean mascotas ni para otros fines, a fin de evitar daños o peligros innecesarios.

Solución de problemas

Fallos comunes	Posibles razones	Solución
La rampa está temblando.	1. El tornillo está flojo ; 2. El terreno donde está colocado es irregular.	1. Compruebe los tornillos en todos los puntos de conexión y apriete los que estén flojos. 2. Ajuste la posición de la rampa para asegurarse de que esté colocada sobre terreno plano o que se coloque una almohadilla antideslizante en la parte inferior.
El escalón está suelto.	Los tornillos de fijación no están apretados o están dañados.	1. Apriete los tornillos con un destornillador; 2. Si el tornillo está dañado, sustitúyalo por un tornillo de las mismas especificaciones.
La superficie de madera está enmohecida.	La exposición prolongada a un ambiente húmedo produce humedad residual.	1. Limpie la zona con moho con un paño seco, luego desinféctela con vinagre blanco diluido y, finalmente, séquela completamente ; 2. Traslade la rampa a un lugar seco y bien ventilado para que se seque y evitar que vuelva a humedecerse.
El perro no quiere usarlo	No se adapta al primer uso;	Utiliza golosinas y juguetes para guiar y animar pacientemente al perro.



VEVOR

Upgrade · The Home Creator Way

drewniana rampa bezpieczeństwa dla zwierząt

PT08

VEVOR | Upgrade
The Home Creator Way

Model : PT08

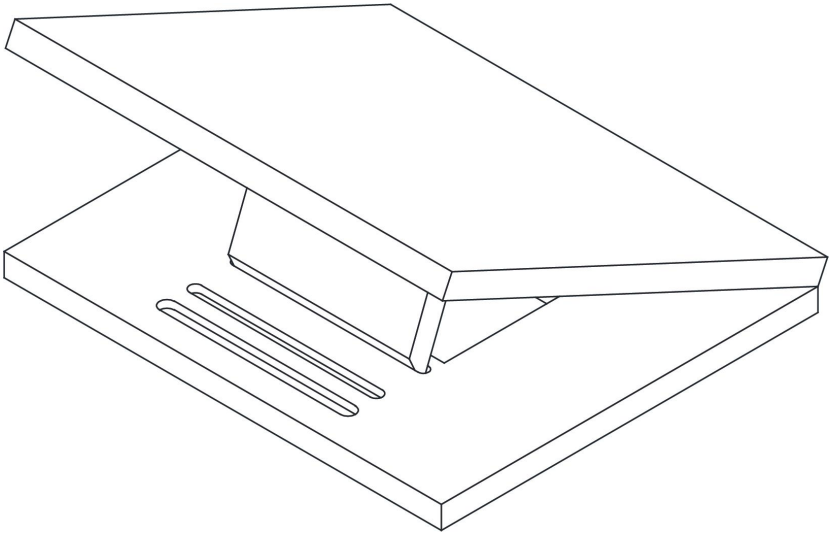

To jest oryginalna instrukcja obsługi. Przed użyciem prosimy o dokładne zapoznanie się z treścią instrukcji. Firma VEVOR zastrzega sobie prawo do jednoznacznej interpretacji niniejszej instrukcji obsługi. Wygląd produktu zależy od stanu, w jakim go otrzymali Państwo. Prosimy o wyrozumiałość, ale nie będziemy Państwa ponownie informować o

aktualizacjach technologicznych lub oprogramowania naszego produktu.

OSTRZEŻENIE

⚠ **Ostrzeżenie – Aby zmniejszyć ryzyko obraże ń , użytkownik musi przeczytać uważnie przeczytaj instrukcję obsługi.**

⚠ **Produkt jest zgodny z odpowiednimi normami i przepisami. Instalacja tego urządzenia musi być zgodna ze wszystkimi obowiązującymi przepisami i powinno być ono użytkowane wyłącznie w dobrze wentylowanych pomieszczeniach. Przed instalacją i użytkowaniem urządzenia należy zapoznać się z instrukcją obsługi.**

⚠**To urządzenie nie jest przeznaczone do użytku przez osoby (w tym dzieci) o ograniczonej sprawności fizycznej, sensorycznej lub umysłowej, a także osoby nieposiadające odpowiedniego doświadczenia lub wiedzy, chyba że znajdują się pod nadzorem osoby odpowiedzialnej za ich bezpieczeństwo lub otrzymały od niej instrukcje dotyczące korzystania z urządzenia.**

⚠**Dzieci nie mogą bawić się urządzeniem.**

⚠**Prosimy o prawidłowe przechowywanie produktu. Przed użyciem należy sprawdzić, czy produkt nie wykazuje oznak nieprawidłowości. W przypadku stwierdzenia nieprawidłowości, należy zaprzestać jego używania.**

⚠ **Używaj produktu zgodnie z jego przeznaczeniem i pamiętaj , że niewłaściwe użycie może spowodować obrażenia.**

⚠ **Nie nadaje się do stosowania w środowiskach o dużej wilgotności, w atmosferach wybuchowych, w rozpylonej solance, w środowisku kwaśnym lub zasadowym.**

INSTRUKCJE

Dziękuję bardzo bardzo dziękuję za wybranie tego produkt t. Proszę przeczytać wszystko instrukcje zanim używając to.To informacje będą pomóc Ci osiągnąć to, co najlepsze możliwe wyniki.

PROSZĘ NOTATKA! Rysunki w tym instrukcje są dla ilustracja wyłącznie w celach i W kilka szczegółów może różnić się od rzeczywistego produkt.

UWAGA! Przeczytaj wszystkie ostrzeżenia dotyczące bezpieczeństwa i instrukcje. Nieprzestrzeganie

ostrzeżenia i instrukcje może spowodować poważne obrażenia lub nawet śmierć. urządzenie Lub produkt używany w ostrzeżeniu instrukcje Jest odniesiono się do jako zwierzę domowe rampa bezpieczeństwa .

Ten produkt Jest nie jest zabawką ani skrzynią na zabawki. Do nie pozwalać dzieci Do grać z Ten przedmiot. Proszę miejsce w pozycja, na którą dzieci nie mogą się wspiąć, aby uniknąć obrażenia z spadający z wysokość.

Obiekty, które można zastosować

Dotyczy zwierząt domowych:

Ten produkt jest odpowiedni dla psów i kotów w każdym wieku. Szczególnie polecany jest starszym zwierzętom ze zwyrodnieniami stawów, zwierzętom w okresie rekonwalescencji po operacji oraz zwierzętom o ograniczonej sprawności ruchowej z powodu urazów, szczeniętom z niedorozwiniętymi kośćmi, psom z krótkimi nogami i delikatnym kręgosłupem, zwierzętom z nadwagą i otyłością. Produkt może skutecznie zapobiegać problemom takim jak złamania spowodowane skakaniem, zwyrodnienia stawów, urazy kręgosłupa lędźwiowego i naciągnięcia mięśni u zwierząt.

Specyfikacje

Model	**PT0 8**
Kolor	**Kolor beżowy**
Materiał pedału	**Filcowa tkanina**
Rozmiar produktu (mm)	**270*290*150**
Maksymalna nośność (fu nty)	**30**

Uwaga: Dane produktu mogą różnić się od rzeczywistego produktu. Aby uzyskać dokładne informacje, należy zapoznać się z rzeczywistym produktem .

Komponenty

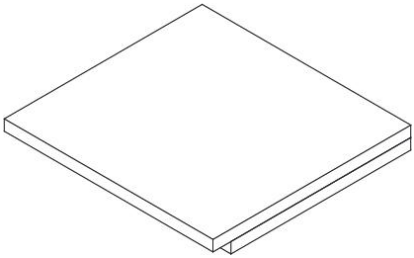	
A*4 SZT.	

Kroki instalacji

1. Wyjmij rampę, otwórz nogi podporowe w kierunku wskazanym strzałkami i zamocuj kolumny podporowe w odpowiednich gniazdach.

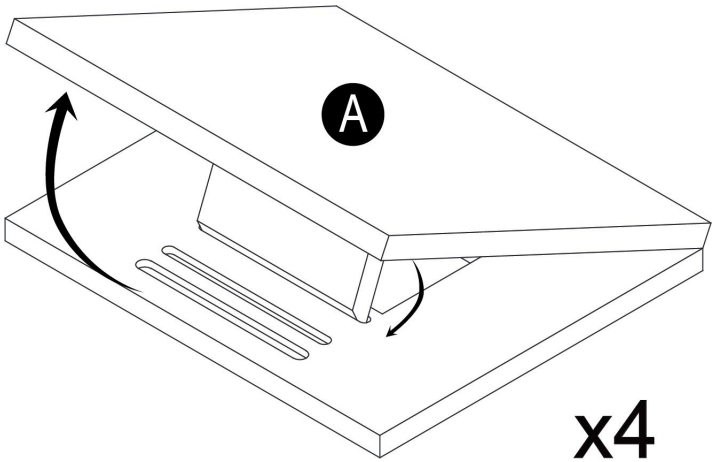

2、Dostosuj wysokość bariery bezpieczeństwa p zgodnie z ten rzeczywisty wymagania.

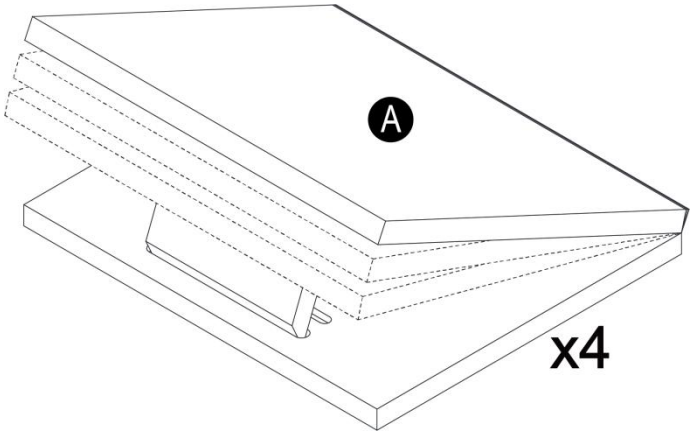

Uwaga: Okresowo sprawdzaj, czy śruby są dokręcone. luźny. Jeżeli są luźne, dokręć śruby śrubokrętem.

Skorzystaj z kilku wskazówek

jak nauczyć psa korzystania z produktu:

Krok 1: Pozwól psu sprawdzić produkt, przejść się po nim i wygodny.

Krok 2: Rozłóż rampę płasko i zachęć psa smakołykami, aby po niej chodził i się przyzwyczaił do tego.

Krok 3: Dostosuj nachylenie rampy do łagodniejszego poziomu i używaj smakołyków, aby pomóc psu po niej chodzić pomagając im stopniowo się do tego przyzwyczaić.

Krok 4: Podnieś nieco rampę i użyj smakołyków, aby zachęcić psa do cofnięcia się i na pochyłości, powtarzając tę czynność tyle razy, ile potrzeba.

Krok 5: Podnieś rampę do wysokości łóżka, upewniając się, że jest całkowicie bezpieczna i zabezpieczona. Lina bezpieczeństwa. Użyj smakołyków, aby zmotywować psa do korzystania z rampy w celu wchodzenia i schodzenia. łóżko, powtarzając, aż w końcu to opanują. To wszystko, jeśli chodzi o szkolenie, i im więcej ćwiczysz, tym lepszy będziesz.

Uwaga

1. Umieść zamontowaną rampę zabezpieczającą dla zwierząt w wymaganym miejscu, na przykład obok łóżka, obok sofy lub obok bagażnika samochodu, upewniając się, że dolna część rampy ściśle

przylega do podłoża, a górna do wyższej płaszczyzny, bez żadnych wstrząsów.
2. Prowadź zwierzę powoli po stoku. Podczas pierwszego użycia, właściciel może stać obok zwierzęcia i podawać mu ulubione przekąski lub zabawki, aby pomóc mu stopniowo oswoić się ze stokiem.
3. Podczas korzystania ze zwierząt domowych właściciel powinien zachować szczególną ostrożność i nie dopuścić, aby zwierzęta biegały lub skakały po stoku, aby uniknąć wypadków.
4. Po użyciu, jeśli zajdzie potrzeba przechowywania, produkt można złożyć i starannie ułożyć, a następnie przechowywać w suchym i dobrze wentylowanym miejscu.

Czyszczenie i konserwacja

1. Podczas codziennego czyszczenia powierzchnię rampy i podkładkę antypoślizgową można przetrzeć wilgotną ściereczką, aby usunąć kurz i plamy z powierzchni.
2. Jeśli powierzchnia rampy jest zabrudzona uporczywym, trudnym do usunięcia brudem, można delikatnie przetrzeć ją neutralnym środkiem czyszczącym, a następnie spłukać czystą wodą. Nie należy używać silnie żrących środków czyszczących, aby uniknąć uszkodzenia materiału rampy.
3. Aby zachować właściwości antypoślizgowe, MATĘ antypoślizgową należy regularnie czyścić i szybko suszyć.
4. Jeśli rampa nie będzie używana przez dłuższy czas, należy ją odpowiednio przechowywać, chroniąc przed bezpośrednim działaniem promieni słonecznych, deszczu i dużym naciskiem, aby zapobiec jej odkształceniu lub uszkodzeniu.

Środki ostrożności

1. Ta rampa bezpieczeństwa dla zwierząt ma limit maksymalnego obciążenia. Prosimy nie pozwalać zwierzętom ani przedmiotom przekraczającym maksymalne obciążenie na rampie , aby uniknąć uszkodzenia rampy lub wypadków.

2. Podczas montażu i użytkowania ramp należy zadbać o bezpieczeństwo otoczenia oraz unikać umieszczania ramp na niestabilnych powierzchniach lub w pobliżu niebezpiecznych przedmiotów .
3. Kiedy zwierzęta korzystają z rampy, właściciel powinien starać się być przy nich, aby mieć na nie oko, zwłaszcza jeśli korzystają z niej po raz pierwszy lub mają trudności z poruszaniem się, aby zapobiec wypadkom, takim jak upadki .
4. Regularnie sprawdzaj wszystkie elementy rampy. W przypadku stwierdzenia luźnych połączeń lub uszkodzonych części należy dokonać terminowej naprawy lub wymiany. Nie należy kontynuować użytkowania rampy do czasu jej naprawy .
5. Aby uniknąć niepotrzebnych uszkodzeń lub niebezpieczeństwa, nie należy używać rampy w celach innych niż dostęp dla zwierząt ani w innych celach.

Rozwiązywanie problemów

Typowe usterki	Możliwe przyczyny	Rozwiązanie
Rampa trzęsie się .	1. Śruba jest luźna ; 2. Podłoże, na którym jest umieszczony, jest nierówne	1. Sprawdź śruby we wszystkich punktach połączeń i dokręć te, które są luźne. 2. Dostosuj położenie rampy , aby upewnić się, że jest umieszczona na płaskim podłożu lub że na dole znajduje się podkładka antypoślizgowa.
Stopień jest luźny.	Śruby mocujące nie są dokręcone lub są uszkodzone	1. Dokręć śruby za pomocą śrubokręta; 2. Jeśli śruba jest uszkodzona, wymień ją na śrubę o odpowiedniej specyfikacji
Drewniana powierzchnia jest spleśniała	Długotrwałe narażenie na wilgotne środowisko prowadzi do gromadzenia się	1. Przetrzyj obszar pokryty pleśnią suchą szmatką, następnie zdezynfekuj go rozcieńczonym białym octem i na koniec dokładnie osusz . 2. Przenieś rampę w suche i dobrze wentylowane miejsce, aby

	wilgoci	wyschła i nie dopuścić do jej ponownego zawilgocenia.
Pies nie chce tego używać	Nieprzystosowane do pierwszego użycia;	Używaj przekąsek i zabawek, aby cierpliwie zachęcać psa i pomagać mu w nauce.



VEVOR

Upgrade · The Home Creator Way

houten veiligheidshelling voor huisdieren

PT08

VEVOR | Upgrade
The Home Creator Way

Model : PT08

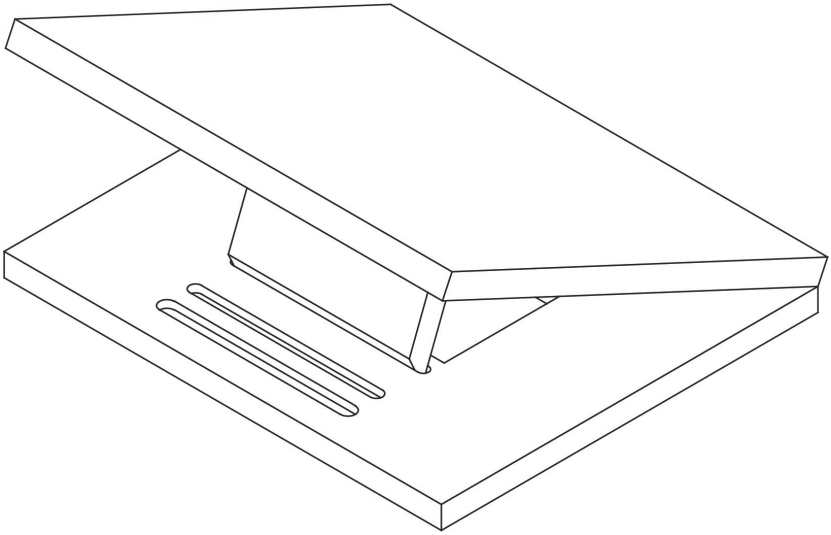

Dit is de originele handleiding. Lees alle instructies in de handleiding zorgvuldig door voordat u het product in gebruik neemt. VEVOR behoudt zich het recht voor om de gebruikershandleiding anders te interpreteren. Het uiterlijk van het product kan afwijken van het product dat u ontvangt. Wij zullen u niet opnieuw informeren over eventuele technologische of

software-updates voor ons product.

WAARSCHUWING

⚠ **Waarschuwing: Om het risico op letsel te verminderen, moet de gebruiker dit lezen. Lees de gebruiksaanwijzing aandachtig door.**

⚠ **Het product voldoet aan de relevante normen en voorschriften. De installatie van dit apparaat moet voldoen aan alle geldende voorschriften en het mag alleen worden gebruikt in goed geventileerde ruimtes. Lees de gebruikershandleiding voordat u dit apparaat installeert en gebruikt.**

⚠ **Dit apparaat is niet bedoeld voor gebruik door personen (inclusief kinderen) met beperkte fysieke, zintuiglijke of mentale vermogens, of gebrek aan ervaring en kennis, tenzij zij onder toezicht staan van een persoon die verantwoordelijk is voor hun veiligheid en instructies hebben gekregen over het gebruik van het apparaat.**

⚠ **Kinderen mogen niet met het apparaat spelen.**

⚠ **Bewaar het product op de juiste manier. Controleer vóór gebruik of het product niet defect is. Stop het gebruik als er een defect is.**

⚠ **Gebruik het product volgens het beoogde doel en houd rekening met mogelijk letsel door verkeerd gebruik.**

⚠ **Niet geschikt voor omgevingen met een hoge luchtvochtigheid, explosieve atmosferen, zoutnevel, zure of alkalische omstandigheden.**

INSTRUCTIES

Hartelijk dank. Hartelijk dank voor uw keuze hiervoor. product . Lees alstublieft alles instructies voor gebruik het. De informatie zal helpen u het beste te bereiken mogelijke resultaten.

ALSJEBLIEFT OPMERKING! Tekeningen in dit handleidingen zijn voor illustratie uitsluitend voor deze doeleinden en in enkele details kan afwijken van de werkelijke product.

AANDACHT! Lees alle veiligheidswaarschuwingen en alle instructies. Het niet opvolgen van de

waarschuwingen en instructies kan leiden tot ernstige blessure of zelfs de dood. De apparaat of product gebruikt in de waarschuwing instructies is waarnaar verwezen wordt a1s huisdier veiligheidshelling .

Dit product is Geen speelgoed of speelgoedkist. Doen niet toestaan kinderen naar toneelstuk met dit item. Alsjeblieft plaats in een een plek waar kinderen niet op kunnen klimmen om te voorkomen dat ze eraf vallen. blessure van vallen van een hoogte.

Toepasselijke objecten

Toepasselijke huisdieren:

Dit product is geschikt voor honden en katten van alle leeftijden. Het is met name geschikt voor oudere huisdieren met gewrichtsdegeneratie, huisdieren die herstellen van een operatie en huisdieren met beperkte mobiliteit als gevolg van verwondingen, puppy's met onderontwikkelde botten, kortbenige honden met een fragiele ruggengraat, huisdieren met overgewicht en obesitas. Het kan effectief problemen voorkomen zoals botbreuken door springen, gewrichtsslijtage, rugletsel en spierverrekkingen bij huisdieren.

Specificaties

Model	**PT0 8**
Kleur	**Beige kleur**
Pedaalmateriaal	**Viltstof**
Productafmetingen (mm)	**270*290*150**
Maximale draagkracht (lb)	**30**

Let op: Productgegevens kunnen afwijken van het daadwerkelijke artikel. Raadpleeg het daadwerkelijke product voor de meest accurate informatie .

Onderdelen

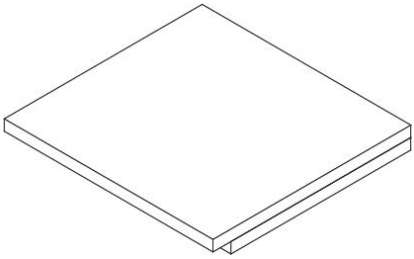	
A*4PCS	

Installatiestappen

1. Haal het hellingproduct eruit, open de steunpoten in de richting die door de pijlen wordt aangegeven en bevestig de steunpilaren in de bijbehorende sleuven.

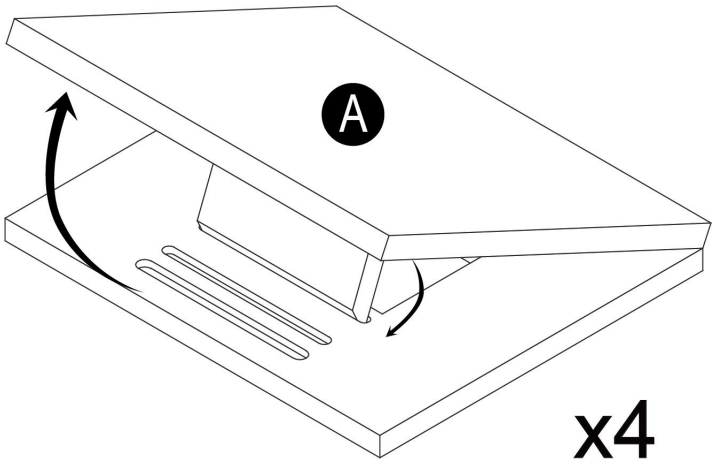

2、Stel de hoogte van de veiligheidshelling p in volgens de werkelijke behoeften.

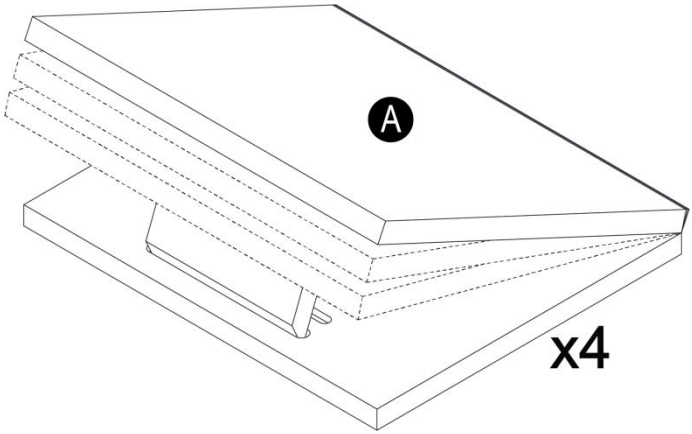

Opmerking: Controleer regelmatig of de schroeven goed vastzitten. loszittend. Als ze loszitten, draai ze dan vast met een schroevendraaier.

Gebruik enkele tips

Hoe train je je hond om het product te gebruiken?

Stap 1: Laat je hond het product bekijken, eroverheen lopen en het aanraken. comfortabel.

Stap 2: Leg de hellingbaan plat neer en lok je pup met wat snoepjes om erop te lopen en eraan te wennen. eraan.

Stap 3: Stel de hellingshoek van de hellingbaan in op een minder steile helling en gebruik snoepjes om je hond aan te moedigen eroverheen te lopen. hen er geleidelijk aan aan te laten wennen.

Stap 4: Verhoog de helling een beetje en gebruik snoepjes om je hond aan te moedigen terug te lopen. Ga de helling op en herhaal dit zo vaak als nodig is.

Stap 5: Krik de hellingbaan omhoog tot bedhoogte en zorg ervoor dat deze volledig veilig en stevig staat. Veiligheidstouw. Gebruik snoepjes om je hond te motiveren de hellingbaan te gebruiken om naar boven en beneden te gaan. Het bed, en dat herhalen ze net zo lang tot ze het onder de knie hebben. Dat is alles wat er bij de training komt kijken, en de Hoe meer je oefent, hoe beter je wordt.

Aandacht

1. Plaats de geïnstalleerde huisdierhelling op de gewenste plek, bijvoorbeeld naast het bed, naast de bank of naast de kofferbak van de auto. Zorg ervoor dat de onderkant van de helling goed contact maakt met de grond en de bovenkant goed contact maakt met een hoger oppervlak, zonder te wiebelen.
2. Leid het huisdier langzaam de helling op. Bij het eerste gebruik kan de eigenaar bij het huisdier blijven en het begeleiden met favoriete snacks of speeltjes, zodat het dier geleidelijk aan de helling went.
3. Wanneer huisdieren worden meegenomen, moet de eigenaar goed opletten en voorkomen dat de dieren op de helling rennen of springen om ongelukken te voorkomen.
4. Na gebruik kan het product, indien nodig, worden opgevouwen en netjes worden opgeborgen op een droge en goed geventileerde plaats.

Reiniging en onderhoud

1. Bij de dagelijkse schoonmaak kunt u het oppervlak van de hellingbaan en de antislipmat afvegen met een vochtige doek om stof en vlekken te verwijderen.
2. Als het oppervlak van de hellingbaan is bevlekt met hardnekkig vuil dat moeilijk te verwijderen is, kunt u het voorzichtig afvegen met een neutraal reinigingsmiddel en vervolgens afspoelen met water. Gebruik geen sterk bijtende reinigingsmiddelen om beschadiging van het materiaal van de hellingbaan te voorkomen.
3. Antislipmatten moeten regelmatig worden schoongemaakt en direct worden gedroogd om hun antislipwerking te behouden.
4. Wanneer de hellingbaan langere tijd niet in gebruik is, moet deze op de juiste manier worden opgeborgen, uit de buurt van direct zonlicht, regen en zware druk, om vervorming of beschadiging te voorkomen.

Voorzorgsmaatregelen

1. Deze huisdierhelling heeft een maximale belasting. Laat geen huisdieren of voorwerpen die de maximale belasting overschrijden de helling gebruiken om schade aan de helling of ongelukken te voorkomen .

2. Zorg bij het installeren en gebruiken van hellingbanen voor de veiligheid van de omgeving en plaats de hellingbanen niet op instabiele ondergronden of in de buurt van gevaarlijke voorwerpen.
3. Wanneer huisdieren de hellingbaan gebruiken, moet de eigenaar proberen in de buurt te blijven om toezicht te houden, vooral bij dieren die de hellingbaan voor het eerst gebruiken of moeite hebben met bewegen, om ongelukken zoals vallen te voorkomen .
4. Controleer regelmatig alle onderdelen van de hellingbaan. Als u losse verbindingen of beschadigde onderdelen aantreft, moeten deze tijdig worden gerepareerd of vervangen. Gebruik de hellingbaan niet verder totdat deze is gerepareerd.
5. Gebruik de hellingbaan alstublieft niet voor andere doeleinden dan die voor huisdieren, om onnodige schade of gevaar te voorkomen.

Probleemoplossing

Veelvoorkomende fouten	Mogelijke redenen	Oplossing
De helling Het trilt.	1. De schroef zit los ; 2. De ondergrond waarop het geplaatst is, is oneffen.	1. Controleer alle schroeven bij de verbindingspunten en draai de losse schroeven vast. 2. Pas de positie van de hellingbaan aan zodat deze op een vlakke ondergrond staat of dat er een antislipmat op de bodem is geplaatst.
De treeplank zit los.	De bevestigingsschroeven zijn niet vastgedraaid of beschadigd.	1. Draai de schroeven vast met een schroevendraaier; 2. Als de schroef beschadigd is, vervang deze dan door een schroef met dezelfde specificaties.

Het houten oppervlak is beschimmeld.	Langdurige blootstelling aan een vochtige omgeving leidt tot restvocht.	1. Veeg het beschimmelde gedeelte af met een droge doek, desinfecteer het vervolgens met verdunde witte azijn en droog het daarna grondig af ; 2. Verplaats de hellingbaan naar een droge en goed geventileerde plaats om te drogen en te voorkomen dat deze opnieuw vochtig wordt.
De hond wil het niet gebruiken.	Niet geschikt voor het eerste gebruik;	Gebruik snacks en speeltjes om de hond te begeleiden en geduldig aan te moedigen.



VEVOR

Upgrade · The Home Creator Way

säkerhetsramp i trä för husdjur

PT08

VEVOR | Upgrade
The Home Creator Way

Modell : PT08

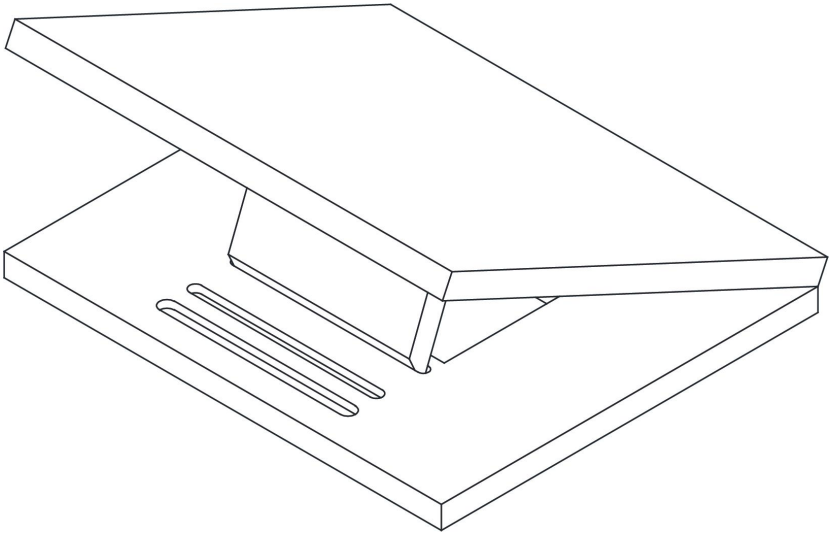

Detta är originalinstruktionerna, vänligen läs alla instruktioner noggrant innan du använder produkten. VEVOR förbehåller sig en tydlig tolkning av vår användarmanual. Produktens utseende ska vara beroende av den produkt du mottagit. Vi ber om ursäkt för att vi inte kommer att informera dig igen om det finns några teknik- eller programuppdateringar för vår

produkt.

VARNING

⚠ **Varning – För att minska risken för skador måste användaren läsa bruksanvisningen noggrant.**

⚠ **Produkten uppfyller relevanta standarder och föreskrifter. Installationen av denna enhet måste uppfylla alla tillämpliga föreskrifter och den bör endast användas i välventilerade utrymmen. Läs användarmanualen innan du installerar och använder denna utrustning.**

⚠ **Denna apparat är inte avsedd att användas av personer (inklusive barn) med nedsatt fysisk, sensorisk eller mental förmåga, eller bristande erfarenhet och kunskap, såvida de inte har övervakats eller fått instruktioner om användningen av apparaten av en person som ansvarar för deras säkerhet.**

⚠ **Barn får inte leka med apparaten.**

⚠ **Förvara produkten ordentligt. Kontrollera om produkten är avvikande före användning. Om den är avvikande, sluta använda den.**

⚠ **Använd produkten enligt avsett ändamål och varna för potentiella skador vid felaktig användning.**

⚠ **Ej lämplig för miljöer med hög luftfuktighet, explosiv atmosfär, saltdimma, sura eller alkaliska förhållanden.**

INSTRUKTIONER

Tack så mycket mycket för att du valde detta produkt Läs alla instruktioner före använder det.Den informationen kommer hjälpa dig att uppnå det bästa möjliga resultat.

BEHAGA NOTERA! Ritningar i detta manualen är för illustration endast ändamål och i några detaljer kan skilja sig från den faktiska produkt.

UPPMÄRKSAMHET! Läs alla säkerhetsvarningar och all instruktioner. Underlåtenhet att följa

varningar och instruktioner kan resultera i allvarliga skada eller till och med döden. Den anordning eller produkt begagnad i varningen instruktioner är hänvisad till som ett husdjur säkerhetsramp .

Detta produkt är inte en leksak eller en leksakslåda. Do inte tillåta barn till spela med detta punkt. Behaga plats i en position som barn inte kan klättra upp för att undvika skada från fallande från en höjd.

Tillämpliga objekt

Tillämpliga husdjur:

Denna produkt är lämplig för hundar och katter i alla åldrar. Den är särskilt lämplig för äldre husdjur med ledslitningar, husdjur som återhämtar sig från operationer och de med begränsad rörlighet på grund av skador, valpar med underutvecklade ben, kortbenta hundar med sköra ryggar, överviktiga och feta husdjur, och kan effektivt förebygga problem som frakturer orsakade av hoppning, ledslitage, ländryggsskador och muskelsträckningar hos husdjur.

Specifikationer

Modell	**PT0 8**
Färg	**Beige färg**
Pedalmaterial	**Filtduk**
Produktstorlek (mm)	**270*290*150**
Maximal bärförmåga (lb)	**30**

Obs: Produktdata kan skilja sig från den faktiska artikeln. Se den faktiska produkten för noggrannhet .

Komponenter

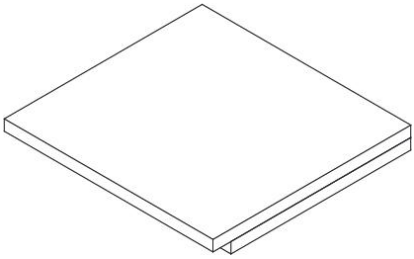	
4 st	

Installationssteg

1. Ta ut rampprodukten, öppna stödfötterna i pilarnas riktning och fäst stödpelarna i motsvarande spår.

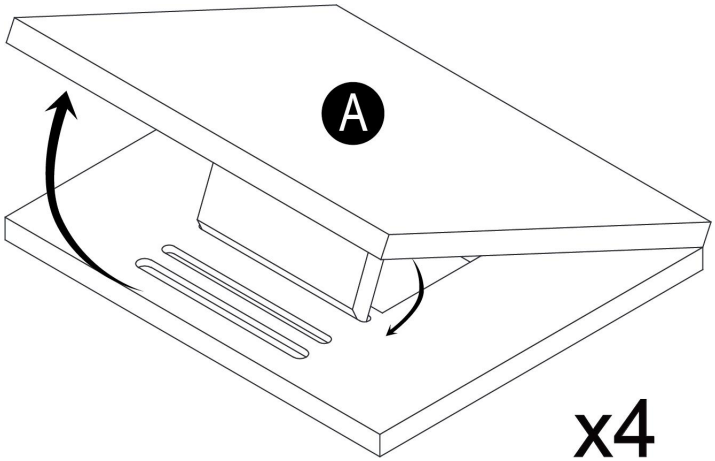

2、Justera höjden på säkerhetskolv p enligt de faktisk behov.

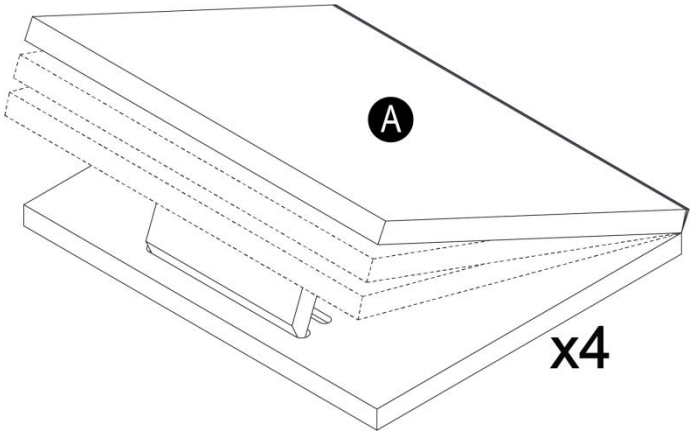

Obs: Kontrollera regelbundet om skruvarna är lösa. Om de är lösa, dra åt skruvarna med en skruvmejsel.

Använd några tips

hur du tränar din hund att använda produkten:

Steg 1: Låt din hund kolla på produkten, gå på den och få bekväm.

Steg 2: Lägg rampen platt och locka din valp med lite godis så att den kan gå på den och vänja sig till det.

Steg 3: Justera rampen till en svagare lutning och använd godis för att vägleda din hund att gå på den hjälpa dem att gradvis vänja sig vid det.

Steg 4: Höj rampen lite och använd godis för att uppmuntra din hund att gå tillbaka och framåt i sluttningen, gör det så många gånger som behövs.

Steg 5: Lyft upp rampen till sänghöjd och se till att den är helt säker och säkrad med säkerhetsrepet. Använd godis för att motivera din hund att använda rampen för att gå upp och ner sängen, och upprepar tills de lyckas. Det är allt som behövs för träningen, och ju mer du övar, desto bättre blir du.

Uppmärksamhet

1. Placera den installerade säkerhetsrampen för husdjur på önskad plats, till exempel bredvid sängen, bredvid soffan eller bredvid bilens bagageutrymme. Se till att rampens nederkant har nära kontakt med marken och den övre delen har nära kontakt med det högre planet utan att skaka.
2. Led husdjuret långsamt uppför sluttningen. När du använder den för

första gången kan ägaren stå vid husdjurets sida och vägleda det med husdjurets favoritsnacks eller leksaker för att hjälpa husdjuret att gradvis vänja sig vid sluttningen.
3. Vid användning av husdjur bör ägaren vara noga uppmärksam och förhindra att husdjuren springer eller hoppar i sluttningen för att undvika olyckor.
4. Efter användning, om förvaring behövs, kan produkten vikas ihop och prydligt arrangeras och sedan förvaras på en torr och välventilerad plats.

Rengöring och underhåll

1. Vid daglig rengöring kan du torka av rampens och halkskyddets yta med en fuktig trasa för att ta bort damm och fläckar på ytan.
2. Om rampens yta är fläckad med envis smuts som är svår att rengöra kan du försiktigt torka av den med ett neutralt rengöringsmedel och sedan skölja rent med vatten. Använd inte starkt frätande rengöringsmedel för att undvika att skada rampens material.
3. Halkfria mattor bör rengöras regelbundet och torkas omedelbart för att bibehålla sin halkfria prestanda.
4. När rampen inte används under en längre tid bör den förvaras korrekt. Undvik direkt solljus, regn och hårt tryck för att förhindra deformation eller skador.

Försiktighetsåtgärder

1. Denna husdjursramp har en maximal belastningsgräns. Låt inte husdjur eller föremål som överskrider den maximala belastningen använda rampen för att undvika skador på rampen eller olyckor .
2. Vid installation och användning av ramper, säkerställ omgivningens säkerhet och undvik att placera ramperna på instabila ytor eller nära farliga föremål .
3. När husdjur använder rampen bör ägaren försöka hålla sig bredvid dem och hålla koll på dem, särskilt de som använder den för första gången eller har svårt att röra sig, för att förhindra olyckor som fall .
4. Kontrollera regelbundet alla komponenter på rampen. Om lösa

anslutningar eller skadade delar upptäcks bör reparationer eller utbyten utföras i tid. Fortsätt inte att använda rampen förrän den är reparerad .
5. Använd inte rampen för andra ändamål än för husdjur, för att undvika onödiga skador eller fara.

Felsökning

Vanliga fel	Möjliga orsaker	Lösning
Rampen skakar .	1. Skruven är lös ; 2. Marken där den är placerad är ojämn	1. Kontrollera skruvarna vid alla anslutningspunkter och dra åt de lösa. 2. rampens position så att den är placerad på plan mark eller så att en halkfri matta placeras i botten.
Stegbrädan är lös.	Fästskruvarna är inte åtdragna eller skadade	1. Dra åt skruvarna med en skruvmejsel; 2. Om skruven är skadad, byt ut den mot en skruv med motsvarande specifikation.
Träytan är möglig	Långvarig exponering för en fuktig miljö leder till kvarvarande fukt	1. Torka av det mögliga området med en torr trasa, desinficera det sedan med utspädd vit vinäger och torka det slutligen noggrant . 2. Flytta rampen till en torr och välventilerad plats för att torka och förhindra att den blir fuktig igen.
Hunden vill inte använda den	Inte anpassad för första användningen;	Använd snacks och leksaker för att vägleda och tålmodigt uppmuntra hunden.

