VEVOR

Upgrade · The Home Creator Way

Drop slot safe

MODEL:SS-TBG762

VEVOR | Upgrade
The Home Creator Way

MODEL:SS-TBG762

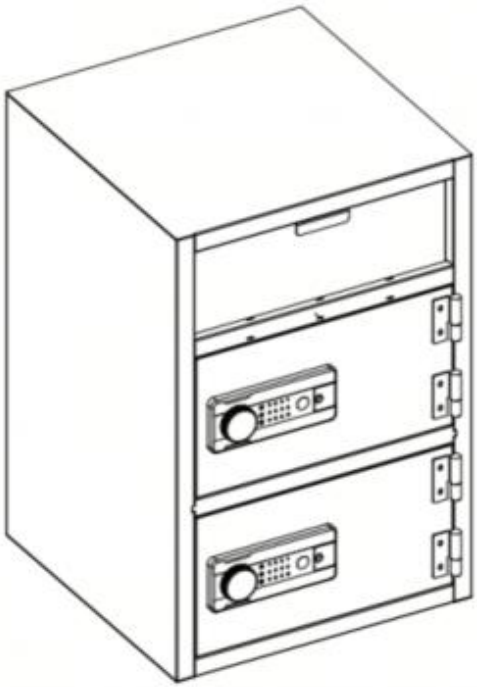

This is the original instruction, please read all manual instructions carefully before operating. VEVOR reserves a clear interpretation of our user manual. The appearance of the product shall be subject to the product you received. Please forgive us that we won't inform you again if there are any technology or software updates on our product.

	Warning-To reduce the risk of injury, user must read instructions manual carefully.
	Compliance is a CE security certification.
	**CORRECT DISPOSAL** This product is subject to the provision of European Directive 2012/ 19/EC. The symbol showing a wheelie bin crossed through indicates that the product requires separate refuse collection in the European Union. This applies to the product and all accessories marked with this symbol. Products marked as such may not be discarded with normal domestic waste, but must be taken to a collection point for recycling electrical and electronic devices.
	FCC Information: CAUTION: Changes or modifications not expressly approved by the party responsible for compliance could void the user's authority to operate the equipment! This device complies with Part 15 of the FCC Rules. Operation is subject to the following two conditions: This product may cause harmful interference. 2)This product must accept any interference received, including interference that may cause undesired operation. WARNING: Changes or modifications to this product not expressly approved by the party.responsible for compliance could void the user's authority to operate the product. Note: This product has been tested and found to comply with the limits for a Class B digital device pursuant to Part 15 of the FCC Rules, These limits are designed to provide reasonable protection against harmful interference in a residential installation. This product generates, uses and can radiate radio frequency energy, and if not installed and used in accordance with the instructions, may cause harmful interference to radio

	communications. However, there is no guarantee that interference will not occur in a particular installation. If this product does cause harmful interference to radio or television reception,which can be determined by turning the product off and on, the user is encouraged to try to correct the interference by one or more of the following measures. • Reorient or relocate the receiving antenna. • Increase the distance between the product and receiver. • Connect the product to an outlet on a circuit different from that to which the receiver is connected. • Consult the dealer or an experienced radio/TV technician for assistance.

WARNING & Precautions

WARNING:

Read this material before using this product. Failure to do so may result in serious injury.

Assembly precautions

1. Warning-To reduce the risk of injury, user must read instructions manual carefully.
2. The product complies with relevant standards and regulations.Installation of this device must comply with all applicable regulations, and it should only be operated in well-ventilated areas. Please read the user manual before installing and using this equipment.
3. This appliance is not intended for use by persons (including children) with reduced physical, sensory or mental capabilities, or lack of experience and knowledge, unless they have been given supervision or instruction concerning use of the appliance by a person responsible for their safety.
4. Children shall not play with the appliance.
5. This appliance shall not be used by children. Keep the appliance out of reach of children.
6. Assemble only according to these instructions. Improper assembly may create hazards.
7. Wear ANSI-approved safety goggles and heavy-duty work gloves during assembly.
8. Keep the assembly area clean and well-lit.
9. Keep bystanders out of the area during assembly.
10. Do not assemble if tired or when under the influence of alcohol, drugs or medication.
11. The product capabilities apply to properly and completely assembled products only.

12. Assemble on a flat, level, hard and smooth surface capable of safely supporting the drop slot safe.

13. If possible, you can use power tools to make assembly easier.

14. This appliance is intended to be used in household and similar applications such as:

– Store important personal documents at home.

– Keep valuables in office premises.

– Protect cash in retail shops.

(Operating temperature range----Celsius (°C): -10°C ~ 40°C.

Fahrenheit (°F): 14°F ~ 104°F.)

15. Please properly keep product. Check whether the product is abnormal before use. If it is abnormal, please stop using it.

16. Please use the product according to the intended use, warn of potential injury from misuse.

17. For additional information regarding the parts listed in the following pages, please refer to the Assembly Diagram of this manual. Unwrap and separate all parts in a clean work area.

Use precautions

1. Use only on a flat, level, hard, and smooth surface that can safely support a fully loaded drop slot safe.

2. Use as intended only.

SAVE THIS MANUAL

PART LIST

Thank you very much for choosing this drop slot safe. Please read all of the instructions before using it.The information will help you achieve the best possible results.

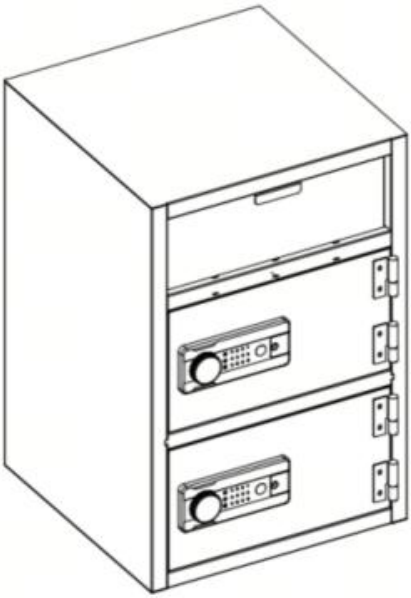

①	**External Power Box*1**	
②	**Expansion Bolt* 4**	
③	**Emergency Key* 2**	
④	**English Manual*1**	
⑤	**Fireproof Bag*1**	

OPENING YOUR SAFE FOR THE FIRST TIME

Open the door for the first time, use the configured emergency key to open
the door. The operation steps are as follows:

<table>
<tr><td>1. Press down to open the emergency lock cover.</td><td>4. Install batteries into battery box.</td><td rowspan="2"></td></tr>
<tr><td>2. Insert the emergency key into the keyhole and push it to rotate 65° counterclockwise.</td><td>5.Make sure the battery matches ‘+’ and ‘-’ in the box.(not including 4 alkaline 1.5V batteries)</td></tr>
<tr><td>3.Turn the knob counterclockwise to open the door.</td><td colspan="2">6.Weak power, emergency method: Emergency key</td></tr>
</table>

DESCRIPTION:

1. The electronic lock comes with a default password of "123456" up on factory shipment.
2. Lock indicator light :The lock of the cabinet was shut and could not be opened
3. Unlock indicator light: unlock and light up.
4. Setting indicator light: Enter setting mode.

Tips: Press and hold the setting button on the mechanism for 5 seconds to restore the system to its initial settings and clear all passwords.

Notice: Please do not put emergency keys and external power supply inside the safe!

PERSONAL PASSWORD SETTING

1. Press the set button inside the box (code switch), and the buzzer will emit a beep sound while the touch light illuminates.
2. Enter the desired password, which should be between 3 and 12 digits long.
3. Press the "#" key to confirm the password. The buzzer will emit a long beep, and the light will turn off, indicating the successful password setup or
change.

MANAGE PASSWORD SETTINGS

1. Wake up the touch screen by touching it and enter "00".
2. Press the set button inside the box (code switch), enter the new password, and confirm it it with the "#" key.

Notice: Do not set personal password same with management code.

THREE WAYS TO OPEN THE SAFE

1. Emergency Key + Knob: For the first time, forget the password, and the battery is out of power. Insert the emergency key vertically, turn it to the left, and at the same time turn the knob to the right to open.
2. Password + Knob: Daily unlock. Enter the personal or management password, press "#" or "*", then turn the knob to the right to open.
3. Password + Knob + External Power Box: The internal battery is 5dead, and the key is damaged or lost. Insert the external power box, enter the personal or management password, press "#" or "*", and then turn the knob to the right to open.

LOW BATTERY ALERT

1. The system uses four 1.5V alkaline batteries. If the voltage is low, it will continuously remind by emitting "drip, drip, beep" sounds after opening the safe. After the "drip, drip, beep" sounds twice, the power indicator light will flash for about 30 seconds and then turn off, reminding the user to replace the batteries promptly.
2. In case of low battery voltage, you can use emergency power or the mechanical emergency key for operation.
3. This electronic lock has a power-off protection function, and the password will never be lost.

VIGILANCE SETTING AND DEACTIVATION

1. To set the alarm, wake up the touch screen, and press the "*" key. The computer board will automatically enter the alarm state. The safe will trigger an alarm immediately after vibration.
2. To cancel the alarm, enter the set password when the safe is in the alarmed state, and press the "#" key to open the safe and eliminate the alarm.

Tips: This electronic lock has an automatic alarm feature that triggers
for 30 seconds or 1 minute after 3 (or 5) consecutive incorrect password entries. Entering the correct password will eliminate the alarm sound.

SYSTEM INITIALIZATION

Long press the setting button on the mechanism for 5 seconds, the buzzer will play a chord, and the system will restore the initialization Settings and clear all passwords.

HOW TO WALL OR FLOOR MOUNTING

* The safe may be mounted to a wall or floor.
* Drill the appropriate size holes for the anchors you are using.
* Mount the safe by running screws from inside of the safe and securing to anchors; ensure the safe is mounted securely Floor Mounting.
* Use proper drill tools depending on the type of floor you are mounting the
safe (wood, tile, or concrete).

SAFETY AND COMPLIANCE

1. Reduce the risk of theft, the safe must be fixed on the wall or floor to ensure safety.

2. Please take good care of the emergency key and store it in a secret place away from the safe. Do not put the emergency key into the safe, whether the emergency key will not be used to open the safe when the battery runs out.

3. Do not place the product on an unsafe overhead to avoid falling, damaging the product or injuring people.

4. Do not spill liquid on the control panel, or it may cause electric shock to the internal electronic components and prevent them from working properly.

WARMLY REMINDER

1. Because it is purely handmade, inside solder joint or rust stains are normal phenomenon.

2. Please keep emergency keys, secret cabinet keys and external power supply box safe.

3. The emergency key cannot open the safe of other brands or the same brand, which is unique.

(Please do not try, to avoid damage to the safe and the unmatched key cannot be taken out)

4.The protective film on the knob cover can be torn off.

5. Before closing the door, do not remove the emergency key or adjust its direction, which can avoid the lock bolt from jamming, and knob operation will be more smooth.

6. The door won't shut: Make sure there are no obstructions. If the door bolts are extended, re-enter the user code and turn the knob clockwise to retract them.

Product description

Model	SS-TBG762
Color	Black
Working Voltage Range	4.2-7Vdc
Working Power	4 AA (1.5V) Alkaline Batteries
Product Size(D*W*H)	508*508*762 mm
Net Weight	45.5 kg

* Products such as specifications, appearance, and design are subject to modification without prior notice



VEVOR

Upgrade · The Home Creator Way

Coffre-fort à fente de dépôt

MODÈLE : SS-TBG762

VEVOR | Upgrade
The Home Creator Way

MODÈLE : SS-TBG762

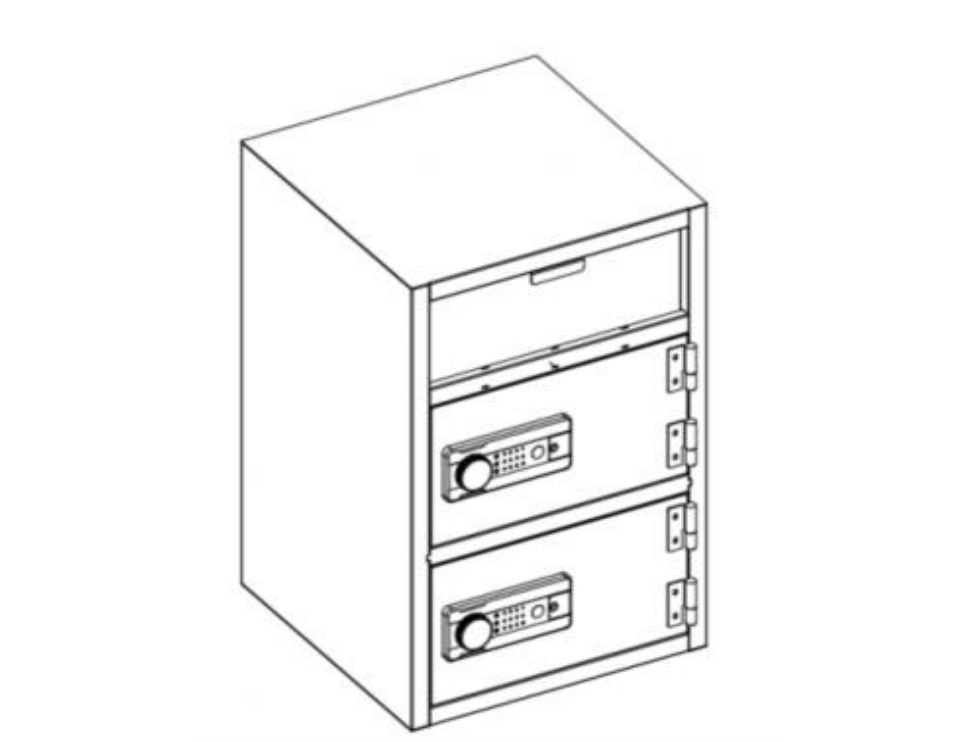

Voici le mode d'emploi original. Veuillez lire attentivement toutes les instructions du manuel avant utilisation. VEVOR se réserve le droit d'interpréter ce manuel à sa guise. L'apparence du produit que vous recevrez peut différer. Nous vous prions de nous excuser si nous ne vous informons pas des mises à jour techniques ou logicielles concernant notre produit.

	Avertissement – Afin de réduire les risques de blessure, l'utilisateur doit lire attentivement le manuel d'instructions.
	La conformité est une CE sécurité certification.
	**CORRECT ÉLIMINATION** Ce produit est soumis aux dispositions de la directive européenne 2012/19/CE. Le symbole représentant une poubelle barrée indique que le produit nécessite une collecte sélective des déchets dans l'Union européenne. Ceci s'applique au produit et à tous les accessoires portant ce symbole. Les produits ainsi marqués peuvent ne pas être collectés séparément. Ils ne doivent pas être jetés avec les ordures ménagères ordinaires, mais doivent être déposés dans un point de collecte pour le recyclage des appareils électriques et électroniques.
	Informations de la FCC : ATTENTION : Les changements ou modifications non expressément approuvés par la partie responsable de la conformité pourraient annuler le droit de l'utilisateur à utiliser l'équipement ! Cet appareil est conforme à la partie 15 des règles de la FCC. Son fonctionnement est soumis aux deux conditions suivantes : Ce produit peut provoquer des interférences nuisibles. 2) Ce produit doit accepter toute interférence reçue, y compris les interférences pouvant entraîner un fonctionnement indésirable. AVERTISSEMENT : Toute modification apportée à ce produit sans l'autorisation expresse de la partie responsable de sa conformité peut annuler le droit de l'utilisateur à utiliser le produit. Remarque : Ce produit a été testé et déclaré conforme aux limites applicables aux appareils numériques de classe B, conformément à la partie 15 des règles de la FCC. Ces limites sont conçues pour offrir

	une protection raisonnable contre les interférences nuisibles dans une installation résidentielle. Ce produit génère, utilise et peut émettre des radiofréquences. énergie, et si elle n'est pas installée et utilisée conformément à la les instructions peuvent provoquer des interférences nuisibles à la radio communications. Cependant, rien ne garantit que les interférences ne se produira pas dans une installation particulière. Si ce produit provoque des interférences nuisibles à la réception radio ou télévisée, qui peuvent être Déterminé en éteignant et en rallumant le produit, l'utilisateur est invité à essayer de corriger l'interférence par une ou plusieurs des méthodes suivantes mesures. • Réorienter ou déplacer l'antenne de réception. • Augmenter la distance entre le produit et le destinataire. • Branchez le produit sur une prise de courant d'un circuit différent de celui auquel le récepteur est branché. • Consultez votre revendeur ou un technicien radio/TV expérimenté pour obtenir de l'aide.

AVERTISSEMENTS ET PRÉCAUTIONS

AVERTISSEMENT:
Veuillez lire attentivement cette notice avant d'utiliser ce produit. Le non-respect de cette consigne peut entraîner des blessures graves.

précautions d'assemblage

1. Avertissement – Afin de réduire les risques de blessure, l'utilisateur doit lire attentivement le manuel d'instructions.
2. Ce produit est conforme aux normes et réglementations en vigueur. Son installation doit respecter toutes les réglementations applicables et son utilisation doit se faire uniquement dans des zones bien ventilées. Veuillez lire le manuel d'utilisation. Consultez le manuel avant d'installer et d'utiliser cet équipement.
3. Cet appareil n'est pas destiné à être utilisé par des personnes (y compris des enfants).

avec des capacités physiques, sensorielles ou mentales réduites, ou un manque d'expérience et de connaissances, à moins qu'ils n'aient été supervisés ou instruits. concernant l'utilisation de l'appareil par une personne responsable de sa sécurité.

4. Les enfants ne doivent pas jouer avec cet appareil.
5. Cet appareil ne doit pas être utilisé par des enfants. Conservez l'appareil hors de portée des enfants.

6. Assembler uniquement selon ces instructions. Un assemblage incorrect peut engendrer des risques.

7. Portez des lunettes de sécurité homologuées ANSI et des gants de travail robustes pendant l'assemblage.

8. Maintenez la zone de rassemblement propre et bien éclairée.

9. Tenir les curieux à l'écart de la zone pendant le rassemblement.

10. Ne pas assembler en cas de fatigue ou sous l'influence de l'alcool, de drogues ou de médicaments.

11. Les capacités du produit s'appliquent uniquement aux produits correctement et entièrement assemblés.

12. Assembler sur une surface plane, de niveau, dure et lisse capable de supporter en toute sécurité le coffre- fort à fente de chute .

13. Si possible, vous pouvez utiliser des outils électriques pour faciliter l'assemblage.

14. Cet appareil est destiné à un usage domestique et à des applications similaires telles que :

– Conservez vos documents personnels importants à la maison .

– Conservez vos objets de valeur dans les locaux de vos bureaux.

– Protéger l'argent liquide dans les commerces de détail.

(Plage de température de fonctionnement----Celsius (°C): -10°C ~ 40°C.

Fahrenheit (°F) : 14°F ~ 104°F.)

15. Veuillez conserver le produit correctement. Vérifiez son état avant utilisation. En cas d'anomalie, cessez immédiatement l'utilisation.

16. Veuillez utiliser le produit conformément à son usage prévu et prendre connaissance des risques de blessures liés à une mauvaise utilisation.

17. Pour plus d'informations concernant les pièces mentionnées dans les pages suivantes, veuillez vous référer au schéma de montage de ce manuel. Déballez et séparez toutes les pièces dans un espace de travail propre.

Prenez des précautions

1. À utiliser uniquement sur une surface plane, de niveau, dure et lisse pouvant supporter en toute sécurité un coffre-fort à fente de chute entièrement chargé .
2. Utiliser uniquement conformément à l'usage prévu.

CONSERVEZ CE MANUEL

LISTE DES PIÈCES

Merci d'avoir choisi ce coffre - fort à fente. Veuillez lire attentivement toutes les instructions avant utilisation. Ces informations vous permettront d'obtenir les meilleurs résultats possibles.

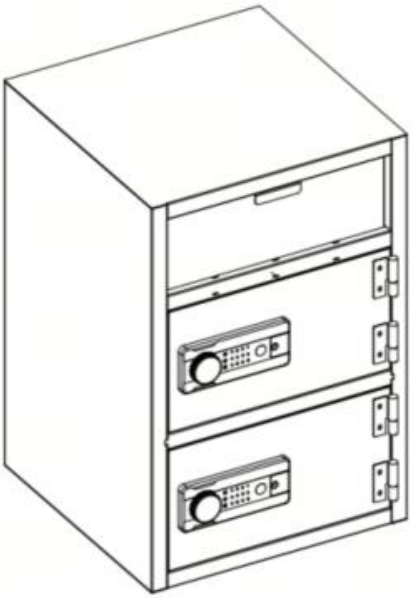

①	**Externe Pouvoir Boîte*1**	
②	**Boulon d'expansion* 4**	
③	**Clé d'urgence* 2**	
④	**Manuel en anglais*1**	
⑤	**Sac ignifugé*1**	

OUVERTURE DE VOTRE COFFRE-FORT POUR LA PREMIÈRE FOIS

Ouvrez la porte pour la première fois, utilisez la clé d'urgence configurée pour l'ouvrir
la porte. Les étapes de fonctionnement sont les suivantes :

<table>
<tr><td>1. Press down to open the emergency lock cover.</td><td>4. Install batteries into battery box.</td><td rowspan="2"></td></tr>
<tr><td>2. Insert the emergency key into the keyhole and push it to rotate 65° counterclockwise.</td><td>5.Make sure the battery matches ‘+’ and ‘-’ in the box.(not including 4 alkaline 1.5V batteries)</td></tr>
<tr><td>3.Turn the knob counterclockwise to open the door.</td><td colspan="2">6.Weak power, emergency method: Emergency key</td></tr>
</table>

DESCRIPTION:

1. La serrure électronique est livrée avec un mot de passe par défaut de « 123456 » ou plus. sur l'expédition depuis l'usine.
2. Voyant de verrouillage : La serrure de l'armoire était fermée et ne pouvait pas être ouverte.
3. Voyant de déverrouillage : déverrouille et s'allume.
4. Voyant de réglage : Entrez en mode de réglage.

Conseil : Appuyez sur le bouton de réglage de l’appareil et maintenez-le enfoncé pendant 5 secondes pour rétablir les paramètres d’origine du système et effacer tous les mots de passe.

Avis : Veuillez ne pas laisser de clés de secours ni d’objets extérieurs.

Alimentation électrique à l'intérieur du coffre-fort !

DÉFINITION DU MOT DE PASSE PERSONNEL

1. Appuyez sur le bouton de réglage à l'intérieur du boîtier (commutateur de code), et le buzzer retentira.
Émettre un bip sonore lorsque le voyant tactile s'allume.
2. Saisissez le mot de passe souhaité, qui doit comporter entre 3 et 12 chiffres.
long.
3. Appuyez sur la touche « # » pour confirmer le mot de passe. Le buzzer émettra un long signal sonore.
Un bip retentit, puis le voyant s'éteint, indiquant que la configuration du mot de passe a réussi.
changement.

GÉRER LES PARAMÈTRES DE MOT DE PASSE

1. Réveillez l'écran tactile en le touchant et saisissez « 00 ».
2. Appuyez sur le bouton de réglage à l'intérieur du boîtier (commutateur de code), puis saisissez le nouveau
mot de passe, et confirmez- le avec la touche « # » .

Remarque : Ne définissez pas votre mot de passe personnel comme étant le même code de gestion.

TROIS FAÇONS D'OUVRIR LE COFFRE-FORT

1. Clé d'urgence + Bouton : Pour la première fois, si vous oubliez le mot de passe,
et la batterie est déchargée. Insérez la clé d'urgence verticalement.
Tournez-le vers la gauche, et en même temps tournez le bouton vers la droite pour
ouvrir.

2. Mot de passe + Bouton : Déverrouillage quotidien. Saisissez votre mot de passe personnel ou
Pour accéder au mot de passe de gestion, appuyez sur « # » ou « * », puis tournez le bouton jusqu'à la position souhaitée.
droit d'ouvrir.
3. Mot de passe + Bouton + Boîtier d'alimentation externe : La batterie interne est
5 morts, et la clé est endommagée ou perdue. Insérez le boîtier d'alimentation externe,
Saisissez le mot de passe personnel ou de gestion, appuyez sur « # » ou « * », et
Tournez ensuite le bouton vers la droite pour ouvrir.

ALERTE BATTERIE FAIBLE

1. Le système utilise quatre piles alcalines de 1,5 V. Si la tension est faible, il
Un signal sonore continu « goutte, goutte, bip » rappelle l'ouverture du
En toute sécurité. Après deux bips (« goutte, goutte, bip »), le voyant d'alimentation s'allumera.
clignote pendant environ 30 secondes puis s'éteint, rappelant à l'utilisateur de le remplacer
les piles rapidement.
2. En cas de faible tension de la batterie, vous pouvez utiliser l'alimentation de secours ou le
Clé de secours mécanique pour le fonctionnement.
3. Cette serrure électronique est dotée d'une fonction de protection contre les coupures de courant, et la
Le mot de passe ne sera jamais perdu.

RÉGLAGE ET DÉSACTIVATION DE LA VIGILANCE

1. Pour régler l'alarme, activez l'écran tactile et appuyez sur la touche « * ».
La carte électronique passera automatiquement en mode alarme. Le coffre-fort
Déclencher une alarme immédiatement après la vibration.
2. Pour désactiver l'alarme, saisissez le mot de passe défini lorsque le coffre-fort est dans le
état d'alarme, et appuyez sur la touche « # » pour ouvrir le coffre-fort et éliminer le
alarme .

Conseils : Cette serrure électronique est dotée d'une alarme automatique qui se déclenche
pendant 30 secondes ou 1 minute après 3 (ou 5) réponses incorrectes consécutives
Saisie du mot de passe. Saisir le mot de passe correct éliminera les tentatives de saisie du mot de passe.
Sonnerie d'alarme.

INITIALISATION DU SYSTÈME

Appuyez longuement sur le paramètre Appuyez sur le bouton du mécanisme pendant 5 secondes, ronfleur volonté jouez un accord, et le système va rétablir l'initialisation Paramètres et effacer tout mots de passe.

COMMENT FIXER AU MUR OU AU SOL

* Le coffre-fort peut être fixé au mur ou au sol.
* Percez des trous de la taille appropriée pour les ancrages que vous utilisez .
* Montez le coffre-fort en passant des vis depuis l'intérieur du coffre-fort et en les fixant aux ancrages ; assurez-vous que le coffre-fort est solidement fixé . Montage au sol.

Utilisez les outils de perçage appropriés en fonction du type de sol sur lequel vous effectuez l'installation.
coffre-fort (en bois, en carrelage ou en béton).

SÉCURITÉ ET CONFORMITÉ

1. Pour réduire les risques de vol, le coffre-fort doit être fixé au mur ou au sol pour des raisons de sécurité.

2. Veuillez prendre soin de la clé de secours et la ranger dans un endroit sûr, à l'écart du coffre-fort. Ne la mettez pas à l'intérieur du coffre-fort, car elle ne pourra pas l'ouvrir si la pile est déchargée.

3. Ne placez pas le produit sur une surface non sécurisée en hauteur afin d'éviter toute chute, tout dommage au produit ou toute blessure pour les personnes.

4. Ne renversez pas de liquide sur le panneau de commande, car cela pourrait provoquer un choc électrique et endommager les composants électroniques internes, les empêchant de fonctionner. correctement.

RAPPEL CHALEUREUX

1. Étant donné qu'il est entièrement fait à la main, la présence de soudures internes ou de taches de rouille est un phénomène normal.

2. Veuillez conserver en lieu sûr les clés de secours, les clés secrètes de l'armoire et le boîtier d'alimentation externe.

3. La clé de secours ne peut ouvrir ni le coffre-fort d'autres marques ni celui de la même marque ; elle est unique.

(Veuillez ne pas essayer, afin d'éviter d'endommager le coffre-fort ; la clé non correspondante ne pourra pas être retirée.)

4. Le film protecteur du couvercle du bouton peut être arraché.

5. Avant de fermer la porte, ne retirez pas la clé d'urgence et n'en modifiez pas la direction, ce qui peut éviter que le pêne de verrouillage ne se bloque et facilitera le fonctionnement de la poignée.

6. La porte ne se ferme pas : assurez-vous qu'aucun obstacle ne la bloque. Si les verrous de la porte sont sortis, saisissez à nouveau le code utilisateur et tournez la poignée dans le sens horaire pour les rétracter.

Description du produit

Modèle	SS-TBG762
Couleur	Noir
Plage de tension de fonctionnement	4,2-7 Vcc
Puissance de travail	4 piles alcalines AA (1,5 V)
Dimensions du produit (P*L*H)	508*508*762 mm
Poids net	45,5 kg

* Les caractéristiques techniques, l'apparence et le design des produits peuvent être modifiés sans préavis.



VEVOR

Upgrade · The Home Creator Way

Einwurftresor

MODELL: SS-TBG762

VEVOR | Upgrade
The Home Creator Way

MODELL: SS-TBG762

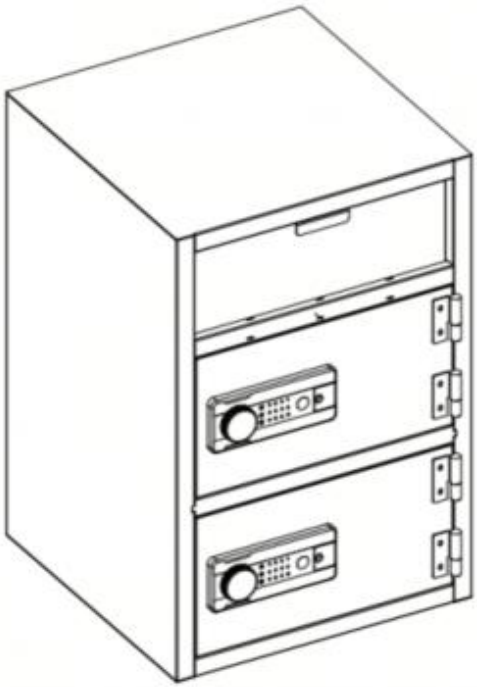

Dies ist die Originalanleitung. Bitte lesen Sie die gesamte Bedienungsanleitung vor der Inbetriebnahme sorgfältig durch. VEVOR behält sich die Auslegung der Bedienungsanleitung vor. Das Aussehen des Produkts kann von dem gelieferten Produkt abweichen. Wir bitten um Verständnis, dass wir Sie nicht erneut über etwaige Technologie- oder Software-Updates informieren werden .

	Warnung – Um das Verletzungsrisiko zu verringern, muss der Benutzer die Bedienungsanleitung sorgfältig lesen.
	Compliance ist ein CE Sicherheit Zertifizierung.
	**RICHTIG ENTSORGUNG** Dieses Produkt unterliegt den Bestimmungen der europäischen Richtlinie 2012/19/EG. Das Symbol einer durchgestrichenen Mülltonne kennzeichnet Produkte, die in der Europäischen Union einer getrennten Abfallentsorgung unterliegen. Dies gilt für das Produkt und sämtliches mit diesem Symbol gekennzeichnetes Zubehör. Produkte, die als solche gekennzeichnet sind, dürfen nicht in der EU zur getrennten Abfallentsorgung zugelassen werden. Sie werden mit dem normalen Hausmüll entsorgt, müssen aber zu einer Sammelstelle für das Recycling von Elektro- und Elektronikgeräten gebracht werden.
	FCC-Informationen: VORSICHT: Änderungen oder Modifikationen, die nicht ausdrücklich von der für die Einhaltung der Vorschriften verantwortlichen Partei genehmigt wurden, können zum Erlöschen der Berechtigung des Benutzers zum Betrieb des Geräts führen! Dieses Gerät entspricht Teil 15 der FCC-Bestimmungen. Der Betrieb unterliegt den folgenden zwei Bedingungen: Dieses Produkt kann schädliche Störungen verursachen. 2) Dieses Produkt muss alle empfangenen Störungen akzeptieren, einschließlich solcher, die einen unerwünschten Betrieb verursachen können. WARNUNG: Änderungen oder Modifikationen an diesem Produkt, die nicht ausdrücklich von der für die Einhaltung der Vorschriften verantwortlichen Partei genehmigt wurden, können zum Verlust der Berechtigung des Benutzers zum Betrieb des Produkts führen.

	Hinweis: Dieses Produkt wurde getestet und entspricht den Grenzwerten für ein digitales Gerät der Klasse B gemäß Teil 15 der FCC-Bestimmungen. Diese Grenzwerte sollen einen angemessenen Schutz vor schädlichen Störungen in Wohngebieten gewährleisten. Dieses Produkt erzeugt, nutzt und kann Hochfrequenzstrahlung abstrahlen. Energie, und wenn die Installation und Nutzung nicht in Übereinstimmung mit den Vorschriften erfolgt Anweisungen, die schädliche Funkstörungen verursachen können. Kommunikation. Es gibt jedoch keine Garantie dafür, dass Störungen ausgeschlossen werden. tritt bei einer bestimmten Installation nicht auf. Sollte dieses Produkt dennoch Probleme verursachen, schädliche Störungen des Radio- oder Fernsehempfangs, die auftreten können Wenn die Störung durch Ein- und Ausschalten des Produkts festgestellt wird, wird dem Benutzer empfohlen, eine oder mehrere der folgenden Maßnahmen zu ergreifen, um sie zu beheben: Maßnahmen. • Die Empfangsantenne neu ausrichten oder an einem anderen Ort aufstellen. • Vergrößern Sie den Abstand zwischen Produkt und Empfänger. • Schließen Sie das Produkt an eine Steckdose an, die zu einem anderen Stromkreis gehört als der, an dem der Empfänger angeschlossen ist. • Wenden Sie sich an Ihren Händler oder einen erfahrenen Radio-/Fernsehtechniker, um Unterstützung zu erhalten.

WARNUNG & VORSICHTSMASSNAHMEN

WARNUNG:
Lesen Sie diese Hinweise vor der Verwendung dieses Produkts. Andernfalls kann es zu schweren Verletzungen kommen.

Vorsichtsmaßnahmen bei Versammlungen

1. Warnung – Um das Verletzungsrisiko zu verringern, muss der Benutzer die Bedienungsanleitung sorgfältig lesen.
2. Das Produkt entspricht den geltenden Normen und Vorschriften. Die Installation dieses Geräts muss allen anwendbaren Vorschriften entsprechen und es darf nur in gut belüfteten Bereichen betrieben werden. Bitte lesen Sie die Bedienungsanleitung. Bitte lesen Sie die Bedienungsanleitung vor der Installation und Inbetriebnahme dieses Geräts.
3. Dieses Gerät ist nicht für die Verwendung durch Personen (einschließlich Kinder) bestimmt.

bei eingeschränkten körperlichen, sensorischen oder geistigen Fähigkeiten oder mangelnder Erfahrung und Kenntnis, es sei denn, sie werden beaufsichtigt oder angeleitet. betreffend die Verwendung des Geräts durch eine für ihre Sicherheit verantwortliche Person.

4. Kinder dürfen nicht mit dem Gerät spielen.

5. Dieses Gerät darf nicht von Kindern benutzt werden. Bewahren Sie das Gerät sicher auf. Außerhalb der Reichweite von Kindern.

6. Bitte montieren Sie das Produkt ausschließlich gemäß dieser Anleitung. Eine unsachgemäße Montage kann Gefahren bergen.

7. Tragen Sie während der Montage eine ANSI-geprüfte Schutzbrille und robuste Arbeitshandschuhe .

8. Halten Sie den Montagebereich sauber und gut beleuchtet.

9. Halten Sie Umstehende während der Versammlung vom Versammlungsort fern.

10. Nicht montieren, wenn Sie müde sind oder unter dem Einfluss von Alkohol, Drogen oder Medikamenten stehen.

11. Die Produkteigenschaften gelten nur für ordnungsgemäß und vollständig montierte Produkte.

12. Montieren Sie den Tresor auf einer ebenen, harten und glatten Oberfläche, die den Einwurfschlitztresor sicher tragen kann .

13. Falls möglich, können Sie Elektrowerkzeuge verwenden, um die Montage zu erleichtern.

14. Dieses Gerät ist für den Einsatz im Haushalt und in ähnlichen Anwendungen vorgesehen, wie zum Beispiel:

– Bewahren Sie wichtige persönliche Dokumente zu Hause auf .

– Wertgegenstände sollten in den Büroräumen aufbewahrt werden.

– Bargeld in Einzelhandelsgeschäften schützen.

(Betriebstemperaturbereich----Celsius (°C): -10°C ~ 40°C.

Fahrenheit (°F): 14°F ~ 104°F.)

15. Bitte bewahren Sie das Produkt ordnungsgemäß auf. Prüfen Sie es vor Gebrauch auf Beschädigungen. Sollte es Beschädigungen aufweisen, verwenden Sie es bitte nicht weiter.

16. Bitte verwenden Sie das Produkt gemäß dem vorgesehenen Verwendungszweck. Wir weisen auf mögliche Verletzungen durch unsachgemäße Verwendung hin.

17. Weitere Informationen zu den auf den folgenden Seiten aufgeführten Teilen finden Sie in der Montagezeichnung dieses Handbuchs. Packen Sie alle Teile in einem sauberen Arbeitsbereich aus und trennen Sie sie.

Vorsicht walten lassen

1. Nur auf einer ebenen, harten und glatten Oberfläche verwenden, die einen voll beladenen Einwurfschlitztresor sicher tragen kann .
2. Nur bestimmungsgemäß verwenden.

BEWAHREN SIE DIESES HANDBUCH AUF

TEILELISTE

Vielen Dank, dass Sie sich für diesen Einwurftresor entschieden haben . Bitte lesen Sie die gesamte Anleitung vor der Benutzung. Die Informationen helfen Ihnen, optimale Ergebnisse zu erzielen.

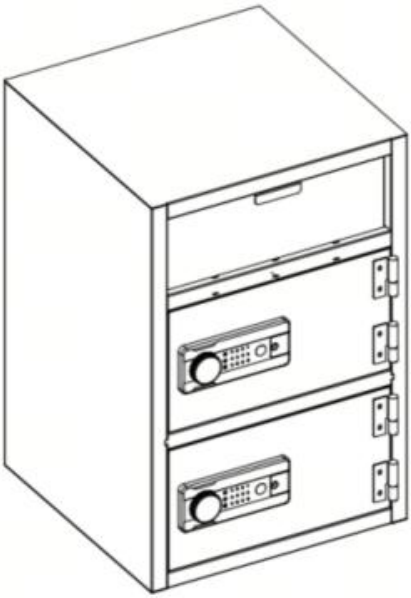

①	**Extern Leistung Box*1**	
②	**Spreizdübel* 4**	
③	**Notfallschlüssel* 2**	
④	**Englische Bedienungsanleitung*1**	
⑤	**Feuerfeste Tasche*1**	

DAS ERSTE ÖFFNEN IHRES TRESORS

Öffnen Sie die Tür zum ersten Mal und verwenden Sie dazu den konfigurierten Notfallschlüssel.
die Tür. Die Arbeitsschritte sind wie folgt:

1. Press down to open the emergency lock cover.	4. Install batteries into battery box.	
2. Insert the emergency key into the keyhole and push it to rotate 65° counterclockwise.	5.Make sure the battery matches '+' and '-' in the box.(**not including 4 alkaline 1.5V batteries**)	
3.Turn the knob counterclockwise to open the door.	6.Weak power, emergency method: Emergency key	

BESCHREIBUNG:

1. Das elektronische Schloss wird mit dem Standardpasswort „123456 " geliefert. bei Werkslieferung.

2. Kontrollleuchte für Verriegelung: Das Schloss des Schranks war geschlossen und konnte nicht geöffnet werden.

3. Entriegelungsanzeigeleuchte: Entriegeln und aufleuchten.

4. Einstellanzeigeleuchte: Einstellmodus aktivieren.

Tipp: Halten Sie die Einstelltaste am Mechanismus 5 Sekunden lang gedrückt, um das System auf die ursprünglichen Einstellungen zurückzusetzen und alle Passwörter zu löschen.

Hinweis: Bitte bewahren Sie keine Notfallschlüssel und Außenschlüssel an der Tür auf.
Stromversorgung im Tresor!

PERSÖNLICHE PASSWORTEINSTELLUNG

1. Drücken Sie die Einstelltaste im Inneren der Box (Codeschalter), und der Summer ertönt.
Beim Aufleuchten der Berührungsleuchte ertönt ein Piepton.
2. Geben Sie das gewünschte Passwort ein, das zwischen 3 und 12 Ziffern lang sein sollte.
lang.

3. Drücken Sie die Taste „# “, um das Passwort zu bestätigen. Der

Summer gibt einen langen Ton von sich.
Es ertönt ein Piepton, und die Leuchte erlischt, was die erfolgreiche Passworteinrichtung anzeigt.
ändern.

PASSWORT-EINSTELLUNGEN VERWALTEN

1. Aktivieren Sie den Touchscreen durch Berühren und geben Sie „00“ ein.
2. Drücken Sie die Einstelltaste im Inneren des Gehäuses (Codeschalter) und geben Sie den neuen Code ein.
Passwort eingeben und mit der Taste "#" bestätigen .

Hinweis: Verwenden Sie für das persönliche Passwort nicht dasselbe Passwort wie für den Verwaltungscode.

DREI MÖGLICHKEITEN, DEN TRESORT ZU ÖFFNEN

1. Notfallschlüssel + Knauf: Falls Sie das Passwort zum ersten Mal vergessen haben,
und die Batterie ist leer. Stecken Sie den Notfallschlüssel senkrecht ein.

Drehen Sie es nach links und gleichzeitig den Knopf nach rechts, um offen.
2. Passwort + Drehknopf: Tägliche Entsperrung. Geben Sie das persönliche Passwort oder
Um das Verwaltungspasswort einzugeben, drücken Sie "#" oder "*" und drehen Sie dann den Drehknopf auf die entsprechende Position.
Recht auf Öffnung.
3. Passwort + Drehknopf + Externes Netzteil: Der interne Akku ist 5dead, und der Schlüssel ist beschädigt oder verloren. Schließen Sie die externe Stromversorgung an,
Geben Sie das persönliche oder das Verwaltungspasswort ein, drücken Sie "#" oder "*", und
Dann drehen Sie den Knopf nach rechts, um ihn zu öffnen.

Warnung bei niedrigem Batteriestand

1. Das System benötigt vier 1,5-V-Alkalibatterien. Bei niedriger Spannung wird es
Erinnert kontinuierlich durch das Ausstoßen von "Tropf, Tropf, Piep"-Geräuschen nach dem Öffnen
Sicher. Nach zwei piep- und tropf-ähnlichen Geräuschen leuchtet die Betriebsanzeige auf.
Das Gerät blinkt etwa 30 Sekunden lang und schaltet sich dann aus, um den Benutzer an den Austausch zu erinnern.
die Batterien umgehend.
2. Bei niedriger Batteriespannung können Sie die Notstromversorgung oder die
Mechanischer Not-Schlüssel für den Betrieb.
3. Dieses elektronische Schloss verfügt über eine Stromausfallschutzfunktion, und die
Das Passwort geht niemals verloren.

Einstellung und Deaktivierung der Wachsamkeit

1. Um den Wecker zu stellen, aktivieren Sie den Touchscreen und drücken Sie die Taste „*“.
Die Computerplatine schaltet automatisch in den Alarmzustand. Der Tresor wird
Nach der Vibration soll sofort ein Alarm ausgelöst werden.
2. Um den Alarm zu deaktivieren, geben Sie das festgelegte Passwort ein, wenn sich der Tresor im Inneren befindet.
Im Alarmzustand die Taste "#" drücken, um den Safe zu öffnen und den Alarm zu eliminieren
Alarm .

Hinweis: Dieses elektronische Schloss verfügt über eine automatische Alarmfunktion, die auslöst
für 30 Sekunden oder 1 Minute nach 3 (oder 5) aufeinanderfolgenden falschen Antworten
Passworteingaben werden durch die Eingabe des richtigen Passworts vermieden.
Alarmton.

SYSTEMINITIALISIERUNG

Die Einstellung lange drücken Den Knopf am Mechanismus 5 Sekunden lang gedrückt halten, Summer Wille Spiele einen Akkord, und das System wird Initialisierung wiederherstellen Einstellungen Und Alle löschen Passwörter.

Anleitung zur Wand- oder Bodenmontage

* Der Tresor kann an einer Wand oder am Boden befestigt werden.
* Bohren Sie Löcher in der passenden Größe für die von Ihnen verwendeten Dübel .

* Montieren Sie den Tresor, indem Sie Schrauben von der Innenseite des Tresors durch die Schrauben führen und diese an den Dübeln befestigen; stellen Sie sicher, dass der Tresor sicher montiert ist . Bodenmontage .
* Verwenden Sie je nach Bodenart, auf der Sie die Montage vornehmen, geeignete Bohrwerkzeuge.
Tresor (Holz, Fliesen oder Beton).

SICHERHEIT UND KONFORMITÄT

1. Um das Diebstahlrisiko zu verringern, muss der Tresor an der Wand oder am Boden befestigt werden, um die Sicherheit zu gewährleisten.

2. Bitte behandeln Sie den Notfallschlüssel sorgsam und bewahren Sie ihn an einem sicheren Ort außerhalb des Tresors auf. Legen Sie den Notfallschlüssel nicht in den Tresor, da er sonst zum Öffnen des Tresors benötigt wird, falls die Batterie leer ist.

3. Stellen Sie das Produkt nicht an einem unsicheren Ort über Kopfhöhe auf, um ein Herunterfallen, eine Beschädigung des Produkts oder eine Verletzung von Personen zu vermeiden.

4. Verschütten Sie keine Flüssigkeit auf dem Bedienfeld, da dies zu einem Stromschlag an den internen elektronischen Bauteilen führen und deren Funktion beeinträchtigen kann. richtig.

Freundliche Erinnerung

1. Da es sich um reine Handarbeit handelt, sind Lötstellen im Inneren oder Rostflecken ein normales Phänomen.

2. Bitte bewahren Sie Notfallschlüssel, Geheimschrankschlüssel und das externe Netzteil sicher auf.

3. Der Notfallschlüssel kann weder Tresore anderer Marken noch Tresore der gleichen Marke öffnen, was einzigartig ist.

(Bitte versuchen Sie dies nicht, um Beschädigungen am Tresor zu vermeiden, und der unpassende Schlüssel kann nicht entfernt werden.)

4. Die Schutzfolie auf der Knopfabdeckung kann abgerissen werden.

5. Vor dem Schließen der Tür den Notschlüssel nicht entfernen oder dessen Richtung verändern, um ein Verklemmen des Riegels zu vermeiden und die Bedienung des Türknaufs zu erleichtern.

6. Die Tür schließt nicht: Prüfen Sie, ob sich keine Hindernisse im Weg befinden. Falls die Türriegel ausgefahren sind, geben Sie den Benutzercode erneut ein und drehen Sie den Knauf im Uhrzeigersinn, um sie einzufahren.

Produktbeschreibung

Modell	SS-TBG762
Farbe	Schwarz
Arbeitsspannungsbereich	4,2 – 7 V Gleichstrom
Betriebsleistung	4 AA (1,5 V) Alkaline-Batterien
Produktgröße (T*B*H)	508*508*762 mm
Nettogewicht	45,5 kg

* Produktmerkmale wie Spezifikationen, Aussehen und Design können ohne vorherige Ankündigung geändert werden.



VEVOR

Upgrade · The Home Creator Way

Cassaforte con fessura di inserimento

MODELLO: SS-TBG762

VEVOR | Upgrade
The Home Creator Way

MODELLO: SS-TBG762

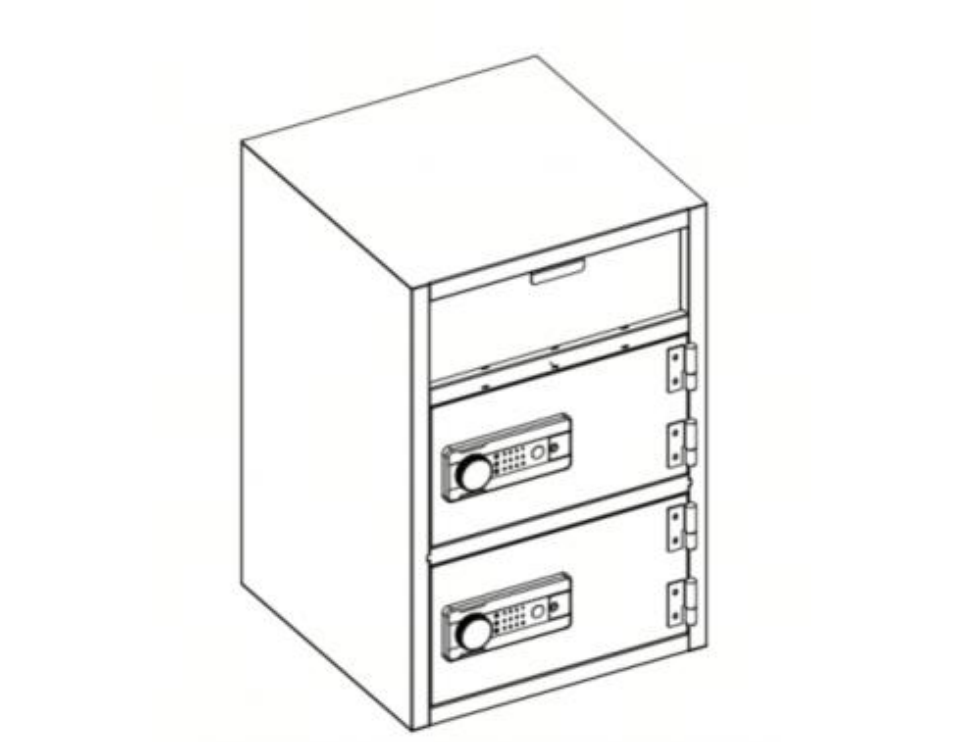

Queste sono le istruzioni originali, si prega di leggere attentamente tutte le istruzioni del manuale prima dell'uso. VEVOR si riserva il diritto di interpretare a proprio piacimento il presente manuale d'uso. L'aspetto del prodotto potrebbe differire leggermente da quello del prodotto ricevuto. Ci scusiamo se non vi informeremo tempestivamente di eventuali aggiornamenti tecnologici o software del nostro prodotto.

	Attenzione: per ridurre il rischio di lesioni, l'utente deve leggere attentamente il manuale di istruzioni.
	La conformità è un CE sicurezza certificazione.
	**CORRETTO DISPOSIZIONE** Questo prodotto è soggetto alle disposizioni della Direttiva europea 2012/19/CE. Il simbolo che mostra un bidone della spazzatura barrato indica che il prodotto richiede la raccolta differenziata dei rifiuti nell'Unione Europea. Ciò si applica al prodotto e a tutti gli accessori contrassegnati con questo simbolo. I prodotti contrassegnati in questo modo non possono essere Possono essere smaltiti con i normali rifiuti domestici, ma devono essere portati presso un punto di raccolta per il riciclaggio dei dispositivi elettrici ed elettronici.
	Informazioni della FCC: ATTENZIONE: Modifiche o alterazioni non espressamente approvate dalla parte responsabile della conformità potrebbero invalidare l'autorizzazione dell'utente all'utilizzo dell'apparecchiatura! Questo dispositivo è conforme alla Parte 15 delle norme FCC. Il funzionamento è soggetto alle seguenti due condizioni: Questo prodotto può causare interferenze dannose. 2) Questo prodotto deve accettare qualsiasi interferenza ricevuta, comprese le interferenze che potrebbero causare un funzionamento indesiderato. AVVERTENZA: Qualsiasi modifica o alterazione a questo prodotto non espressamente approvata dalla parte responsabile della conformità potrebbe invalidare l'autorizzazione dell'utente a utilizzare il prodotto. Nota: questo prodotto è stato testato ed è risultato conforme ai limiti per un dispositivo digitale di Classe B ai sensi della Parte 15 delle norme FCC. Questi limiti sono progettati per fornire una protezione ragionevole contro le interferenze dannose in un'installazione residenziale.

	Questo prodotto genera, utilizza e può irradiare radiofrequenze energia e se non installato e utilizzato in conformità con istruzioni, possono causare interferenze dannose alla radio comunicazioni. Tuttavia, non vi è alcuna garanzia che l'interferenza non si verificherà in una particolare installazione. Se questo prodotto causa interferenze dannose alla ricezione radio o televisiva, che possono essere determinata spegnendo e riaccendendo il prodotto, l'utente è invitato a provare a correggere l'interferenza mediante una o più delle seguenti azioni misure. • Riorientare o riposizionare l'antenna ricevente. • Aumentare la distanza tra il prodotto e il ricevitore. • Collegare il prodotto a una presa di corrente su un circuito diverso da quello a cui è collegato il ricevitore. • Per assistenza, consultare il rivenditore o un tecnico radio/TV esperto.

AVVERTENZE E PRECAUZIONI

AVVERTIMENTO:
Leggere attentamente queste informazioni prima di utilizzare il prodotto. La mancata osservanza di queste istruzioni può causare gravi lesioni.

Precauzioni per l'assemblea

1. Attenzione: per ridurre il rischio di lesioni, l'utente deve leggere attentamente il manuale di istruzioni.
2. Il prodotto è conforme agli standard e alle normative pertinenti. L'installazione di questo dispositivo deve essere conforme a tutte le normative applicabili e deve essere utilizzato solo in aree ben ventilate. Si prega di leggere il manuale d'uso. leggere il manuale prima di installare e utilizzare questa apparecchiatura.
3. Questo apparecchio non è destinato all'uso da parte di persone (compresi i bambini)
con ridotte capacità fisiche, sensoriali o mentali, o mancanza di esperienza e conoscenza, a meno che non siano stati sottoposti a supervisione o istruzione riguardo all'uso dell'apparecchio da parte di una persona responsabile della sua sicurezza.
4. I bambini non devono giocare con l'apparecchio.
5. Questo apparecchio non deve essere utilizzato dai bambini. Conservare l'apparecchio fuori dalla portata dei bambini.
6. Assemblare il prodotto seguendo esclusivamente queste istruzioni. Un assemblaggio improprio può comportare dei pericoli.

7. , indossare occhiali di sicurezza omologati ANSI e guanti da lavoro resistenti .

8. Mantieni l'area di ritrovo pulita e ben illuminata.

9. Durante l'assemblea, tenere lontani gli astanti.

10. Non assemblare se si è stanchi o sotto l'effetto di alcol, droghe o farmaci.

11. Le funzionalità del prodotto si applicano solo ai prodotti assemblati correttamente e completamente.

12. Assemblare su una superficie piana, livellata, dura e liscia, in grado di sostenere in sicurezza la cassaforte con fessura di sblocco .

13. Se possibile, si possono utilizzare utensili elettrici per facilitare il montaggio.

14. Questo apparecchio è destinato all'uso in ambito domestico e in applicazioni simili, quali:

– Conservare a casa i documenti personali importanti .

– Conservare gli oggetti di valore nei locali dell'ufficio.

– Proteggere il denaro contante nei negozi al dettaglio.

(Intervallo di temperatura di funzionamento----Celsius (°C): -10°C ~ 40°C.

Fahrenheit (°F): 14°F ~ 104°F.)

15. Conservare il prodotto in modo appropriato. Prima dell'uso, verificare che il prodotto non presenti anomalie. In caso di anomalie, interromperne immediatamente l'utilizzo.

16. Si prega di utilizzare il prodotto secondo le istruzioni d'uso. Attenzione ai potenziali rischi di lesioni derivanti da un uso improprio.

17. Per ulteriori informazioni sui componenti elencati nelle pagine seguenti, fare riferimento allo schema di montaggio presente in questo manuale. Disimballare e separare tutti i componenti in un'area di lavoro pulita.

Adottare precauzioni

1. Utilizzare esclusivamente su una superficie piana, livellata, dura e liscia, in grado di sostenere in sicurezza una cassaforte con sportello a caduta completamente carica .
2. Utilizzare esclusivamente per lo scopo previsto.

CONSERVARE QUESTO MANUALE

ELENCO DEI COMPONENTI

Grazie mille per aver scelto questa cassaforte con fessura a caduta. Si prega di leggere attentamente tutte le istruzioni prima dell'uso. Le informazioni fornite vi aiuteranno a ottenere i migliori risultati possibili.

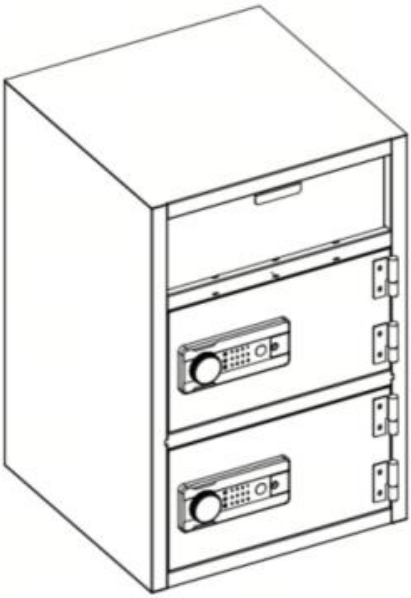

①	**Esterno Energia Scatola*1**	
②	**Bullone di espansione* 4**	
③	**Chiave di emergenza* 2**	
④	**Manuale in inglese*1**	
⑤	**Borsa ignifuga*1**	

APERTURA DELLA CASSAFORTE PER LA PRIMA VOLTA

Aprire la porta per la prima volta, utilizzare la chiave di emergenza configurata per aprire
la porta. I passaggi operativi sono i seguenti:

<table>
<tr><td>1. Press down to open the emergency lock cover.</td><td>4. Install batteries into battery box.</td><td rowspan="2"></td></tr>
<tr><td>2. Insert the emergency key into the keyhole and push it to rotate 65° counterclockwise.</td><td>5.Make sure the battery matches ‘+’ and ‘-’ in the box.(not including 4 alkaline 1.5V batteries)</td></tr>
<tr><td>3.Turn the knob counterclockwise to open the door.</td><td colspan="2">6.Weak power, emergency method: Emergency key</td></tr>
</table>

DESCRIZIONE:

1. La serratura elettronica viene fornita con una password predefinita di "123456" alla spedizione dalla fabbrica.
2. Spia di indicazione della serratura: la serratura dell'armadietto era chiusa e non poteva essere aperta.
3. Indicatore luminoso di sblocco: sblocca e si illumina.
4. Indicatore luminoso di impostazione: accedere alla modalità di impostazione.

Suggerimenti: Tenere premuto il pulsante di impostazione sul meccanismo per 5 secondi per ripristinare il sistema alle impostazioni iniziali e cancellare tutte le password.

Avviso: Si prega di non inserire chiavi di emergenza e chiavi esterne

Alimentatore all'interno della cassaforte!

IMPOSTAZIONE DELLA PASSWORD PERSONALE

1. Premere il pulsante set all'interno della scatola (interruttore codice) e il buzzer si attiverà
emette un segnale acustico mentre la luce tattile si illumina.
2. Inserisci la password desiderata, che deve essere composta da un numero di cifre compreso tra 3 e 12.
lungo.
3. Premi il tasto "#" per confermare la password. Il buzzer emetterà un suono lungo
emetterà un segnale acustico e la luce si spegnerà, indicando che la configurazione della password è andata a buon fine.
modifica.

GESTISCI LE IMPOSTAZIONI DELLA PASSWORD

1. Attiva il touchscreen toccandolo e digita "00".
2. Premere il pulsante set all'interno della scatola (interruttore codice), inserire il nuovo
password e confermala premendo il tasto "#" .

Avviso: non impostare la stessa password personale e il codice di gestione.

TRE MODI PER APRIRE LA CASSAFORTE

1. Chiave di emergenza + manopola: se la prima volta si dimentica la password,
e la batteria è scarica. Inserire la chiave di emergenza verticalmente, giralo a sinistra e allo stesso tempo gira la manopola a destra per aprire.
2. Password + Manopola: Sblocco giornaliero. Inserisci la password personale o

password di gestione, premere "#" o "*", quindi ruotare la manopola su diritto di aprire.
3. Password + Manopola + Scatola di alimentazione esterna: la batteria interna è
5 morti e la chiave è danneggiata o persa. Inserire la scatola di alimentazione esterna,
inserire la password personale o di gestione, premere "#" o "*", e
quindi ruotare la manopola verso destra per aprire.

AVVISO DI BATTERIA SCARICA

1. Il sistema utilizza quattro batterie alcaline da 1,5 V. Se la tensione è bassa, si spegnerà.
ricordare continuamente emettendo suoni "goccia, goccia, bip" dopo l'apertura
sicuro. Dopo che il suono "drip, drip, beep" si è ripetuto due volte, la spia di alimentazione si spegnerà.
lampeggia per circa 30 secondi e poi si spegne, ricordando all'utente di sostituire
le batterie prontamente.
2. In caso di bassa tensione della batteria, è possibile utilizzare l'alimentazione di emergenza o il
Chiave meccanica di emergenza per il funzionamento.
3. Questa serratura elettronica ha una funzione di protezione dallo spegnimento e il
La password non verrà mai persa.

IMPOSTAZIONI E DISATTIVAZIONE DELLA VIGILANZA

1. Per impostare la sveglia, riattivare il touchscreen e premere il tasto "*". La scheda del computer entrerà automaticamente in stato di allarme. La cassaforte
attiva un allarme immediatamente dopo la vibrazione.

2. Per annullare l'allarme, immettere la password impostata quando la cassaforte è nella
stato di allarme e premere il tasto "#" per aprire la cassaforte ed eliminare l'
allarme .

**Suggerimenti: questa serratura elettronica ha una funzione di allarme automatico che si attiva
per 30 secondi o 1 minuto dopo 3 (o 5) risposte errate consecutive voci password. L'inserimento della password corretta eliminerà l' suono di allarme.**

INIZIALIZZAZIONE DEL SISTEMA

Tieni premuto a lungo il pulsante di impostazione premere il pulsante sul meccanismo per 5 secondi, il cicalino Volere suona un accordo e il sistema lo farà ripristinare l'inizializzazione Impostazioni E cancella tutto password.

COME MONTARE A PARETE O A PAVIMENTO

* La cassaforte può essere montata a parete o a pavimento.
* Praticare fori di dimensioni adeguate per gli ancoraggi che si stanno utilizzando .
* Montare la cassaforte inserendo le viti dall'interno e fissandole agli ancoraggi; assicurarsi che la cassaforte sia montata saldamente a pavimento .
* Utilizzare gli strumenti di foratura appropriati a seconda del tipo di pavimento su cui si sta montando il
sicuro (legno, piastrelle o cemento).

SICUREZZA E CONFORMITÀ

1. Per ridurre il rischio di furto, la cassaforte deve essere fissata alla parete o al pavimento per garantirne la sicurezza.

2. Si prega di custodire con cura la chiave di emergenza e di conservarla in un luogo segreto, lontano dalla cassaforte. Non inserire la chiave di emergenza nella cassaforte, poiché potrebbe non essere necessaria per aprirla in caso di esaurimento della batteria.

3. Non posizionare il prodotto su una superficie sopraelevata non sicura per evitare cadute, danni al prodotto o lesioni alle persone.

4. Non versare liquidi sul pannello di controllo, altrimenti si potrebbero provocare scosse elettriche ai componenti elettronici interni e impedirne il funzionamento. correttamente.

UN GENTILE RICORDO

1. Essendo un prodotto interamente realizzato a mano, la presenza di saldature interne o macchie di ruggine è un fenomeno normale.

2. Si prega di custodire in un luogo sicuro le chiavi di emergenza, le chiavi degli armadietti segreti e l'alimentatore esterno.

3. La chiave di emergenza non può aprire la cassaforte di altre marche o della stessa marca, ed è unica.

(Si prega di non tentare, per evitare di danneggiare la cassaforte e per impedire l'estrazione della chiave non corrispondente)

4. La pellicola protettiva sulla copertura della manopola può essere strappata.

5. Prima di chiudere la porta, non rimuovere la chiave di emergenza né modificarne la direzione, in modo da evitare che il chiavistello si inceppi e per garantire un funzionamento più fluido della maniglia.

6. La porta non si chiude: assicurarsi che non vi siano ostruzioni. Se i chiavistelli sono estesi, reinserire il codice utente e ruotare la manopola in senso orario per farli rientrare.

Descrizione del prodotto

Modello	SS-TBG762
Colore	Nero
Intervallo di tensione di funzionamento	4,2-7Vdc
Potenza di lavoro	4 batterie alcaline AA (1,5 V)
Dimensioni del prodotto (P*L*A)	508*508*762 mm
Peso netto	45,5 kg

* Le specifiche, l'aspetto e il design dei prodotti sono soggetti a modifiche senza preavviso.



VEVOR

Upgrade · The Home Creator Way

Caja fuerte con ranura para depósitos

MODELO: SS-TBG762

VEVOR | Upgrade
The Home Creator Way

MODELO: SS-TBG762

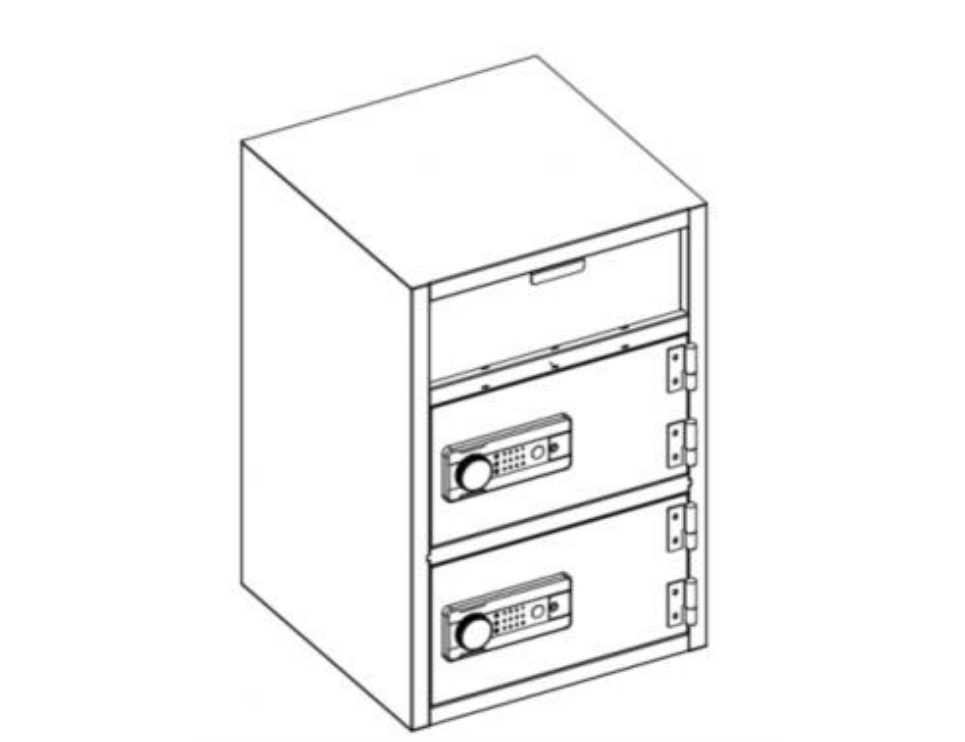

Estas son las instrucciones originales. Lea atentamente todo el manual antes de usar el producto. VEVOR se reserva el derecho de interpretar el manual de usuario. El aspecto del producto puede variar con respecto al que reciba. Le pedimos disculpas si no le informamos nuevamente sobre actualizaciones de tecnología o software.

	Advertencia: Para reducir el riesgo de lesiones, el usuario debe leer atentamente el manual de instrucciones.
	El cumplimiento es un CE seguridad proceso de dar un título.
	**CORRECTO DESECHO** Este producto está sujeto a lo dispuesto en la Directiva Europea. 2012/19/CE. El símbolo que muestra un contenedor de basura tachado indica que el producto requiere una recogida selectiva de residuos en la Unión Europea. Esto se aplica al producto y a todos los accesorios marcados con este símbolo. Los productos marcados como tales pueden no ser recogidos Se desechan con la basura doméstica normal, pero deben llevarse a un punto de recogida para el reciclaje de aparatos eléctricos y electrónicos.
	Información de la FCC: PRECAUCIÓN: ¡Los cambios o modificaciones no aprobados expresamente por la parte responsable del cumplimiento podrían anular la autorización del usuario para operar el equipo! Este dispositivo cumple con la Parte 15 de las Normas de la FCC. Su funcionamiento está sujeto a las dos condiciones siguientes: Este producto puede causar interferencias perjudiciales. 2) Este producto debe aceptar cualquier interferencia recibida, incluyendo la que pueda causar un funcionamiento no deseado. ADVERTENCIA: Los cambios o modificaciones a este producto que no estén expresamente aprobados por la parte responsable del cumplimiento podrían anular la autorización del usuario para operar el producto. Nota: Este producto ha sido probado y cumple con los límites para un dispositivo digital de Clase B según la Parte 15 de las Normas de la FCC. Estos límites están diseñados para brindar una protección

	razonable contra interferencias perjudiciales en una instalación residencial. Este producto genera, utiliza y puede irradiar radiofrecuencia. energía, y si no se instala y utiliza de acuerdo con la Las instrucciones pueden causar interferencias perjudiciales a la radio. comunicaciones. Sin embargo, no hay garantía de que la interferencia no ocurrirá en una instalación en particular. Si este producto causa interferencia perjudicial a la recepción de radio o televisión, que puede ser Una vez determinado el problema encendiendo y apagando el producto, se recomienda al usuario que intente corregir la interferencia mediante uno o más de los siguientes métodos: medidas. • Reoriente o reubique la antena receptora. • Aumentar la distancia entre el producto y el receptor. • Conecte el producto a una toma de corriente de un circuito diferente al que está conectado el receptor. • Consulte al distribuidor o a un técnico de radio/televisión experimentado para obtener ayuda.

ADVERTENCIAS Y PRECAUCIONES

ADVERTENCIA:
Lea este material antes de usar este producto. De no hacerlo, podría sufrir lesiones graves.

Precauciones de montaje

1. Advertencia: Para reducir el riesgo de lesiones, el usuario debe leer atentamente el manual de instrucciones.
2. El producto cumple con las normas y reglamentos pertinentes. La instalación de este dispositivo debe cumplir con todas las normativas aplicables y solo debe utilizarse en áreas bien ventiladas. Lea el manual del usuario. Lea el manual antes de instalar y utilizar este equipo.
3. Este aparato no está diseñado para ser utilizado por personas (incluidos niños).

con capacidades físicas, sensoriales o mentales reducidas, o falta de experiencia y conocimiento, a menos que hayan recibido supervisión o instrucción. en relación con el uso del aparato por una persona responsable de su seguridad.

4. Los niños no deben jugar con el aparato.
5. Este aparato no debe ser utilizado por niños. Mantenga el aparato fuera del alcance de los niños.
6. Ensámblelo únicamente siguiendo estas instrucciones. Un montaje incorrecto puede generar riesgos.

7. , utilice gafas de seguridad homologadas por ANSI y guantes de trabajo resistentes .

8. Mantenga la zona de montaje limpia y bien iluminada.

9. Mantenga a los curiosos alejados de la zona durante la concentración.

10. No participe en la reunión si está cansado o bajo los efectos del alcohol, las drogas o los medicamentos.

11. Las funcionalidades del producto se aplican únicamente a productos ensamblados de forma correcta y completa.

12. Ensámblelo sobre una superficie plana, nivelada, dura y lisa capaz de soportar de forma segura la ranura de caída de la caja fuerte .

13. Si es posible, puede utilizar herramientas eléctricas para facilitar el montaje.

14. Este aparato está diseñado para ser utilizado en aplicaciones domésticas y similares, tales como:

– Guarda los documentos personales importantes en casa .

– Mantenga los objetos de valor en las instalaciones de la oficina.

– Proteja el efectivo en los comercios minoristas.

(Rango de temperatura de funcionamiento----Celsius (°C): -10°C ~ 40°C.

Fahrenheit (°F): 14°F ~ 104°F.)

15. Por favor, conserve el producto adecuadamente. Compruebe si presenta alguna anomalía antes de usarlo. Si detecta alguna anomalía, deje de usarlo.

16. Utilice el producto de acuerdo con el uso previsto; tenga en cuenta que un uso indebido puede causar lesiones.

17. Para obtener información adicional sobre las piezas que se enumeran en las páginas siguientes, consulte el diagrama de montaje de este manual. Desempaque y separe todas las piezas en un área de trabajo limpia.

Tome precauciones

1. Utilizar únicamente sobre una superficie plana, nivelada, dura y lisa que pueda soportar de forma segura una caja fuerte con ranura de descarga completamente cargada .
2. Utilizar únicamente según lo previsto.

GUARDE ESTE MANUAL

LISTA DE PIEZAS

Muchas gracias por elegir esta caja fuerte con ranura para caída. Lea atentamente todas las instrucciones antes de usarla. Esta información le ayudará a obtener los mejores resultados posibles.

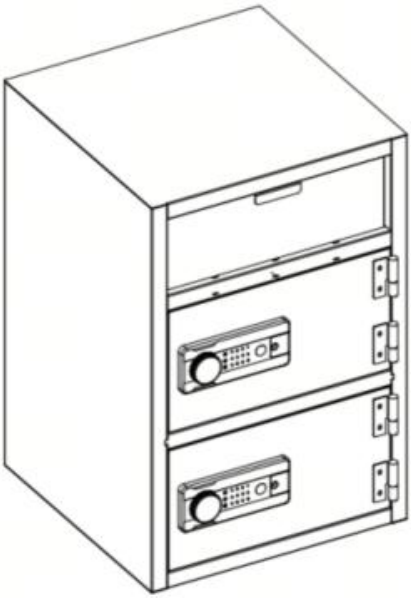

①	**Externo Fuerza Caja*1**	
②	**Perno de expansión* 4**	
③	**Llave de emergencia* 2**	
④	**Manual en inglés*1**	
⑤	**Bolsa ignífuga*1**	

ABRIENDO SU CAJA FUERTE POR PRIMERA VEZ

Abra la puerta por primera vez, use la llave de emergencia configurada para abrirla.
La puerta. Los pasos para su funcionamiento son los siguientes:

<table>
<tr><td>1. Press down to open the emergency lock cover.</td><td>4. Install batteries into battery box.</td><td rowspan="2"></td></tr>
<tr><td>2. Insert the emergency key into the keyhole and push it to rotate 65° counterclockwise.</td><td>5.Make sure the battery matches ‘+’ and ‘-’ in the box.(not including 4 alkaline 1.5V batteries)</td></tr>
<tr><td>3.Turn the knob counterclockwise to open the door.</td><td colspan="2">6.Weak power, emergency method: Emergency key</td></tr>
</table>

DESCRIPCIÓN:
1. La cerradura electrónica viene con una contraseña predeterminada de "123456" en el envío de fábrica.
2. Luz indicadora de bloqueo: La cerradura del armario estaba cerrada y no se podía abrir.
3. Luz indicadora de desbloqueo: se desbloquea y se ilumina.
4. Luz indicadora de configuración: Entrar en el modo de configuración.

Consejo: Mantenga pulsado el botón de configuración del mecanismo durante 5 segundos para restaurar el sistema a su configuración inicial y borrar todas las contraseñas.

Aviso: Por favor, no guarde llaves de emergencia ni llaves externas.
¡Fuente de alimentación dentro de la caja fuerte!

CONFIGURACIÓN DE CONTRASEÑA PERSONAL

1. Presione el botón de configuración dentro de la caja (interruptor de código) y sonará el zumbador.
emite un pitido mientras se ilumina la luz táctil.
2. Introduzca la contraseña deseada, que debe tener entre 3 y 12 dígitos. largo.
3. Pulse la tecla "#" para confirmar la contraseña. El zumbador emitirá un sonido largo.
sonará un pitido y la luz se apagará, lo que indica que la configuración de la contraseña se realizó correctamente o
cambiar.

ADMINISTRAR LA CONFIGURACIÓN DE CONTRASEÑAS

1. Activa la pantalla táctil tocándola e introduce "00".
2. Presione el botón de configuración dentro de la caja (interruptor de código), ingrese el nuevo
contraseña, y confírmala con la tecla "#" .

Aviso: No utilice la misma contraseña personal que la de administración.

TRES MANERAS DE ABRIR LA CAJA FUERTE

1. Llave de emergencia + perilla: Si olvida la contraseña por primera vez, y la batería está agotada. Inserte la llave de emergencia verticalmente, gírelo hacia la izquierda y, al mismo tiempo, gire la perilla hacia la derecha.
abierto.
2. Contraseña + Perilla: Desbloqueo diario. Ingrese la contraseña personal o
Contraseña de administración, presione "#" o "*", luego gire la perilla hacia el

derecho a abrir.
3. Contraseña + Perilla + Caja de alimentación externa: La batería interna es
5 muertos, y la llave está dañada o perdida. Inserte la caja de alimentación externa,
Introduzca la contraseña personal o de administración, pulse "#" o "*", y Luego, gire la perilla hacia la derecha para abrir.

ALERTA DE BATERÍA BAJA

1. El sistema utiliza cuatro pilas alcalinas de 1,5 V. Si el voltaje es bajo, se apagará.
recordar continuamente emitiendo sonidos de "goteo, goteo, pitido" después de abrir la
seguro. Después de que suene "goteo, goteo, pitido" dos veces, la luz indicadora de encendido se encenderá.
parpadea durante unos 30 segundos y luego se apaga, recordándole al usuario que debe reemplazarlo.
las baterías de inmediato.
2. En caso de bajo voltaje de la batería, puede utilizar la alimentación de emergencia o la
Llave mecánica de emergencia para su funcionamiento.
3. Esta cerradura electrónica tiene una función de protección contra cortes de energía y la
La contraseña nunca se perderá.

CONFIGURACIÓN Y DESACTIVACIÓN DE LA VIGILANCIA

1. Para configurar la alarma, active la pantalla táctil y pulse la tecla "*".
La placa de la computadora entrará automáticamente en estado de alarma. La caja fuerte
activar una alarma inmediatamente después de la vibración.

2. Para cancelar la alarma, introduzca la contraseña establecida cuando la caja fuerte esté en el
estado de alarma, y presione la tecla "#" para abrir la caja fuerte y eliminar la
alarma .

Consejos: Esta cerradura electrónica tiene una función de alarma automática que se activa
durante 30 segundos o 1 minuto después de 3 (o 5) errores consecutivos
Entradas de contraseña. Introducir la contraseña correcta eliminará la
sonido de alarma.

INICIALIZACIÓN DEL SISTEMA

Mantén pulsado el ajuste presione el botón del mecanismo durante 5 segundos, el zumbador voluntad Toca un acorde y el sistema lo hará. restaurar la inicialización Ajustes y borrar todo contraseñas.

CÓMO MONTARLO EN LA PARED O EN EL SUELO

* La caja fuerte puede montarse en la pared o en el suelo.
* Taladre agujeros del tamaño adecuado para los anclajes que esté utilizando .
* Monte la caja fuerte pasando tornillos desde el interior de la caja fuerte y fijándolos a los anclajes; asegúrese de que la caja fuerte esté montada de forma segura Montaje en el suelo .
* Utilice las herramientas de perforación adecuadas según el tipo de suelo en el que vaya a instalarlo.
seguro (madera, azulejo o concreto).

SEGURIDAD Y CUMPLIMIENTO

1. Para reducir el riesgo de robo, la caja fuerte debe fijarse a la pared o al suelo para garantizar la seguridad.

2. Por favor, cuide bien la llave de emergencia y guárdela en un lugar secreto, lejos de la caja fuerte. No la guarde dentro de la caja fuerte, ya que no podrá abrirla si se agota la batería.

3. No coloque el producto en un lugar elevado que no sea seguro para evitar caídas, daños al producto o lesiones a las personas.

4. No derrame líquido sobre el panel de control, ya que podría provocar una descarga eléctrica en los componentes electrónicos internos e impedir su funcionamiento. adecuadamente.

UN CÁLIDO RECORDATORIO

1. Debido a que es un producto totalmente artesanal, las pequeñas marcas de soldadura o manchas de óxido en el interior son un fenómeno normal.

2. Por favor, guarde en un lugar seguro las llaves de emergencia, las llaves del armario secreto y la caja de la fuente de alimentación externa.

3. La llave de emergencia no puede abrir la caja fuerte de otras marcas ni de la misma marca, lo cual es único.

(Por favor, no lo intente, para evitar dañar la caja fuerte y que la llave que no coincide no pueda extraerse).

4. La película protectora de la cubierta del pomo se puede arrancar.

5. Antes de cerrar la puerta, no retire la llave de emergencia ni cambie su dirección, lo que evitará que el pestillo se atasque y el funcionamiento de la perilla será más suave.

6. La puerta no cierra: Asegúrese de que no haya obstrucciones. Si los pestillos están extendidos, vuelva a introducir el código de usuario y gire la perilla en el sentido de las agujas del reloj para retraerlos.

Descripción del Producto

Modelo	SS-TBG762
Color	Negro
Rango de voltaje de funcionamiento	4,2-7 V CC
Potencia de trabajo	4 pilas alcalinas AA (1,5 V)
Dimensiones del producto (profundidad*ancho*alto)	508*508*762 mm
Peso neto	45,5 kg

* Los productos, tales como sus especificaciones, apariencia y diseño, están sujetos a modificaciones sin previo aviso.



VEVOR

Upgrade · The Home Creator Way

Sejf wrzutowy

MODEL: SS-TBG762

VEVOR | Upgrade
The Home Creator Way

MODEL:SS-TBG762

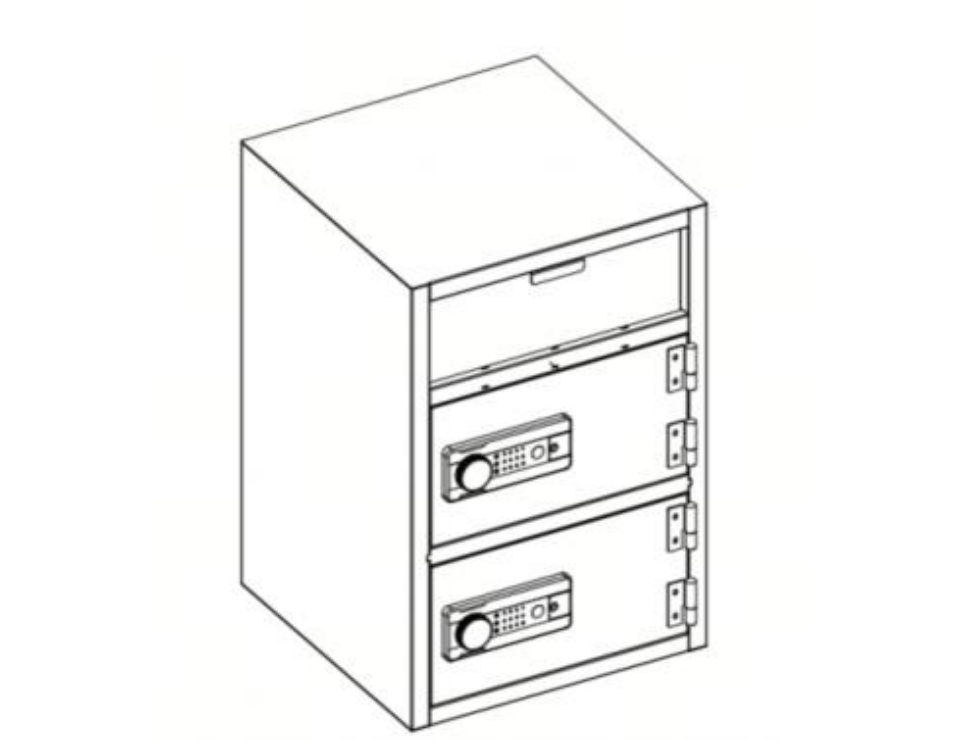

To jest oryginalna instrukcja obsługi. Przed użyciem prosimy o dokładne zapoznanie się z treścią instrukcji. Firma VEVOR zastrzega sobie prawo do jednoznacznej interpretacji niniejszej instrukcji obsługi. Wygląd produktu zależy od stanu, w jakim go otrzymali Państwo. Prosimy o wyrozumiałość, ale nie będziemy Państwa ponownie informować o aktualizacjach technologicznych lub oprogramowania naszego produktu.

	Ostrzeżenie: Aby zminimalizować ryzyko obrażeń, użytkownik powinien uważnie przeczytać instrukcję obsługi.
	Zgodność to CE bezpieczeństwo orzecznictwo.
	**PRAWIDŁOWY SPRZEDAŻ** Niniejszy produkt podlega postanowieniom dyrektywy europejskiej 2012/19/WE. Symbol przedstawiający przekreślony kosz na śmieci na kółkach oznacza, że produkt wymaga selektywnej zbiórki odpadów w Unii Europejskiej. Dotyczy to produktu i wszystkich akcesoriów oznaczonych tym symbolem. Produkty oznaczone tym symbolem mogą nie być objęte dyrektywą. nie można ich wyrzucać wraz z normalnymi odpadami domowymi, lecz należy je oddać do punktu zbiórki urządzeń elektrycznych i elektronicznych przeznaczonych do recyklingu.
	Informacje FCC: UWAGA: Zmiany lub modyfikacje, na które nie wyraziła wyraźnej zgody strona odpowiedzialna za zgodność, mogą spowodować unieważnienie prawa użytkownika do korzystania ze sprzętu! To urządzenie jest zgodne z częścią 15 przepisów FCC. Jego eksploatacja podlega dwóm następującym warunkom: Ten produkt może powodować szkodliwe zakłócenia. 2) Produkt ten musi być odporny na wszelkie zakłócenia, w tym zakłócenia mogące powodować niepożądane działanie. OSTRZEŻENIE: Wszelkie zmiany lub modyfikacje tego produktu, które nie zostały wyraźnie zatwierdzone przez stronę odpowiedzialną za zgodność, mogą spowodować unieważnienie prawa użytkownika do korzystania z produktu. Uwaga: Ten produkt został przetestowany i uznany za zgodny z ograniczeniami dla urządzeń cyfrowych klasy B zgodnie z częścią 15 przepisów FCC. Ograniczenia te mają na celu zapewnienie

	odpowiedniej ochrony przed szkodliwymi zakłóceniami w instalacjach domowych. Ten produkt generuje, wykorzystuje i może emitować fale radiowe energii, a jeżeli nie zostanie ona zainstalowana i wykorzystana zgodnie z instrukcje mogą powodować szkodliwe zakłócenia w radiu komunikacji. Nie ma jednak gwarancji, że zakłócenia nie wystąpi w konkretnej instalacji. Jeśli ten produkt powoduje szkodliwe zakłócenia w odbiorze radia lub telewizji, które mogą być jeśli zakłócenia zostaną wykryte poprzez wyłączenie i włączenie produktu, zaleca się, aby użytkownik spróbował skorygować zakłócenia, korzystając z jednego lub kilku z następujących sposobów: środki. • Zmiana orientacji lub położenia anteny odbiorczej. • Zwiększ odległość między produktem i odbiornikiem. • Podłączyć produkt do gniazdka w innym obwodzie niż ten, do którego podłączony jest odbiornik. • Aby uzyskać pomoc, skontaktuj się ze sprzedawcą lub doświadczonym technikiem radiowo-telewizyjnym.

OSTRZEŻENIA i środki ostrożności

OSTRZEŻENIE:
Przeczytaj ten materiał przed użyciem produktu. Nieprzestrzeganie tego zalecenia może spowodować poważne obrażenia.

Środki ostrożności podczas montażu

1. Ostrzeżenie: Aby zminimalizować ryzyko obrażeń, użytkownik powinien uważnie przeczytać instrukcję obsługi.
2. Produkt jest zgodny z odpowiednimi normami i przepisami. Instalacja tego urządzenia musi być zgodna ze wszystkimi obowiązującymi przepisami i powinno być ono użytkowane wyłącznie w dobrze wentylowanych pomieszczeniach. Prosimy o zapoznanie się z instrukcją obsługi. Przed zainstalowaniem i użyciem urządzenia należy zapoznać się z instrukcją obsługi.
3. To urządzenie nie jest przeznaczone do użytku przez osoby (w tym dzieci)

o ograniczonej sprawności fizycznej, sensorycznej lub umysłowej albo z brakiem doświadczenia i wiedzy, chyba że zapewniono im nadzór lub instruktaż dotyczące użytkowania urządzenia przez osobę odpowiedzialną za jego bezpieczeństwo.

4. Dzieci nie mogą bawić się urządzeniem.
5. Dzieci nie powinny używać tego urządzenia. Trzymaj urządzenie poza zasięgiem dzieci.

6. Montaż należy wykonywać wyłącznie zgodnie z niniejszą instrukcją. Nieprawidłowy montaż może stwarzać zagrożenie.

7. Podczas montażu należy nosić okulary ochronne zatwierdzone przez ANSI oraz wytrzymałe rękawice robocze .

8. Utrzymuj miejsce zgromadzenia w czystości i dobrym oświetleniu.

9. Nie dopuszczać osób postronnych na teren montażu w trakcie jego trwania.

10. Nie przychodź na zgromadzenie, jeśli jesteś zmęczony lub pod wpływem alkoholu, narkotyków lub leków.

11. Możliwości produktu odnoszą się wyłącznie do produktów prawidłowo i całkowicie zmontowanych.

12. Zmontować na płaskiej, równej, twardej i gładkiej powierzchni, która będzie w stanie bezpiecznie utrzymać bezpieczny otwór wrzutowy .

13. Jeżeli to możliwe, możesz użyć elektronarzędzi, aby ułatwić sobie montaż.

14. Urządzenie to przeznaczone jest do użytku domowego i podobnych zastosowań, takich jak:

– Przechowuj ważne dokumenty osobiste w domu .

– Przechowuj wartościowe przedmioty w pomieszczeniach biurowych.

– Chroń gotówkę w sklepach detalicznych.

(Zakres temperatury roboczej ----Celsjusza (°C): -10°C ~ 40°C.

Fahrenheita (°F): 14°F ~ 104°F.)

15. Prosimy o prawidłowe przechowywanie produktu. Przed użyciem należy sprawdzić, czy produkt nie wykazuje oznak nieprawidłowości. W przypadku stwierdzenia nieprawidłowości, należy zaprzestać jego używania.

16. Używaj produktu zgodnie z jego przeznaczeniem, ostrzegając przed potencjalnymi obrażeniami na skutek niewłaściwego użycia.

17. Aby uzyskać dodatkowe informacje dotyczące części wymienionych na kolejnych stronach, zapoznaj się ze schematem montażu w niniejszej instrukcji. Rozpakuj i oddziel wszystkie części w czystym miejscu pracy.

Zachowaj środki ostrożności

1. Używać wyłącznie na płaskiej, równej, twardej i gładkiej powierzchni, która może bezpiecznie utrzymać w pełni załadowany sejf wrzutowy .
2. Stosować wyłącznie zgodnie z przeznaczeniem.

ZAPISZ TĘ INSTRUKCJĘ

LISTA CZĘŚCI

Dziękujemy bardzo za wybór tego sejfu D- Rop Slot. Przed użyciem prosimy o przeczytanie całej instrukcji. Zawarte w niej informacje pomogą

Państwu osiągnąć jak najlepsze rezultaty.

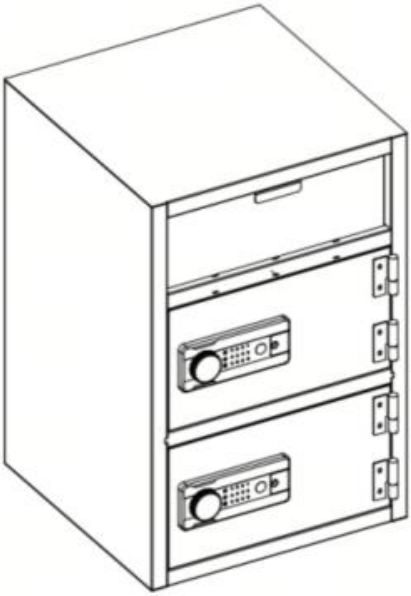

①	**Zewnętrzny Moc Pole*1**	
②	**Śruba rozporowa* 4**	
③	**Klucz awaryjny* 2**	
④	**Instrukcja obsługi w języku angielskim*1**	

⑤	**Torba ognioodporna*1**	

OTWIERANIE SEJFU PO RAZ PIERWSZY

Otwórz drzwi po raz pierwszy, użyj skonfigurowanego klucza awaryjnego, aby je otworzyć
Drzwi. Kroki operacji są następujące:

1. Press down to open the emergency lock cover.	4. Install batteries into battery box.	
2. Insert the emergency key into the keyhole and push it to rotate 65° counterclockwise.	5.Make sure the battery matches '+' and '-' in the box.(**not including 4 alkaline 1.5V batteries**)	
3.Turn the knob counterclockwise to open the door.	6.Weak power, emergency method: Emergency key	

OPIS:

1. Zamek elektroniczny ma domyślne hasło „123456" w przypadku wysyłki fabrycznej.
2. Kontrolka blokady: Zamek szafki był zamknięty i nie można go było otworzyć
3. Kontrolka odblokowania: odblokowuje i świeci.
4. Kontrolka ustawień: Wejście w tryb ustawień.

Wskazówka: Naciśnij i przytrzymaj przycisk ustawień na mechanizmie przez 5 sekund, aby przywrócić ustawienia początkowe systemu i wyczyścić wszystkie hasła.

Uwaga: Prosimy nie umieszczać kluczy awaryjnych i zewnętrznych
zasilanie wewnątrz sejfu!

USTAWIENIE HASŁA OSOBISTEGO

1. Naciśnij przycisk ustawiania wewnątrz skrzynki (przełącznik kodowy), a brzęczyk zabrzmi
wydaje sygnał dźwiękowy, a światło dotykowe się świeci.

2. Wprowadź żądane hasło, które powinno składać się z 3 – 12 cyfr

długi.

3. Naciśnij klawisz „#” , aby potwierdzić hasło. Brzęczyk wyemituje długi

sygnał dźwiękowy.
sygnał dźwiękowy i światło zgaśnie, wskazując pomyślne ustawienie hasła lub
zmiana.

ZARZĄDZAJ USTAWIENIAMI HASŁA

1. Wybudź ekran dotykowy, dotykając go i wpisując „00”.
2. Naciśnij przycisk ustawiania wewnątrz skrzynki (przełącznik kodu), wprowadź nowy
hasło i potwierdź je klawiszem "#" .

Uwaga: Nie należy ustawiać tego samego hasła osobistego i kodu zarządzania.

TRZY SPOSOBY OTWIERANIA SEJFU

1. Klucz awaryjny + pokrętło: Po raz pierwszy, jeśli zapomniałeś hasła, a bateria jest rozładowana. Włóż klucz awaryjny pionowo,
przekręć go w lewo i jednocześnie przekręć pokrętło w prawo, aby

Otwarte.
2. Hasło + pokrętło: Odblokowanie codzienne. Wprowadź dane osobowe lub
hasło zarządzania, naciśnij „#” lub „*”, a następnie obróć pokrętło do prawo do otwarcia.
3. Hasło + pokrętło + zewnętrzna skrzynka zasilająca: wewnętrzna bateria jest
5 martwych, a klucz jest uszkodzony lub zgubiony. Włóż zewnętrzny zasilacz,
wprowadź hasło osobiste lub hasło zarządzania, naciśnij „#” lub „*” i
Następnie przekręć pokrętło w prawo, aby otworzyć.

ALARM NISKIEGO NAŁADOWANIA BATERII

1. System wykorzystuje cztery baterie alkaliczne 1,5 V. Jeśli napięcie jest niskie,
ciągłe przypominanie poprzez emitowanie dźwięków „kap, kap, pikanie” po otwarciu
Bezpieczny. Po dwukrotnym sygnale dźwiękowym „kap, kap, pikanie” zaświeci się kontrolka zasilania.
migać przez około 30 sekund, a następnie wyłączać się, przypominając użytkownikowi o konieczności wymiany
niezwłocznie wymień baterie.
2. W przypadku niskiego napięcia akumulatora można skorzystać z zasilania awaryjnego lub
mechaniczny klucz awaryjny do obsługi.
3. Ta elektroniczna blokada ma funkcję zabezpieczenia przed wyłączeniem zasilania, a
Hasło nigdy nie zostanie utracone.

USTAWIANIE I DEZAKTYWACJA CZUJNOŚCI

1. Aby ustawić alarm, wybudź ekran dotykowy i naciśnij przycisk „*”.

Płyta komputerowa automatycznie przejdzie w stan alarmu. Sejf będzie uruchamia alarm natychmiast po wystąpieniu wibracji.
2. Aby anulować alarm, wprowadź ustawione hasło, gdy sejf znajduje się w
stan alarmowy i naciśnij klawisz „#”, aby otworzyć sejf i usunąć alarmu .

Wskazówki: Ten zamek elektroniczny ma funkcję automatycznego alarmu, która uruchamia się
przez 30 sekund lub 1 minutę po 3 (lub 5) kolejnych błędnych odpowiedziach
wpisy hasła. Wprowadzenie prawidłowego hasła wyeliminuje dźwięk alarmu.

INICJALIZACJA SYSTEMU

Naciśnij i przytrzymaj ustawienie przycisk na mechanizmie przez 5 sekund, brzęczyk będzie zagraj akord, a system przywrócić inicjalizację Ustawienia I wyczyść wszystko hasła.

JAK MONTOWAĆ NA ŚCIANIE LUB PODŁODZE

* Sejf można zamontować na ścianie lub podłodze.
* Wywierć otwory o odpowiednich średnicach dla kotew, których używasz .
* Zamontuj sejf, wkręcając śruby od wewnątrz sejfu i mocując je do kotew; upewnij się, że sejf jest zamontowany solidnie. Montaż na podłodze .
* Używaj odpowiednich narzędzi wiertniczych w zależności od rodzaju podłogi, na której chcesz zamontować wiertło.
bezpieczne (drewno, płytki lub beton).

BEZPIECZEŃSTWO I ZGODNOŚĆ

1. Aby zminimalizować ryzyko kradzieży, sejf należy zamontować na

ścianie lub podłodze, aby zapewnić bezpieczeństwo.

2. Prosimy o staranne przechowywanie klucza awaryjnego w bezpiecznym miejscu, z dala od sejfu. Nie należy wkładać klucza awaryjnego do sejfu, nawet jeśli nie będzie on używany do otwarcia sejfu po rozładowaniu baterii.

3. Nie umieszczaj produktu na niebezpiecznych powierzchniach nad głową, aby uniknąć upadku, uszkodzenia produktu lub zranienia osób.

4. Nie rozlewaj płynu na panel sterowania, gdyż może to spowodować porażenie prądem wewnętrznych podzespołów elektronicznych i uniemożliwić ich działanie. odpowiednio.

SERDECZNE PRZYPOMNIENIE

1. Ponieważ jest to produkt w całości wykonany ręcznie, normalne jest występowanie wewnętrznych spoin lutowniczych i plam rdzy.

2. Klucze awaryjne, klucze do szafki tajnej oraz zewnętrznego zasilacza należy przechowywać w bezpiecznym miejscu.

3. Kluczem awaryjnym nie można otworzyć sejfów innych marek ani sejfów tej samej marki, co jest cechą unikalną.

(Proszę nie próbować, gdyż może to spowodować uszkodzenie sejfu i uniemożliwić wyjęcie niedopasowanego klucza)

4. Folię ochronną na pokrywie pokrętła można oderwać.

5. Przed zamknięciem drzwi nie wyjmuj klucza awaryjnego ani nie zmieniaj jego kierunku, dzięki temu unikniesz zacięcia się zamka, a działanie pokrętła będzie płynniejsze.

6. Drzwi się nie zamykają: Upewnij się, że nie ma żadnych przeszkód. Jeśli rygle drzwi są wysunięte, wprowadź ponownie kod użytkownika i obróć pokrętło zgodnie z ruchem wskazówek zegara, aby je schować.

Opis produktu

Model	SS-TBG762
Kolor	Czarny
Zakres napięcia roboczego	4,2-7 V prądu stałego
Moc robocza	4 baterie alkaliczne AA (1,5 V)
Wymiary produktu (gł.*szer.*wys.)	508*508*762 mm
Waga netto	45,5 kg

* Produkty, takie jak specyfikacje, wygląd i konstrukcja, mogą ulec zmianie bez wcześniejszego powiadomienia.



VEVOR

Upgrade · The Home Creator Way

Kluis met insteeksleuf

MODEL:SS-TBG762

VEVOR | Upgrade
The Home Creator Way

MODEL: SS-TBG762

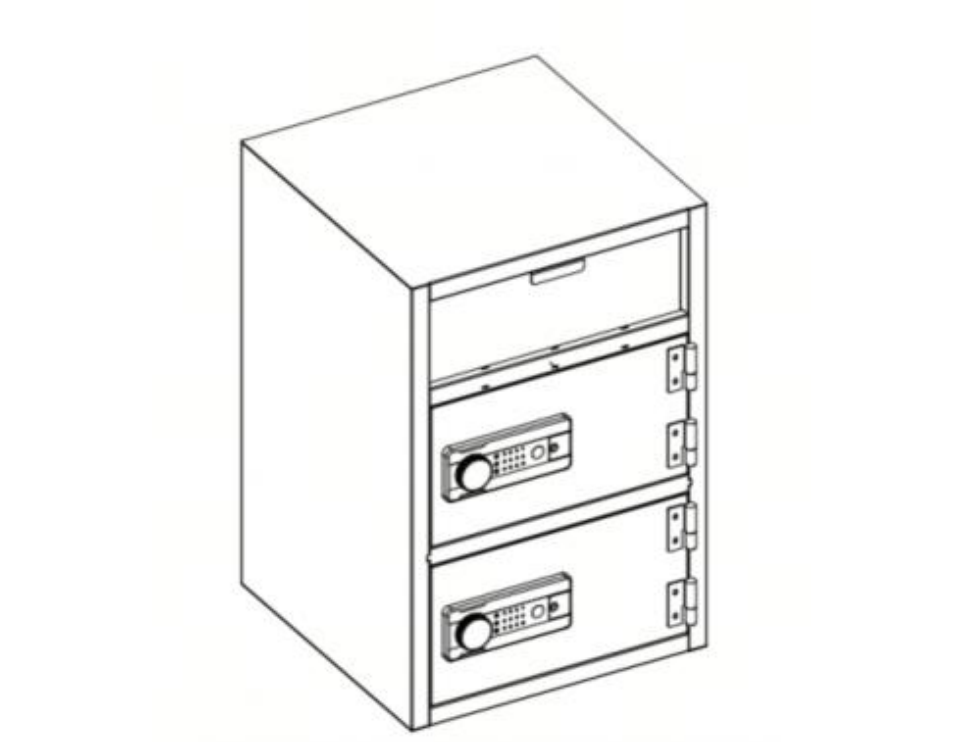

Dit is de originele handleiding. Lees alle instructies in de handleiding zorgvuldig door voordat u het product in gebruik neemt. VEVOR behoudt zich het recht voor om de gebruikershandleiding anders te interpreteren. Het uiterlijk van het product kan afwijken van het product dat u ontvangt. Wij zullen u niet opnieuw informeren over eventuele technologische of software-updates voor ons product.

	Waarschuwing: Om het risico op letsel te verminderen, dient de gebruiker de gebruiksaanwijzing zorgvuldig te lezen.
	Compliance is een CE beveiliging certificering.
	**JUIST BESCHIKBAARHEID** Dit product valt onder de bepalingen van de Europese richtlijn. 2012/19/EC. Het symbool met een doorgestreepte afvalcontainer geeft aan dat het product in de Europese Unie apart moet worden ingezameld. Dit geldt voor het product en alle accessoires die met dit symbool zijn gemarkeerd. Producten die als zodanig zijn gemarkeerd, mogen mogelijk niet worden ingezameld. Elektrische en elektronische apparaten mogen niet bij het gewone huisvuil worden weggegooid, maar moeten wel naar een inzamelpunt voor recycling worden gebracht.
	FCC-informatie: LET OP: Wijzigingen of aanpassingen die niet uitdrukkelijk zijn goedgekeurd door de partij die verantwoordelijk is voor de naleving, kunnen de bevoegdheid van de gebruiker om de apparatuur te bedienen ongeldig maken! Dit apparaat voldoet aan Deel 15 van de FCC-regels. De werking is onderworpen aan de volgende twee voorwaarden: Dit product kan schadelijke interferentie veroorzaken. 2) Dit product moet alle ontvangen storingen accepteren, inclusief storingen die een ongewenste werking kunnen veroorzaken. WAARSCHUWING: Wijzigingen of aanpassingen aan dit product die niet uitdrukkelijk zijn goedgekeurd door de partij die verantwoordelijk is voor de naleving, kunnen de bevoegdheid van de gebruiker om het product te gebruiken ongeldig maken. Opmerking: Dit product is getest en voldoet aan de limieten voor een digitaal apparaat van klasse B volgens deel 15 van de FCC-regels. Deze limieten zijn ontworpen om redelijke bescherming te bieden tegen schadelijke interferentie in een residentiële installatie.

	Dit product genereert, gebruikt en kan radiofrequentie uitstralen. energie, en indien niet geïnstalleerd en gebruikt in overeenstemming met de instructies, kunnen schadelijke interferentie met de radio veroorzaken communicatie. Er is echter geen garantie dat er geen interferentie zal optreden. zal zich niet voordoen in een specifieke installatie. Als dit product zich wel voordoet, schadelijke storingen aan radio- of televisieontvangst, die kunnen zijn Als de storing is vastgesteld door het product uit en weer aan te zetten, wordt de gebruiker aangemoedigd om te proberen de storing te verhelpen door een of meer van de volgende stappen te ondernemen: maatregelen. • Richt de ontvangstantenne opnieuw uit of verplaats deze. • Vergroot de afstand tussen het product en de ontvanger. • Sluit het product aan op een stopcontact in een ander circuit dan dat waarop de ontvanger is aangesloten. • Raadpleeg de dealer of een ervaren radio-/tv-technicus voor hulp.

WAARSCHUWING & Voorzorgsmaatregelen

WAARSCHUWING:
Lees deze informatie aandachtig door voordat u dit product gebruikt. Het niet nalezen van deze instructies kan ernstig letsel tot gevolg hebben.

Montagevoorzorgsmaatregelen

1. Waarschuwing: Om het risico op letsel te verminderen, dient de gebruiker de gebruiksaanwijzing zorgvuldig te lezen.
2. Het product voldoet aan de relevante normen en voorschriften. De installatie van dit apparaat moet voldoen aan alle geldende voorschriften en het mag alleen worden gebruikt in goed geventileerde ruimtes. Lees de gebruikershandleiding aandachtig door. Lees de handleiding voordat u deze apparatuur installeert en gebruikt.
3. Dit apparaat is niet bedoeld voor gebruik door personen (inclusief kinderen).

met beperkte fysieke, zintuiglijke of mentale vermogens, of gebrek aan ervaring en kennis, tenzij zij onder toezicht staan of instructies hebben gekregen. met betrekking tot het gebruik van het apparaat door een persoon die verantwoordelijk is voor de veiligheid ervan.

4. Kinderen mogen niet met het apparaat spelen.
5. Dit apparaat is niet geschikt voor kinderen. Houd het apparaat veilig. Buiten het bereik van kinderen.
6. Monteer het product uitsluitend volgens deze instructies. Onjuiste montage kan gevaarlijke situaties opleveren.

7. Draag tijdens de montage een ANSI-goedgekeurde veiligheidsbril en stevige werkhandschoenen .

8. Zorg ervoor dat de montageruimte schoon en goed verlicht is.

9. Houd omstanders uit de buurt tijdens de bijeenkomst.

10. Niet monteren als u moe bent of onder invloed bent van alcohol, drugs of medicijnen.

11. De producteigenschappen gelden alleen voor correct en volledig geassembleerde producten.

12. kluis met valsleuf veilig kan dragen .

13. Gebruik indien mogelijk elektrisch gereedschap om de montage te vergemakkelijken.

14. Dit apparaat is bedoeld voor gebruik in huishoudens en soortgelijke toepassingen, zoals:

– Bewaar belangrijke persoonlijke documenten thuis .

– Bewaar waardevolle spullen op kantoor.

– Bescherm contant geld in winkels.

(Bedrijfstemperatuurbereik - Celsius (°C): -10°C ~ 40°C.)

Fahrenheit (°F): 14°F ~ 104°F.)

15. Bewaar het product op de juiste manier. Controleer vóór gebruik of het product niet defect is. Stop het gebruik als er een defect is.

16. Gebruik het product volgens het beoogde doel; wij waarschuwen voor mogelijk letsel door verkeerd gebruik.

17. Raadpleeg voor meer informatie over de onderdelen die op de volgende pagina's worden vermeld, het montageschema in deze handleiding. Pak alle onderdelen uit en sorteer ze in een schone werkruimte.

Neem voorzorgsmaatregelen.

1. Gebruik dit product uitsluitend op een vlakke, horizontale, harde en gladde ondergrond die een volledig gevulde drop slot safe veilig kan dragen .

2. Gebruik uitsluitend zoals bedoeld.

BEWAAR DEZE HANDLEIDING

ONDERDELENLIJST

Hartelijk dank dat u voor deze drop slot kluis hebt gekozen. Lees alle instructies aandachtig door voordat u de kluis gebruikt. Deze informatie helpt u om de best mogelijke resultaten te behalen.

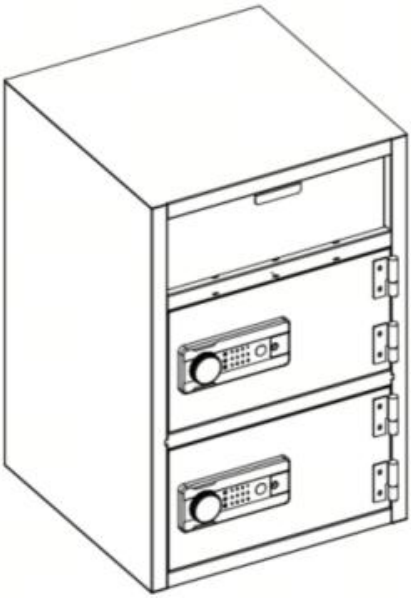

①	**Extern Stroom Doos*1**	
②	**Expansiebout* 4**	
③	**Noodsleutel* 2**	
④	**Engelse handleiding*1**	
⑤	**Brandwerende tas*1**	

UW KLUIS VOOR HET EERST OPENEN

Open de deur voor de eerste keer en gebruik de geconfigureerde noodsleutel om deze te openen.
de deur. De bedieningsstappen zijn als volgt:

<table>
<tr><td>1. Press down to open the emergency lock cover.</td><td>4. Install batteries into battery box.</td><td rowspan="2"></td></tr>
<tr><td>2. Insert the emergency key into the keyhole and push it to rotate 65° counterclockwise.</td><td>5.Make sure the battery matches ‘+’ and ‘-’ in the box.(not including 4 alkaline 1.5V batteries)</td></tr>
<tr><td>3.Turn the knob counterclockwise to open the door.</td><td colspan="2">6.Weak power, emergency method: Emergency key</td></tr>
</table>

BESCHRIJVING:

1. Het elektronische slot wordt geleverd met een standaardwachtwoord van "123456". bij verzending vanuit de fabriek.
2. Indicatielampje vergrendeling: Het slot van de kast is gesloten en kan niet worden geopend.
3. Ontgrendelingsindicatielampje: ontgrendel en lampje gaat branden.
4. Instelindicatielampje: Ga naar de instelmodus.

Tip: Houd de instelknop op het apparaat 5 seconden ingedrukt om het systeem terug te zetten naar de fabrieksinstellingen en alle wachtwoorden te wissen.

Let op: bewaar geen noodsleutels en externe benodigdheden. Voeding in de kluis!

PERSOONLIJKE WACHTWOORDINSTELLING

1. Druk op de instelknop in de doos (codeschakelaar), en de zoemer zal Het apparaat geeft een pieptoon af terwijl het aanraaklampje oplicht.
2. Voer het gewenste wachtwoord in, dat tussen de 3 en 12 cijfers lang moet zijn.
lang.
3. Druk op de "#" toets om het wachtwoord te bevestigen. De zoemer zal een lang geluid maken.
Een pieptoon klinkt en het lampje gaat uit, wat aangeeft dat het wachtwoord succesvol is ingesteld.
wijziging.

WACHTWOORDINSTELLINGEN BEHEREN

1. Activeer het touchscreen door erop te tikken en "00" in te voeren.
2. Druk op de instelknop in de doos (codeschakelaar) en voer de nieuwe gegevens in.
Voer het wachtwoord in en bevestig het met de "#" toets .

Let op: gebruik niet hetzelfde wachtwoord voor uw persoonlijke wachtwoord als voor de beheerderscode.

DRIE MANIEREN OM DE KLUIS TE OPENEN

1. Noodsleutel + knop: Voor het geval u voor de eerste keer het wachtwoord vergeet,
en de batterij is leeg. Steek de noodsleutel verticaal in het stopcontact. draai hem naar links en draai tegelijkertijd de knop naar rechts om open.
2. Wachtwoord + Draaiknop: Dagelijkse ontgrendeling. Voer het persoonlijke wachtwoord in of
Voor het beheerderswachtwoord drukt u op "#" of "*", en draait u vervolgens aan de knop naar de

recht om te openen.
3. Wachtwoord + Draaiknop + Externe voedingsadapter: De interne batterij is
5 is defect en de sleutel is beschadigd of verloren. Plaats de externe voedingsadapter.
Voer het persoonlijke of beheerderswachtwoord in, druk op "#" of "*", en Draai vervolgens de knop naar rechts om te openen.

Waarschuwing: lage batterijspanning

1. Het systeem gebruikt vier alkalinebatterijen van 1,5 V. Als de spanning laag is, zal het systeem uitschakelen.
continu herinneren door "drip, drip, beep"-geluiden te produceren na het openen
veilig. Nadat het "druppel, druppel, piep"-geluid twee keer klinkt, zal het stroomindicatielampje gaan branden.
Het lampje knippert ongeveer 30 seconden en gaat dan uit, waarmee de gebruiker eraan herinnerd wordt het te vervangen.
de batterijen onmiddellijk.
2. Bij een lage accuspanning kunt u noodstroom gebruiken of de Mechanische noodsleutel voor bediening.
3. Dit elektronische slot heeft een stroomuitvalbeveiligingsfunctie, en de Uw wachtwoord raakt nooit kwijt.

INSTELLING EN DEACTIVERING VAN DE WAAKHULPMIDDEL

1. Om het alarm in te stellen, activeer je het touchscreen en druk je op de "*" toets.
De computerkaart zal automatisch in de alarmstand gaan. De kluis zal Activeer direct een alarm na een trilling.
2. Om het alarm uit te schakelen, voert u het ingestelde wachtwoord in wanneer de kluis zich in de juiste stand bevindt.

alarmtoestand, druk op de "#" toets om de kluis te openen en de alarmtoestand te elimineren.
alarm .

Tip: Dit elektronische slot heeft een automatische alarmfunctie die wordt geactiveerd.
gedurende 30 seconden of 1 minuut na 3 (of 5) opeenvolgende onjuiste antwoorden.
wachtwoordinvoer. Het invoeren van het juiste wachtwoord zal het probleem verhelpen.
alarmgeluid.

SYSTEEMINITIALISATIE

Houd de instelling lang ingedrukt. druk 5 seconden op de knop van het mechanisme, zoemer zullen speel een akkoord, en het systeem zal herstel de initialisatie Instellingen En Alles wissen wachtwoorden.

HOE TE MONTEREN AAN DE MUUR OF OP DE VLOER

De kluis kan aan een muur of vloer worden bevestigd.
* Boor gaten van de juiste grootte voor de ankers die u gebruikt .
* Monteer de kluis door schroeven vanuit de binnenkant van de kluis in te draaien en deze vast te zetten aan de ankers; zorg ervoor dat de kluis stevig is gemonteerd . Vloermontage .
* Gebruik de juiste boorgereedschappen, afhankelijk van het type vloer waarop u de montage uitvoert.
veilig (hout, tegels of beton).

VEILIGHEID EN NALEVING VAN REGELS

1. Om het risico op diefstal te verkleinen, moet de kluis aan de muur of vloer worden bevestigd voor extra veiligheid.

2. Bewaar de noodsleutel zorgvuldig op een geheime plek, ver weg van de kluis. Plaats de noodsleutel niet in de kluis, anders kunt u de kluis niet openen als de batterij leeg is.

3. Plaats het product niet op een onveilige ondergrond om te voorkomen dat het valt, beschadigd raakt of mensen verwondt.

4. Mors geen vloeistof op het bedieningspaneel, aangezien dit een elektrische schok kan veroorzaken aan de interne elektronische componenten en deze kan uitschakelen. op de juiste manier.

VRIENDELIJKE HERINNERING

1. Omdat het volledig handgemaakt is, zijn soldeerverbindingen of roestvlekken aan de binnenkant normale verschijnselen.

2. Bewaar noodsleutels, sleutels van geheime kasten en de externe voedingsadapter op een veilige plaats.

3. De noodsleutel kan geen kluizen van andere merken of van hetzelfde merk openen; de sleutel is uniek.

(Probeer dit alstublieft niet, om schade aan de kluis te voorkomen. De niet-passende sleutel kan er dan niet uit worden gehaald.)

4. De beschermfolie op de knopkap kan worden verwijderd.

5. Verwijder de noodsleutel niet en verander de draairichting ervan niet voordat u de deur sluit. Dit voorkomt dat de slotbout vastloopt en zorgt ervoor dat de deurknop soepeler werkt.

6. De deur sluit niet: Controleer of er geen obstakels zijn. Als de deursloten uitgetrokken zijn, voer dan de gebruikerscode opnieuw in en draai de knop met de klok mee om ze in te trekken.

Productbeschrijving

Model	SS-TBG762

Kleur	Zwart
Werkspanningsbereik	4,2-7 Vdc
Werkvermogen	4 AA (1,5V) alkalinebatterijen
Productafmetingen (D*B*H)	508*508*762 mm
Nettogewicht	45,5 kg

* Producten, zoals specificaties, uiterlijk en ontwerp, kunnen zonder voorafgaande kennisgeving worden gewijzigd.



VEVOR

Upgrade · The Home Creator Way

Säkerhetsskåp

MODELL: SS-TBG762

VEVOR | Upgrade
The Home Creator Way

MODELL: SS-TBG762

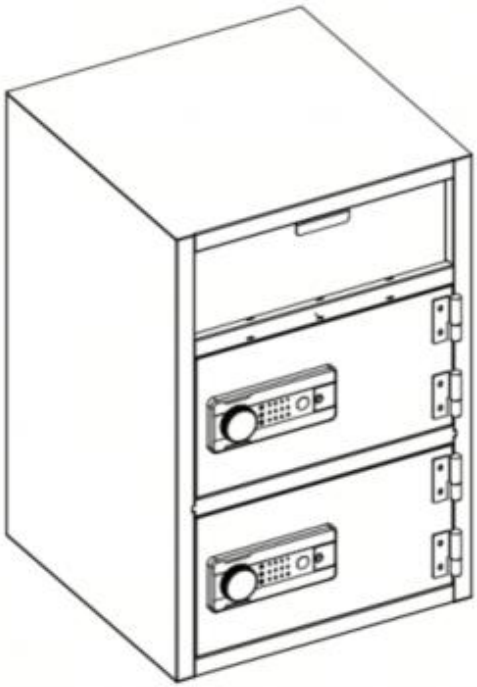

Detta är originalinstruktionerna, vänligen läs alla instruktioner noggrant innan du använder produkten. VEVOR förbehåller sig en tydlig tolkning av vår användarmanual. Produktens utseende ska vara beroende av den produkt du mottagit. Vi ber om ursäkt för att vi inte kommer att informera dig igen om det finns några teknik- eller programuppdateringar för vår produkt.

	Varning – För att minska risken för skador måste användaren läsa instruktionsmanualen noggrant.
	Efterlevnad är en CE säkerhet certifiering.
	**RÄTTA FÖRFOGANDE** Denna produkt omfattas av bestämmelserna i EU-direktivet 2012/19/EG. Symbolen som visar en överstruken soptunna indikerar att produkten kräver separat sophämtning inom Europeiska unionen. Detta gäller produkten och alla tillbehör som är märkta med denna symbol. Produkter som är märkta som sådana kanske inte är kasseras med vanligt hushållsavfall, utan måste lämnas till en insamlingsplats för återvinning av elektriska och elektroniska apparater.
	FCC-information: VARNING: Ändringar eller modifieringar som inte uttryckligen godkänts av den part som ansvarar för efterlevnaden kan upphäva användarens rätt att använda utrustningen! Denna enhet uppfyller del 15 i FCC-reglerna. Användning är underkastad följande två villkor: Denna produkt kan orsaka skadliga störningar. 2) Denna produkt måste acceptera alla mottagna störningar, inklusive störningar som kan orsaka oönskad drift. VARNING: Ändringar eller modifieringar av denna produkt som inte uttryckligen godkänts av den part som ansvarar för efterlevnaden kan ogiltigförklara användarens rätt att använda produkten. Obs! Denna produkt har testats och befunnits uppfylla gränserna för en digital enhet av klass B i enlighet med del 15 i FCC-reglerna. Dessa gränser är utformade för att ge rimligt skydd mot skadlig störning i en bostadsinstallation. Denna produkt genererar, använder och kan utstråla radiofrekvenser energi, och om den inte installeras och används i enlighet med

	instruktioner, kan orsaka skadliga störningar på radio kommunikation. Det finns dock ingen garanti för att störningar kommer inte att inträffa i en viss installation. Om den här produkten orsakar skadlig störning av radio- eller tv-mottagning, vilket kan vara bestäms genom att stänga av och slå på produkten, uppmanas användaren att försöka korrigera störningen genom en eller flera av följande åtgärder åtgärder. • Rikta om eller flytta mottagarantennen. • Öka avståndet mellan produkten och mottagaren. • Anslut produkten till ett uttag på en annan krets än den som mottagaren är ansluten till. • Kontakta återförsäljaren eller en erfaren radio-/TV-tekniker för hjälp.

VARNING och försiktighetsåtgärder

VARNING:
Läs detta material innan du använder produkten. Underlåtenhet att göra det kan leda till allvarliga skador.

Monteringsförsiktighetsåtgärder

1. Varning – För att minska risken för skador måste användaren läsa instruktionsmanualen noggrant.
2. Produkten uppfyller relevanta standarder och föreskrifter. Installationen av denna enhet måste uppfylla alla tillämpliga föreskrifter och den bör endast användas i välventilerade utrymmen. Läs användarinstruktionerna. manualen innan du installerar och använder den här utrustningen.
3. Denna apparat är inte avsedd att användas av personer (inklusive barn) med nedsatt fysisk, sensorisk eller mental förmåga, eller bristande erfarenhet och kunskap, såvida de inte har fått handledning eller instruktioner gällande användning av apparaten av en person som ansvarar för deras säkerhet.
4. Barn får inte leka med apparaten.
5. Denna apparat får inte användas av barn. Förvara apparaten utom räckhåll för barn.
6. Montera endast enligt dessa instruktioner. Felaktig montering kan orsaka risker.
7. Använd ANSI-godkända skyddsglasögon och kraftiga arbetshandskar under monteringen.
8. Håll samlingsområdet rent och väl upplyst.
9. Håll åskådare borta från området under monteringen.
10. Montera inte om du är trött eller påverkad av alkohol, droger eller mediciner.

11. Produktegenskaperna gäller endast korrekt och fullständigt monterade produkter.

12. slät yta som säkert kan stödja fallskåpet .

13. Om möjligt kan du använda elverktyg för att underlätta monteringen.

14. Denna apparat är avsedd att användas i hushållet och liknande tillämpningar såsom:

– Förvara viktiga personliga dokument hemma .

– Förvara värdesaker på kontorslokalerna.

– Skydda kontanter i butiker.

(Driftstemperaturintervall ---- Celsius (°C): -10°C ~ 40°C.

Fahrenheit (°F): 14°F ~ 104°F.)

15. Förvara produkten ordentligt. Kontrollera om produkten är avvikande före användning. Om den är avvikande, sluta använda den.

16. Använd produkten enligt avsett ändamål. Varna för potentiella skador vid felaktig användning.

17. För ytterligare information om delarna som listas på följande sidor, se monteringsschemat i denna manual. Packa upp och separera alla delar på en ren arbetsyta.

Använd försiktighetsåtgärder

1. Använd endast på en plan, jämn, hård och slät yta som säkert kan bära ett fullt lastadt kassaskåp med fallfack .

2. Använd endast som avsett.

SPARA DENNA HANDBOK

DELLISTA

Tack så mycket för att du valde detta kassaskåp med droppslot . Läs alla instruktioner innan du använder det. Informationen hjälper dig att uppnå bästa möjliga resultat.

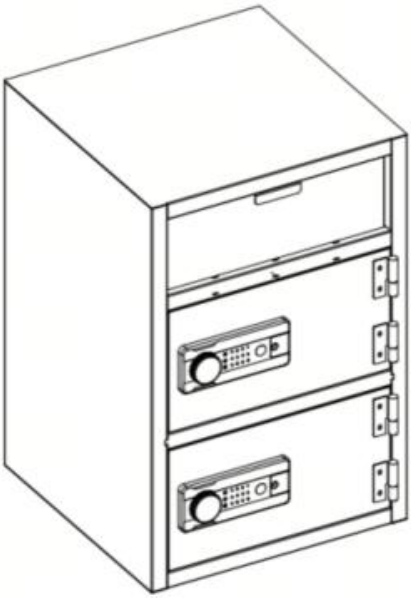

①	**Extern Driva Låda*1**	
②	**Expansionsbult* 4**	
③	**Nödnyckel* 2**	
④	**Engelsk manual*1**	
⑤	**Brandsäker väska * 1**	

ÖPPNA DITT SÄKERHET FÖR FÖRSTA GÅNGEN

Öppna dörren för första gången, använd den konfigurerade nödnyckeln för att öppna
dörren. Stegen för att utföra arbetet är följande:

1. Press down to open the emergency lock cover.	4. Install batteries into battery box.	
2. Insert the emergency key into the keyhole and push it to rotate 65° counterclockwise.	5.Make sure the battery matches '+' and '-' in the box.(**not including 4 alkaline 1.5V batteries**)	
3.Turn the knob counterclockwise to open the door.	6.Weak power, emergency method: Emergency key	

BESKRIVNING:

1. Det elektroniska låset har ett standardlösenord på "123456" och uppåt. vid fabriksleverans.
2. Låsindikatorlampa: Skåpets lås var stängt och kunde inte öppnas.
3. Indikatorlampa för upplåsning: upplåsning och tändning.
4. Inställningsindikatorlampa: Gå in i inställningsläge.

Tips: Tryck och håll inställningsknappen på mekanismen intryckt i 5 sekunder för att återställa systemet till dess ursprungliga inställningar och rensa alla lösenord.

Observera: Lägg inte nödnycklar och externa strömförsörjning inuti kassaskåpet!

INSTÄLLNING AV PERSONLIGT LÖSENORD

1. Tryck på inställningsknappen inuti lådan (kodbrytaren) så ljuder summern.
avger ett pipljud medan peklampan tänds.
2. Ange önskat lösenord, vilket ska vara mellan 3 och 12 siffror långt lång.
3. Tryck på "#"-tangenten för att bekräfta lösenordet. Summern kommer att avge en lång signal.
pip, och lampan släcks, vilket indikerar att lösenordsinställningarna har lyckats eller
ändra.

HANTERA LÖSENORDSINSTÄLLNINGAR

1. Aktivera pekskärmen genom att trycka på den och ange "00".
2. Tryck på inställningsknappen inuti rutan (kodväxel), ange den nya lösenordet och bekräfta det med tangenten "#" .

Obs: Ställ inte in ett personligt lösenord som är identiskt med administrationskoden.

TRE SÄTT ATT ÖPPNA SÄKERHETSFÖRSÄKRINGEN

1. Nödknapp + vred: Glöm lösenordet för första gången,
och batteriet är urladdat. Sätt i nödnyckeln vertikalt,
vrid den åt vänster och samtidigt vrid vredet åt höger för att
öppna.
2. Lösenord + knapp: Daglig upplåsning. Ange personliga eller administrationslösenordet, tryck på "#" eller "*" och vrid sedan vredet till rätt att öppna.
3. Lösenord + Knapp + Extern strömförsörjning: Det interna batteriet är 5död, och nyckeln är skadad eller borttappad. Sätt i den externa strömförsörjningsboxen,
ange det personliga lösenordet eller lösenordet för administration, tryck på "#" eller "*" och

vrid sedan vredet åt höger för att öppna.

VARNING FÖR LÅG BATTERINIVÅ

1. Systemet använder fyra 1,5 V alkaliska batterier. Om spänningen är låg kommer det att
kontinuerlig påminnelse genom att avge "dropp, dropp, pip"-ljud efter att du öppnat
säkert. Efter att "dropp, dropp, pip" ljuder två gånger, tänds strömindikatorlampan
blinkar i cirka 30 sekunder och slocknar sedan, vilket påminner användaren om att byta ut
batterierna omedelbart.
2. Vid låg batterispänning kan du använda nödström eller
mekanisk nödnyckel för drift.
3. Detta elektroniska lås har en strömavstängningsskyddsfunktion, och lösenordet kommer aldrig att gå förlorat.

INSTÄLLNING OCH AVAKTIVERING AV VÅRDVARNING

1. För att ställa in alarmet, aktivera pekskärmen och tryck på knappen "*". Datorkortet kommer automatiskt att gå in i larmläge. Kassaskåpet kommer att
utlösa ett larm omedelbart efter vibration.
2. För att avbryta larmet, ange det inställda lösenordet när kassaskåpet är i
larmat tillstånd och tryck på "#"-tangenten för att öppna kassaskåpet och eliminera
larm .

Tips: Detta elektroniska lås har en automatisk larmfunktion som utlöses
i 30 sekunder eller 1 minut efter 3 (eller 5) felaktiga försök i rad

lösenordsinmatningar. Om du anger rätt lösenord elimineras larmljud.

SYSTEMINITIALISERING

Långt tryck på inställningen knappen på mekanismen i 5 sekunder, summer vilja spela ett ackord, och systemet kommer att återställ initialiseringen Inställningar och rensa allt lösenord.

HUR MAN MONTERAR PÅ VÄGG ELLER GOLV

* Kassaskåpet kan monteras på vägg eller golv.
* Borra hål av lämplig storlek för de ankare du använder .
* Montera kassaskåpet genom att dra ut skruvar från insidan av kassaskåpet och fästa dem med ankare; se till att kassaskåpet är ordentligt monterat. Golvmontering .
* Använd lämpliga borrverktyg beroende på vilken typ av golv du monterar säkert (trä, kakel eller betong).

SÄKERHET OCH EFTERLEVNAD

1. Minska risken för stöld, kassaskåpet måste fästas på väggen eller golvet för att garantera säkerheten.

2. Var noga med att ta hand om nödnyckeln och förvara den på en hemlig plats, borta från kassaskåpet. Lägg inte nödnyckeln i kassaskåpet, även om nödnyckeln inte kommer att användas för att öppna kassaskåpet när batteriet är urladdat.

3. Placera inte produkten ovanpå en osäker yta för att undvika att den faller, skadar produkten eller skadar personer.

4. Spill inte vätska på kontrollpanelen, det kan orsaka elektriska stötar på de interna elektroniska komponenterna och hindra dem från att fungera. ordentligt.

VARM PÅMINNELSE

1. Eftersom det är helt handgjort är det normalt att det finns rostfläckar eller lödfogar inuti.

2. Förvara nödnycklar, hemliga skåpnycklar och extern strömförsörjningslåda säkert.

3. Nödnyckeln kan inte öppna kassaskåp från andra märken eller samma märke, vilket är unikt.

(Försök inte, för att undvika skador på kassaskåpet och att den omatchade nyckeln inte kan tas ut)

4. Skyddsfilmen på knopplocket kan rivas av.

5. Ta inte bort nödnyckeln eller justera dess riktning innan du stänger dörren, det kan förhindra att låsbulten fastnar och vredet fungerar smidigare.

6. Dörren stängs inte: Se till att det inte finns några hinder. Om dörrreglarna är utdragna, ange användarkoden igen och vrid vredet medurs för att dra in dem.

Produktbeskrivning

Modell	SS-TBG762
Färg	Svart
Arbetsspännings område	4,2 – 7 V likström
Arbetskraft	4 AA (1,5 V) alkaliska batterier
Produktstorlek (D*B*H)	508*508*762 mm
Nettovikt	45,5 kg

* Produkters specifikationer, utseende och design kan komma att ändras utan föregående meddelande.



VEVOR

Upgrade · The Home Creator Way

Trezor s drážkou

MODEL: SS-TBG762

VEVOR | Upgrade
The Home Creator Way

MODEL: SS-TBG762

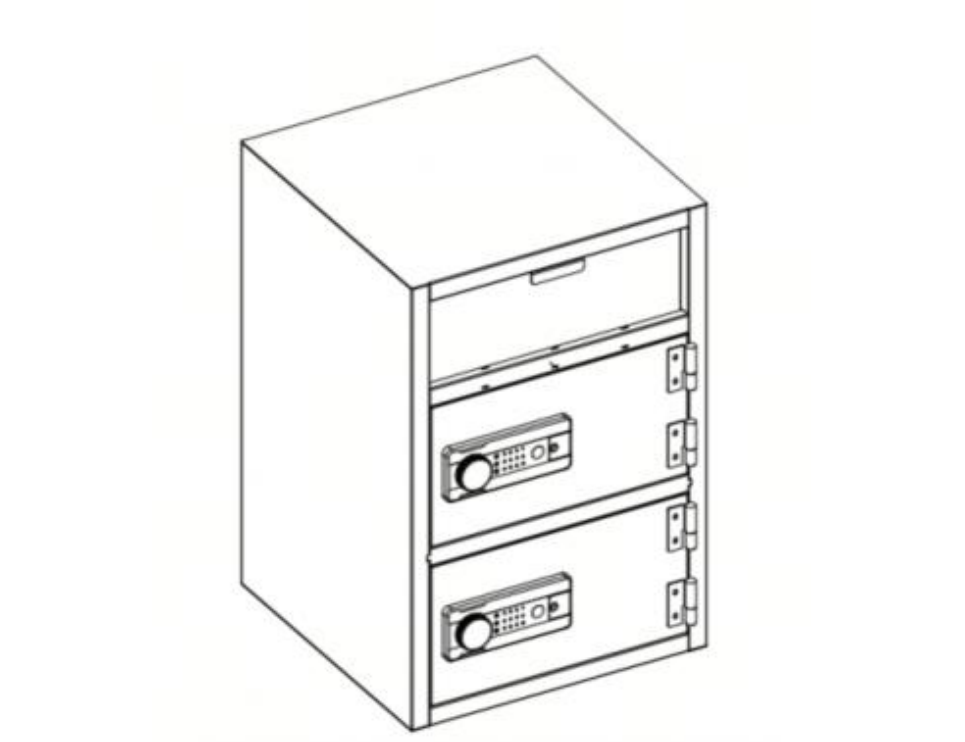

Toto je původní návod k použití, před použitím si prosím pečlivě přečtěte všechny pokyny v manuálu. Společnost VEVOR si vyhrazuje právo na jednoznačný výklad uživatelské příručky. Vzhled produktu se bude lišit v závislosti na produktu, který jste obdrželi. Prosíme, odpusťte nám, že vás nebudeme informovat o případných technologických nebo softwarových aktualizacích našeho produktu.

	Varování – Aby se snížilo riziko zranění, musí si uživatel pečlivě přečíst návod k obsluze.
	Dodržování předpisů je CE zabezpečení osvědčení.
	**OPRAVIT LIKVIDACE** Tento produkt podléhá ustanovením evropské směrnice 2012/19/ES. Symbol s přeškrtnutou popelnicí na kolečkách označuje, že výrobek vyžaduje v Evropské unii tříděný sběr odpadu. Toto platí pro výrobek a veškeré příslušenství označené tímto symbolem. Výrobky takto označené nemusí být zlikvidujte s běžným domovním odpadem, ale musí být odvezen na sběrné místo pro recyklaci elektrických a elektronických zařízení.
	Informace FCC: POZOR: Změny nebo úpravy, které nejsou výslovně schváleny stranou odpovědnou za shodu s předpisy, mohou zrušit oprávnění uživatele k provozování zařízení! Toto zařízení splňuje část 15 pravidel FCC. Provoz podléhá následujícím dvěma podmínkám: Tento produkt může způsobovat škodlivé rušení. 2) Tento produkt musí akceptovat jakékoli přijaté rušení, včetně rušení, které může způsobit nežádoucí provoz. VAROVÁNÍ: Změny nebo úpravy tohoto produktu, které nejsou výslovně schváleny stranou odpovědnou za shodu s předpisy, mohou vést ke ztrátě oprávnění uživatele k provozování produktu. Poznámka: Tento produkt byl testován a shledán v souladu s limity pro digitální zařízení třídy B podle části 15 pravidel FCC. Tyto limity jsou

	navrženy tak, aby poskytovaly přiměřenou ochranu před škodlivým rušením v obytných instalacích. Tento produkt generuje, používá a může vyzařovat rádiové frekvence energie, a pokud není instalována a používána v souladu s pokyny, může způsobit škodlivé rušení rádia komunikace. Neexistuje však žádná záruka, že rušení se v konkrétní instalaci nevyskytne. Pokud tento produkt způsobí škodlivé rušení rozhlasového nebo televizního příjmu, které může být zjištěno vypnutím a zapnutím produktu, uživatel se doporučuje pokusit se rušení odstranit jedním nebo více z následujících způsobů opatření. • Změňte orientaci nebo přemístěte přijímací anténu. • Zvětšete vzdálenost mezi produktem a přijímačem. • Připojte výrobek k zásuvce na jiném okruhu, než ke kterému je připojen přijímač. • Požádejte o pomoc prodejce nebo zkušeného technika pro rádia/televize.

VAROVÁNÍ a bezpečnostní opatření

VAROVÁNÍ:
Před použitím tohoto produktu si přečtěte tento materiál. Nedodržení tohoto pokynu může vést k vážnému zranění.

Bezpečnostní opatření při montáži

1. Varování – Aby se snížilo riziko zranění, musí si uživatel pečlivě přečíst návod k obsluze.
2. Výrobek splňuje příslušné normy a předpisy. Instalace tohoto zařízení musí být provedena v souladu se všemi platnými předpisy a mělo by být provozováno pouze v dobře větraných prostorách. Přečtěte si prosím uživatelské pokyny. Před instalací a použitím tohoto zařízení si přečtěte návod k obsluze.
3. Tento spotřebič není určen k používání osobami (včetně dětí) se sníženými fyzickými, smyslovými nebo duševními schopnostmi nebo s nedostatkem zkušeností a znalostí, pokud nebyly pod dohledem nebo nebyly poučeny týkající se používání spotřebiče osobou odpovědnou za jejich bezpečnost.
4. Děti si se spotřebičem nesmí hrát.
5. Tento spotřebič by neměly používat děti. Uchovávejte spotřebič mimo dosah dětí.
6. Montujte pouze podle těchto pokynů. Nesprávná montáž může způsobit nebezpečí.

7. Během montáže používejte ochranné brýle a odolné pracovní rukavice schválené normou ANSI .

8. Udržujte montážní prostor čistý a dobře osvětlený.

9. Během montáže držte kolemjdoucí mimo prostor.

10. Nezačínejte s montáží, pokud jste unavení nebo pod vlivem alkoholu, drog či léků.

11. Vlastnosti produktu platí pouze pro řádně a kompletně smontované produkty.

12. Sestavte na plochém, rovném, tvrdém a hladkém povrchu, který je schopen bezpečně unést trezor s výsuvným otvorem .

13. Pokud je to možné, můžete pro usnadnění montáže použít elektrické nářadí.

14. Tento spotřebič je určen k použití v domácnosti a podobných aplikacích, jako například:

– Důležité osobní dokumenty uchovávejte doma .

– Cennosti uchovávejte v kancelářských prostorách.

– Chraňte hotovost v maloobchodních prodejnách.

(Provozní teplotní rozsah ---- Celsia (°C): -10°C ~ 40°C.)

Fahrenheit (°F): 14°F ~ 104°F.)

15. Výrobek prosím řádně uchovávejte. Před použitím zkontrolujte, zda výrobek není abnormální. Pokud je abnormální, přestaňte jej používat.

16. Používejte výrobek v souladu s jeho určením a upozorněte na možné zranění v důsledku nesprávného použití.

17. Další informace týkající se dílů uvedených na následujících stránkách naleznete v montážním schématu v této příručce. Všechny díly rozbalte a oddělte na čistém pracovním místě.

Používejte bezpečnostní opatření

1. Používejte pouze na rovném, vodorovném, tvrdém a hladkém povrchu, který bezpečně unese plně naložený trezor s výsuvným otvorem .

2. Používejte pouze k určenému účelu.

USCHOVEJTE SI TUTO PŘÍRUČKU

SEZNAM DÍLŮ

Děkujeme, že jste si vybrali tento trezor s vkládacím otvorem. Před použitím si prosím přečtěte všechny pokyny. Tyto informace vám pomohou dosáhnout co nejlepších výsledků.

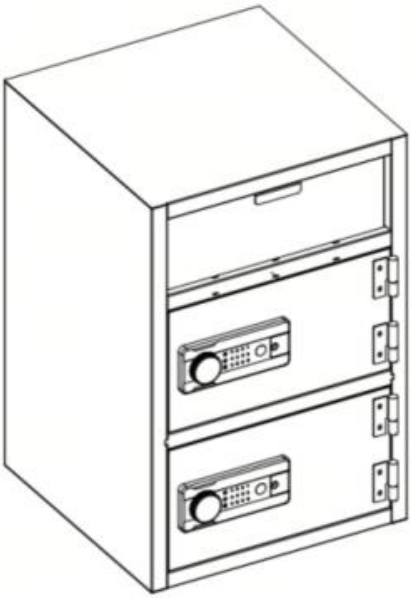

①	**Externí Moc Krabice*1**	
2	**Rozpínací šroub* 4**	
3	**Nouzový klíč* 2**	
4	**Anglický manuál*1**	

⑤	**Ohnivzdorný sáček*1**	

PRVNÍ OTEVŘENÍ TREZORU

Otevřete dveře poprvé, použijte k otevření nakonfigurovaný nouzový klíč dveře. Postup je následující:

1. Press down to open the emergency lock cover.	4. Install batteries into battery box.	
2. Insert the emergency key into the keyhole and push it to rotate 65° counterclockwise.	5.Make sure the battery matches '+' and '-' in the box.(**not including 4 alkaline 1.5V batteries**)	
3.Turn the knob counterclockwise to open the door.	6.Weak power, emergency method: Emergency key	

POPIS:

1. Elektronický zámek je dodáván s výchozím heslem „123456 “ a výše.

při dodávce z továrny.

2. Kontrolka zámku: Zámek skříně byl zavřený a nešlo jej otevřít.

3. Kontrolka odemčení: odemkne se a rozsvítí se.

4. Kontrolka nastavení: Vstupte do režimu nastavení.

Tipy: Stiskněte a podržte tlačítko nastavení na mechanismu po dobu 5 sekund, abyste obnovili systém do původního nastavení a vymazali všechna hesla.

Upozornění: Nevkládejte prosím nouzové klíče a externí

zdroj napájení uvnitř trezoru!

NASTAVENÍ OSOBNÍHO HESLA

1. Stiskněte tlačítko nastavení uvnitř krabice (kódový spínač) a bzučák se rozezní.

vydá pípnutí, zatímco se rozsvítí dotykové světlo.

2. Zadejte požadované heslo, které by mělo mít 3 až 12 číslic.

dlouho.

3. Stiskněte klávesu „# “ pro potvrzení hesla. Bzučák vydá dlouhý zvukový signál.

pípnutí a kontrolka zhasne, což signalizuje úspěšné nastavení hesla nebo

přeměna.

SPRÁVA NASTAVENÍ HESLA

1. Dotykovou obrazovku aktivujte dotykem a zadáním „00“.
2. Stiskněte tlačítko nastavení uvnitř rámečku (kódový spínač) a zadejte nový
heslo a potvrďte ho klávesou „#“ .

Upozornění: Nenastavujte osobní heslo stejné jako kód pro správu.

TŘI ZPŮSOBY, JAK OTEVŘÍT TREZOR

1. Nouzový klíč + knoflík: Poprvé zapomenete heslo,
a baterie je vybitá. Vložte nouzový klíč svisle,
otočte jím doleva a zároveň otočte knoflík doprava, abyste

OTEVŘENO.
2. Heslo + knoflík: Denní odemčení. Zadejte osobní nebo
heslo pro správu, stiskněte „#“ nebo „*“ a poté otočte knoflík do polohy
právo otevřít.
3. Heslo + Knoflík + Externí napájecí zdroj: Vnitřní baterie je
5mrtvých a klíč je poškozený nebo ztracený. Vložte externí napájecí zdroj,
zadejte osobní nebo správcovské heslo, stiskněte „#“ nebo „*“ a
poté otočte knoflík doprava pro otevření.

UPOZORNĚNÍ NA VYBITÍ BATERIE

1. Systém používá čtyři alkalické baterie 1,5 V. Pokud je napětí nízké, bude
nepřetržitě připomíná vydáváním zvuků „kap, kap, píp “ po otevření
bezpečné. Poté, co dvakrát zazní „kap, kap, pípnutí “, kontrolka napájení se rozsvítí.
bliká přibližně 30 sekund a poté zhasne, čímž uživateli připomíná, aby vyměnil
baterie okamžitě vybijte.
2. V případě nízkého napětí baterie můžete použít nouzové napájení nebo mechanický nouzový klíč pro ovládání.
3. Tento elektronický zámek má funkci ochrany proti vypnutí a
heslo se nikdy neztratí.

NASTAVENÍ A DEAKTIVACE BDOLNOSTI

1. Chcete-li nastavit budík, aktivujte dotykovou obrazovku a stiskněte klávesu „*“.
Počítačová deska se automaticky přepne do alarmového stavu. Trezor bude
spustit alarm ihned po vibraci.
2. Chcete-li alarm zrušit, zadejte nastavené heslo, když je trezor v alarmový stav a stisknutím klávesy „#“ otevřete trezor a zlikvidujte

alarm .

Tipy: Tento elektronický zámek má funkci automatického alarmu, která spustí
po dobu 30 sekund nebo 1 minuty po 3 (nebo 5) po sobě jdoucích nesprávných
zadání hesla. Zadáním správného hesla se vyloučí
zvuk alarmu.

INICIALIZACE SYSTÉMU

Dlouze stiskněte nastavení tlačítko na mechanismu po dobu 5 sekund, bzučák vůle zahrajte akord a systém bude obnovit inicializaci Nastavení a vymazat vše hesla.

MONTÁŽ NA ZEĎ NEBO NA PODLAHU

* Trezor lze připevnit na zeď nebo podlahu.
* Vyvrtejte otvory odpovídající velikosti pro použité kotvy .
* Namontujte trezor zašroubováním šroubů zevnitř trezoru a jejich upevněním k hmoždinkám; ujistěte se, že je trezor bezpečně namontován.
Montáž na podlahu .
* Používejte vhodné vrtací nástroje v závislosti na typu podlahy, na kterou montujete
bezpečné (dřevo, dlaždice nebo beton).

BEZPEČNOST A DODRŽOVÁNÍ PŘEDPISŮ

1. Snižte riziko krádeže, trezor musí být pro zajištění bezpečnosti upevněn na zdi nebo podlaze.

2. Nouzový klíč prosím dobře uschovejte a uložte jej na tajném místě mimo trezor. Nouzový klíč nevkládejte do trezoru, protože by mohl být použit k otevření trezoru, když se vybije baterie.

3. Neumisťujte výrobek na nebezpečnou plochu nad hlavou, abyste zabránili pádu, poškození výrobku nebo zranění osob.

4. Nevylévejte tekutiny na ovládací panel, mohlo by dojít k úrazu elektrickým proudem vnitřních elektronických součástí a znemožnit jejich funkci. správně.

Vřelá připomínka

1. Protože se jedná o čistě ručně vyráběné výrobky, jsou vnitřní pájené spoje nebo skvrny od rzi normálním jevem.

2. Nouzové klíče, klíče od tajné skříně a externí napájecí zdroj uschovejte v bezpečí.

3. Nouzový klíč nemůže otevřít trezor jiných značek ani stejné značky, která je jedinečná.

(Prosím, nepokoušejte se to, abyste nepoškodili trezor a nepárovaný klíč nelze vyjmout.)

4. Ochranná fólie na krytu knoflíku se může odtrhnout.

5. Před zavřením dveří nevytahujte nouzový klíč ani neupravujte jeho směr, abyste zabránili zaseknutí závory zámku a chod knoflíku bude plynulejší.

6. Dveře se nezavírají: Ujistěte se, že jim nic nebrání. Pokud jsou dveřní závory vysunuté, znovu zadejte uživatelský kód a otočte knoflíkem ve smě ru hodinových ručiček, abyste je zasunuli.

Popis produktu

Model	SS-TBG762
Barva	Černý
Rozsah pracovního napě	4,2 – 7 V stejnosměrného proudu

tí	
Pracovní výkon	4 alkalické baterie typu AA (1,5 V)
Velikost produktu (H*Š*V)	508*508*762 mm
Čistá hmotnost	45,5 kg

* Produkty, jako jsou specifikace, vzhled a design, se mohou změnit bez předchozího upozornění.

