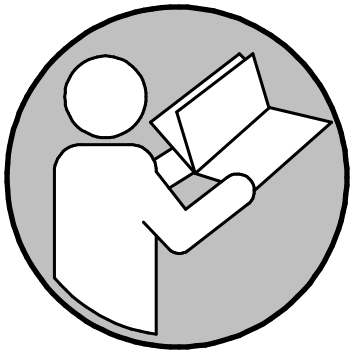



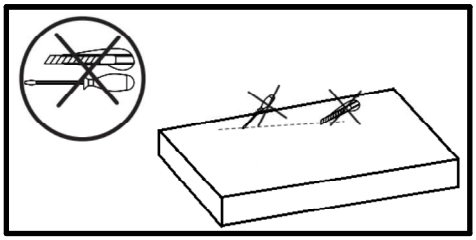

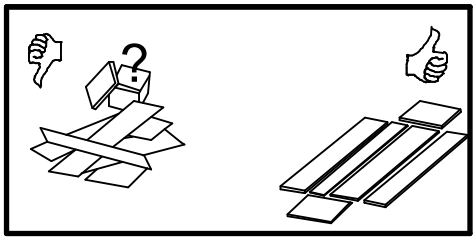

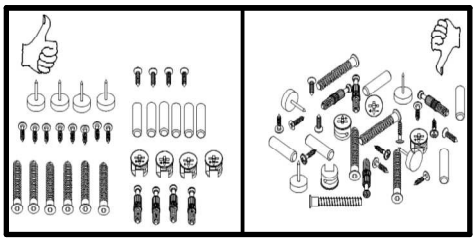

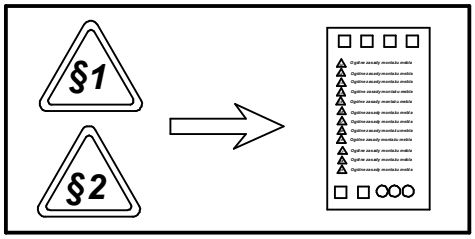
§1
§2

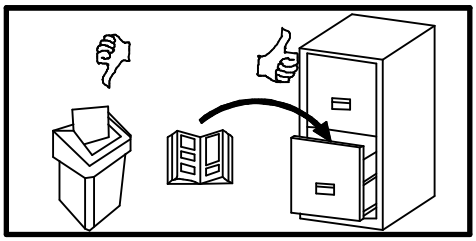

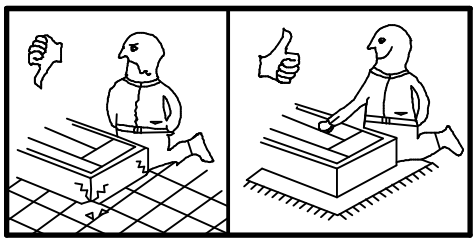

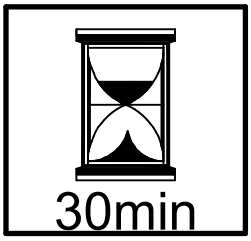
30min

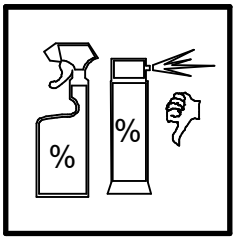
%
%

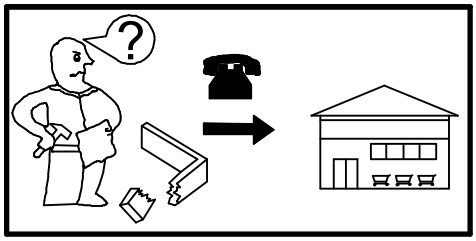

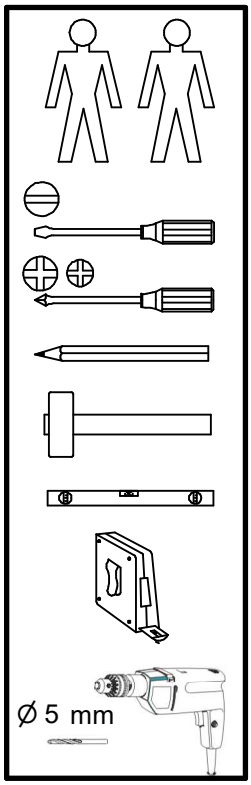
Ø 5 mm

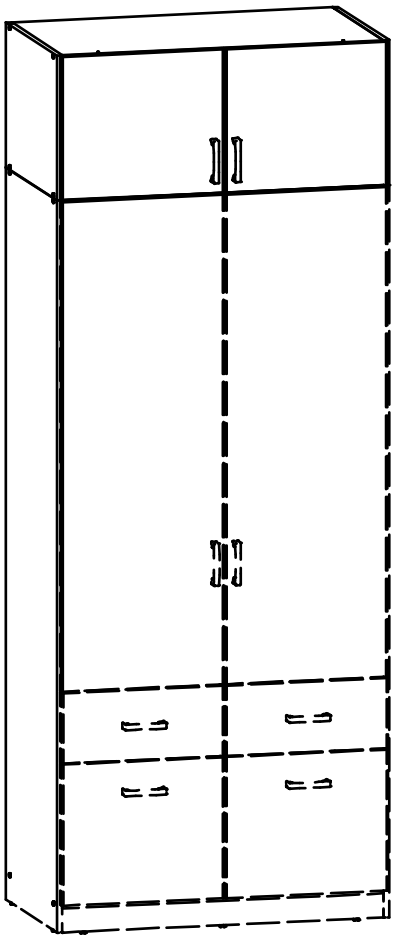

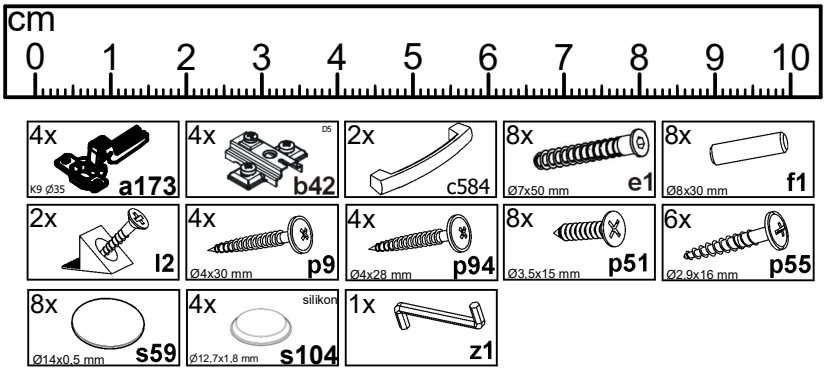

A	B1	B2	C1	C2	C3	D
1	F80-0005	-.8	385	445	15	1/1
2	F80-1004	-.12	390	523	15	1/1
3	F80-3022	-.8	880	523	15	1/1
4	F80-3023	-.7	880	503	15	1/1
5	F80-9005	-.1	890	377	2,5	1/1

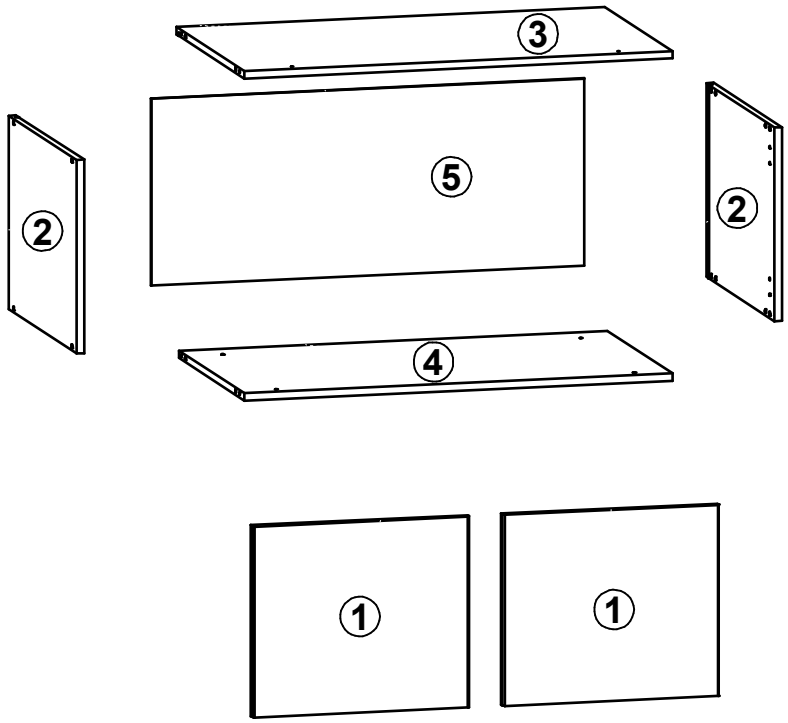

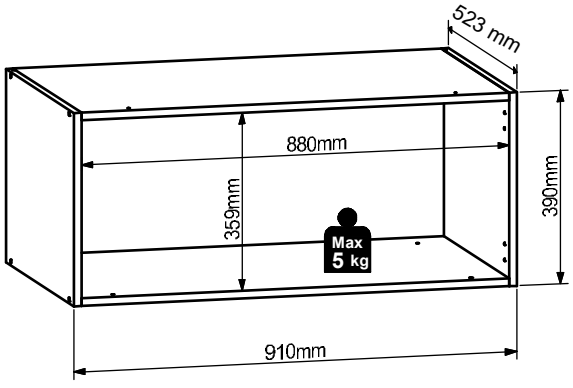

§2

2x

1

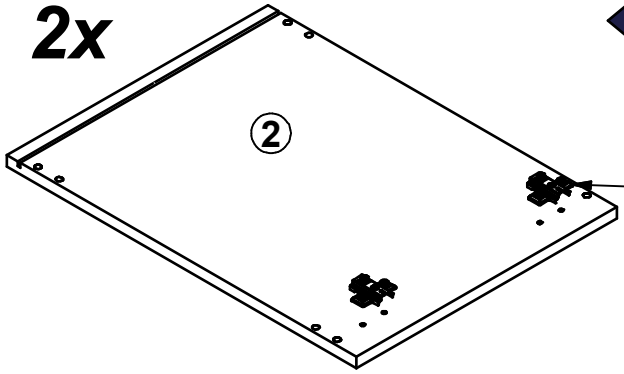

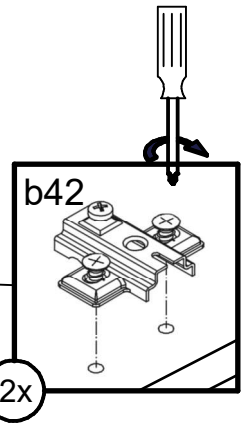

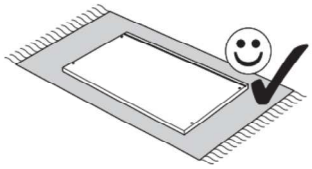

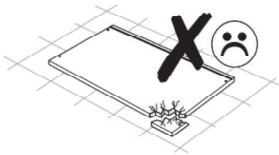

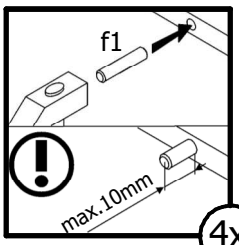

4x

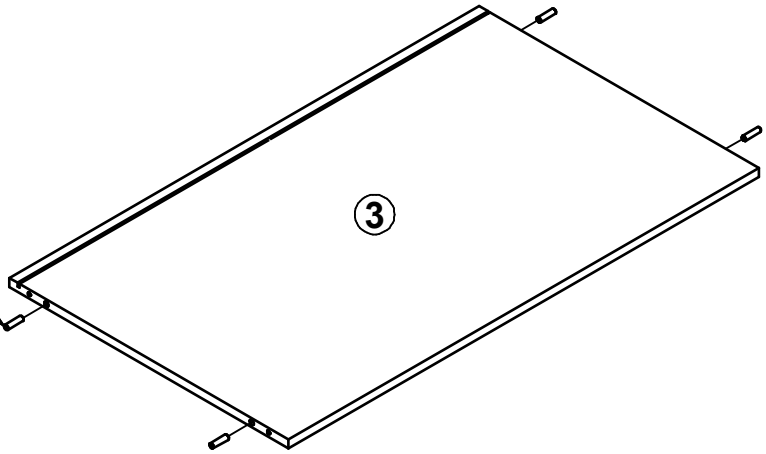

2

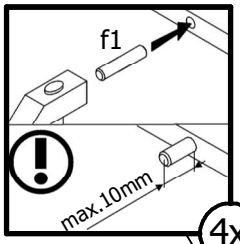

4x

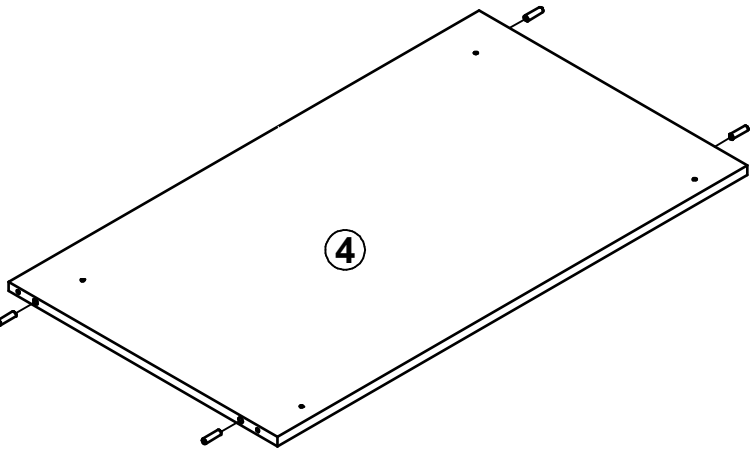

3

4

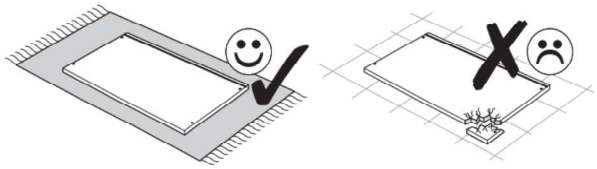

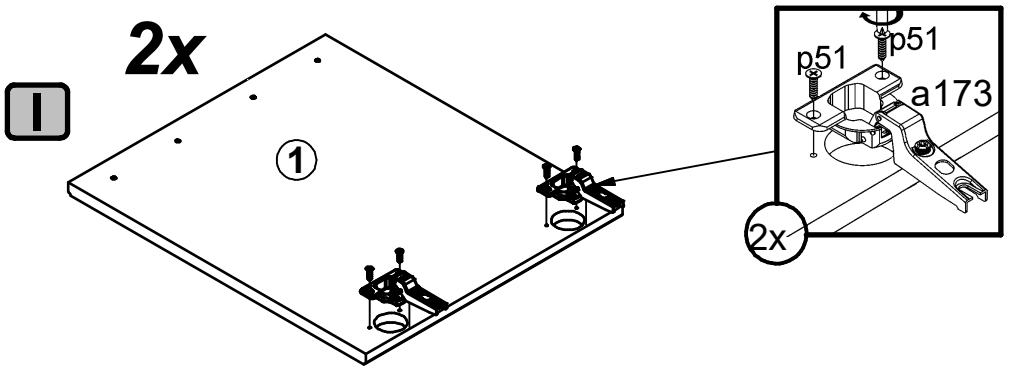
2x
I
1
p51
p51
a173
2x

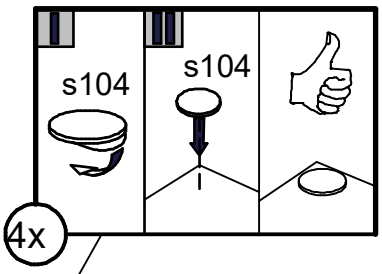
s104
s104
4x

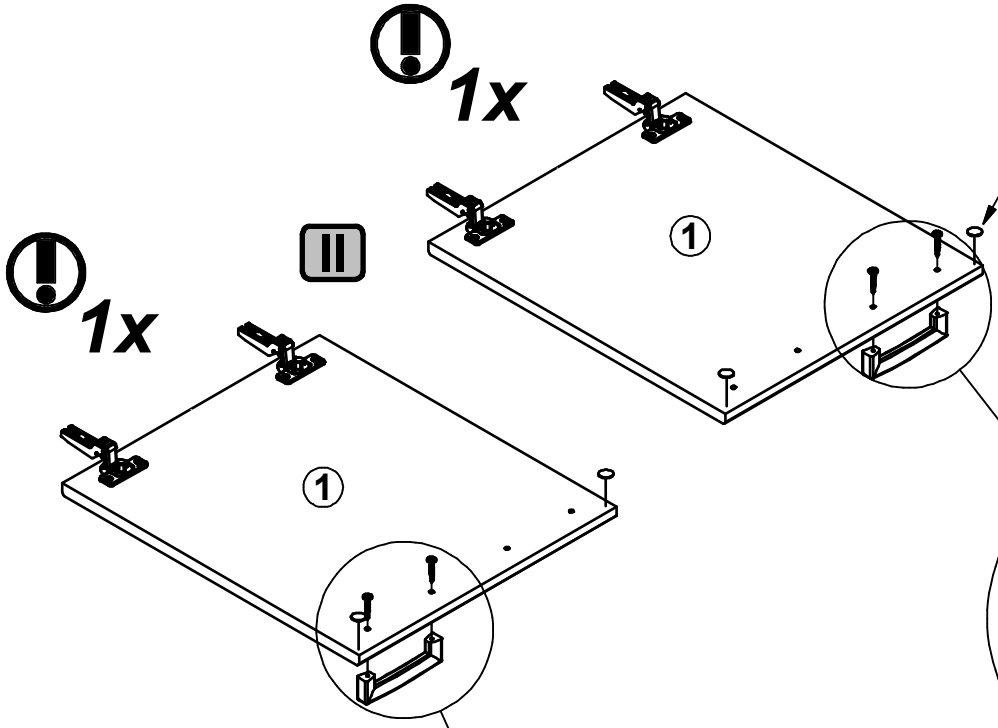
1x
II
1
1x
1
p9
p9
c584
p9
p9
c584

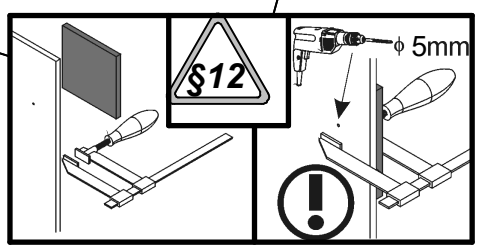
§12
ϕ 5mm

5

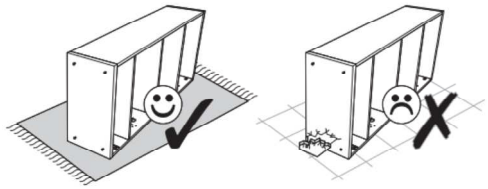

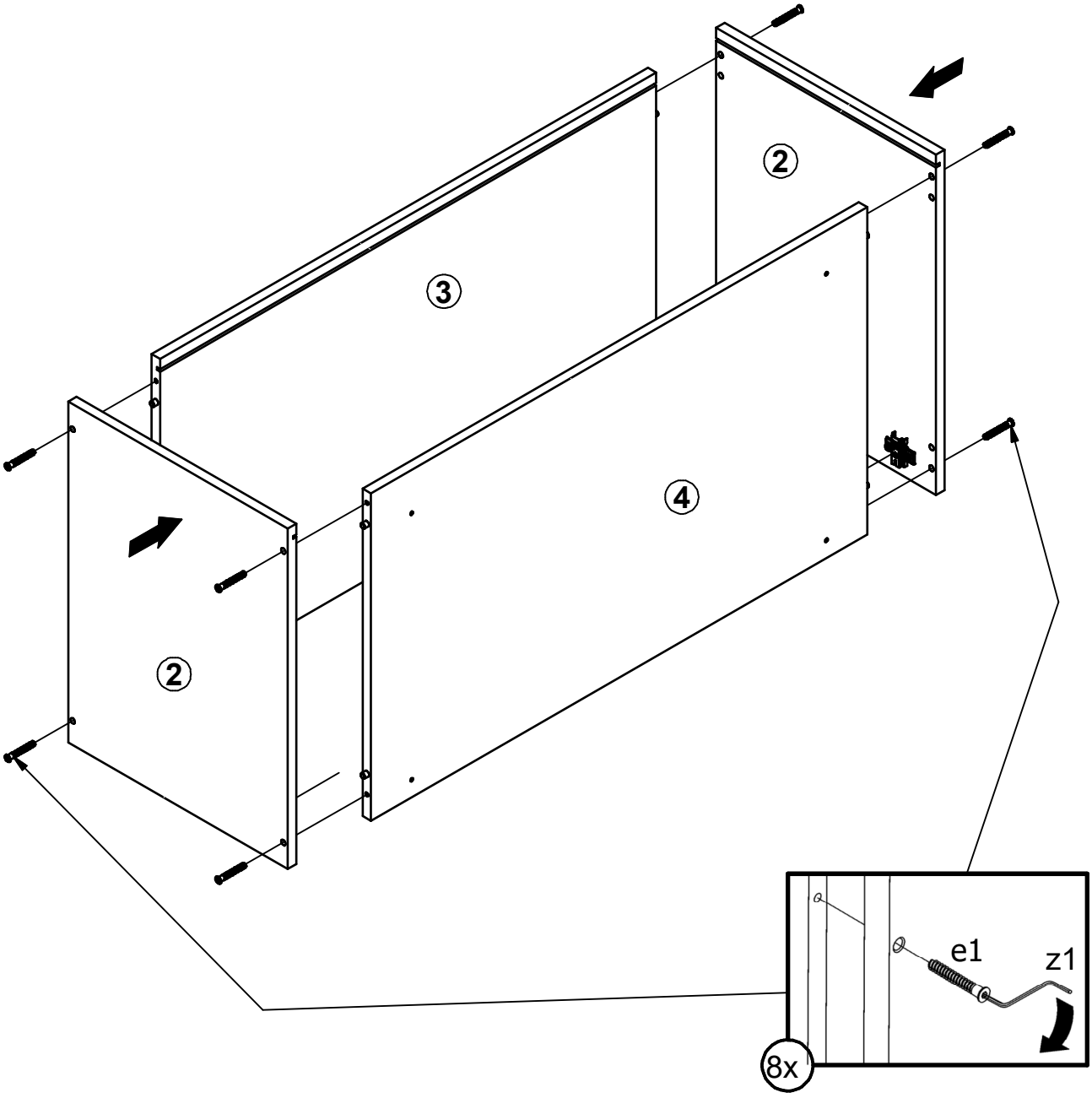

6

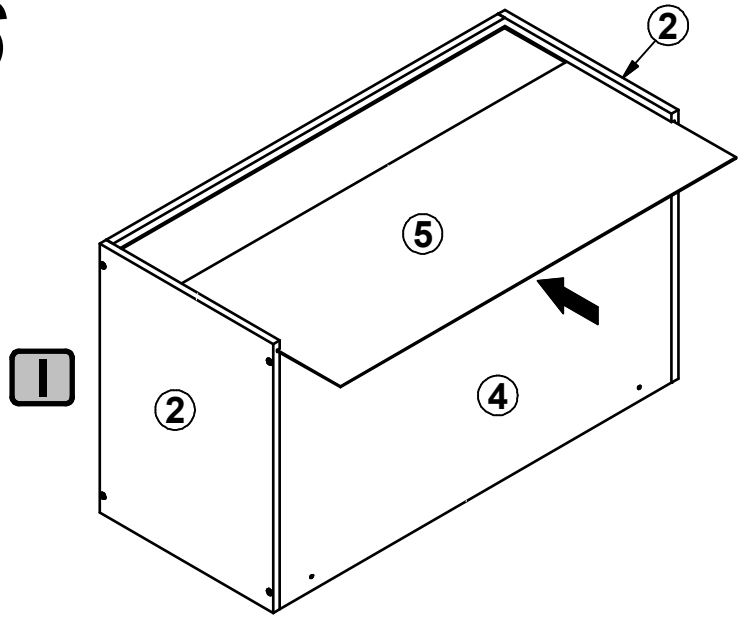

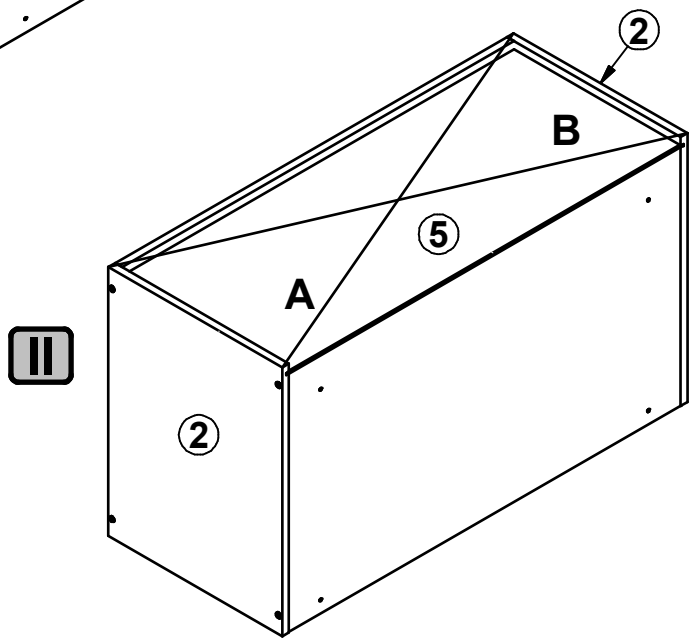

A=B

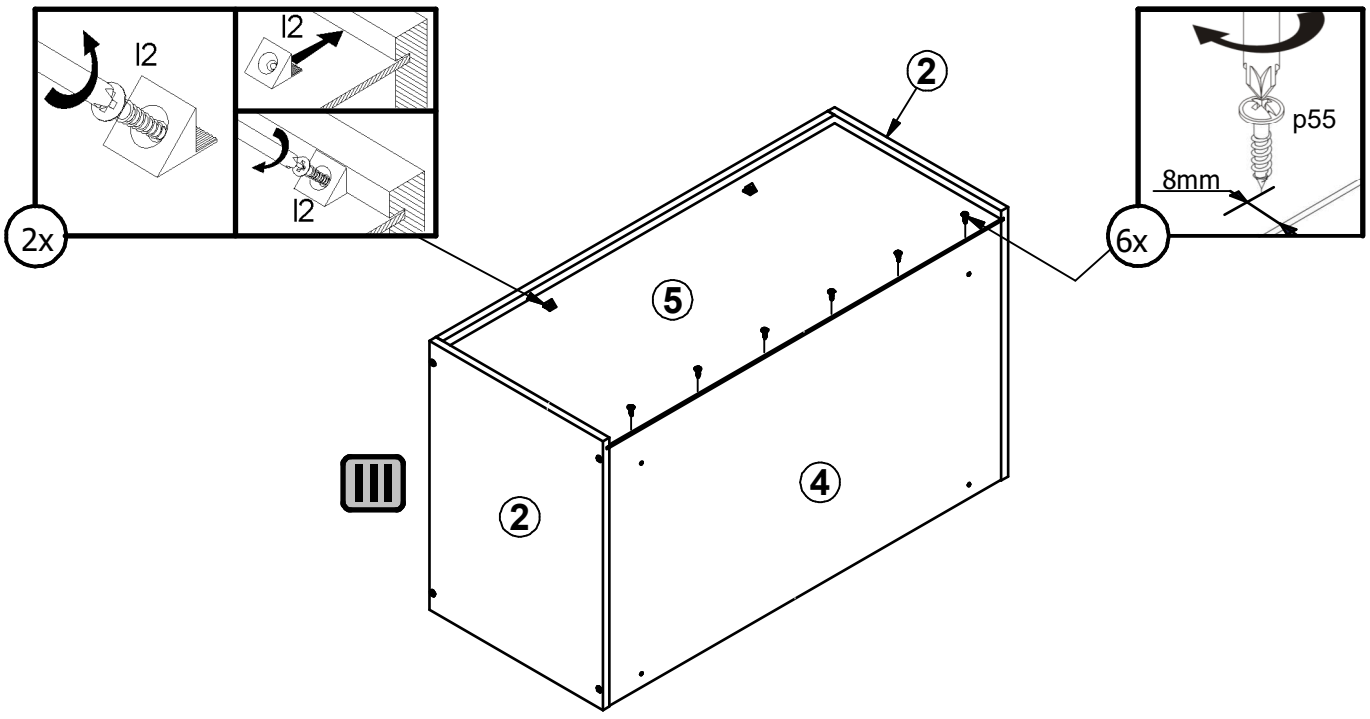

7

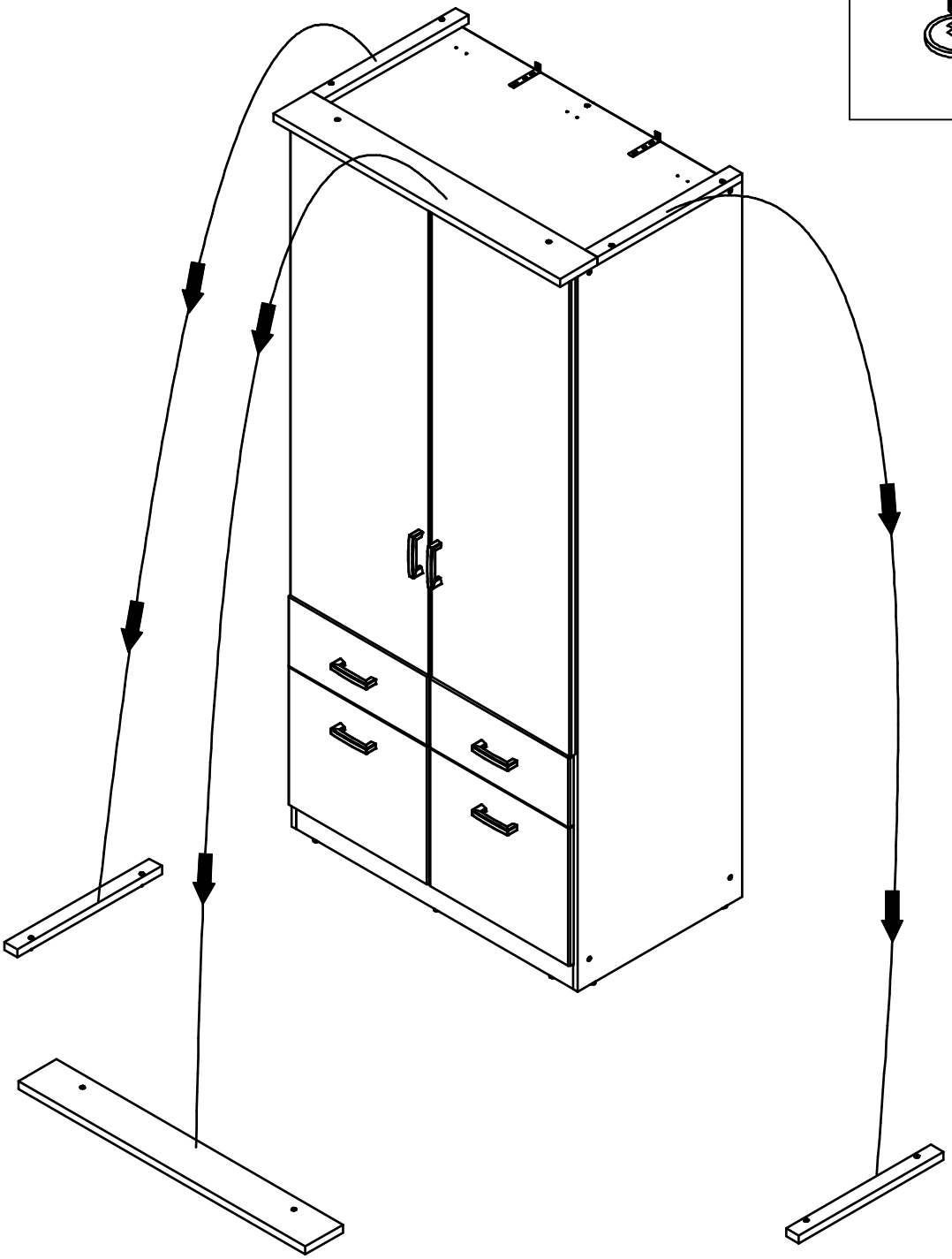

8

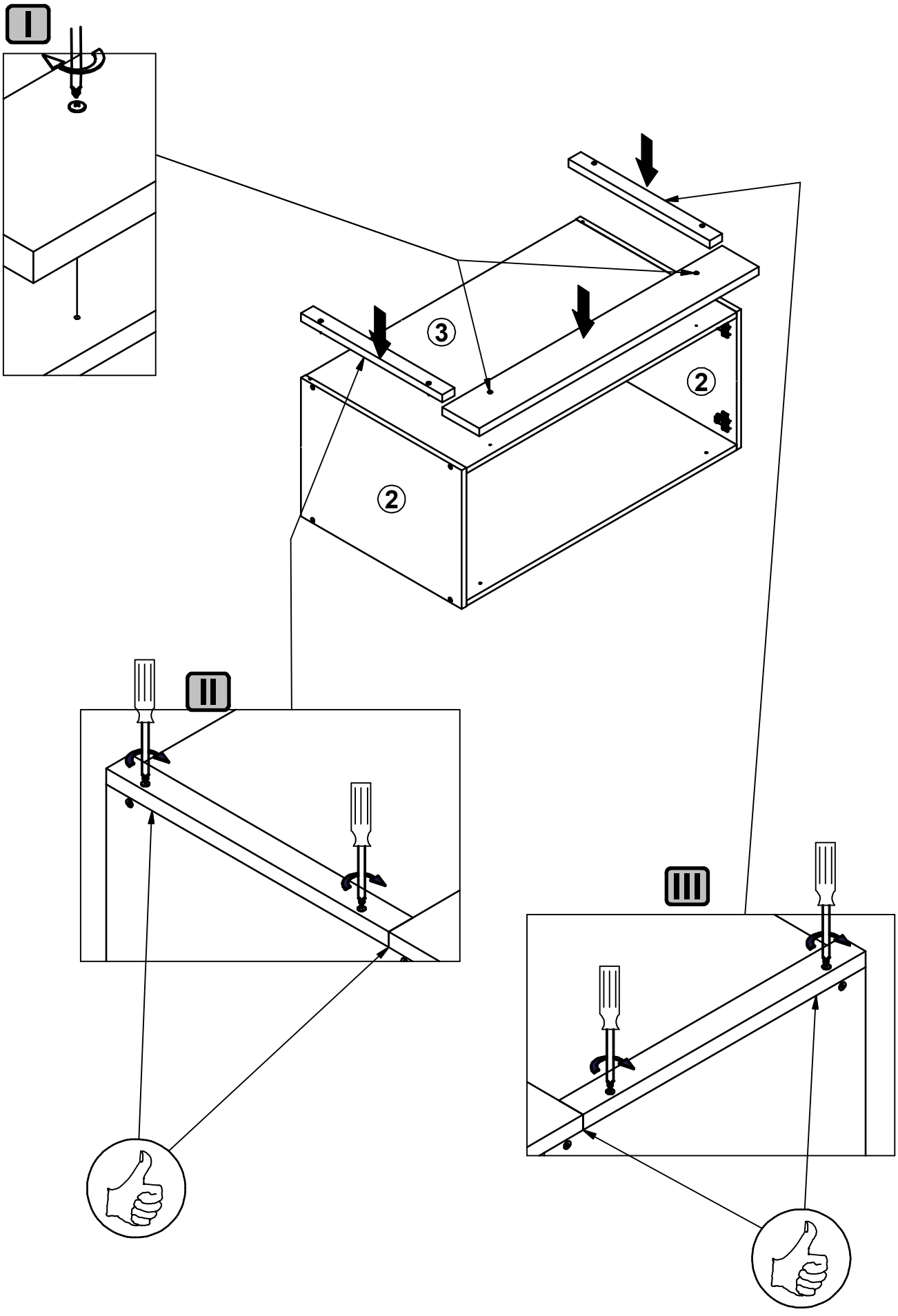

9

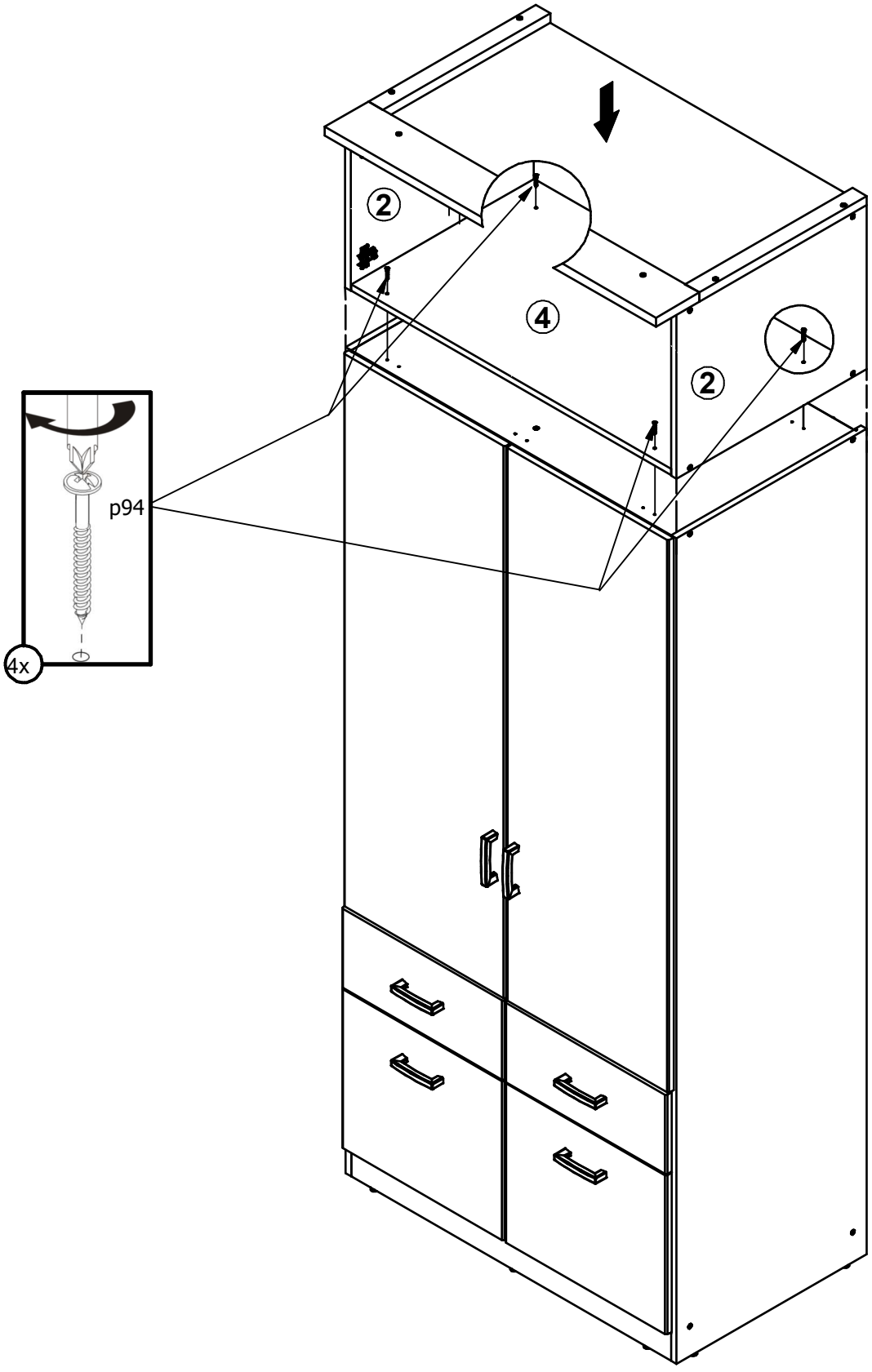

10

