IN220800489V04_GL

851-002

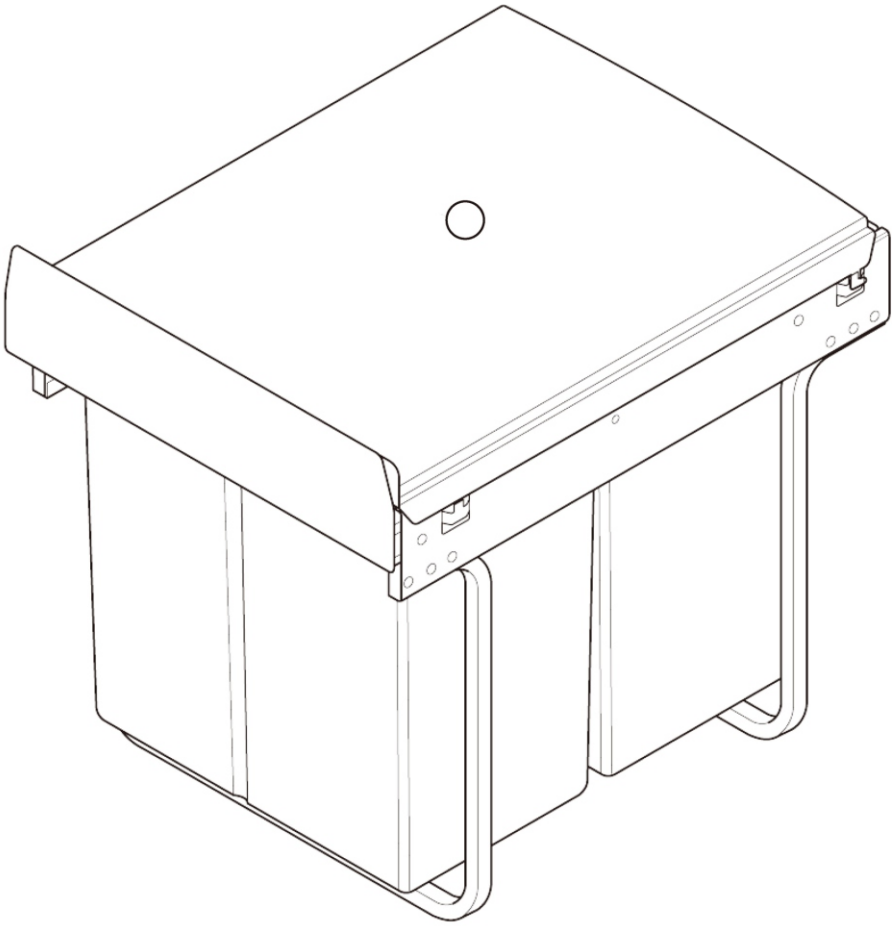

IMPORTANT- The unit has a maximum loading limit of 25kg.
IMPORTANT - La charge maximale de l'appareil est de 25 kg.
WICHTIG - Die Einheit hat eine maximale Belastungsgrenze von 25 kg.
IMPORTANTE: La unidad tiene un límite máximo de carga de 25kg.
IMPORTANTE - A unidade tem um limite de carga máximo de 25 kg.
IMPORTANTE- L'unità ha un limite di carico massimo di 25 Kg.

***EN*_IMPORTANT, RETAIN FOR FUTURE REFERENCE: READ CAREFULLY.**
***FR*_IMPORTANT : A LIRE ATTENTIVEMEN ET A CONSERVER POUR VOUS Y REFERER ULTERIEUREMENT.**
***ES*_IMPORTANTE, LEA Y GUARDE PARA FUTURAS REFERENCIAS.**
***PT*_IMPORTANTE, RETER PARA REFERÊNCIA FUTURA: LEIA ATENTAMENTE.**
***DE*_WICHTIG! SORGFÄLTIG LESEN UND FÜR SPÄTER NACHSCHLAGEN AUFBEWAHREN.**
***IT*_IMPORTANTE! CONSERVARE IL PRESENTE MANUALE PER FUTURO RIFERIMENTO E LEGGERLO ATTENTAMENTE.**

Parts

EN

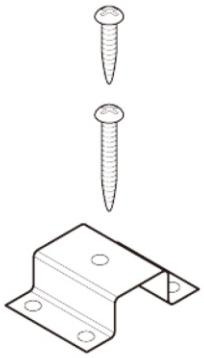

x16 M4 x 16mm screw

x6 M4 x 25mm screw

x4 Brackets

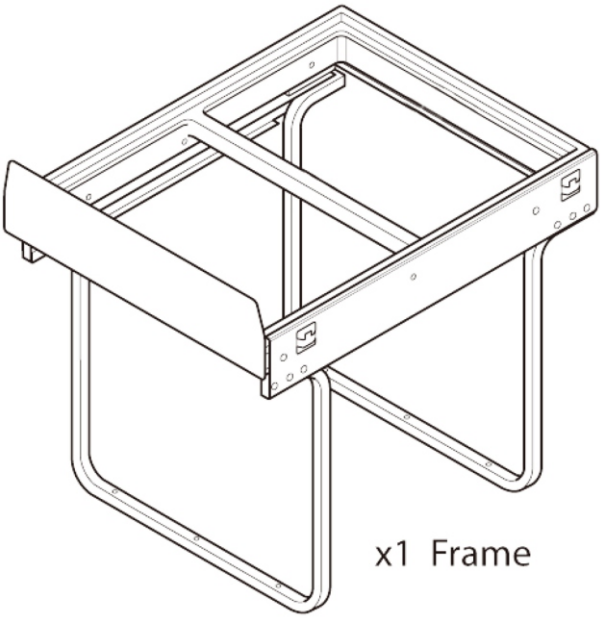

x1 Frame

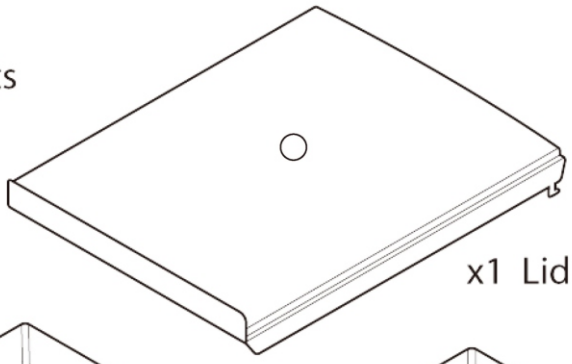

x1 Lid

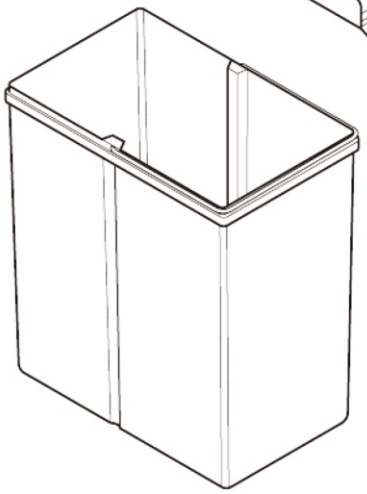

x1 Large Container

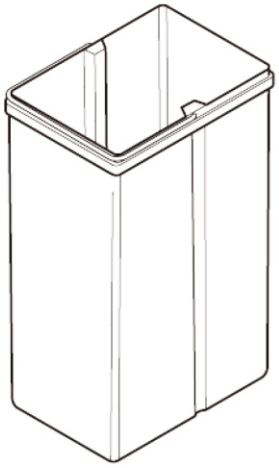

x2 Small Containers

Please ensure that all the above fittings are present before installation begins.

Pièces

FR



Vis X16 M4X 16mm



Vis X6 M4 X 25mm

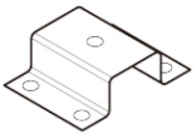

Supports x4

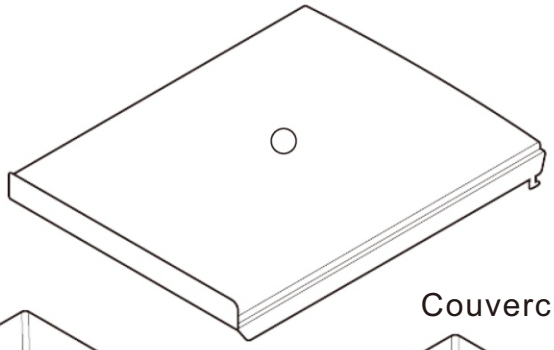

Couvercle X1

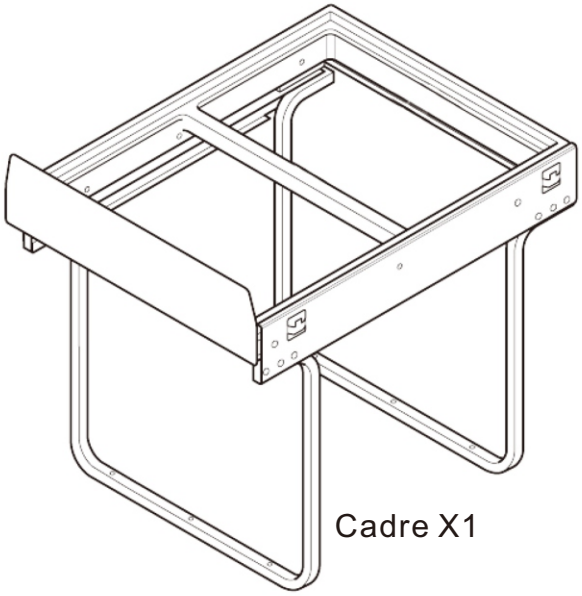

Cadre X1

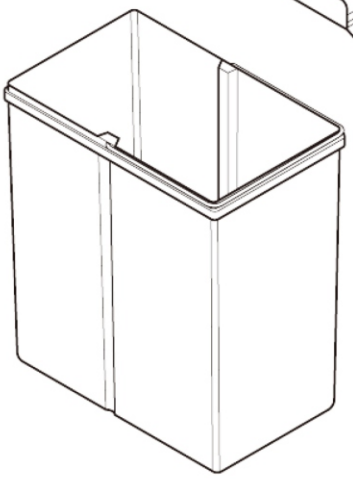

Grand conteneur x1

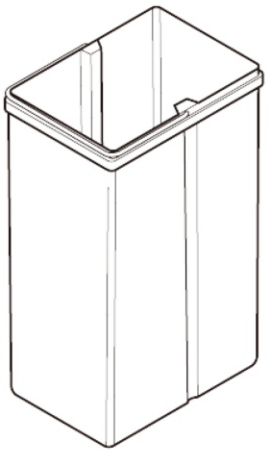

Petits conteneurs x2

Veuillez vous assurer que tous les raccords ci-dessus sont présents avant le début de l'installation.

Teile

DE

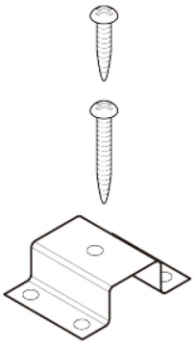

Schraube X16 (M4X 16mm)

Schraube X6 (M4 X 25mm)

Halterungen x4

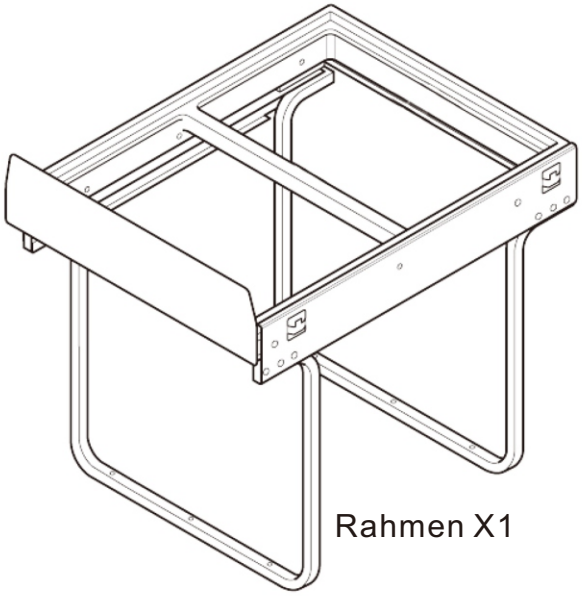

Rahmen X1

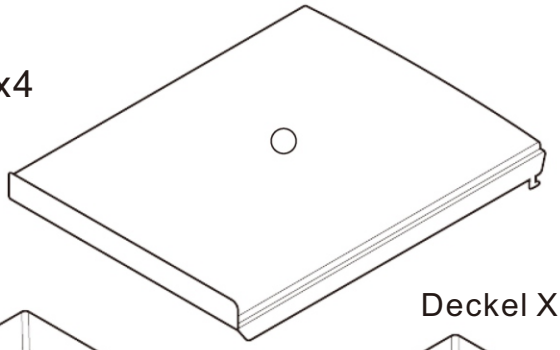

Deckel X1

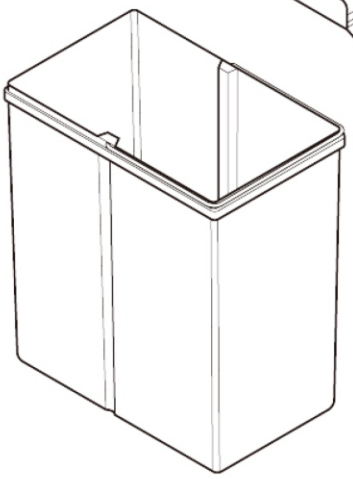

Großer Behälter x1

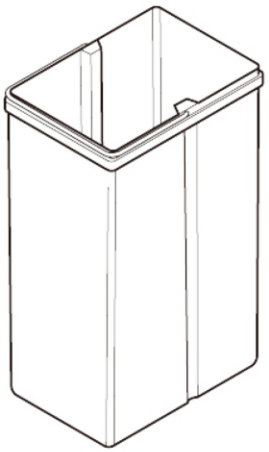

Kleine Behälter x2



Bitte stellen Sie sicher, dass alle oben genannten Befestigungen vorhanden sind, bevor die Installation beginnt.

Partes

ES



x16 M4*16mm tornillo



x6 M4*25mm tornillo

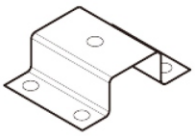

x4 Soportes

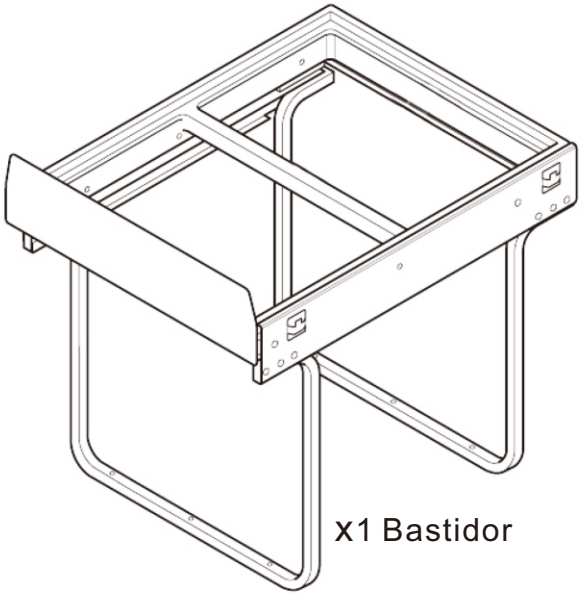

x1 Bastidor

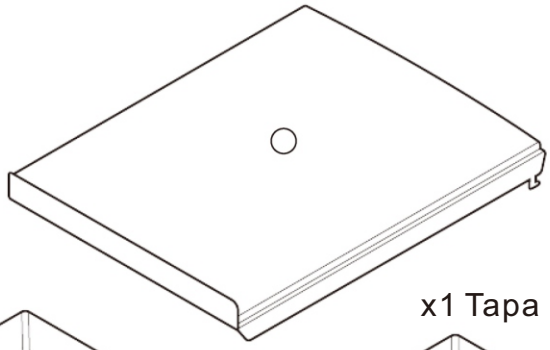

x1 Tapa

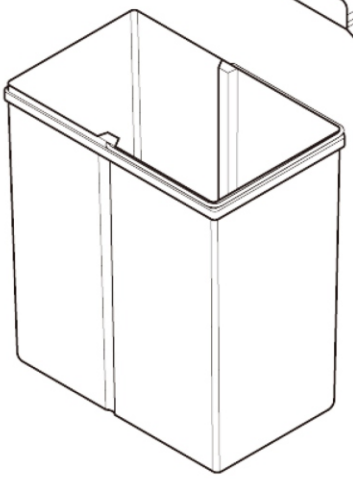

x1 Contenedor grande

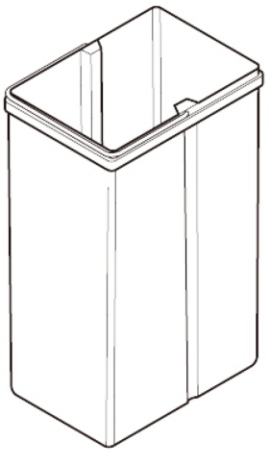

x2 Contenedores pequeños



Asegúrese de que dispone de todos los accesorios anteriores antes de empezar la instalación.

Partes

PT



x16 M4*16mm Parafuso



x6 M4*25mm Parafuso

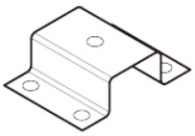

x4 Suportes

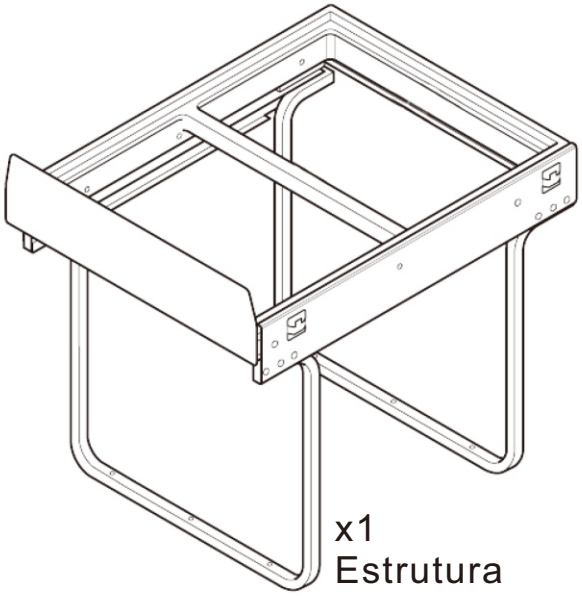

x1
Estrutura

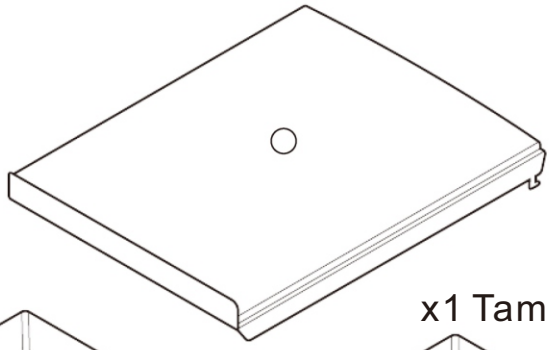

x1 Tampa

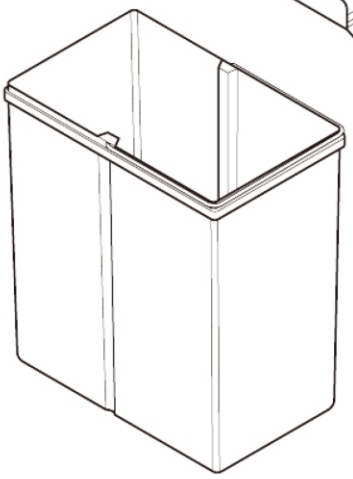

x1 Contêiner
grande

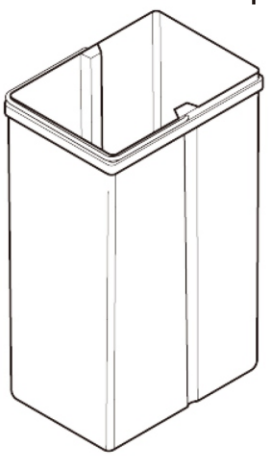

x2 Contêineres
pequenos



Certifique-se de ter todos os acessórios acima antes de iniciar a instalação.

Parti

IT



X16 M4*16mm Viti



X6 M4*25mm Viti

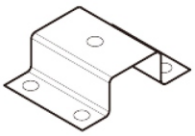

X4 Staffa

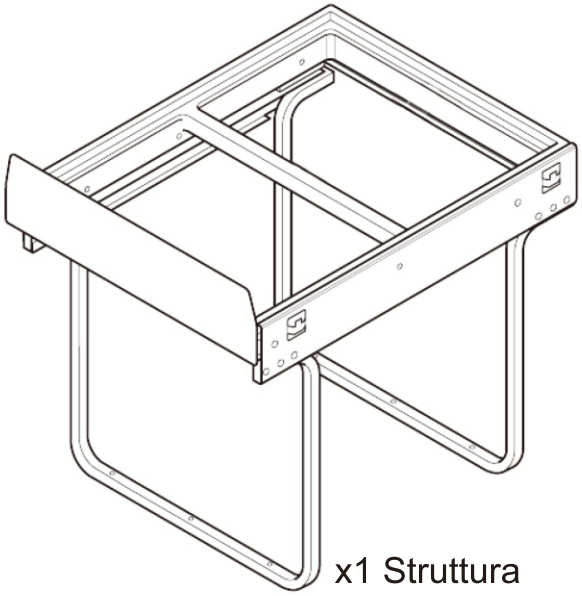

x1 Struttura

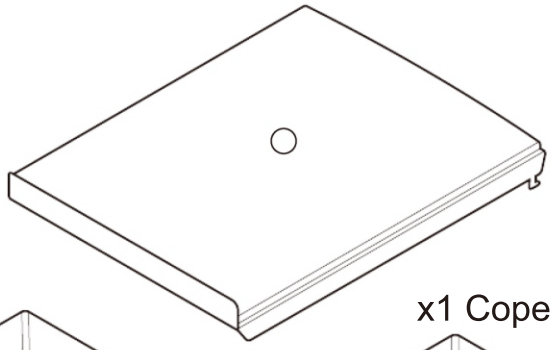

x1 Coperchio

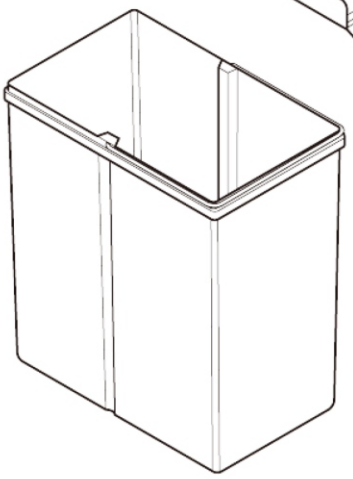

x1 Contenitore grande

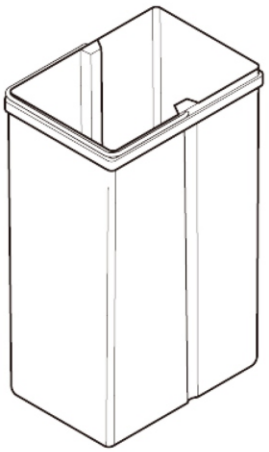

x2 Contenitori piccoli



Assicurarsi che tutti i raccordi di cui sopra siano presenti prima di iniziare il montaggio.

1

EN_Measure 88mm from the cabinet front face and position the frame allowing for any obstruction from above or the sides.
Fit the two long screws through the central holes.

FR_Mesurez 88 mm à partir de la face avant de l'armoire et positionnez le cadre en permettant toute obstruction par le haut ou par les côtés. Placez les deux longues vis à travers les trous centraux

DE_Messen Sie 88 mm von der Vorderseite des Schranks ab und positionieren Sie den Rahmen, um eventuelle Hindernisse von oben oder von den Seiten zu vermeiden.Befestigen Sie die beiden langen Schrauben durch die mittleren Löcher.

ES_Mida 88 mm desde la cara frontal del gabinete y coloque el marco teniendo en cuenta cualquier obstrucción desde arriba o desde los lados. Introduzca los dos tornillos largos a través de los agujeros centrales.

PT_Meça 88 mm a partir da face frontal do armário e posicione a estrutura levando em consideração quaisquer obstruções de cima ou das laterais. Insira os dois parafusos longos nos orifícios centrais.

IT_Misurare 88 mm dalla parte anteriore del mobile e posizionare la struttura tenendo conto di qualsiasi ostruzioni all'alto o dai lati. Inserire le due viti lunghe attraverso i fori centrali.

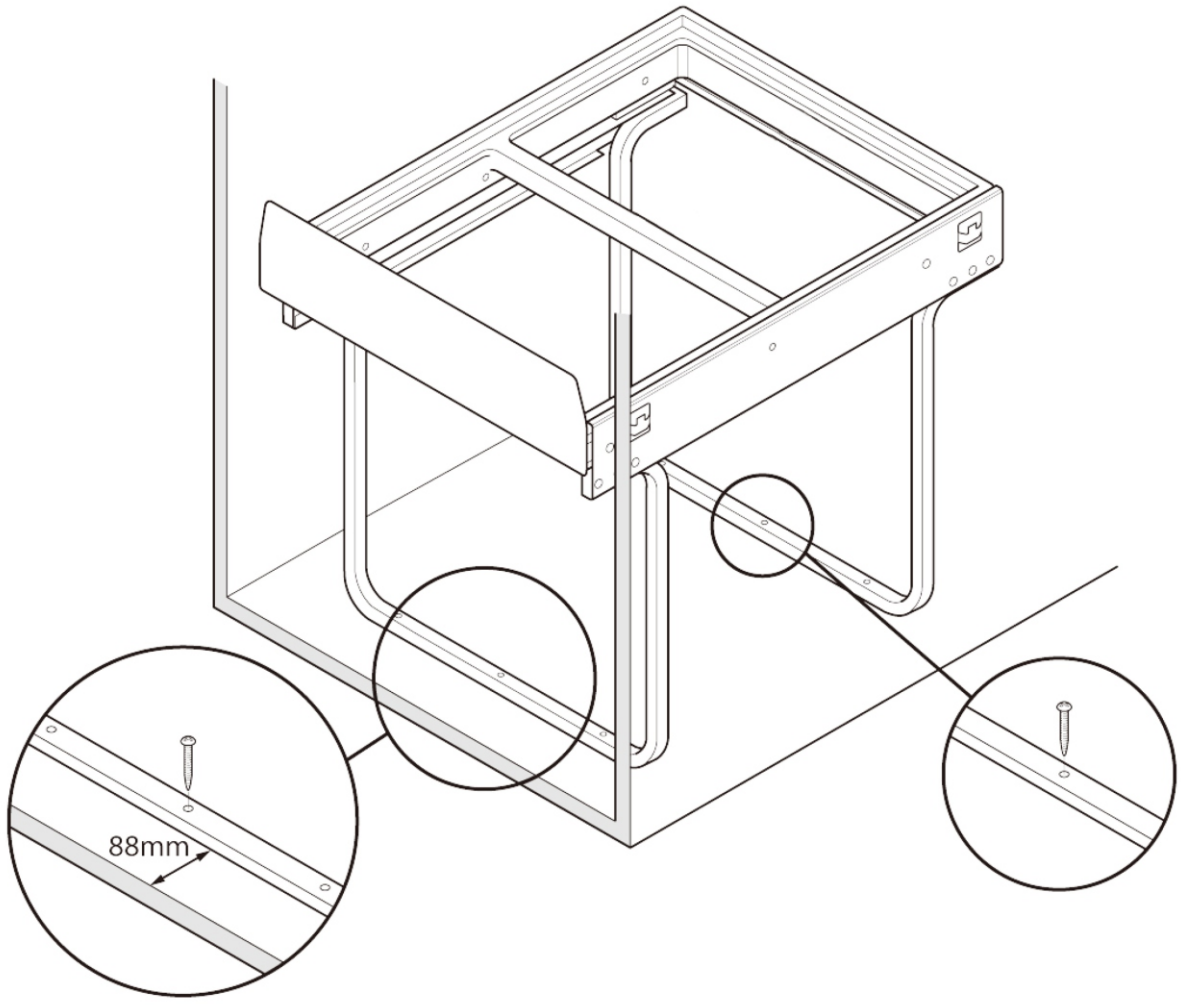

2

EN_Before permanent attachment to the cabinet base, fit containers and lid and test for ease of opening and container removal.
Ensure the unit is clear of door hinges and other obstructions during operation. Make adjustments if necessary.

FR_Avant de procéder à la fixation sur l'armoire, installez les conteneurs et le couvercle, vérifiez la facilité pour ouvrir et soulever le conteneur. Assurez-vous que l'appareil est dégagé de charnières de porte et de tout autre obstacle pendant le fonctionnement. Procédez à des ajustements si nécessaire.

DE_Bevor Sie die Einheit dauerhaft am Schrankboden befestigen, setzen Sie die Behälter und den Deckel ein und testen Sie, ob sie sich leicht öffnen und entfernen lassen.Stellen Sie sicher, dass die Einheit frei von Türscharnieren und anderen Hindernissen ist.Nehmen Sie gegebenenfalls Anpassungen vor.

ES_Antes de la fijación permanente a la base del gabinete, ajuste los recipientes y la tapa y pruebe la facilidad de apertura y extracción del recipiente. Asegúrese de que la unidad esté libre de bisagras de puertas y otras obstrucciones durante el funcionamiento. Haga ajustes si es necesario.

PT_Antes da fixação permanente na base do armário, encaixe os compartimentos e a tampa e teste o compartimento para facilitar a abertura e a remoção. Certifique-se de que a unidade esteja livre de dobradiças da porta e outras obstruções durante a operação. Faça ajustes se necessário.

IT_Prima di fissare in via permanente alla base dell'armadio, montare i contenitori e il coperchio e verificare la facilita di apertura e rimozione degli stessi. Assicurarsi che l'unita sia libera dai cardini della porta e da altre ostruzioni durante il funzionamento. Se necessario, apportare modifiche.

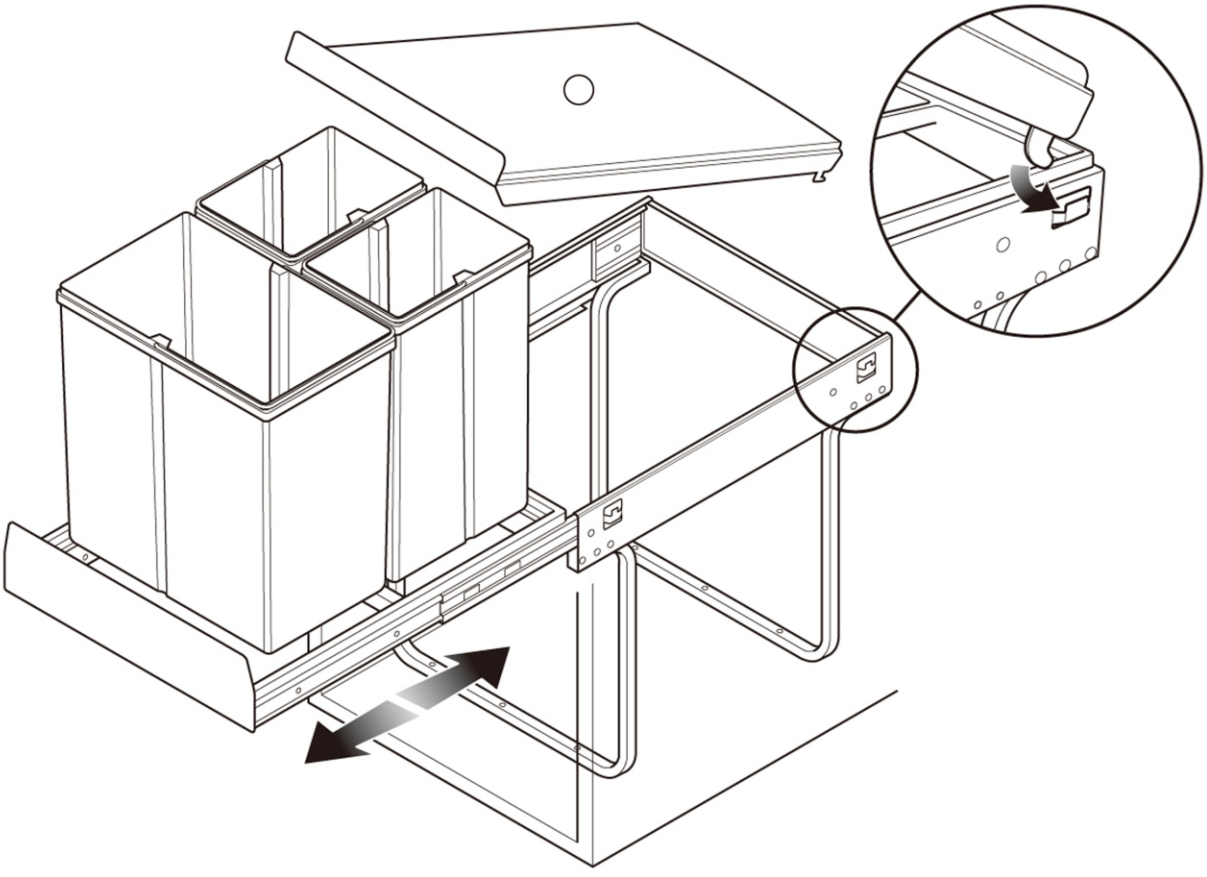

3

EN_Attach the four brackets to the cabinet base using x4 short screws and x1 long screw to each bracket.

FR_Fixez les quatre supports à la base de l'armoire à l'aide de 4 vis courtes et de 1 vis longues à chaque support.

DE_Befestigen Sie die vier Halterungen am Schrankboden, indem Sie jeweils 4 kurze Schrauben und 1 lange Schraube pro Halterung verwenden.

ES_Fije los cuatro soportes a la base del gabinete con 4 tornillos cortos y 1 tornillo largo en cada soporte.

PT_Fixe os quatro suportes na base do armário com 4 parafusos curtos e 1 parafuso longo em cada suporte.

IT_Fissare le quattro staffe alla base dell'armadio utilizzando * 4 viti corte e*1 vite lunga alla staffa a muro.

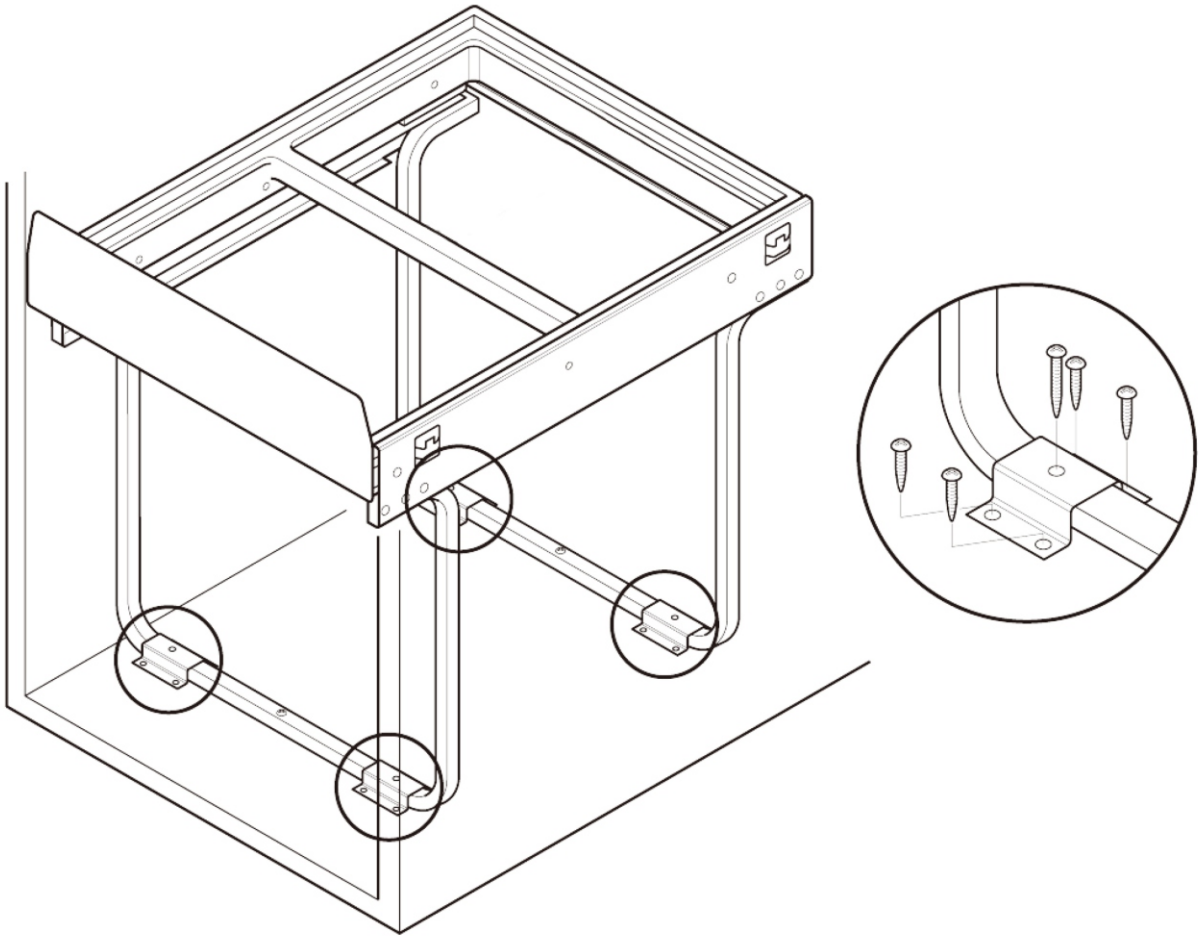

4

EN_Fit the containers and lid.

FR_Fixez les conteneurs et le couvercle.

DE_Setzen Sie die Behälter und den Deckel ein.

ES_Coloque los recipientes y la tapa.

PT_Coloque os recipientes e a tampa.

IT_Fissare i contenitori e i coperchi.

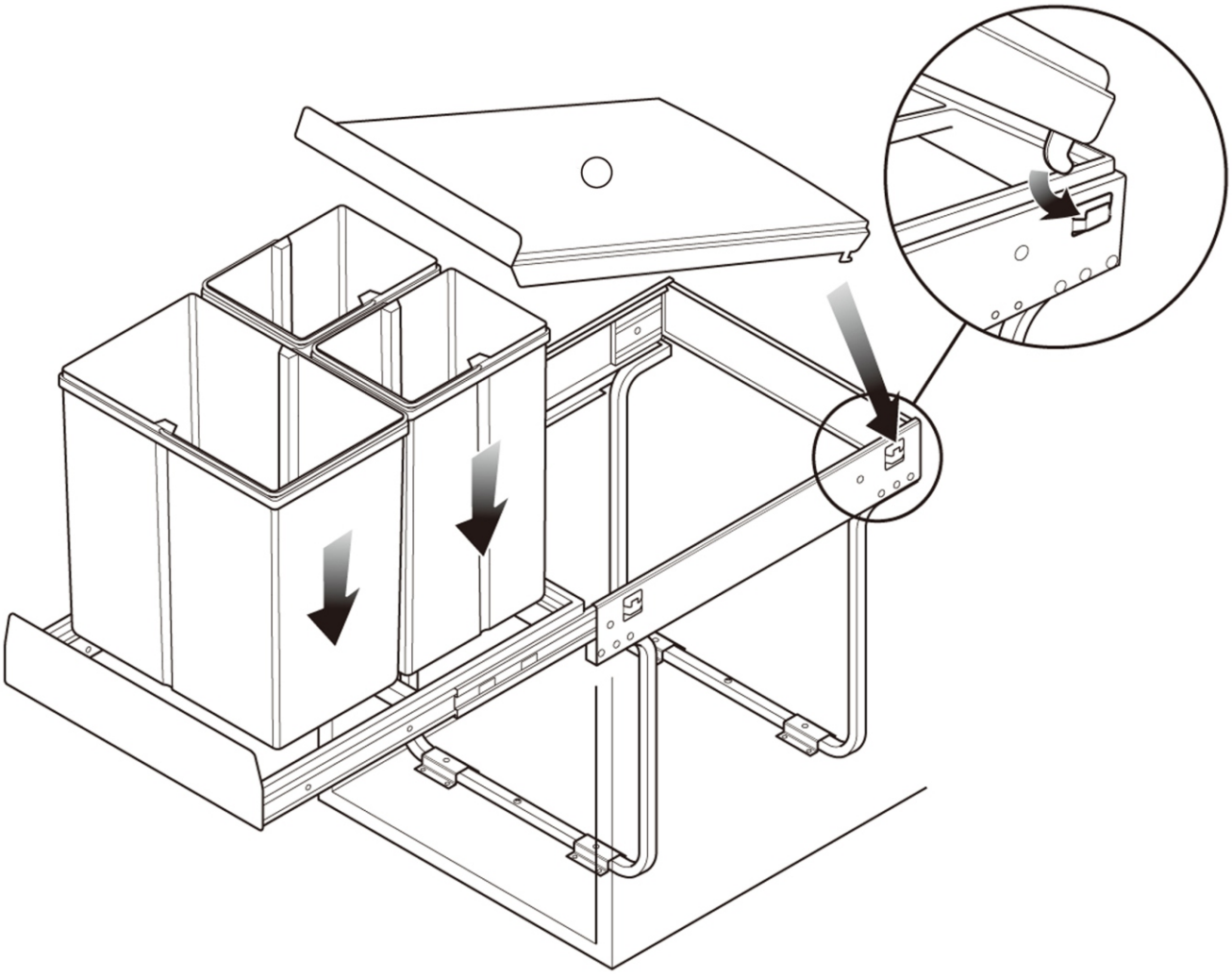

EN_Dimensions-maximum

FR_Dimensions maximales

DE_Maximale Abmessungen

ES_Dimensiones máximas

PT_Dimensões máximas

IT_Dimensioni massime

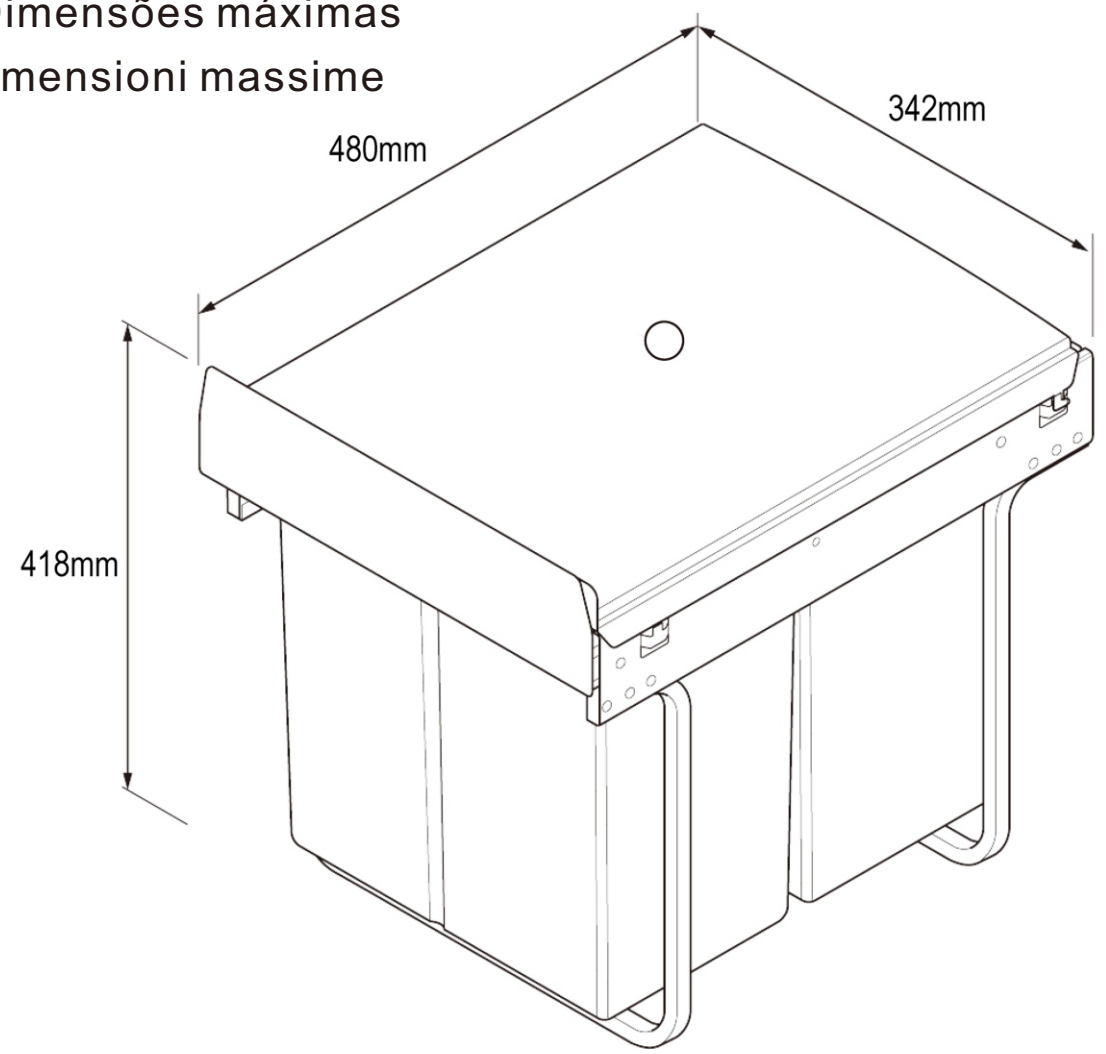

**** The front panel cannot be fitted to the door cabinet.***

**** Le panneau avant ne peut pas être monté sur l'armoire de porte.***

**** Die Frontblende kann nicht an der Tür des Schranks angebracht werden.***

**** No se puede montar el panel frontal en el gabinete de la puerta.***

**** O painel frontal não pode ser montado no armário da porta.***

**** Il pannello frontale non può essere fissato all'armadio ad ante.***

US

If you have any questions, please contact our customer care center, Our contact details are below:

001-877-644-9366

customerservice@aosom.com

Imported by Aosom LLC
27150 SW Kinsman Rd Wilsonville, OR 97070 USA
MADE IN CHINA

CA

If you have any questions, please contact our customer care center, Our contact details are below:

416-792-6088

customerservice@aosom.ca

Imported by Aosom Canada Inc.
7270 Woodbine Avenue, Unit 307, Markham,
Ontario Canada L3R 4B9
MADE IN CHINA

Si vous avez la moindre question, veuillez contacter notre centre d'assistance à la clientèle,Nos coordonnées sont les suivantes:

416-792-6088

customerservice@aosom.ca

Importé par Aosom Canada Inc.
7270 Woodbine Avenue, unité 307,
Markham, Ontario Canada L3R 4B9
FABRIQUÉ EN CHINE

UK

If you have any questions, please contact our customer care center, Our contact details are below:

0044-800-240-4004

enquiries@mhstar.co.uk

IMPORTER ADDRESS:
MH STAR UK LTD
Unit 27, Perivale Park,
Horsenden lane South
Perivale, UB6 7RH
MADE IN CHINA

DE

Wenn Sie Fragen haben, wenden Sie sich bitte an unser Kundendienstzentrum,Unsere Kontaktdaten stehen unten:

0049-0(40)-87408465

service@aosom.de

ADRESSE DES IMPORTEURE/Hersteller/REP:
MH Handel GmbH
Wendenstraße 309
D-20537 Hamburg
Germany
IN CHINA HERGESTELLT

IT

In caso di dubbio, si prega di contattare il nostro centro assistenza clienti,I nostri dettagli di contatto sono di seguito:

0039-0249471447

clienti@aosom.it

IMPORTATO DA/Produttore/REP:
AOSOM Italy srl
Centro Direzionale Milanofiori
Strada 1 Palazzo F1
20057 Assago (MI)
P.I.: 08567220960
FATTO IN CINA

ES

Si tiene alguna pregunta, comuníquese con nuestro Centro de Atención al Cliente,Nuestros datos de contacto son los siguientes:

0034-931294512

atencioncliente@aosom.es

IMPORTADOR/Fabricante/REP:
SPANISH AOSOM, S.L.
C/ROC GROS,Nº15.08550, ELS HOSTALETS DE BALENYÀ, SPAIN.
B66295775
HECHO EN CHINA

Se tiver alguma dúvida, por favor contacte o nosso Centro de Atendimento ao Cliente,Os nossos dados de contacto são os seguintes:

0034-931294512

info@aosom.pt.

IMPORTADOR/Fabricante/REP:
SPANISH AOSOM, S.L
C.ROC GROS N.15, 08550. ELS HOSTALETS DE BALENYÀ
FEITO NA CHINA

FR

Si vous avez la moindre question, veuillez contacter notre centre d'assistance à la clientèle,Nos coordonnées sont les suivantes:

0033-1-84166106

aosom@mhfrance.fr

Importé par/Fabricant/REP:
MH FRANCE
2 Rue Maurice Hartmann
92130 Issy Les Moulineaux
France
FABRIQUÉ EN CHINE



Aosom