ASSEMBLY INSTRUCTIONS
INSTRUCTIONS DE MONTAGE

N717P543852

PATIO KITCHEN CART
CHARIOT DE CUISINE POUR PATIO



IMPORTANT NOTE :

① PLACE ALL PARTS ON A CLEAN AND SMOOTH SURFACE SUCH AS A RUG OR CARPET TO AVOID THE PARTS FROM BEING SCRATCHED.

② BEFORE YOU BEGIN,KINDLY FOLLOW THE ASSEBLY INSTRUCTIONS STEP BY STEP.

③ DO NOT TIGHTEN ALL SCREWS AND BOLTS UNTIL THIS ITEM IS FULLY SET-UP.

NOTE IMPORTANTE:

① PLACEZ TOUTES LES PIÈCES SUR UNE SURFACE PROPRE ET LISSE TELLE QU'UN TAPIS OU UN TAPIS POUR ÉVITER LES PIÈCES D'ÊTRE RAYÉES.

② AVANT DE COMMENCER, VEUILLEZ SUIVRE LES INSTRUCTIONS D'ASSEMBLAGE ÉTAPE PAR ÉTAPE.

③ NE SERREZ PAS TOUTES LES VIS ET LES BOULONS TANT QUE CET ARTICLE N'EST PAS ENTIÈREMENT INSTALLÉ.

Detail View
Vue détaillée

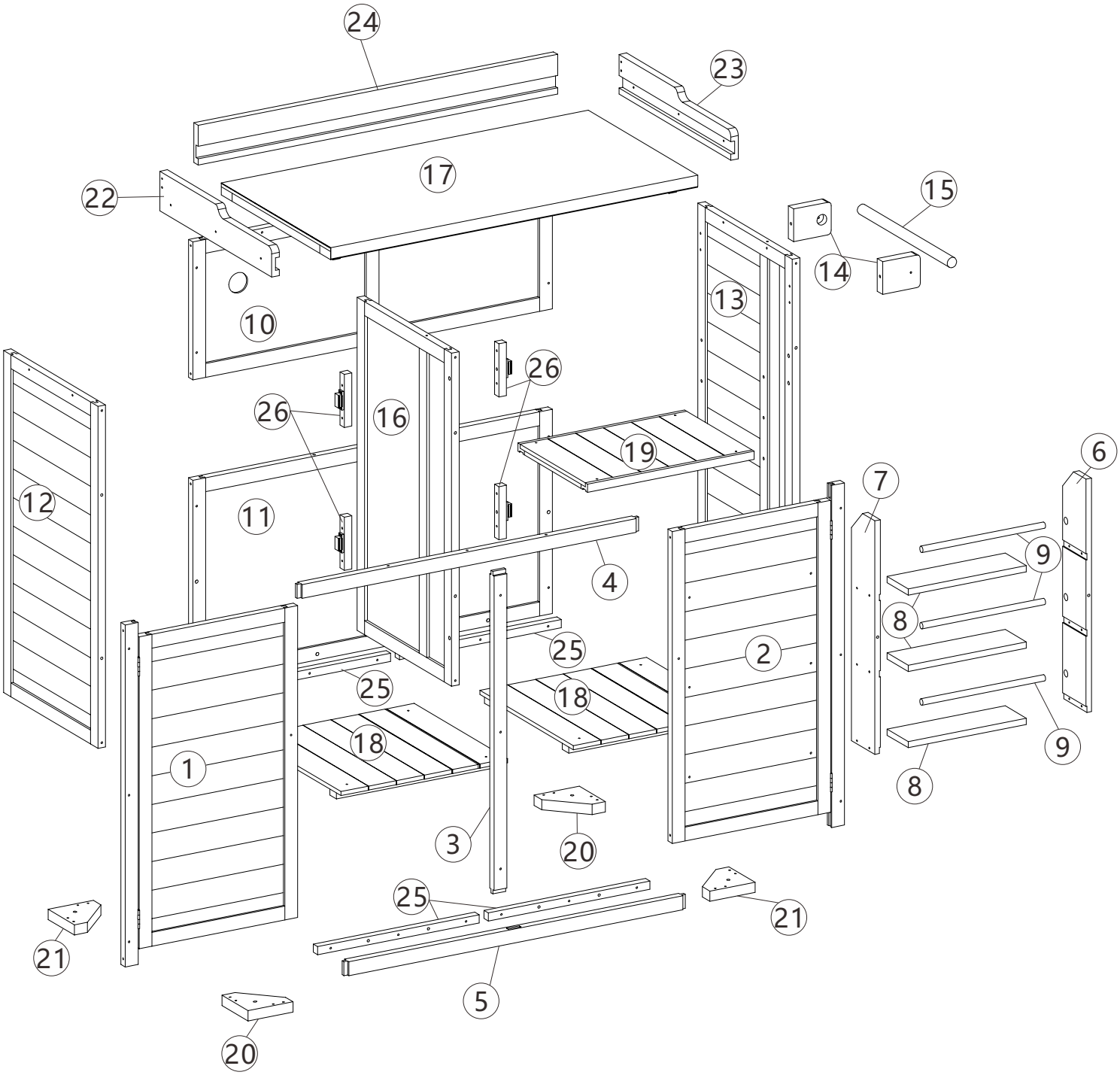

Part List(N717P543852)
Liste des pièces(N717P543852)

1 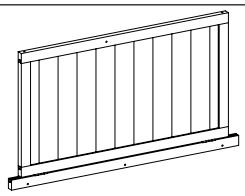	2 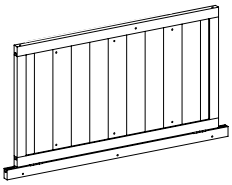	3 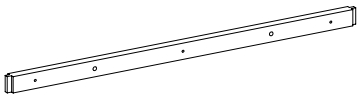	4 
Left door Porte gauche 1PC	Right door Porte droite 1PC	Middle vertical partition of front panel Cloison verticale centrale du panneau avant 1PC	Upper crossbar of front panel Slat supérieur du panneau avant 1PC
5 	6 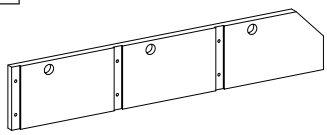	7 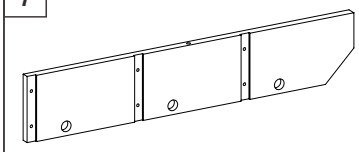	8 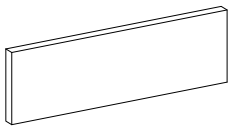
Lower slat of front panel / Latte inférieure du panneau avant 1PC	Left panel of storage rack Panneau de rack de rangement gauche 1PC	Right panel of storage rack Panneau droit de rack de rangement 1PC	Bottom panel of storage rack Panneau inférieur du rayonnage de rangement 3PCS
9 	10 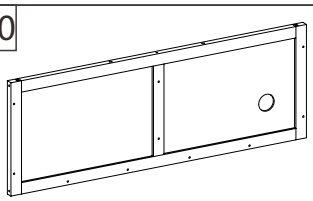	11 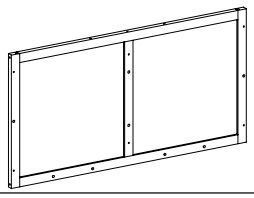	12 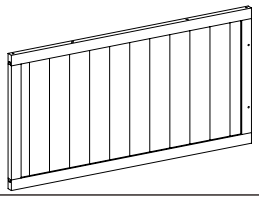
Storage rack round rod Étagère de rangement à barre ronde 3PCS	Upper back panel Panneau arrière supérieur 1PC	Lower back panel Panneau inférieur du dos 1PC	Left front panel Panneau avant gauche 1PC
13 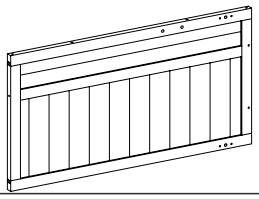	14 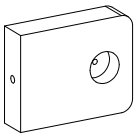	15 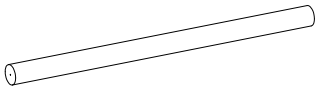	16 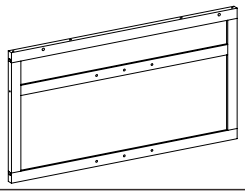
Right side panel Panneau latéral 1PC	Positioning Block Bloc de positionnement 2PCS	Round rod Barre ronde 1PC	Middle panel Panneau central 1PC
17 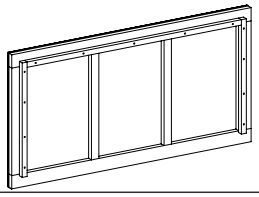	18 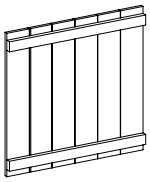	19 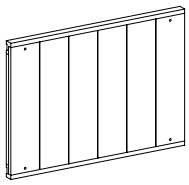	20 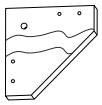
Table top Dessus de table 1PC	Bottom panel Panneau inférieur 2PCS	Shelf Étagère 1PC	Base 1 2PCS
21 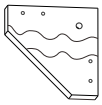	22 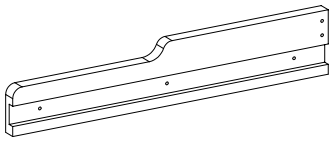	23 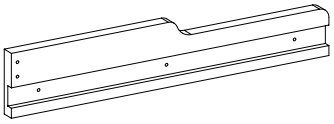	24 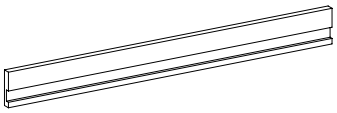
Base 2 2PCS	Upper left side panel Panneau latéral supérieur gauche 1PC	Upper right side panel Panneau latéral supérieur droit 1PC	Upper back panel Panneau arrière supérieur 1PC
25 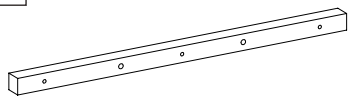	26 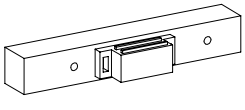		
Bottom panel support strips Barres de soutien du panneau inférieur 4PCS	Magnetic wooden strips Bandes de bois magnétique 4PCS		

Hardware List
Liste du matériel

A  3.5*60	B  3.5*40	C  3.0*35	D  3.0*30
Ph zinc screws Vis de zinc ph 8+1 pcs	Ph zinc screws Vis de zinc ph 41+1pcs	Ph zinc screws Vis de zinc ph 42+1pcs	Ph zinc screws Vis de zinc ph 20+1pcs
E 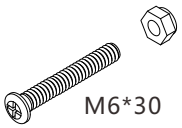 M6*30	F  M4*30	G 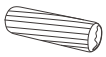	H 
Ph zinc bolt Boulon de zinc ph 2+1pcs	Ph zinc bolt Boulon de zinc ph 2+1pcs	Wood dowel Cheville à bois 28+2pcs	Door knob Bouton de porte 2pcs
I 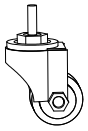	J 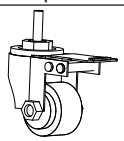	K 	L 
Fixed wheel Roue fixe 2pcs	Brake wheel Roue de frein 2pcs	Laminated nail Clou laminé 4pcs	Bottle opener Ouvre-bouteille 1pc
M 	N 		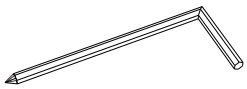
Pull box Boîte à tirer 1pc	S Hook S Crochet 5pcs	Open-end Wrench Clé à fourche 1pc	L shape wrench Clé en L 1pc

ASSEMBLY TOOLS REQUIRED(NOTINCLUDED)
OUTILS D'ASSEMBLAGE REQUIS (NON INCLUS)



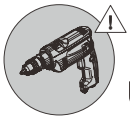

PLEASE BE CAREFUL DO NOT DAMAGE THE HOLE POSITION WHEN YOU USE POWERTOOLS!
VEUILLEZ FAIRE ATTENTION À NE PAS ENDOMMAGER LA POSITION DU TROU LORS DE L'UTILISATION D'OUTILS ÉLECTRIQUES!

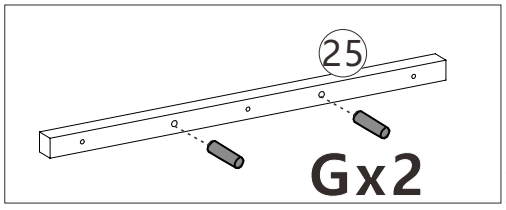

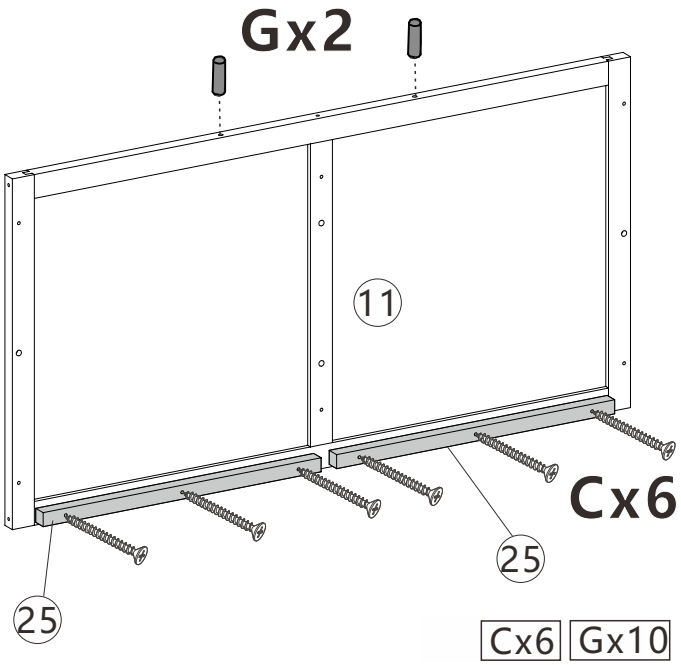

Cx6 Gx10

11 x1 25 x4

1

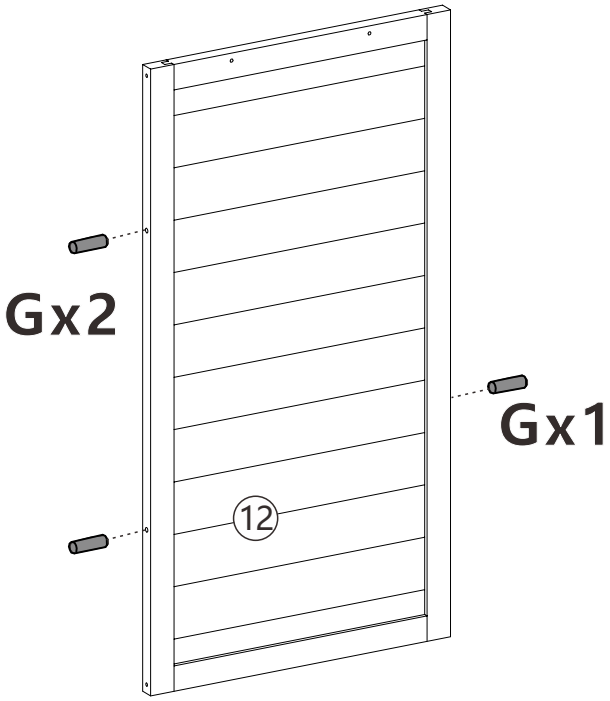

Gx3

12 x1

2

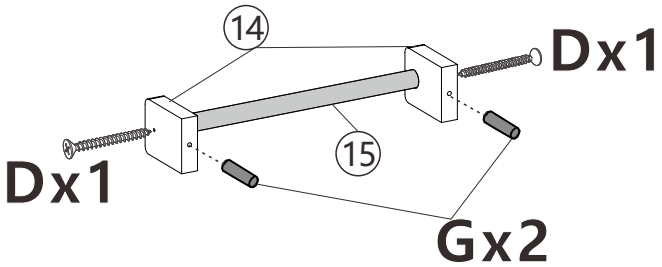

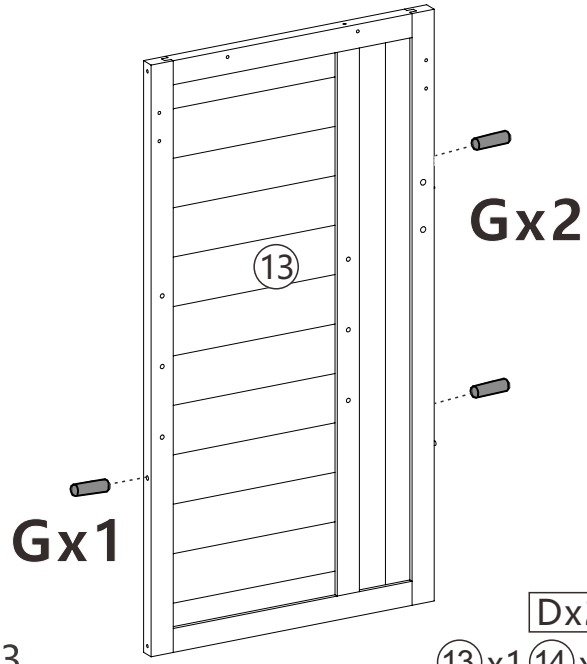

Dx2 Gx5

13 x1 14 x2 15 x1

3

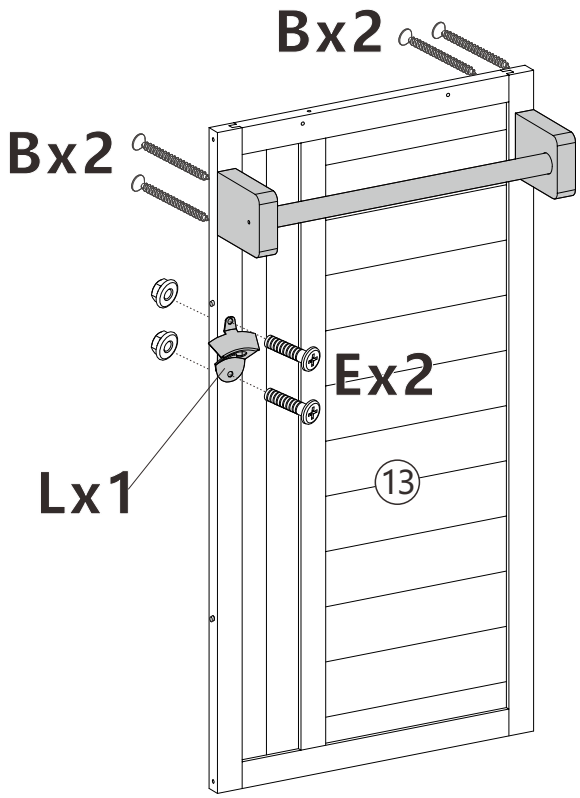

Bx4 Ex2 Lx1

4

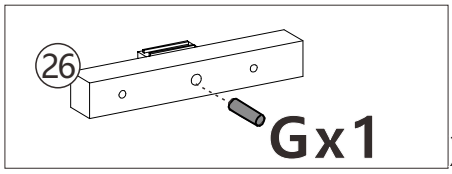

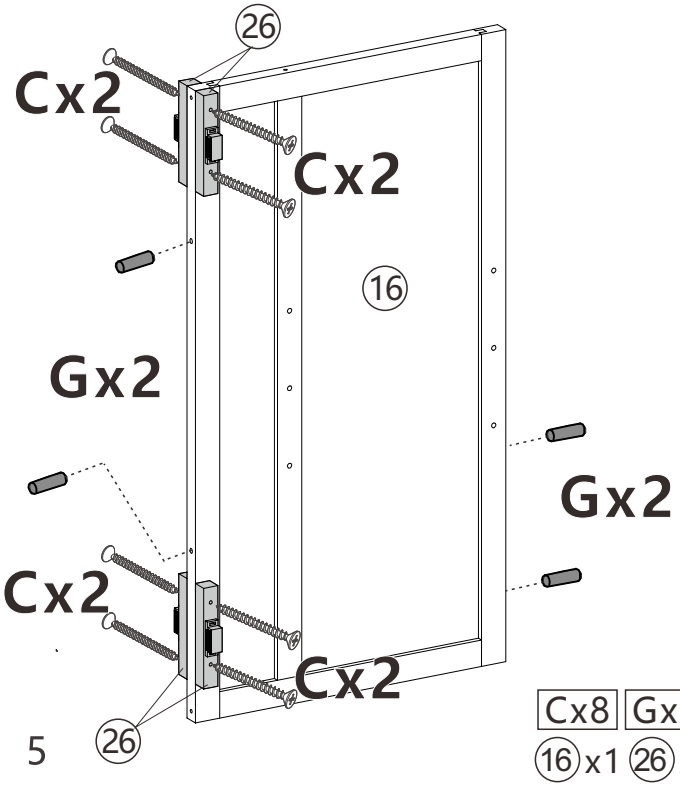

5

Cx8 Gx8

16 x1 26 x4

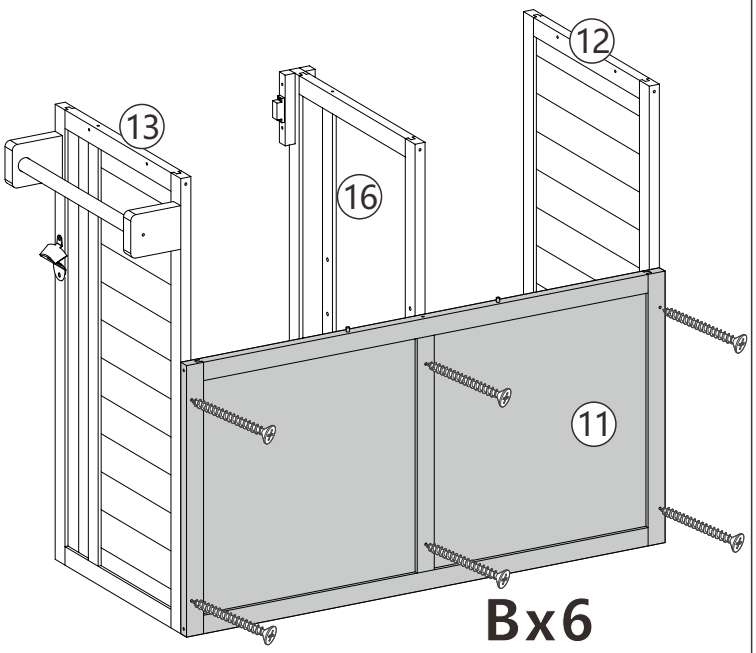

6

Bx6

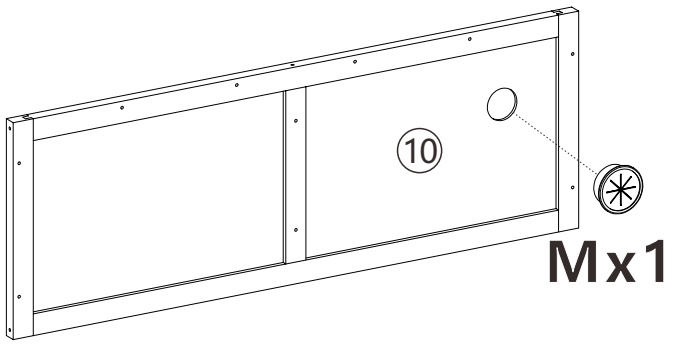

7

Mx1

10 x1

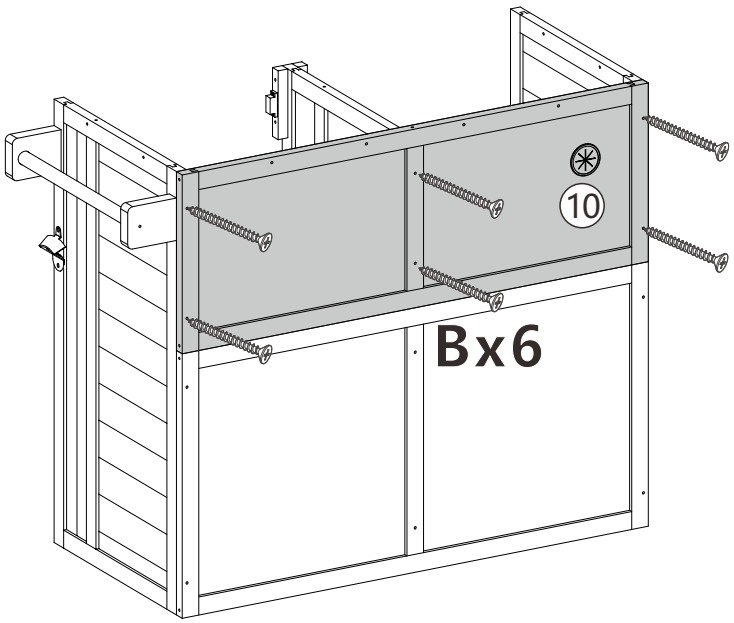

8

Bx6

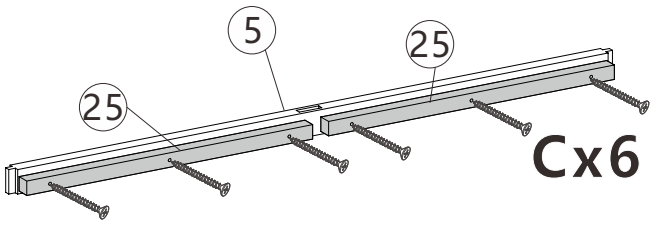

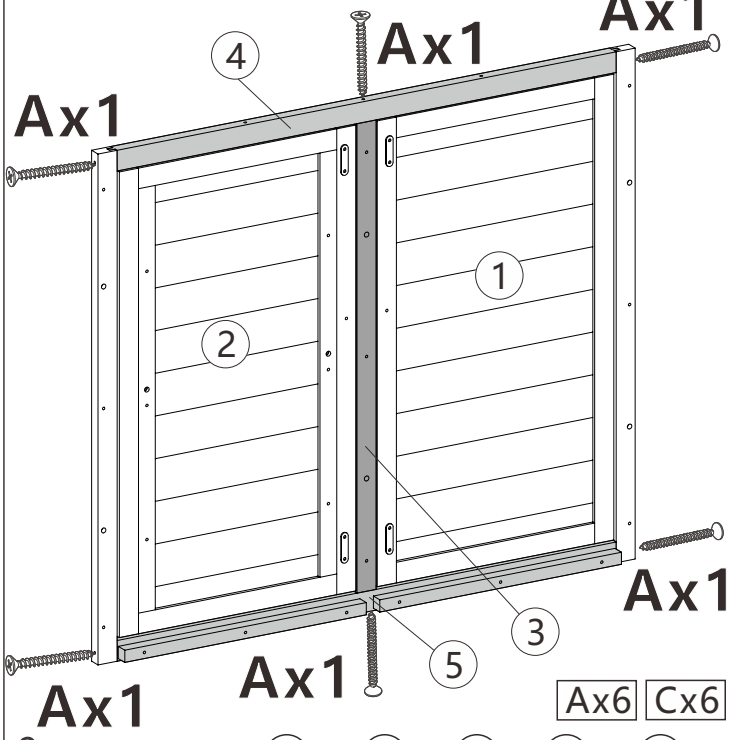

Ax6 Cx6

9

1 x1 2 x1 3 x1 4 x1 5 x1

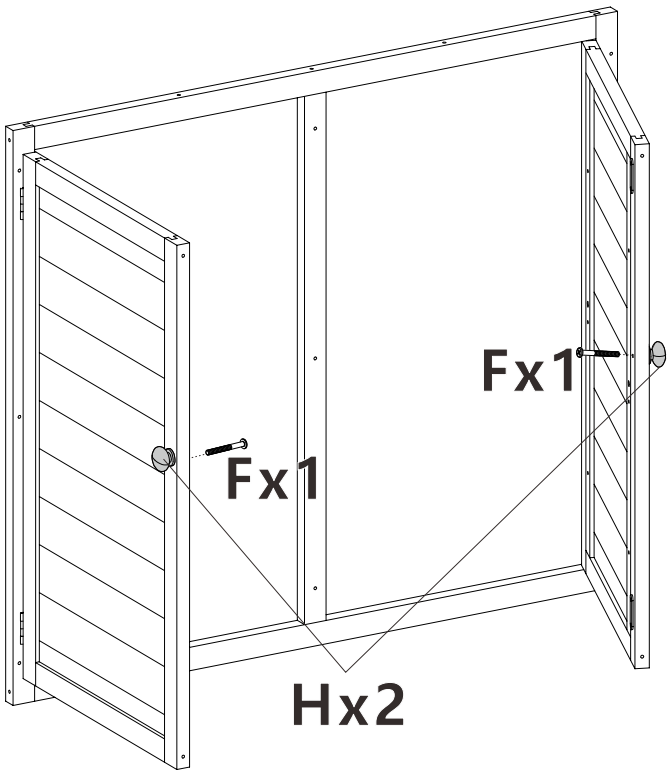

10

Fx2 Hx2

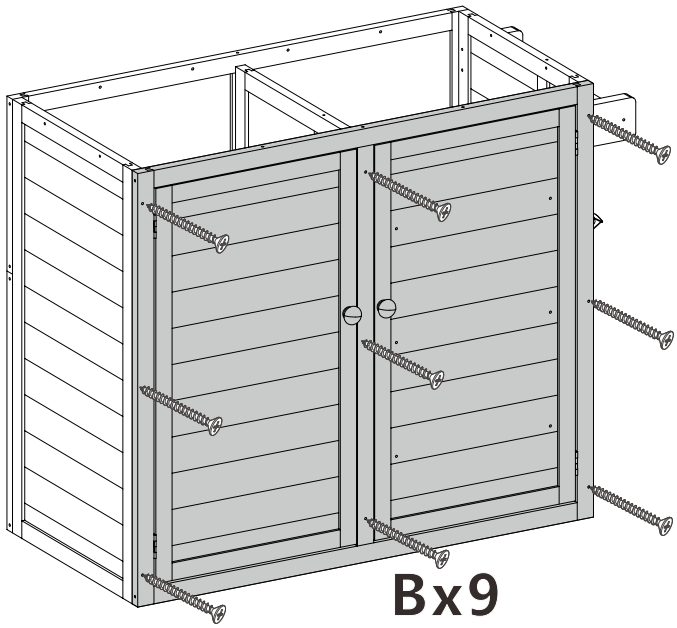

11

Bx9

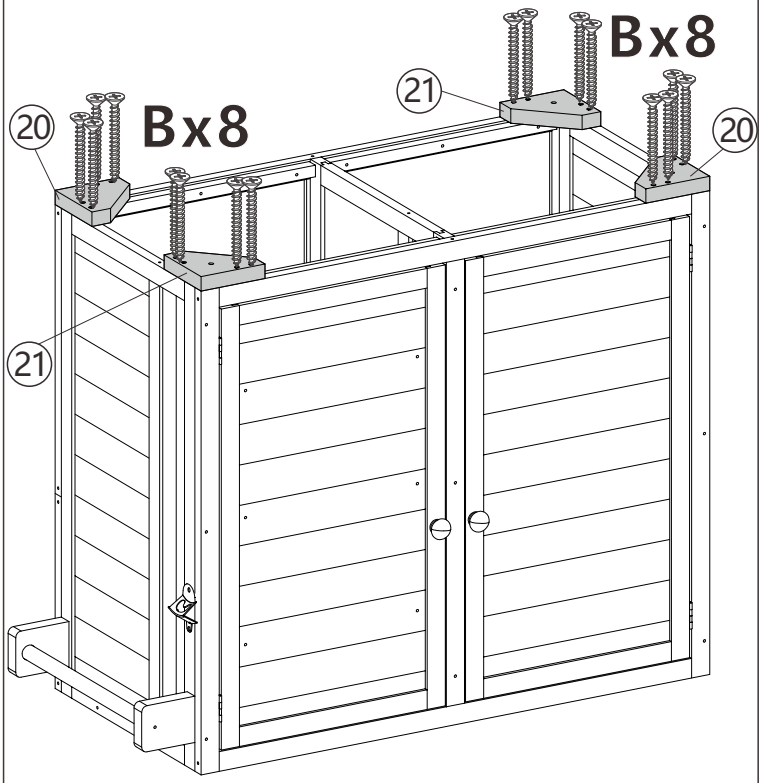

Bx16

12

20 x2 21 x2

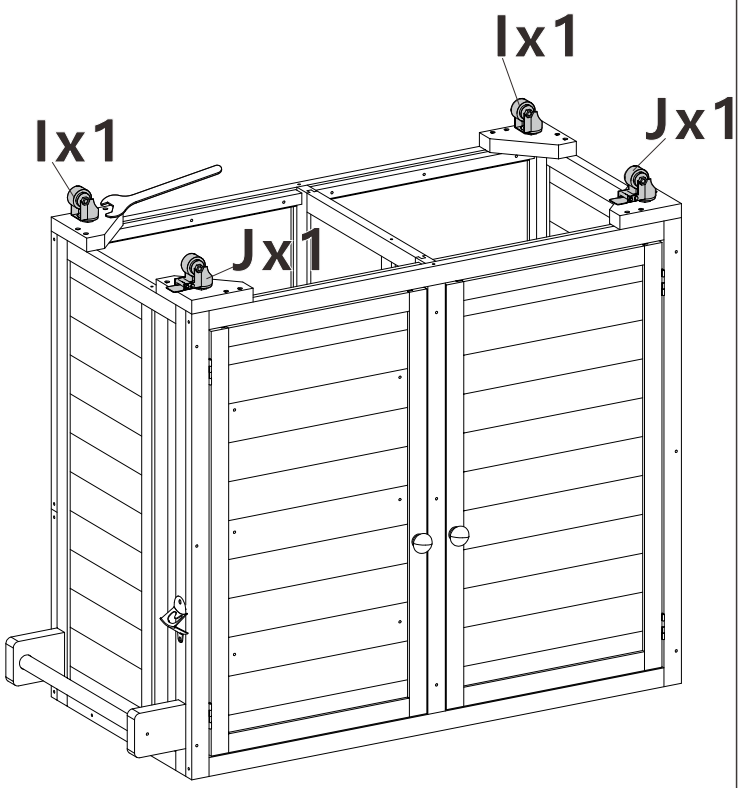

13

Ix2 Jx2

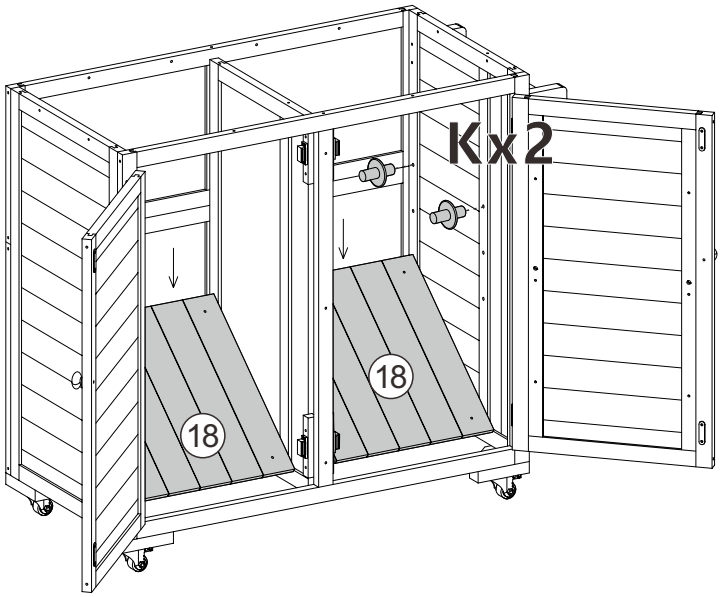

14

Kx2

⑱ x2

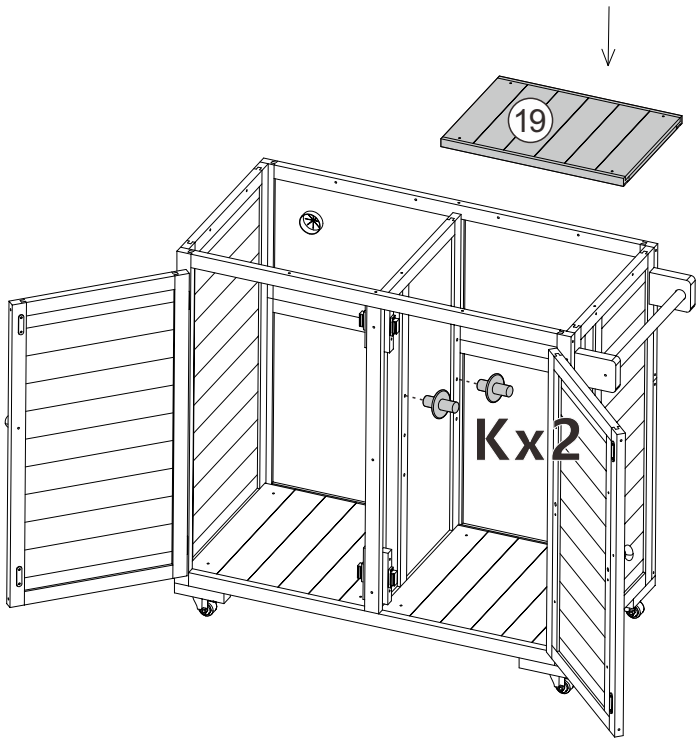

15

Kx2

⑲ x1

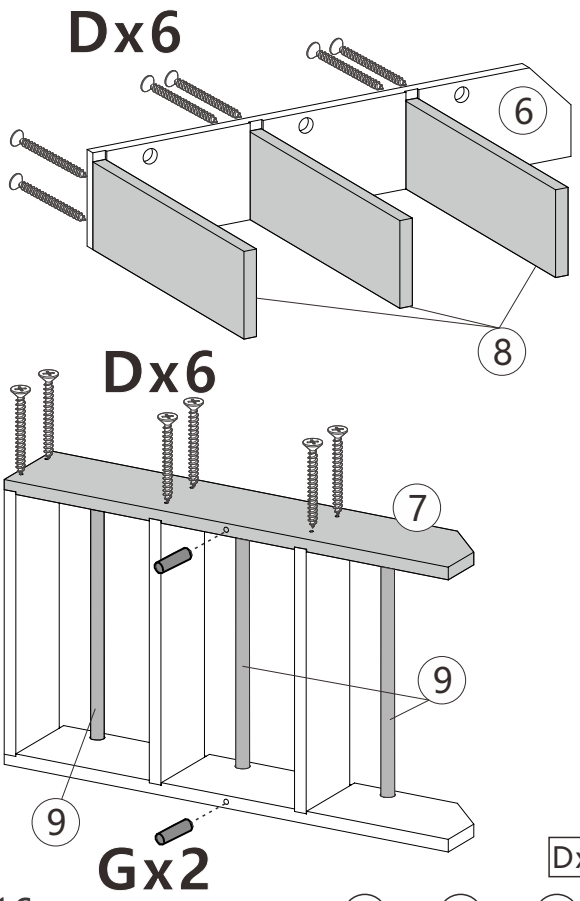

16

Dx12 Gx2

⑥ x1 ⑦ x1 ⑧ x3 ⑨ x3

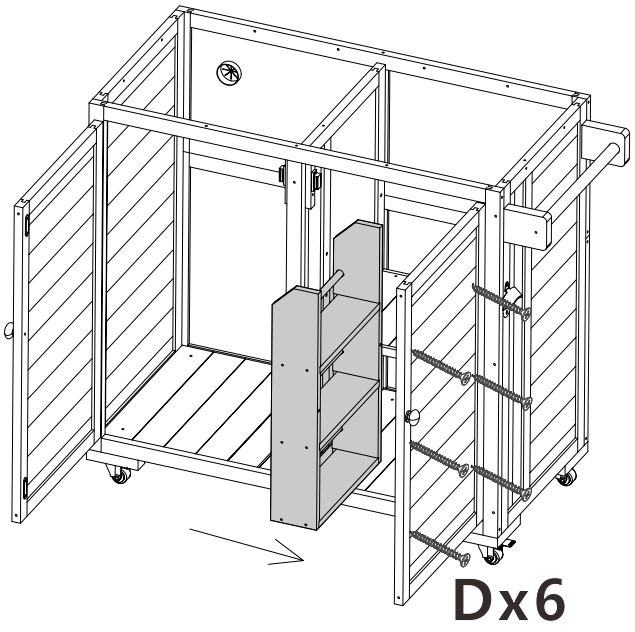

17

Dx6

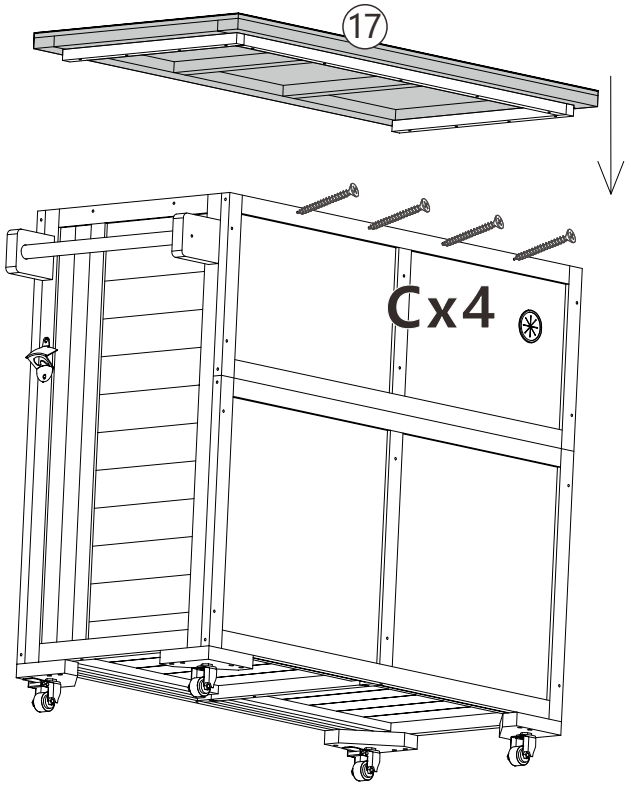

18

Cx4

17 x1

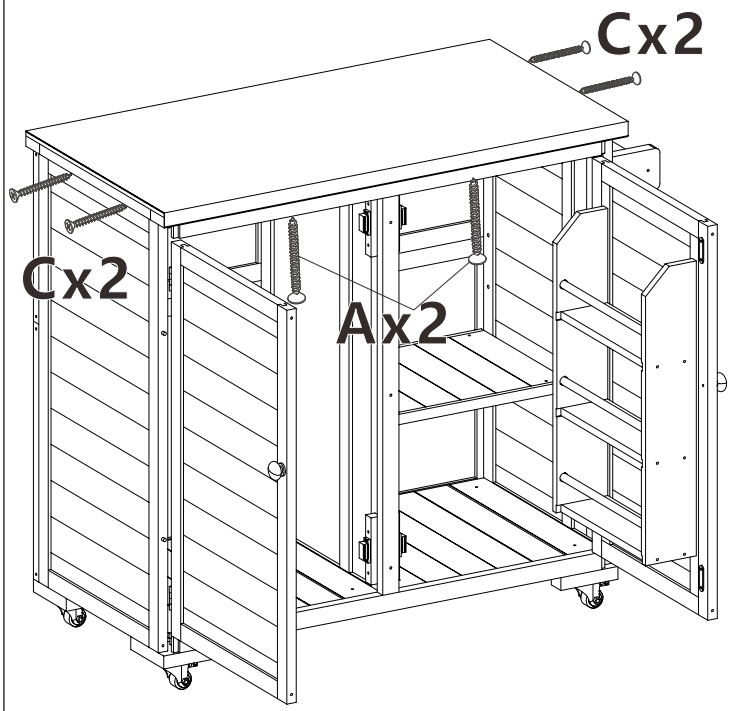

19

Ax2 Cx4

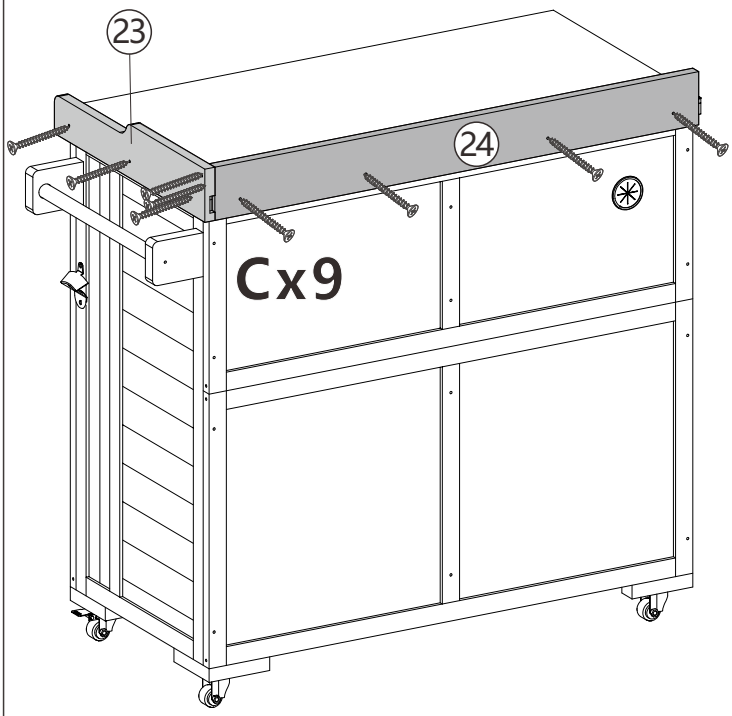

20

Cx9

23 x1 24 x1

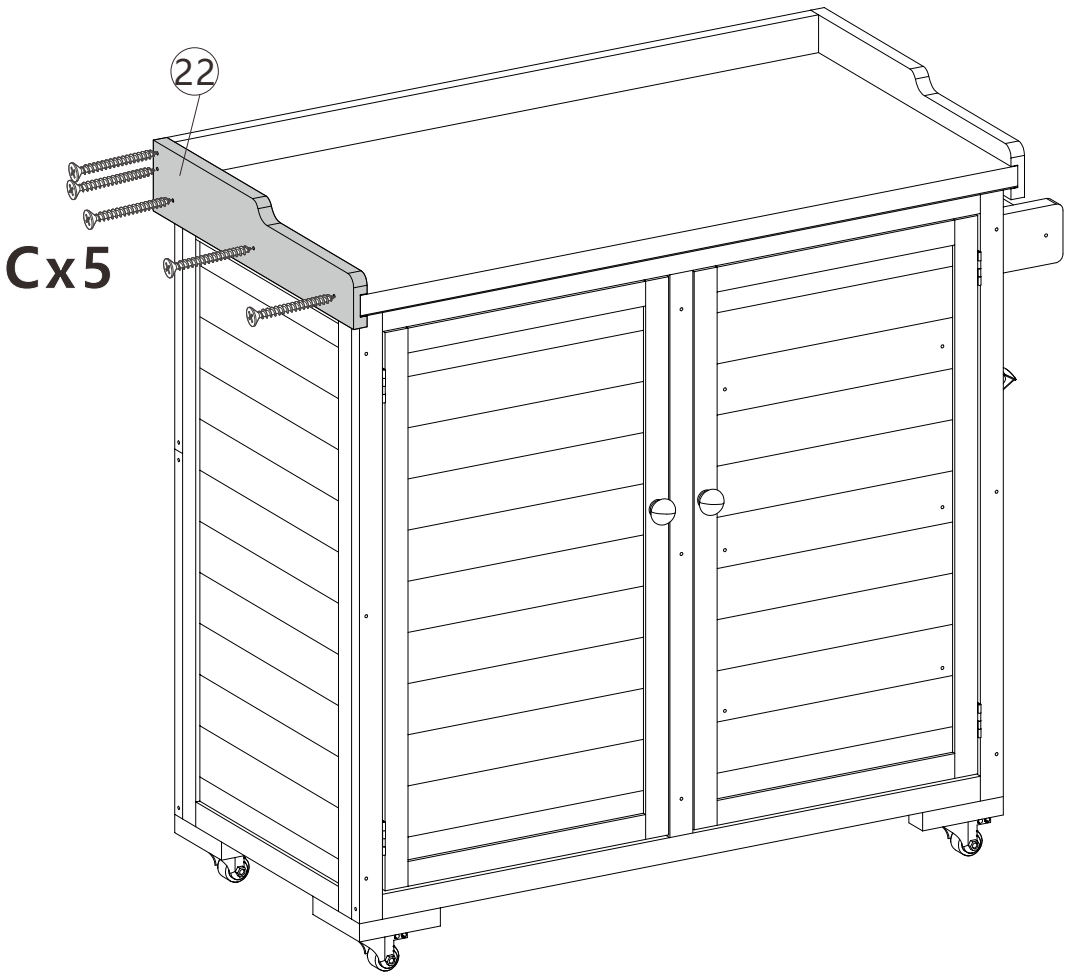

21

Cx5

22 x1

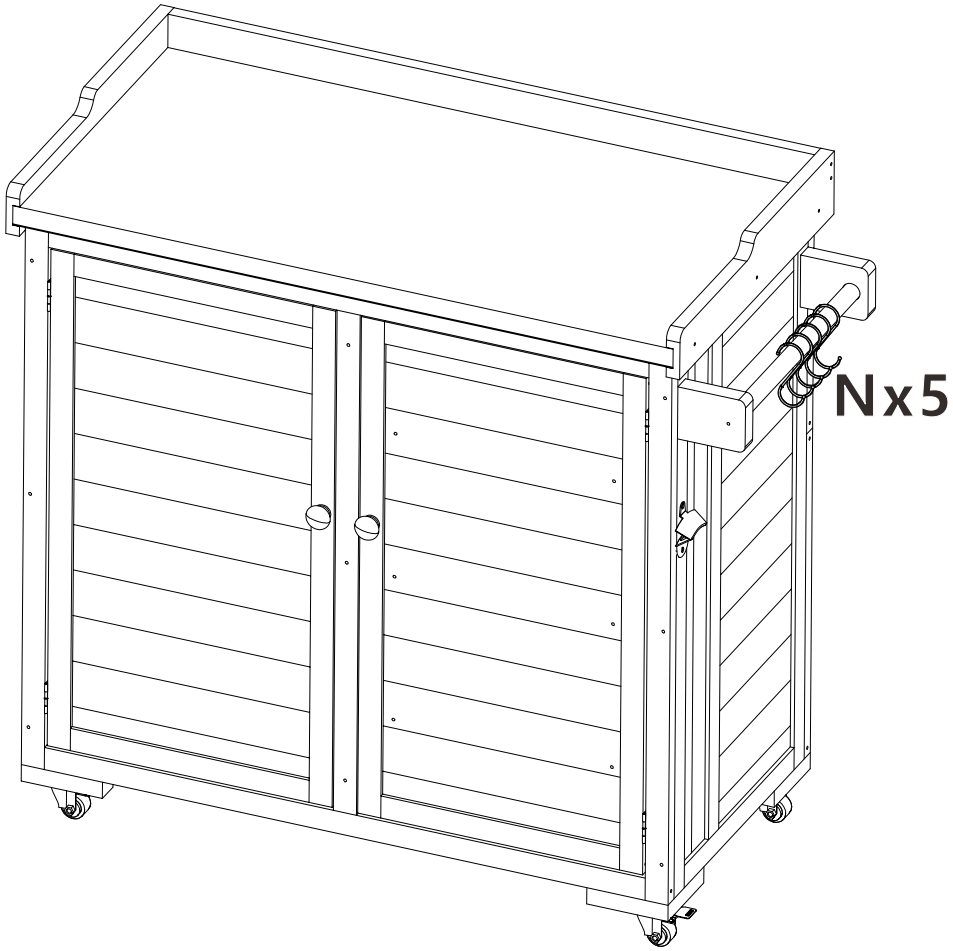

22

Nx5