VEVOR

Upgrade · The Home Creator Way

RECTANGLE CHAFING DISH

MODEL: YG410F122 / YG410F1122 / YG410F21211
YG410F362 / YG401441 / YG410FG41
YG410F212233 / YG410FG212244 / YG410F61

VEVOR | Upgrade
The Home Creator Way

MODEL: YG410F122 / YG410F1122 / YG410F21211
YG410F362 / YG401441 / YG410FG41
YG410F212233 / YG410FG212244 / YG410F61

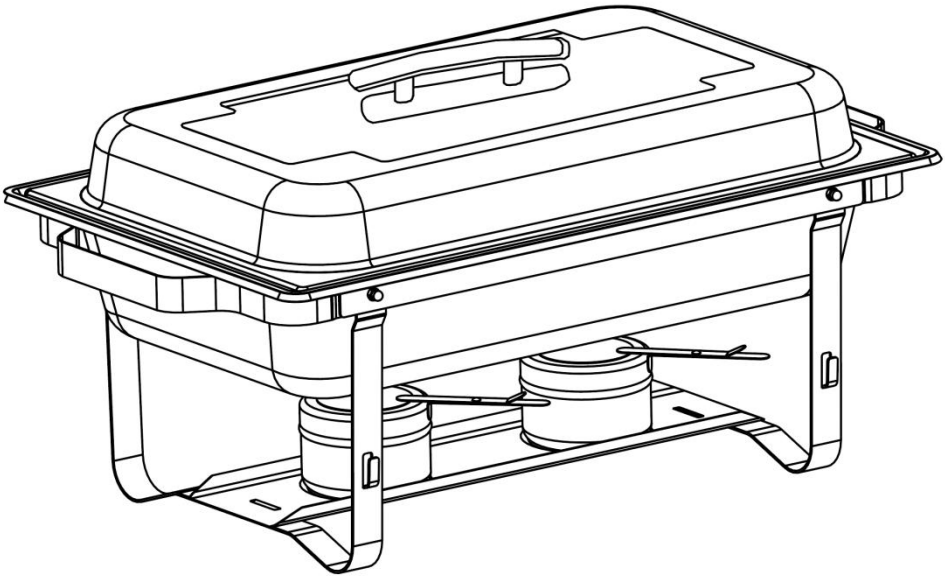

This is the original instruction, please read all manual instructions carefully before operating. VEVOR reserves a clear interpretation of our user manual. The appearance of the product shall be subject to the product you received. Please forgive us that we won't inform you again if there are any technology or software updates on our product.

	Warning-To reduce the risk of injury, user must read instructions manual carefully.
	Wear protective gloves.
	Symbol for materials and articles intended for food contact. This product is safe for contact with foodstuffs.

Safety Warnings and Precautions

Thank you for using this product. In order to make sure that you can operate the machine correctly, read this instruction carefully before operation and keep it properly for future reference. Please read the precautions and safety rules on this page to ensure your safe use. This manual will outline safety warnings and precautions, operating, maintenance and cleaning. The warnings and instructions reviewed in this manual cannot cover all possible conditions and situations that may occur. Caution and common sense are not built into this product, since we believe that the uses will comply with these codes. Before starting a training program or engaging in strenuous endurance activity on the device, please consult a doctor.

Please read ALL the instructions before using your product.

1. Children and minors cannot use this product.
2. Only solid fuel can be used as heating fuel. Do not use gasoline, alcohol,etc.
3. Please use the ignition torch to ignite the fuel.
4. When the fuel is burning, special personnel shall be assigned to watch over it to prevent it from being hit or toppled.
5. Close the metal cover of the container to extinguish the fuel. Do not blow it out.
6. It is not allowed to add new fuel before the burning fuel is extinguished and cooled.
7. Remember to clean the food tray and fuel container after each use.
8. Do not clean with corrosive solvents such as strong acid and alkali
9. Please wear gloves when handling the product.
10. Do not apply this unit to any other purposes than the indicated usage.

11. Before first use, please clean the product.
12. The product cannot be burned dry

⚠**WARNING:**

- Not for microwave oven use.
- Not for use on stovetop burners or open flame.
- Avoid prolonged contact with highly acidic or salty foods (e.g., vinegar, tomato sauce, pickles, salted meat) to prevent metal ion migration and corrosion.
- Complies with EU Regulation (EC) No 1935/2004 on materials and articles intended to come into contact with food.
- Manufactured from food-grade stainless steel, meeting EN 10088 standards.
- ·Complies with applicable U.S. FDA food contact requirements for food contact materials.
- **WARNING:** This product contains nickel, a chemical known to the State of California to cause cancer and reproductive harm.

⚠ **WARNING: This appliance is not intended for use by young or infirm persons unless supervised by a responsible person to ensure that they can use the appliance safely. Young children should be supervised to ensure that they do not play with the product. Pets should stay away from the product.**

PRODUCT COMPONENTS

For additional information regarding the parts listed below, please refer to the Assembly Diagram of this manual. Unwrap and separate all parts in a clear work area.

NO.	Part List	Qty
1	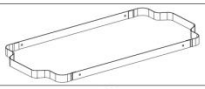	X1
2	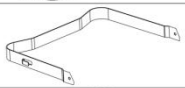	X1
3	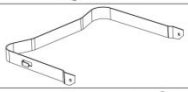	X1
4	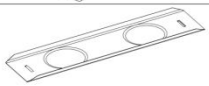	X1
5		X1
6		See the model table for details

NO.	Part List	Qty
7	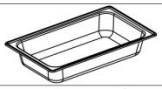	X1
8		X2
9	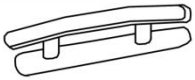	X1
10		X4
11		X4
12		X2

NOTE:

1. For the convenience of installation, we will give away screwdriver as a gift.
2. The quantity of parts shown in the manual is the actual usage and the unused parts are spare parts.
3. Each set of products uses consistent parts and assembly methods. The quantities shown in the following table are the quantity of parts required for assembling a set of rectangle chafing dish!

4. The quantity of parts in different sets is also corresponding to the multiples of the number in the table.

Model	Suite	Food tray size	Food tray Qty
YG410F122	1	1/2	2PCS
YG410F1122	2	1/1 + 1/2	1/1---1PC 1/2---2PCS
YG410F21211	2	1/1 + 1/2	1/1---1PC 1/2---2PCS
YG410F362	3	1/2	6PCS
YG401441	4	1/1	4PCS
YG410FG41	4	1/1	4PCS
YG410F212233	4	1/1 + 1/2 + 1/3	1/1---2PC 1/2---2PCS 1/3---3PCS
YG410FG212244	4	1/1+1/2 + 1/4	1/1---2PCS 1/2---2PCS 1/4---4PCS
YG410F61	6	1/1	6PCS

Assemble

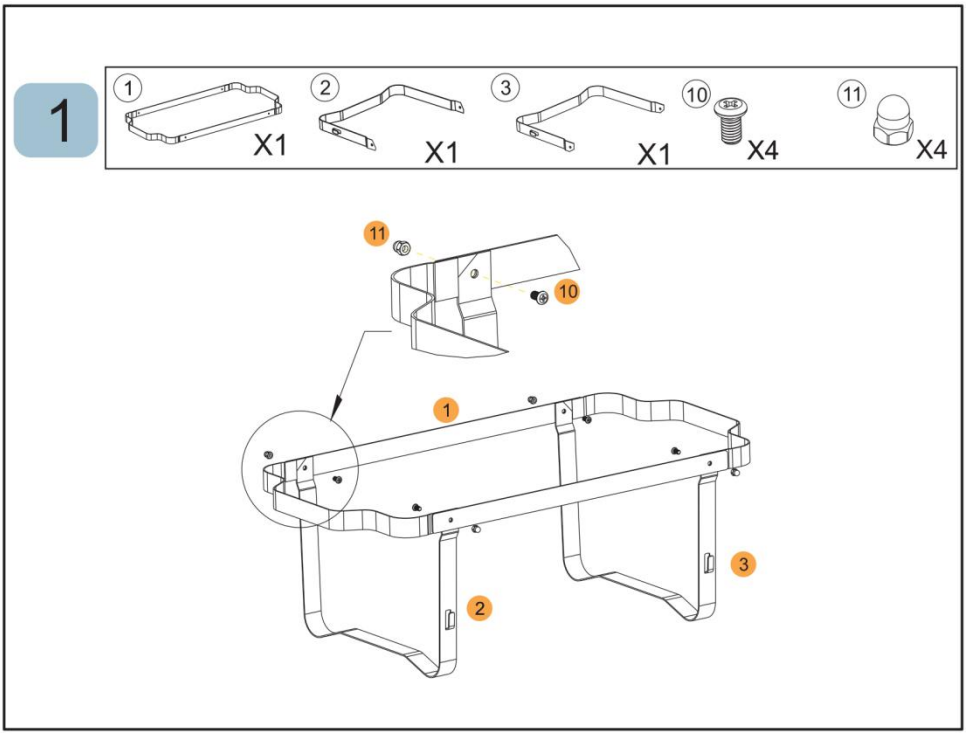

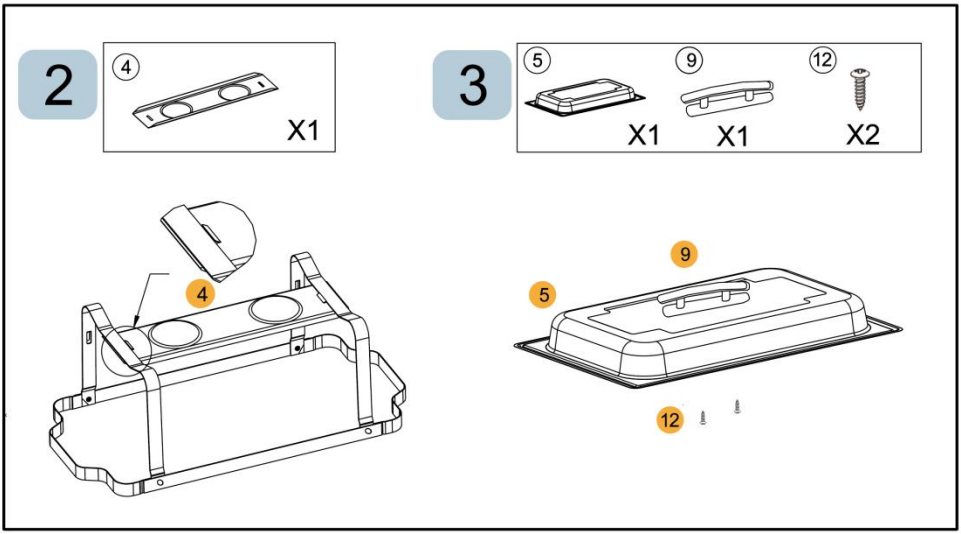

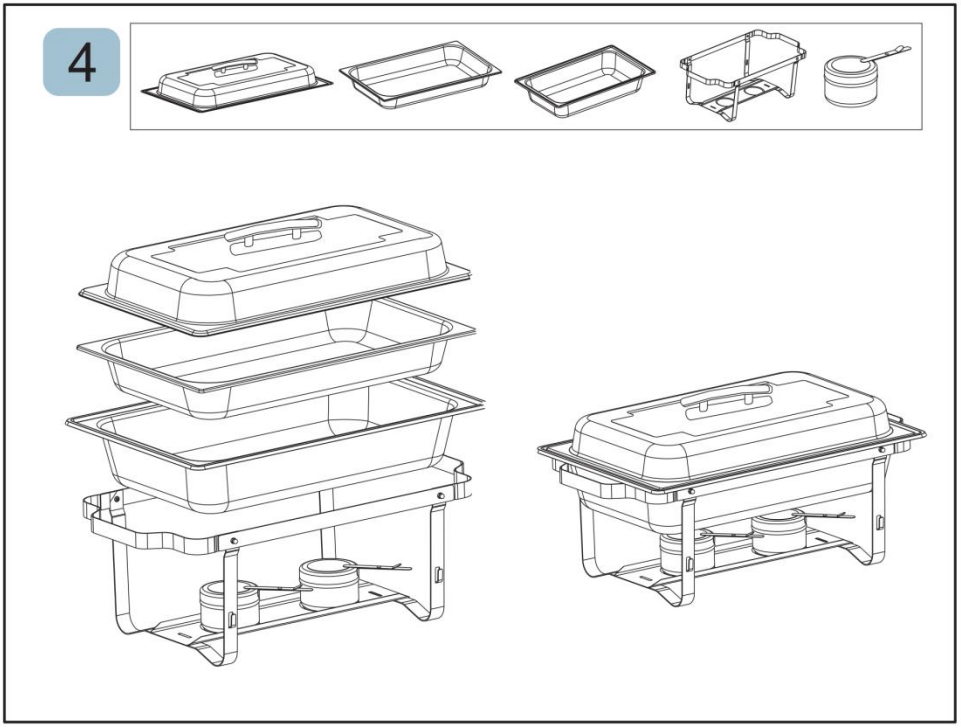

OPERATING INSTRUCTIONS

Before using the appliance for the first time: Peel off promotional and packaging materials, and check that the cooking plates are clean and dust-free. If necessary, wipe them over with a damp cloth. Spread over with an absorbent kitchen towel and wipe off any excess oil.

1. Take all the components out of the box and unwrap.
2. Place the frame on a firm surface (see diagram for included parts).
3. Place the fuel holder at the center of the base carefully.
4. Put the water pan into the frame and fill with water (fill in hot water for faster heating).
5. Remove the cover from the fuel holder, and ignite the fuel to heat the water (steam from the heated water will keep the food hot).
6. Place food in the food pan and set this pan into the water pan. The food pan will be suspended above the water. Then, place the cover over the food pan.

7. Replace the cover over the fuel holder to extinguish the burning fuel—DO NOT BLOW IT OUT.

NOTE:

1. Always use a scald-proof pad when touching the fuel holder. Fuel, fuel holder and its cover can get extremely hot.
2. For the best heating efficiency, please keep the lid closed when heating, and check the water level periodically, since the hot water will evaporate into steam.

CLEANING MAINTENANCE STORAGE

1. The frame and cover may be cleaned with warm, soapy water.
Never use abrasive materials or scouring pads. Thoroughly wipe off the mild soap instead of immersing the frame into water. If needed, you can polish it with stainless steel cleaner or glass cleaner without ammonia.
2. Parts that can be cleaned in a commercial dishwasher: Food Pan and Water Pan.
3. Wash thoroughly with warm water and mild detergent before first use.
4. Hand wash recommended.
5. Do not use abrasive cleaners, steel wool, or hard brushes—they may scratch the surface and reduce corrosion resistance.
6. Dry immediately after washing to prevent water spots and rust.
7. Keep away from sharp objects to avoid surface damage.

Manufacturer: Shanghai Sishun Technology Co., Ltd.
Address: 4th Floor, Building 2, No. 599 Wan Zhen Road, Zhenxin Xincun Subdistrict, Jiading District, Shanghai,201800 China.
E-mail: support@vevor.com
AUS Importer: SIHAO PTY LTD. 1 ROKEVA STREETEASTWOOD NSW 2122 Australia.
USA Importer: Sanven Technology Ltd. Suite 250, 9166 Anaheim Place, Rancho Cucamonga, CA 91730.
CA Importer: MARIFEL LTD. 250 Consumers Rd, 1108, North York, Ontario, Canada, M2J4V6.

EC REP VEVOR SUPER TOOLS LIMITED Address: Office 403, Nesta Business Centre, 4-5 Burton Hall Rd,Sandyford, Dublin 18, D18 A094, Ireland
Email: service-eu@vevor.com Tel: +353874373999

UK REP VEVOR TOOL HUB LIMITED Address:2 Goldstone Close, Brighton and Hove, BN3 7PD, UnitedKingdom
Email: service-uk@vevor.com Tel: +447795204660

VEVOR

Upgrade · The Home Creator Way

CHAUFFE-PAIN RECTANGULAIRE

MODÈLE : YG410F122 / YG410F1122 / YG410F21211
YG410F362 / YG401441 / YG410FG41
YG410F212233 / YG410FG212244 / YG410F61

VEVOR | Upgrade
The Home Creator Way

MODÈLE: YG410F122 / YG410F1122 / YG410F21211
YG410F362 / YG401441 / YG410FG41
YG410F212233 / YG410FG212244 / YG410F61

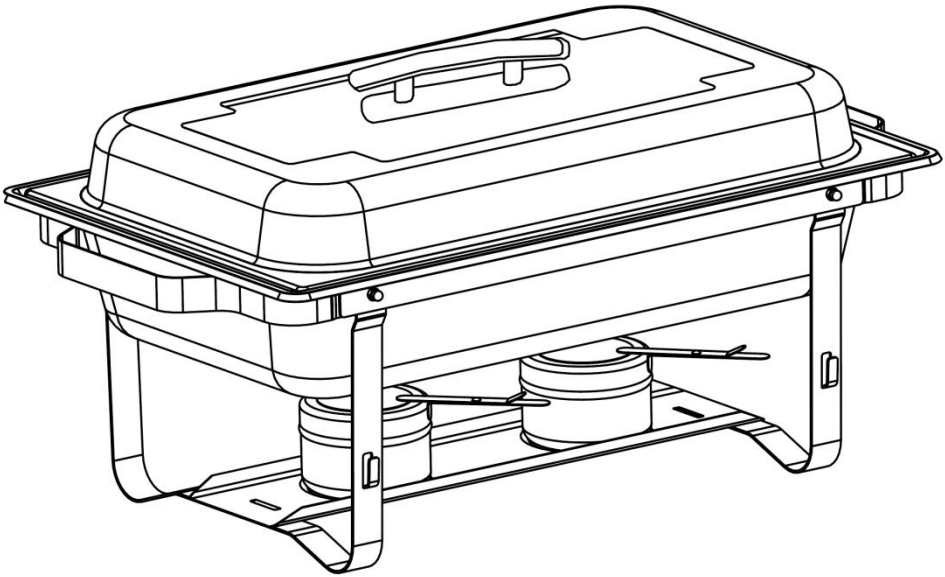

Voici le mode d'emploi original. Veuillez lire attentivement toutes les instructions du manuel avant utilisation. VEVOR se réserve le droit d'interpréter ce manuel à sa guise. L'apparence du produit que vous recevrez peut différer. Nous vous prions de nous excuser si nous ne vous informons pas des mises à jour techniques ou logicielles concernant notre produit.

	Avertissement – Afin de réduire les risques de blessure, l'utilisateur doit lire attentivement le manuel d'instructions.
	Portez des gants de protection.
	Symbole pour les matériaux et articles destinés au contact alimentaire. Ce produit est sans danger pour le contact alimentaire.

Avertissements et précautions de sécurité

Merci d'utiliser ce produit . Afin de garantir une utilisation correcte de l'appareil, veuillez lire attentivement ce mode d'emploi avant toute utilisation et le conserver pour consultation ultérieure . Veuillez prendre connaissance des précautions et consignes de sécurité indiquées sur cette page afin d'assurer une utilisation en toute sécurité. Ce manuel présente les avertissements et précautions de sécurité, ainsi que les instructions relatives au fonctionnement, à l'entretien et au nettoyage de l'appareil . Les avertissements et instructions contenus dans ce manuel ne peuvent pas couvrir toutes les situations possibles . Nous partons du principe que les utilisateurs respecteront ces consignes . Avant de commencer un programme d'entraînement ou de pratiquer une activité physique intense avec cet appareil, veuillez consulter un médecin.

Veuillez lire TOUTES les instructions avant d'utiliser votre produit.

1. Ce produit ne doit pas être utilisé par les enfants et les mineurs.
2. Seuls les combustibles solides peuvent être utilisés comme combustible de chauffage. N'utilisez pas d'essence, d'alcool, etc.
3. Veuillez utiliser la torche d'allumage pour enflammer le carburant.
4. Lorsque le combustible brûle, un personnel spécial doit être affecté à sa surveillance afin d'éviter qu'il ne soit heurté ou renversé.
5. Fermez le couvercle métallique du récipient pour éteindre le carburant. Ne soufflez pas dessus.

6. Il est interdit d'ajouter du nouveau combustible avant que le combustible en combustion ne soit éteint et refroidi.
7. N'oubliez pas de nettoyer le plateau alimentaire et le réservoir de combustible après chaque utilisation.
8. Ne pas nettoyer avec des solvants corrosifs tels que les acides forts et les bases
9. Veuillez porter des gants lors de la manipulation du produit.
10. N'utilisez pas cet appareil à d'autres fins que celles indiquées.
11. Avant la première utilisation, veuillez nettoyer le produit.
12. Le produit ne peut pas être brûlé à sec.

⚠**AVERTISSEMENT:**

- Ne convient pas à une utilisation au four à micro-ondes.
- Ne pas utiliser sur les brûleurs de la cuisinière ou sur une flamme nue.
- Évitez tout contact prolongé avec des aliments très acides ou salés (par exemple, vinaigre, sauce tomate, cornichons, viande salée) afin de prévenir la migration des ions métalliques et la corrosion.
- Conforme au règlement (CE) n° 1935/2004 de l'UE relatif aux matériaux et objets destinés à entrer en contact avec des denrées alimentaires.
- Fabriqué en acier inoxydable de qualité alimentaire, conforme aux normes EN 10088.
- ·Conforme aux exigences applicables de la FDA américaine en matière de matériaux en contact avec les aliments.
- **AVERTISSEMENT :** Ce produit contient du nickel, une substance chimique reconnue par l'État de Californie comme cancérigène et toxique pour la reproduction.

⚠ **AVERTISSEMENT : Cet appareil n'est pas destiné à être utilisé par des enfants ou des personnes à mobilité réduite sans la surveillance d'un adulte responsable afin de garantir une utilisation en toute sécurité. Les jeunes enfants doivent être surveillés afin d'éviter tout contact avec l'appareil. Les animaux domestiques doivent être tenus à l'écart.**

COMPOSANTS DU PRODUIT

Pour plus d'informations concernant les pièces énumérées ci-dessous, veuillez vous référer au schéma d'assemblage de ce manuel. Déballez et séparez toutes les pièces dans un espace de travail dégagé.

NO.	Part List	Qty
1	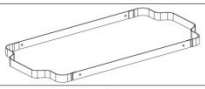	X1
2	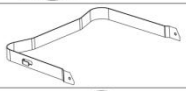	X1
3	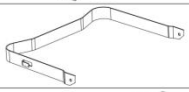	X1
4	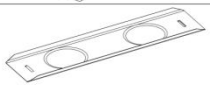	X1
5	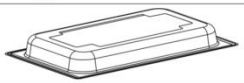	X1
6		See the model table for details

NO.	Part List	Qty
7	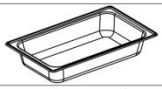	X1
8		X2
9	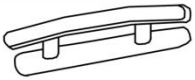	X1
10		X4
11		X4
12		X2

NOTE:

1. Pour faciliter l'installation, nous offrons un tournevis en cadeau.
2. La quantité de pièces indiquée dans le manuel correspond à l'utilisation réelle et les pièces non utilisées sont des pièces de rechange.

3. Chaque gamme de produits utilise des pièces et des méthodes d'assemblage identiques . Les quantités indiquées dans le tableau suivant correspondent à la quantité. des pièces nécessaires à l'assemblage d'un ensemble de réchauds rectangulaires !

4. La quantité de pièces dans les différents ensembles correspond également aux multiples du nombre figurant dans le tableau.

Model	Suite	Food tray size	Food tray Qty
YG410F122	1	1/2	2PCS
YG410F1122	2	1/1 + 1/2	1/1---1PC 1/2---2PCS
YG410F21211	2	1/1 + 1/2	1/1---1PC 1/2---2PCS
YG410F362	3	1/2	6PCS
YG401441	4	1/1	4PCS
YG410FG41	4	1/1	4PCS
YG410F212233	4	1/1 + 1/2 + 1/3	1/1---2PC 1/2---2PCS 1/3---3PCS
YG410FG212244	4	1/1+1/2 + 1/4	1/1---2PCS 1/2---2PCS 1/4---4PCS
YG410F61	6	1/1	6PCS

Un ensemble

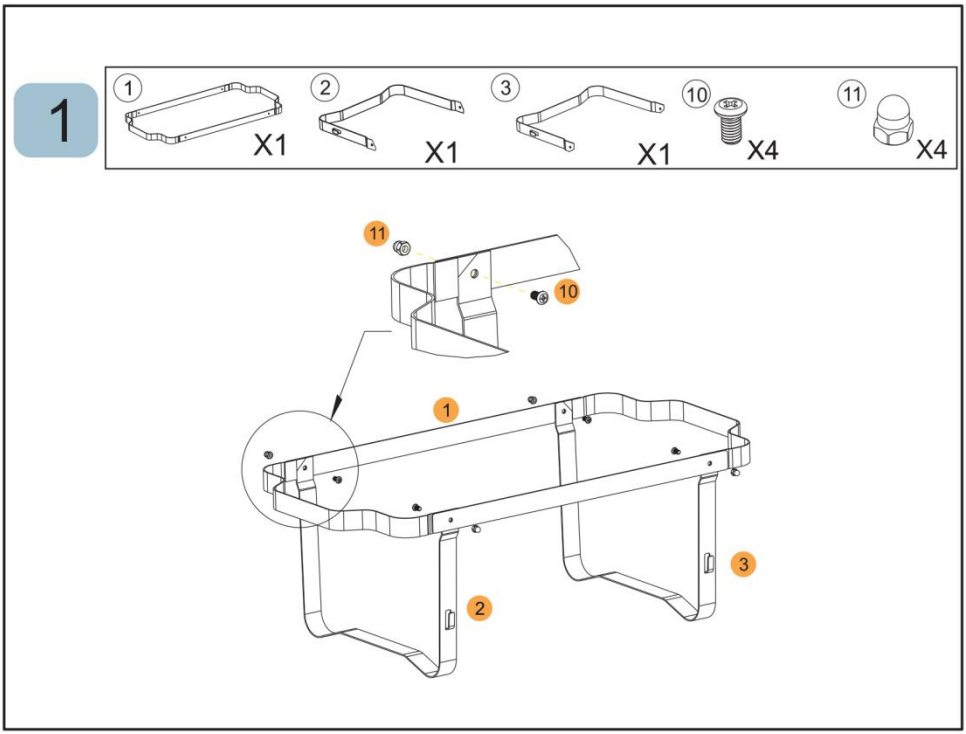

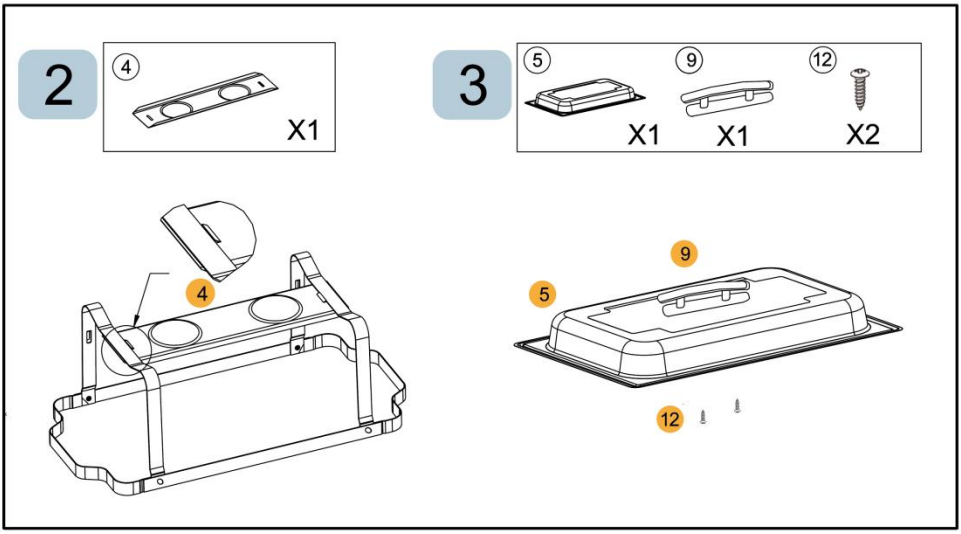

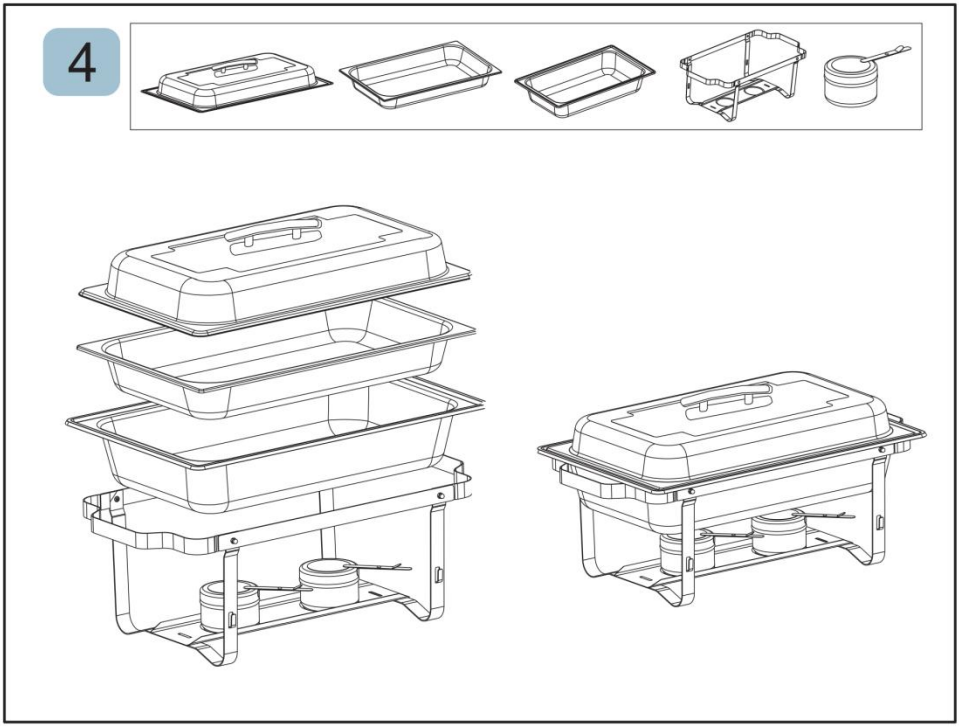

INSTRUCTIONS D'UTILISATION

Avant la première utilisation : retirez les emballages et les supports publicitaires, puis vérifiez que les plaques de cuisson sont propres et exemptes de poussière. Si nécessaire, essuyez-les avec un chiffon humide. Essuyez ensuite l'excédent d' huile avec un essuie-tout absorbant.

1. Sortez tous les composants de la boîte et déballez-les.
2. Placez le cadre sur une surface stable (voir schéma pour les pièces incluses).
3. Placez soigneusement le support de carburant au centre de la base.
4. Placez le bac à eau dans le cadre et remplissez-le d'eau (utilisez de l'eau chaude pour un chauffage plus rapide).
5. Retirez le couvercle du porte-combustible et allumez le combustible pour chauffer l'eau (la vapeur de l'eau chaude maintiendra les aliments au chaud).
6. Placez les aliments dans le récipient prévu à cet effet, puis posez ce récipient dans le bac à eau. Le récipient sera ainsi suspendu au-dessus de l'eau. Enfin, placez le couvercle sur le récipient.
7. Replacez le couvercle sur le réservoir de carburant pour éteindre le carburant en combustion — NE SOUFFLEZ PAS POUR L'ÉTEINDRE.

NOTE:

1. Utilisez toujours un gant de toilette ou une manique pour manipuler le réservoir de carburant. Le carburant, le réservoir et son couvercle peuvent devenir extrêmement chauds.
2. Pour une efficacité de chauffage optimale, veuillez maintenir le couvercle fermé lorsque Chauffez l'eau et vérifiez régulièrement le niveau d'eau, car l'eau chaude s'évaporera en vapeur.

NETTOYAGE ENTRETIEN STOCKAGE

1. Le cadre et le couvercle peuvent être nettoyés à l'eau chaude savonneuse. N'utilisez jamais de produits abrasifs ni de tampons à récurer. Essuyez soigneusement le savon doux au lieu d'immerger le cadre dans l'eau. Si nécessaire, vous pouvez le polir avec un nettoyant pour acier inoxydable ou un nettoyant pour vitres sans ammoniaque.
2. Pièces pouvant être nettoyées dans un lave-vaisselle commercial : bac à aliments et bac à eau.
3. Laver soigneusement à l'eau tiède et au détergent doux avant la première

utilisation.

4. Lavage à la main recommandé.

5. N’utilisez pas de nettoyants abrasifs, de laine d’acier ou de brosses dures – ils pourraient rayer la surface et réduire la résistance à la corrosion .

6. Sécher immédiatement après le lavage pour éviter les taches d'eau et la rouille .

7. Tenir à l'écart des objets pointus pour éviter d'endommager la surface .

Manufacturer: Shanghai Sishun Technology Co., Ltd.
Address: 4th Floor, Building 2, No. 599 Wan Zhen Road, Zhenxin Xincun Subdistrict, Jiading District, Shanghai,201800 China.
E-mail: support@vevor.com
AUS Importer: SIHAO PTY LTD. 1 ROKEVA STREETEASTWOOD NSW 2122 Australia.
USA Importer: Sanven Technology Ltd. Suite 250, 9166 Anaheim Place, Rancho Cucamonga, CA 91730.
CA Importer: MARIFEL LTD. 250 Consumers Rd, 1108, North York, Ontario, Canada, M2J4V6.

EC REP VEVOR SUPER TOOLS LIMITED Address: Office 403, Nesta Business Centre, 4-5 Burton Hall Rd,Sandyford, Dublin 18, D18 A094, Ireland
Email: service-eu@vevor.com Tel: +353874373999

UK REP VEVOR TOOL HUB LIMITED Address:2 Goldstone Close, Brighton and Hove, BN3 7PD, UnitedKingdom
Email: service-uk@vevor.com Tel: +447795204660

VEVOR

Upgrade · The Home Creator Way

RECHTECKIGES CHAFING-FACH

MODELL: YG410F122 / YG410F1122 / YG410F21211
YG410F362 / YG401441 / YG410FG41
YG410F212233 / YG410FG212244 / YG410F61

VEVOR | Upgrade
The Home Creator Way

MODELL: YG410F122 / YG410F1122 / YG410F21211
YG410F362 / YG401441 / YG410FG41
YG410F212233 / YG410FG212244 / YG410F61

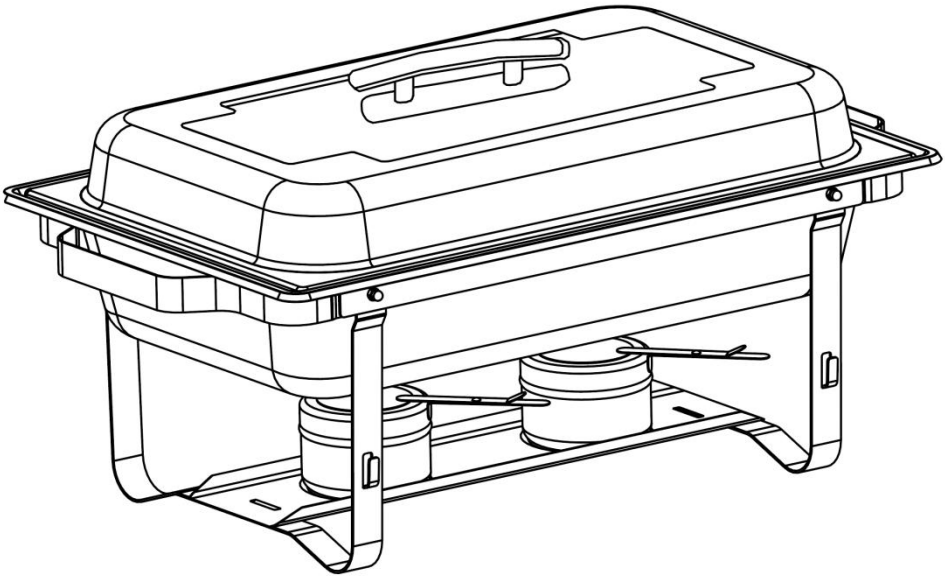

Dies ist die Originalanleitung. Bitte lesen Sie die gesamte Bedienungsanleitung vor der Inbetriebnahme sorgfältig durch. VEVOR behält sich die Auslegung der Bedienungsanleitung vor. Das Aussehen des Produkts kann von dem gelieferten Produkt abweichen. Wir bitten um Verständnis, dass wir Sie nicht erneut über etwaige Technologie- oder Software-Updates informieren werden .

	Warnung – Um das Verletzungsrisiko zu verringern, muss der Benutzer die Bedienungsanleitung sorgfältig lesen.
	Tragen Sie Schutzhandschuhe.
	Symbol für Materialien und Gegenstände, die für den Kontakt mit Lebensmitteln bestimmt sind. Dieses Produkt ist unbedenklich für den Kontakt mit Lebensmitteln.

Sicherheitswarnungen und Vorsichtsmaßnahmen

Vielen Dank, dass Sie dieses Produkt verwenden . Um eine korrekte Bedienung des Geräts zu gewährleisten, lesen Sie diese Anleitung vor der Inbetriebnahme sorgfältig durch und bewahren Sie sie gut auf . Bitte beachten Sie die Sicherheitshinweise und -regeln auf dieser Seite, um eine sichere Verwendung zu gewährleisten. Dieses Handbuch enthält Sicherheitswarnungen und -hinweise sowie Informationen zur Bedienung, Wartung und Reinigung . Die in diesem Handbuch aufgeführten Warnungen und Anweisungen können nicht alle möglichen Bedingungen und Situationen abdecken . Vorsicht und gesunder Menschenverstand sind bei diesem Produkt nicht standardmäßig enthalten, da wir davon ausgehen, dass die Benutzer diese Regeln einhalten . Bevor Sie mit einem Trainingsprogramm beginnen oder das Gerät für anstrengende Ausdaueraktivitäten nutzen, konsultieren Sie bitte einen Arzt.

Bitte lesen Sie ALLE Anweisungen, bevor Sie Ihr Produkt verwenden.

1. Kinder und Jugendliche dürfen dieses Produkt nicht verwenden.
2. Nur feste Brennstoffe dürfen als Heizmittel verwendet werden. Verwenden Sie kein Benzin, Alkohol usw.
3. Bitte verwenden Sie den Zündbrenner, um den Kraftstoff zu entzünden.
4. Während des Brennvorgangs wird spezielles Personal zur Überwachung des Brennstoffs abgestellt, um zu verhindern, dass dieser angestoßen oder umgestoßen wird.

5. Schließen Sie den Metalldeckel des Behälters, um den Kraftstoff zu löschen. Nicht ausblasen.
6. Es ist nicht erlaubt, neuen Brennstoff nachzufüllen, bevor der brennende Brennstoff erloschen und abgekühlt ist.
7. Denken Sie daran, die Futterschale und den Brennstoffbehälter nach jedem Gebrauch zu reinigen.
8. Nicht mit ätzenden Lösungsmitteln wie starken Säuren und Laugen reinigen.
9. Bitte tragen Sie beim Umgang mit dem Produkt Handschuhe.
10. Verwenden Sie dieses Gerät ausschließlich für den angegebenen Zweck.
11. Bitte reinigen Sie das Produkt vor dem ersten Gebrauch.
12. Das Produkt darf nicht trocken verbrannt werden.

⚠**WARNUNG:**

- Nicht für die Verwendung in Mikrowellen geeignet.
- Nicht zur Verwendung auf Herdplatten oder über offener Flamme geeignet.
- Um die Migration von Metallionen und damit verbundene Korrosion zu verhindern, sollte ein längerer Kontakt mit stark säurehaltigen oder salzigen Lebensmitteln (z. B. Essig, Tomatensoße, Essiggurken, Pökelfleisch) vermieden werden.
- Entspricht der EU-Verordnung (EG) Nr. 1935/2004 über Materialien und Gegenstände, die dazu bestimmt sind, mit Lebensmitteln in Berührung zu kommen.
- Hergestellt aus lebensmittelechtem Edelstahl, entspricht den Normen EN 10088.
- •Entspricht den geltenden Anforderungen der US-amerikanischen Lebensmittelbehörde FDA an Materialien, die mit Lebensmitteln in Kontakt kommen.
- **WARNUNG:** Dieses Produkt enthält Nickel, eine Chemikalie, die im US-Bundesstaat Kalifornien als krebserregend und fortpflanzungsschädigend bekannt ist.

⚠ **WARNUNG: Dieses Gerät ist nicht für die Benutzung durch Kinder oder kranke Personen bestimmt, es sei denn, sie werden von einer**

verantwortlichen Person beaufsichtigt, um eine sichere Benutzung zu gewährleisten. Kleinkinder sollten beaufsichtigt werden, damit sie nicht mit dem Produkt spielen. Haustiere sollten vom Produkt ferngehalten werden.

PRODUKTKOMPONENTEN

Weitere Informationen zu den unten aufgeführten Teilen finden Sie in der Montagezeichnung dieser Anleitung. Packen Sie alle Teile in einem freien Arbeitsbereich aus und trennen Sie sie.

NO.	Part List	Qty
1	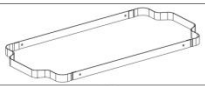	X1
2	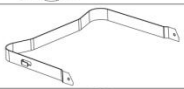	X1
3	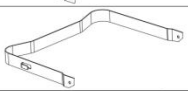	X1
4	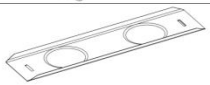	X1
5	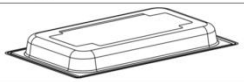	X1
6		See the model table for details

NO.	Part List	Qty
7		X1
8		X2
9	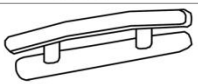	X1
10		X4
11		X4
12		X2

NOTIZ:

1. Um die Installation zu vereinfachen, legen wir einen Schraubendreher als Geschenk bei.
2. Die im Handbuch angegebene Teileanzahl entspricht dem tatsächlichen Verbrauch; die nicht verwendeten Teile sind Ersatzteile.
3. Jede Produktgruppe verwendet einheitliche Teile und Montageverfahren . Die in der folgenden Tabelle angegebenen Mengen beziehen sich auf die Gesamtmenge. Teile, die zum Zusammenbau eines rechteckigen Rechaud-Sets benötigt werden!

4. Die Anzahl der Teile in den verschiedenen Sets entspricht ebenfalls den Vielfachen der Zahl in der Tabelle.

Model	Suite	Food tray size	Food tray Qty
YG410F122	1	1/2	2PCS
YG410F1122	2	1/1 + 1/2	1/1---1PC 1/2---2PCS
YG410F21211	2	1/1 + 1/2	1/1---1PC 1/2---2PCS
YG410F362	3	1/2	6PCS
YG401441	4	1/1	4PCS
YG410FG41	4	1/1	4PCS
YG410F212233	4	1/1 + 1/2 + 1/3	1/1---2PC 1/2---2PCS 1/3---3PCS
YG410FG212244	4	1/1+1/2 + 1/4	1/1---2PCS 1/2---2PCS 1/4---4PCS
YG410F61	6	1/1	6PCS

A ssemble

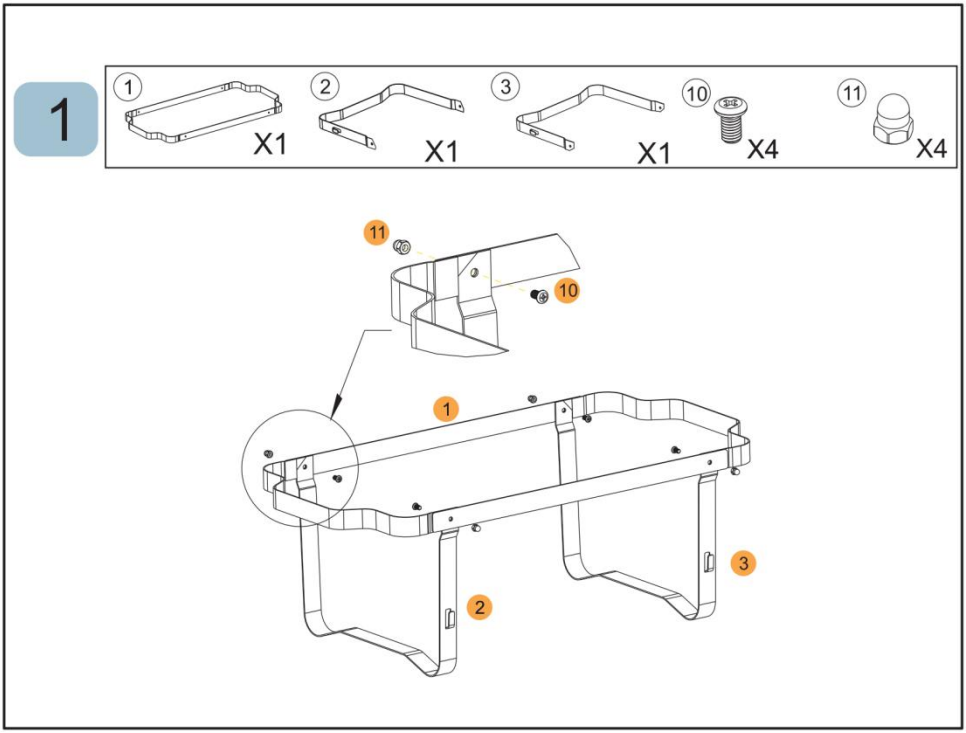

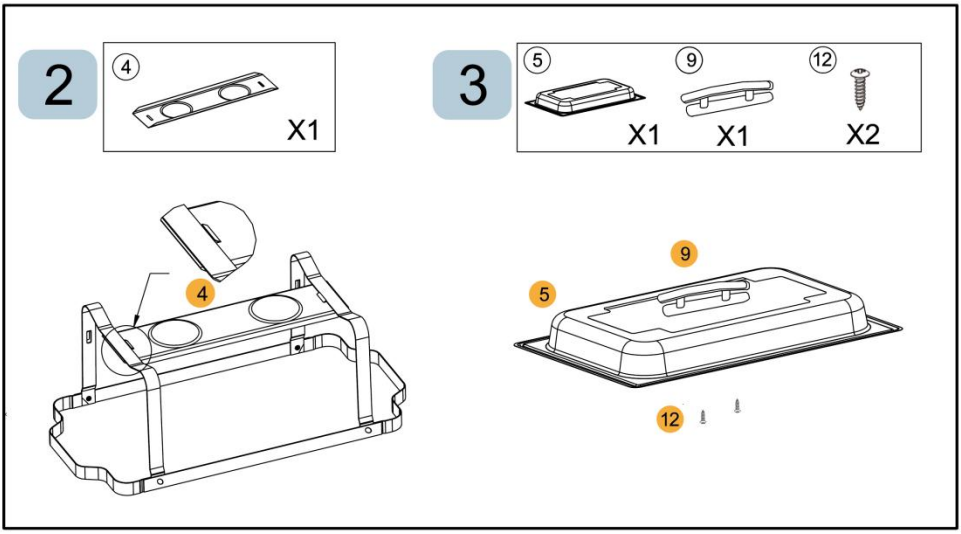

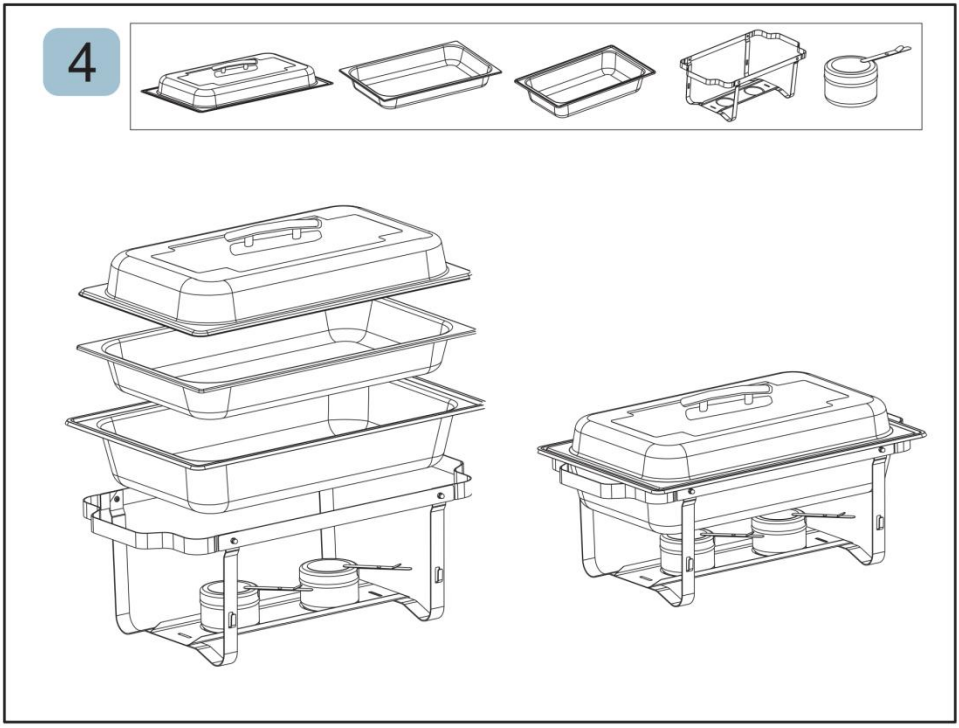

BEDIENUNGSANLEITUNG

Vor der ersten Benutzung: Entfernen Sie Werbe- und Verpackungsmaterialien und prüfen Sie, ob die Kochplatten sauber und staubfrei sind. Wischen Sie sie gegebenenfalls mit einem feuchten Tuch ab. Legen Sie ein saugfähiges Küchentuch darüber und wischen Sie überschüssiges Öl ab.

1. Nehmen Sie alle Komponenten aus der Verpackung und packen Sie sie aus.
2. Stellen Sie den Rahmen auf eine feste Unterlage (siehe Abbildung für die mitgelieferten Teile).
3. Platzieren Sie den Brennstoffbehälter vorsichtig in der Mitte des Sockels.
4. Stellen Sie die Wasserschale in den Rahmen und füllen Sie sie mit Wasser (füllen Sie heißes Wasser ein, um eine schnellere Erwärmung zu erreichen).
5. Nehmen Sie den Deckel vom Brennstoffbehälter ab und zünden Sie den Brennstoff an, um das Wasser zu erhitzen (der Dampf des erhitzten Wassers hält das Essen warm).
6. Füllen Sie das Futter in den Futternapf und stellen Sie diesen in den Wassernapf. Der Futternapf schwebt nun über dem Wasser. Setzen Sie anschließend den Deckel auf den Futternapf.
7. Setzen Sie die Abdeckung wieder auf den Brennstoffbehälter, um den brennenden Brennstoff zu löschen – NICHT AUSBLÜHEN.

NOTIZ:

1. Verwenden Sie beim Berühren des Brennstoffbehälters immer eine hitzebeständige Unterlage. Brennstoff, Brennstoffbehälter und dessen Deckel können extrem heiß werden.
2. Für eine optimale Heizleistung halten Sie bitte den Deckel geschlossen, wenn Heizen Sie das Wasser regelmäßig auf und überprüfen Sie den Wasserstand, da das heiße Wasser zu Dampf verdampft.

REINIGUNG WARTUNG AUFBEWAHRUNG

1. Rahmen und Deckel können mit warmem Seifenwasser gereinigt werden. Verwenden Sie niemals Scheuermittel oder Scheuerschwämme. Wischen Sie die milde Seife gründlich ab, anstatt den Rahmen in Wasser einzutauchen. Bei Bedarf können Sie ihn mit Edelstahlreiniger oder ammoniakfreiem Glasreiniger polieren.
2. Teile, die in einer gewerblichen Spülmaschine gereinigt werden können: Speisebehälter und Wasserbehälter.

3. Vor dem ersten Gebrauch gründlich mit warmem Wasser und einem milden Reinigungsmittel waschen .
4. Handwäsche empfohlen .
5. Verwenden Sie keine Scheuermittel, Stahlwolle oder harte Bürsten – diese können die Oberfläche zerkratzen und die Korrosionsbeständigkeit verringern .
6. Nach dem Waschen sofort trocknen , um Wasserflecken und Rost zu vermeiden.
7. Von scharfen Gegenständen fernhalten, um Beschädigungen der Oberfläche zu vermeiden .

Manufacturer: Shanghai Sishun Technology Co., Ltd.
Address: 4th Floor, Building 2, No. 599 Wan Zhen Road, Zhenxin Xincun Subdistrict, Jiading District, Shanghai,201800 China.
E-mail: support@vevor.com
AUS Importer: SIHAO PTY LTD. 1 ROKEVA STREETEASTWOOD NSW 2122 Australia.
USA Importer: Sanven Technology Ltd. Suite 250, 9166 Anaheim Place, Rancho Cucamonga, CA 91730.
CA Importer: MARIFEL LTD. 250 Consumers Rd, 1108, North York, Ontario, Canada, M2J4V6.

EC REP VEVOR SUPER TOOLS LIMITED Address: Office 403, Nesta Business Centre, 4-5 Burton Hall Rd,Sandyford, Dublin 18, D18 A094, Ireland
Email: service-eu@vevor.com Tel: +353874373999

UK REP VEVOR TOOL HUB LIMITED Address:2 Goldstone Close, Brighton and Hove, BN3 7PD, UnitedKingdom
Email: service-uk@vevor.com Tel: +447795204660

VEVOR

Upgrade · The Home Creator Way

Scaldavivande rettangolare

MODELLO: YG410F122 / YG410F1122 / YG410F21211
YG410F362 / YG401441 / YG410FG41
YG410F212233 / YG410FG212244 / YG410F61

VEVOR | Upgrade
The Home Creator Way

MODELLO: YG410F122 / YG410F1122 / YG410F21211
YG410F362 / YG401441 / YG410FG41
YG410F212233 / YG410FG212244 / YG410F61

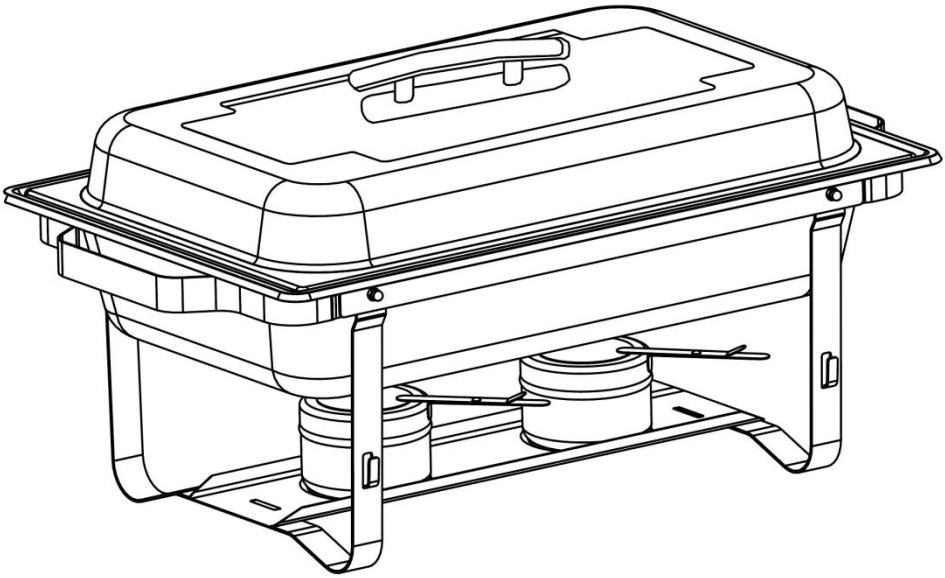

Queste sono le istruzioni originali, si prega di leggere attentamente tutte le istruzioni del manuale prima dell'uso. VEVOR si riserva il diritto di interpretare a proprio piacimento il presente manuale d'uso. L'aspetto del prodotto potrebbe differire leggermente da quello del prodotto ricevuto. Ci scusiamo se non vi informeremo tempestivamente di eventuali aggiornamenti tecnologici o software del nostro prodotto.

	Attenzione: per ridurre il rischio di lesioni, l'utente deve leggere attentamente il manuale di istruzioni.
	Indossa guanti protettivi.
	Simbolo per materiali e articoli destinati al contatto con gli alimenti. Questo prodotto è sicuro per il contatto con gli alimenti.

Avvertenze e precauzioni di sicurezza

Grazie per aver scelto questo prodotto . Per assicurarti di utilizzare correttamente l'apparecchio, leggi attentamente queste istruzioni prima dell'uso e conservale con cura per future consultazioni . Leggi le precauzioni e le norme di sicurezza riportate in questa pagina per garantire un utilizzo sicuro. Questo manuale illustra avvertenze e precauzioni di sicurezza, nonché le modalità di funzionamento, manutenzione e pulizia . Le avvertenze e le istruzioni contenute in questo manuale non possono coprire tutte le possibili condizioni e situazioni che potrebbero verificarsi . La cautela e il buon senso non sono integrati in questo prodotto, poiché riteniamo che gli utenti si atterranno a queste norme . Prima di iniziare un programma di allenamento o di svolgere attività di resistenza intense con l'apparecchio, consulta un medico.

Si prega di leggere TUTTE le istruzioni prima di utilizzare il prodotto.

1. Questo prodotto non è adatto a bambini e minori.
2. Come combustibile per il riscaldamento si può utilizzare esclusivamente combustibile solido. Non utilizzare benzina, alcol, ecc.
3. Si prega di utilizzare la torcia di accensione per incendiare il carburante.
4. Quando il combustibile è in funzione, deve essere assegnato personale specializzato per sorvegliarlo ed evitare che venga urtato o rovesciato.
5. Chiudere il coperchio metallico del contenitore per spegnere il combustibile. Non soffiarci sopra.

6. Non è consentito aggiungere nuovo combustibile prima che il combustibile in combustione si sia spento e raffreddato.
7. Ricordarsi di pulire il vassoio per gli alimenti e il contenitore del combustibile dopo ogni utilizzo.
8. Non pulire con solventi corrosivi come acidi e alcali forti
9. Si prega di indossare i guanti durante la manipolazione del prodotto.
10. Non utilizzare questo dispositivo per scopi diversi da quelli indicati.
11. Prima del primo utilizzo, pulire il prodotto.
12. Il prodotto non può essere bruciato a secco

⚠**AVVERTIMENTO:**

- Non adatto all'uso nel forno a microonde.
- Non adatto all'uso su fornelli o fiamme libere.
- Evitare il contatto prolungato con alimenti molto acidi o salati (ad esempio, aceto, salsa di pomodoro, sottaceti, carne salata) per prevenire la migrazione di ioni metallici e la corrosione.
- Conforme al Regolamento (CE) n. 1935/2004 dell'UE relativo ai materiali e agli oggetti destinati a venire a contatto con gli alimenti.
- Realizzato in acciaio inossidabile per uso alimentare, conforme agli standard EN 10088.
- • Conforme ai requisiti applicabili della FDA statunitense per i materiali a contatto con gli alimenti.
- **AVVERTENZA:** Questo prodotto contiene nichel, una sostanza chimica che, secondo lo Stato della California, può causare il cancro e danni all'apparato riproduttivo.

⚠ **AVVERTENZA: Questo apparecchio non è destinato all'uso da parte di bambini o persone inferme, a meno che non siano sorvegliati da una persona responsabile che ne garantisca l'uso in sicurezza. I bambini piccoli devono essere sorvegliati per assicurarsi che non giochino con il prodotto. Gli animali domestici devono essere tenuti lontani dal prodotto.**

COMPONENTI DEL PRODOTTO

Per ulteriori informazioni sui componenti elencati di seguito, fare riferimento allo schema di montaggio presente in questo manuale. Disimballare e separare tutti i componenti in un'area di lavoro sgombra.

NO.	Part List	Qty
1	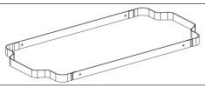	X1
2	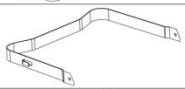	X1
3	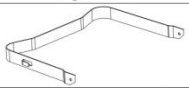	X1
4	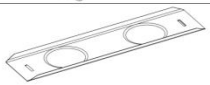	X1
5	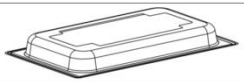	X1
6		See the model table for details

NO.	Part List	Qty
7		X1
8		X2
9	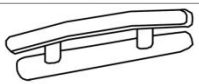	X1
10		X4
11		X4
12		X2

NOTA:

1. Per facilitare l'installazione, regaleremo un cacciavite.
2. La quantità di parti indicata nel manuale corrisponde al consumo effettivo, mentre le parti non utilizzate sono pezzi di ricambio.
3. Ogni set di prodotti utilizza parti e metodi di assemblaggio coerenti . Le quantità

indicate nella tabella seguente rappresentano la quantità dei componenti necessari per assemblare un set di scaldavivande rettangolari!

4. La quantità di parti nei diversi set corrisponde anche ai multipli del numero nella tabella.

Model	Suite	Food tray size	Food tray Qty
YG410F122	1	1/2	2PCS
YG410F1122	2	1/1 + 1/2	1/1---1PC 1/2---2PCS
YG410F21211	2	1/1 + 1/2	1/1---1PC 1/2---2PCS
YG410F362	3	1/2	6PCS
YG401441	4	1/1	4PCS
YG410FG41	4	1/1	4PCS
YG410F212233	4	1/1 + 1/2 + 1/3	1/1---2PC 1/2---2PCS 1/3---3PCS
YG410FG212244	4	1/1+1/2 + 1/4	1/1---2PCS 1/2---2PCS 1/4---4PCS
YG410F61	6	1/1	6PCS

Assemblare

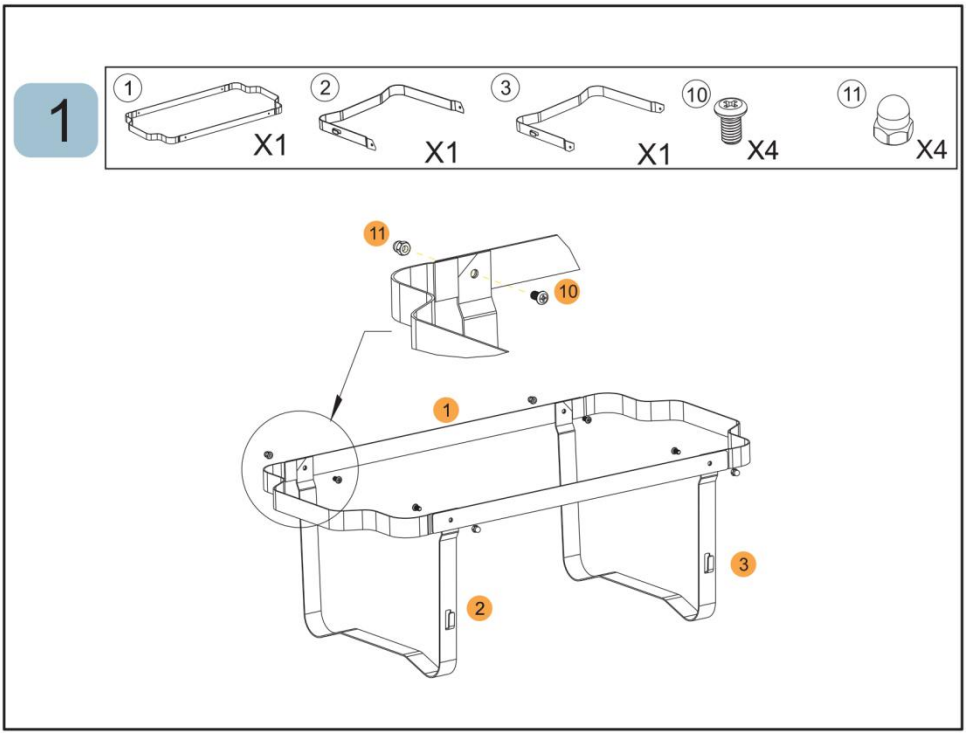

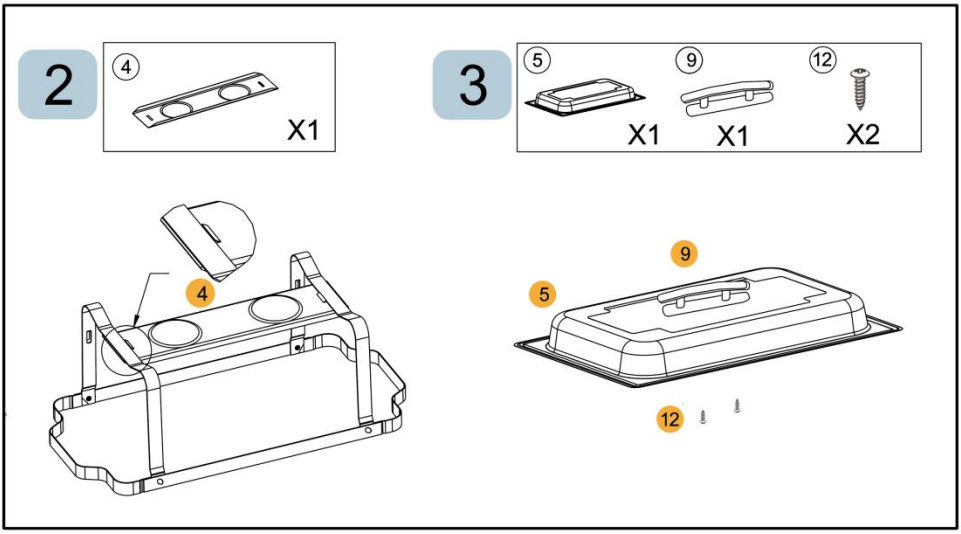

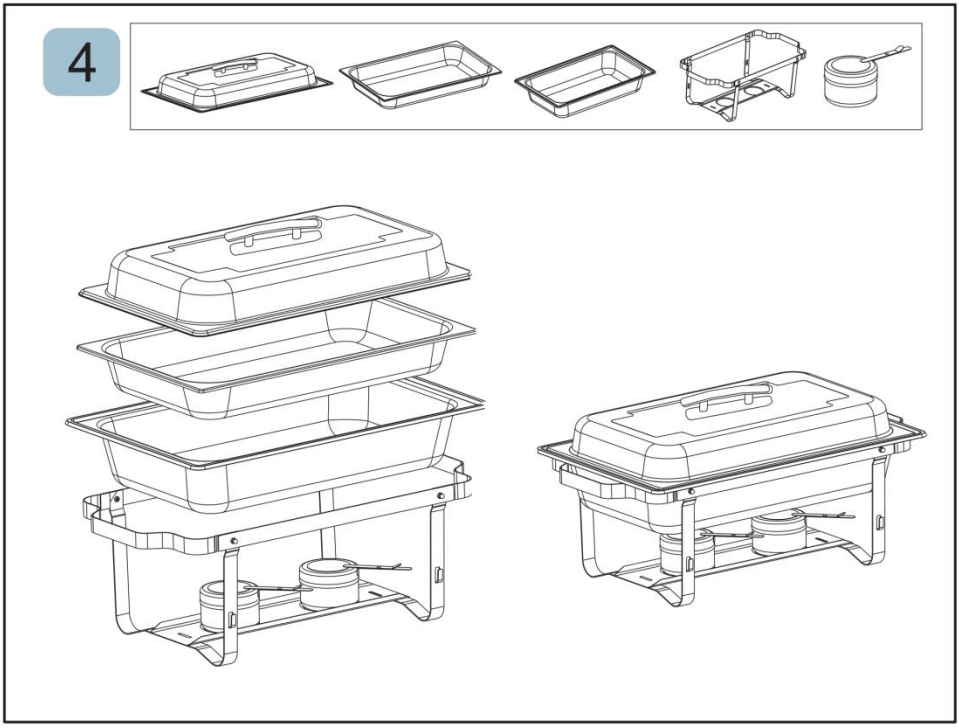

ISTRUZIONI PER L'USO

Prima di utilizzare l'apparecchio per la prima volta: rimuovere i materiali promozionali e di imballaggio e verificare che le piastre di cottura siano pulite e prive di polvere. Se necessario, pulirle con un panno umido. Stenderle con un canovaccio da cucina assorbente e rimuovere l'olio in eccesso.

1. Estrarre tutti i componenti dalla scatola e disimballarli.
2. Posizionare la cornice su una superficie stabile (vedere lo schema per i componenti inclusi).
3. Posizionare con cura il contenitore del carburante al centro della base.
4. Inserire la vaschetta dell'acqua nel telaio e riempirla d'acqua (utilizzare acqua calda per un riscaldamento più rapido).
5. Rimuovere il coperchio dal contenitore del combustibile e accendere il combustibile per riscaldare l'acqua (il vapore dell'acqua riscaldata manterrà il cibo caldo).
6. Mettere il cibo nella vaschetta e posizionare quest'ultima nella vaschetta dell'acqua. La vaschetta del cibo rimarrà sospesa sopra l'acqua. Quindi, posizionare il coperchio sopra la vaschetta del cibo.
7. Riposizionare il coperchio sul serbatoio del combustibile per spegnere il combustibile in fiamme: NON SOFFIARE.

NOTA:

1. Utilizzare sempre una presina antiscottatura quando si tocca il serbatoio del carburante. Il carburante, il serbatoio e il suo coperchio possono diventare estremamente caldi.
2. Per una migliore efficienza di riscaldamento, si prega di tenere il coperchio chiuso quando Riscaldare e controllare periodicamente il livello dell'acqua, poiché l'acqua calda evaporerà trasformandosi in vapore.

PULIZIA MANUTENZIONE DEPOSITO

1. La cornice e la copertura possono essere pulite con acqua tiepida e sapone. Non utilizzare mai materiali abrasivi o spugnette abrasive. Rimuovere accuratamente il sapone neutro con un panno, anziché immergere la cornice in acqua. Se necessario, è possibile lucidarla con un detergente per acciaio inossidabile o un detergente per vetri senza ammoniaca.
2. Parti lavabili in lavastoviglie industriale: vaschetta per gli alimenti e vaschetta

per l'acqua.
3. Lavare accuratamente con acqua tiepida e detersivo delicato prima del primo utilizzo .
4. Si consiglia il lavaggio a mano.
5. Non utilizzare detergenti abrasivi, lana d'acciaio o spazzole dure: potrebbero graffiare la superficie e ridurre la resistenza alla corrosione .
6. Asciugare immediatamente dopo il lavaggio per evitare macchie d'acqua e ruggine .
7. Tenere lontano da oggetti appuntiti per evitare danni alla superficie .

Manufacturer: Shanghai Sishun Technology Co., Ltd.
Address: 4th Floor, Building 2, No. 599 Wan Zhen Road, Zhenxin Xincun Subdistrict, Jiading District, Shanghai,201800 China.
E-mail: support@vevor.com
AUS Importer: SIHAO PTY LTD. 1 ROKEVA STREETEASTWOOD NSW 2122 Australia.
USA Importer: Sanven Technology Ltd. Suite 250, 9166 Anaheim Place, Rancho Cucamonga, CA 91730.
CA Importer: MARIFEL LTD. 250 Consumers Rd, 1108, North York, Ontario, Canada, M2J4V6.

EC REP VEVOR SUPER TOOLS LIMITED Address: Office 403, Nesta Business Centre, 4-5 Burton Hall Rd,Sandyford, Dublin 18, D18 A094, Ireland
Email: service-eu@vevor.com Tel: +353874373999

UK REP VEVOR TOOL HUB LIMITED Address:2 Goldstone Close, Brighton and Hove, BN3 7PD, UnitedKingdom
Email: service-uk@vevor.com Tel: +447795204660

VEVOR

Upgrade · The Home Creator Way

PLATO RECTANGULAR PARA CALENTAR LA COMIDA

MODELO: YG410F122 / YG410F1122 / YG410F21211
YG410F362 / YG401441 / YG410FG41
YG410F212233 / YG410FG212244 / YG410F61

VEVOR | Upgrade
The Home Creator Way

MODELO: YG410F122 / YG410F1122 / YG410F21211
YG410F362 / YG401441 / YG410FG41
YG410F212233 / YG410FG212244 / YG410F61

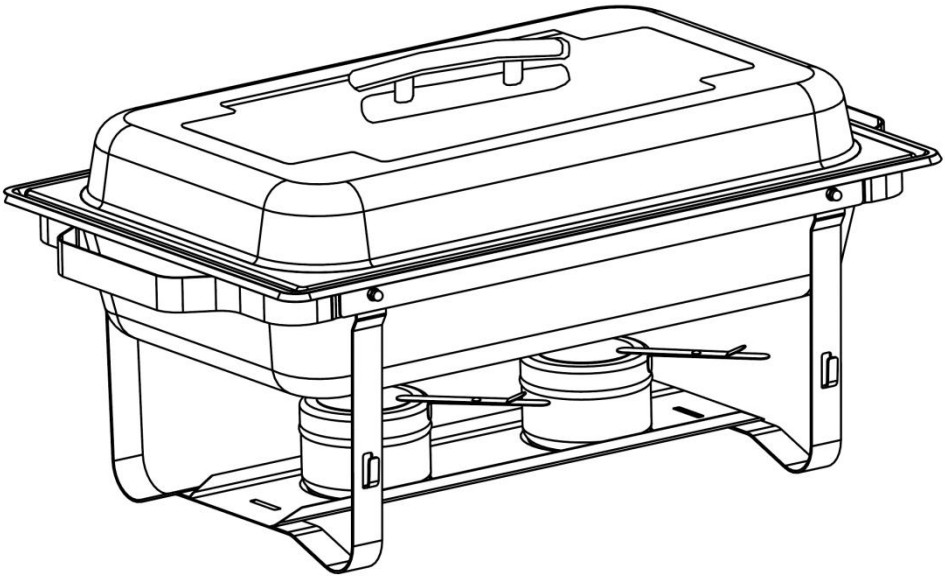

Estas son las instrucciones originales. Lea atentamente todo el manual antes de usar el producto. VEVOR se reserva el derecho de interpretar el manual de usuario. El aspecto del producto puede variar con respecto al que reciba. Le pedimos disculpas si no le informamos nuevamente sobre actualizaciones de tecnología o software.

	Advertencia: Para reducir el riesgo de lesiones, el usuario debe leer atentamente el manual de instrucciones.
	Use guantes de protección.
	Símbolo de materiales y artículos destinados al contacto con alimentos. Este producto es seguro para el contacto con alimentos.

Advertencias y precauciones de seguridad

Gracias por usar este producto . Para garantizar un funcionamiento correcto, lea atentamente estas instrucciones antes de usarlo y guárdelas para futuras consultas . Lea las precauciones y normas de seguridad en esta página para un uso seguro. Este manual describe las advertencias y precauciones de seguridad, el funcionamiento, el mantenimiento y la limpieza . Las advertencias e instrucciones de este manual no cubren todas las posibles situaciones . Este producto no requiere precaución ni sentido común, ya que confiamos en que los usuarios cumplan con estas normas . Antes de comenzar un programa de entrenamiento o realizar actividades físicas intensas con el dispositivo, consulte a un médico.

Lea TODAS las instrucciones antes de usar el producto.

1. Los niños y menores de edad no pueden usar este producto.
2. Solo se puede utilizar combustible sólido para calefacción. No utilice gasolina, alcohol, etc.
3. Utilice el soplete para encender el combustible.
4. Cuando el combustible esté ardiendo, se deberá asignar personal especial para vigilarlo y evitar que sea golpeado o volcado.
5. Cierre la tapa metálica del recipiente para apagar el combustible. No lo sople.
6. No está permitido añadir combustible nuevo antes de que el combustible en combustión se haya extinguido y enfriado.
7. Recuerde limpiar la bandeja de comida y el depósito de combustible después de cada uso.

8. No limpiar con disolventes corrosivos como ácidos y álcalis fuertes.
9. Por favor, utilice guantes al manipular el producto.
10. No utilice esta unidad para ningún otro propósito que no sea el uso indicado.
11. Antes del primer uso, limpie el producto.
12. El producto no se puede quemar seco.

⚠**ADVERTENCIA:**

- No apto para horno microondas.
- No apto para su uso en hornillas de cocina ni sobre llamas abiertas.
- Evite el contacto prolongado con alimentos muy ácidos o salados (por ejemplo, vinagre, salsa de tomate, encurtidos, carne salada) para prevenir la migración de iones metálicos y la corrosión.
- Cumple con el Reglamento (CE) n.º 1935/2004 de la UE relativo a los materiales y objetos destinados a entrar en contacto con alimentos.
- Fabricado en acero inoxidable apto para uso alimentario, conforme a la norma EN 10088.
- • Cumple con los requisitos aplicables de la FDA de EE. UU. para materiales en contacto con alimentos.
- **ADVERTENCIA:** Este producto contiene níquel, una sustancia química que el Estado de California reconoce como causante de cáncer y daños reproductivos.

⚠ **ADVERTENCIA: Este aparato no está diseñado para ser utilizado por niños pequeños o personas con discapacidad, a menos que estén bajo la supervisión de un adulto responsable para garantizar su uso seguro. Los niños pequeños deben estar bajo supervisión para evitar que jueguen con el producto. Las mascotas deben mantenerse alejadas del aparato.**

COMPONENTES DEL PRODUCTO

Para obtener información adicional sobre las piezas que se enumeran a continuación, consulte el diagrama de montaje de este manual. Desempaque y separe todas las piezas en un área de trabajo despejada.

NO.	Part List	Qty
1	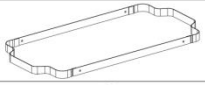	X1
2		X1
3	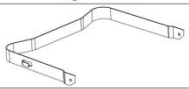	X1
4	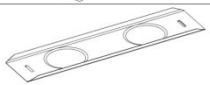	X1
5		X1
6		See the model table for details

NO.	Part List	Qty
7	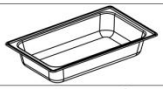	X1
8		X2
9	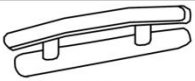	X1
10		X4
11		X4
12		X2

NOTA:

1. Para facilitar la instalación, le obsequiaremos un destornillador.
2. La cantidad de piezas que se muestra en el manual es la cantidad real utilizada y las piezas no utilizadas son piezas de repuesto.
3. Cada conjunto de productos utiliza piezas y métodos de ensamblaje consistentes . Las cantidades que se muestran en la siguiente tabla son la cantidad ¡De las piezas necesarias para ensamblar un juego de calentadores de alimentos rectangulares!

4. La cantidad de piezas en los diferentes conjuntos también corresponde a los múltiplos del número en la tabla.

Model	Suite	Food tray size	Food tray Qty
YG410F122	1	1/2	2PCS
YG410F1122	2	1/1 + 1/2	1/1---1PC 1/2---2PCS
YG410F21211	2	1/1 + 1/2	1/1---1PC 1/2---2PCS
YG410F362	3	1/2	6PCS
YG401441	4	1/1	4PCS
YG410FG41	4	1/1	4PCS
YG410F212233	4	1/1 + 1/2 + 1/3	1/1---2PC 1/2---2PCS 1/3---3PCS
YG410FG212244	4	1/1+1/2 + 1/4	1/1---2PCS 1/2---2PCS 1/4---4PCS
YG410F61	6	1/1	6PCS

Un conjunto

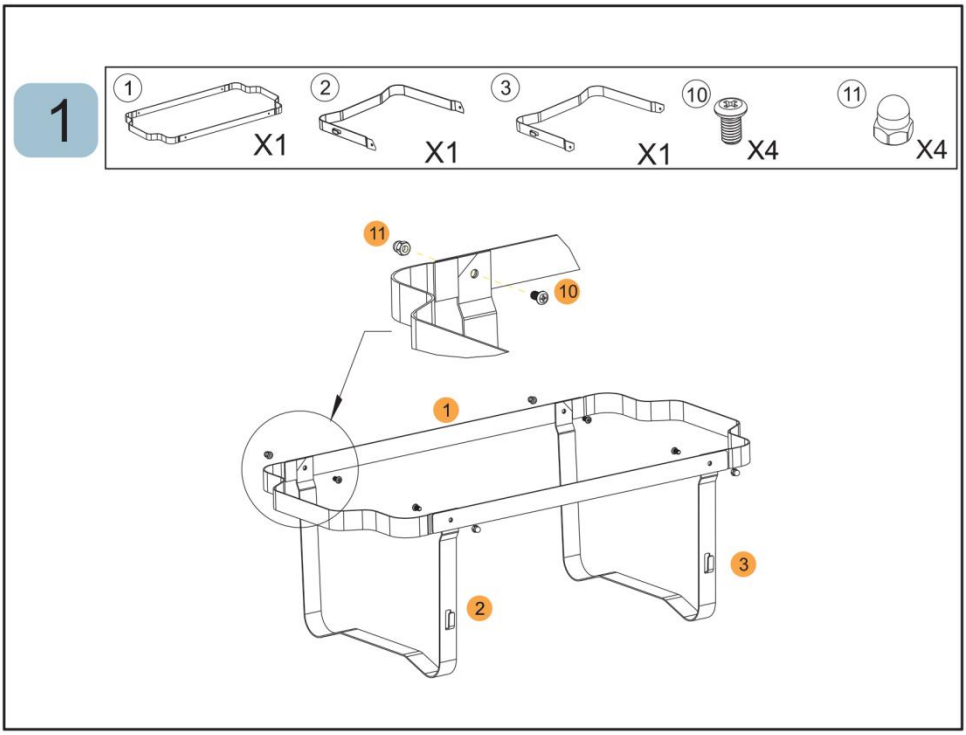

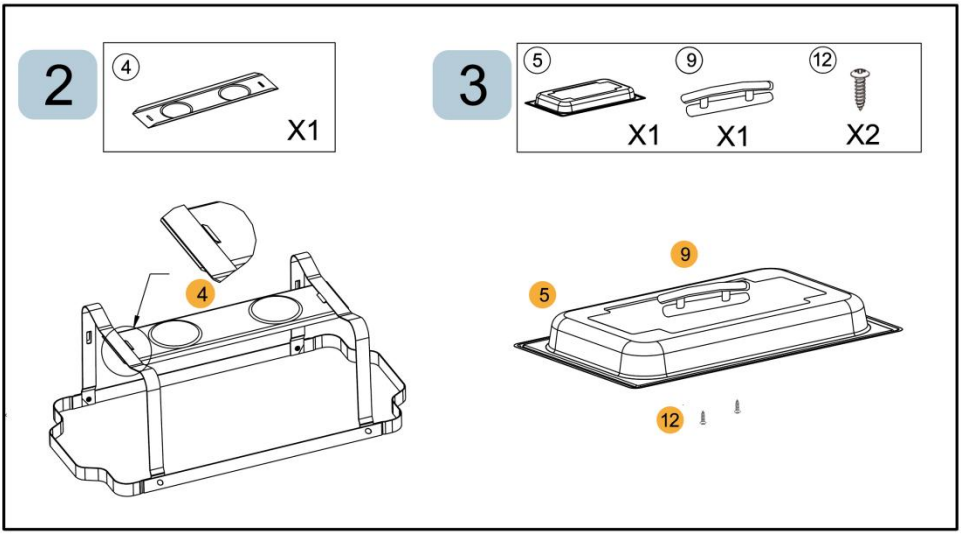

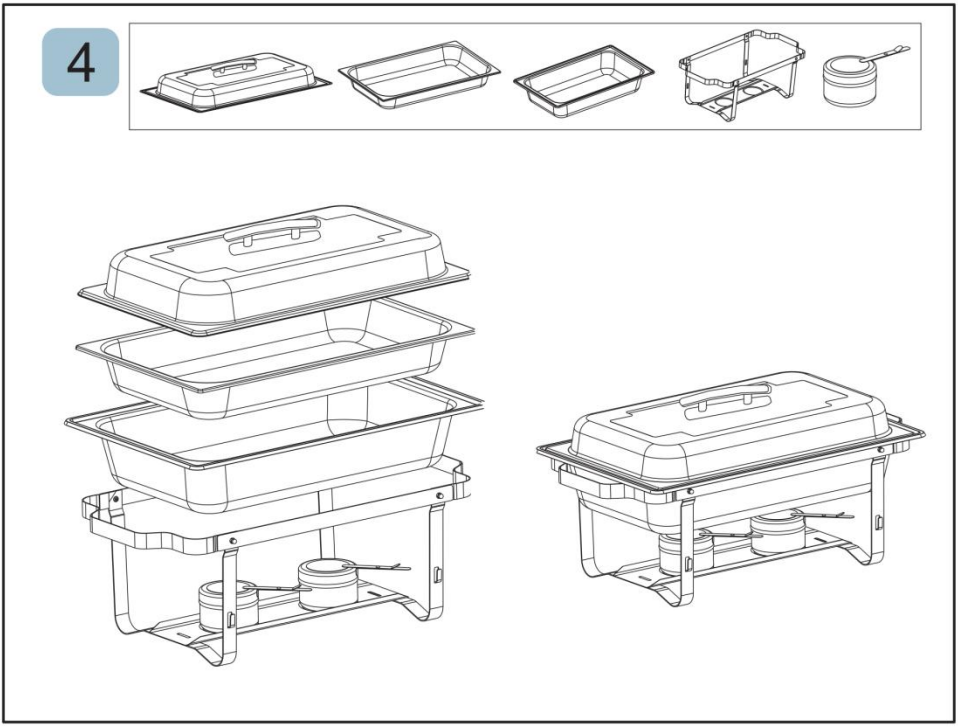

INSTRUCCIONES DE FUNCIONAMIENTO

Antes de usar el aparato por primera vez: Retire los materiales promocionales y de embalaje, y compruebe que las placas de cocción estén limpias y libres de polvo. Si es necesario, límpielas con un paño húmedo. Extiéndalas con una toalla de cocina absorbente y retire el exceso de aceite.

1. Saca todos los componentes de la caja y desempaquétalos.
2. Coloque el marco sobre una superficie firme (vea el diagrama para ver las piezas incluidas).
3. Coloque con cuidado el soporte de combustible en el centro de la base.
4. Coloque la bandeja de agua en el marco y llénela de agua (para un calentamiento más rápido, utilice agua caliente).
5. Retire la tapa del depósito de combustible y encienda el combustible para calentar el agua (el vapor del agua caliente mantendrá la comida caliente).
6. Coloque la comida en la bandeja y póngala dentro de la bandeja con agua. La

bandeja quedará suspendida sobre el agua. A continuación, coloque la tapa sobre la bandeja.
7. Vuelva a colocar la tapa sobre el depósito de combustible para apagar el combustible en llamas; NO LO APAGUE SOPLANDO.

NOTA:

1. Utilice siempre una almohadilla ignífuga al tocar el depósito de combustible. El combustible, el depósito y su tapa pueden alcanzar temperaturas extremadamente altas.
2. Para una mejor eficiencia de calentamiento, mantenga la tapa cerrada cuando Calentar el agua y comprobar el nivel periódicamente, ya que el agua caliente se evaporará convirtiéndose en vapor.

LIMPIEZA MANTENIMIENTO ALMACENAMIENTO

1. El marco y la cubierta se pueden limpiar con agua tibia y jabón.
Nunca utilice materiales abrasivos ni estropajos. Enjuague bien el jabón suave en lugar de sumergir el marco en agua. Si es necesario, puede pulirlo con un limpiador para acero inoxidable o un limpiador de cristales sin amoníaco.
2. Partes que se pueden limpiar en un lavavajillas industrial: Bandeja de alimentos y bandeja de agua.
3. Lavar bien con agua tibia y detergente suave antes del primer uso .
4. Se recomienda lavar a mano.
5. No utilice limpiadores abrasivos, lana de acero ni cepillos duros, ya que pueden rayar la superficie y reducir la resistencia a la corrosión .
6. Secar inmediatamente después del lavado para evitar manchas de agua y óxido .
7. Manténgalo alejado de objetos punzantes para evitar daños en la superficie .

Manufacturer: Shanghai Sishun Technology Co., Ltd.
Address: 4th Floor, Building 2, No. 599 Wan Zhen Road, Zhenxin Xincun Subdistrict, Jiading District, Shanghai,201800 China.
E-mail: support@vevor.com
AUS Importer: SIHAO PTY LTD. 1 ROKEVA STREETEASTWOOD NSW 2122 Australia.
USA Importer: Sanven Technology Ltd. Suite 250, 9166 Anaheim Place, Rancho Cucamonga, CA 91730.
CA Importer: MARIFEL LTD. 250 Consumers Rd, 1108, North York, Ontario, Canada, M2J4V6.

EC REP VEVOR SUPER TOOLS LIMITED Address: Office 403, Nesta Business Centre, 4-5 Burton Hall Rd,Sandyford, Dublin 18, D18 A094, Ireland
Email: service-eu@vevor.com Tel: +353874373999

UK REP VEVOR TOOL HUB LIMITED Address:2 Goldstone Close, Brighton and Hove, BN3 7PD, UnitedKingdom
Email: service-uk@vevor.com Tel: +447795204660

VEVOR

Upgrade · The Home Creator Way

PROSTOKĄTNE NACZYNIE DO PODGRZEWANIA

MODEL: YG410F122 / YG410F1122 / YG410F21211
YG410F362 / YG401441 / YG410FG41
YG410F212233 / YG410FG212244 / YG410F61

VEVOR | Upgrade
The Home Creator Way

MODEL: YG410F122 / YG410F1122 / YG410F21211
YG410F362 / YG401441 / YG410FG41
YG410F212233 / YG410FG212244 / YG410F61

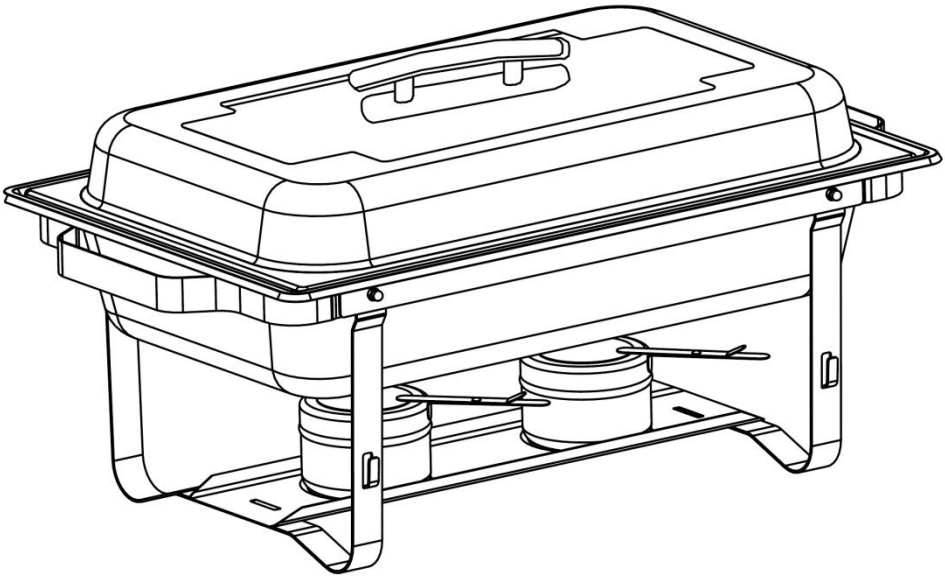

To jest oryginalna instrukcja obsługi. Przed użyciem prosimy o dokładne zapoznanie się z treścią instrukcji. Firma VEVOR zastrzega sobie prawo do jednoznacznej interpretacji niniejszej instrukcji obsługi. Wygląd produktu zależy od stanu, w jakim go otrzymali Państwo. Prosimy o wyrozumiałość, ale nie będziemy Państwa ponownie informować o aktualizacjach technologicznych lub oprogramowania naszego produktu.

	Ostrzeżenie: Aby zminimalizować ryzyko obrażeń, użytkownik powinien uważnie przeczytać instrukcję obsługi.
	Nosić rękawice ochronne.
	Symbol materiałów i wyrobów przeznaczonych do kontaktu z żywnością. Produkt jest bezpieczny w kontakcie z żywnością.

Ostrzeżenia i środki ostrożności dotyczące bezpieczeństwa

Dziękujemy za korzystanie z tego produktu . Aby upewnić się, że możesz obsługiwać urządzenie prawidłowo, przeczytaj uważnie tę instrukcję przed użyciem i zachowaj ją do wykorzystania w przyszłości . Przeczytaj środki ostrożności i zasady bezpieczeństwa zawarte na tej stronie, aby zapewnić bezpieczne użytkowanie. Niniejsza instrukcja zawiera ostrzeżenia i środki ostrożności dotyczące bezpieczeństwa, obsługi, konserwacji i czyszczenia . Ostrzeżenia i instrukcje zawarte w niniejszej instrukcji nie mogą objąć wszystkich możliwych warunków i sytuacji, które mogą wystąpić . Ostrożność i zdrowy rozsądek nie są wbudowane w ten produkt, ponieważ wierzymy, że użytkownicy będą przestrzegać tych zasad . Przed rozpoczęciem programu treningowego lub podjęciem intensywnej aktywności wytrzymałościowej na urządzeniu skonsultuj się z lekarzem.

Przed użyciem produktu należy przeczytać WSZYSTKIE instrukcje .

1. Dzieci i osoby niepełnoletnie nie mogą używać tego produktu.
2. Jako paliwo grzewcze można stosować wyłącznie paliwo stałe. Nie należy używać benzyny, alkoholu itp.
3. Do zapalenia paliwa należy użyć palnika zapłonowego.
4. W czasie spalania paliwa należy wyznaczyć specjalny personel, który będzie go pilnował, aby nie doszło do uderzenia lub przewrócenia paliwa.

5. Zamknij metalową pokrywę pojemnika, aby ugasić paliwo. Nie wydmuchuj go.
6. Nie wolno dodawać nowego paliwa, dopóki palące się paliwo nie zgaśnie i nie ostygnie.
7. Pamiętaj o czyszczeniu tacki na żywność i pojemnika na paliwo po każdym użyciu.
8. Nie czyścić rozpuszczalnikami żrącymi, takimi jak silne kwasy i zasady.
9. Podczas obchodzenia się z produktem należy nosić rękawice.
10. Nie należy używać tego urządzenia do innych celów niż wskazane.
11. Przed pierwszym użyciem należy wyczyścić produkt.
12. Produktu nie można spalać na sucho

⚠**OSTRZEŻENIE:**

- Nie nadaje się do stosowania w kuchence mikrofalowej.
- Nie stosować na palnikach kuchennych ani na otwartym ogniu.
- Unikaj długotrwałego kontaktu z żywnością o wysokiej kwasowości lub słoną (np. octem, sosem pomidorowym, ogórkami kiszonymi, solonym mięsem), aby zapobiec migracji jonów metali i korozji.
- Spełnia wymogi Rozporządzenia UE (WE) nr 1935/2004 w sprawie materiałów i wyrobów przeznaczonych do kontaktu z żywnością.
- Wykonane ze stali nierdzewnej dopuszczonej do kontaktu z żywnością, zgodnej z normą EN 10088.
- ·Spełnia wymagania amerykańskiej Agencji ds. Żywności i Leków (FDA) dotyczące materiałów mających kontakt z żywnością.
- **OSTRZEŻENIE:** Ten produkt zawiera nikiel, substancję chemiczną, która według władz stanu Kalifornia powoduje raka i ma szkodliwy wpływ na układ rozrodczy.

⚠ **OSTRZEŻENIE: Urządzenie nie jest przeznaczone do użytku przez osoby młode lub niepełnosprawne, chyba że będą nadzorowane przez osobę odpowiedzialną, aby zapewnić im bezpieczne korzystanie z urządzenia. Małe dzieci powinny być pod nadzorem, aby upewnić się, że nie bawią się produktem. Zwierzęta domowe powinny trzymać się z dala od produktu.**

SKŁADNIKI PRODUKTU

Aby uzyskać dodatkowe informacje dotyczące części wymienionych poniżej, zapoznaj się ze schematem montażu w niniejszej instrukcji. Rozpakuj i oddziel wszystkie części w wolnym miejscu.

NO.	Part List	Qty
1	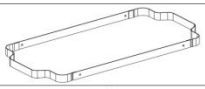	X1
2	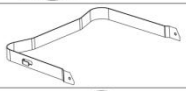	X1
3	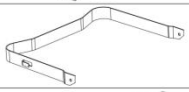	X1
4	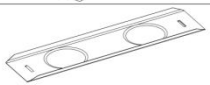	X1
5		X1
6		See the model table for details

NO.	Part List	Qty
7	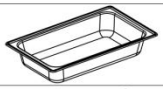	X1
8		X2
9	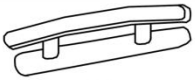	X1
10		X4
11		X4
12		X2

NOTATKA:

1. Dla ułatwienia montażu, w prezencie otrzymasz śrubokręt.
2. Ilość części podana w instrukcji oznacza faktyczne zużycie, części nieużywane są częściami zamiennymi.

3. Każdy zestaw produktów wykorzystuje te same części i metody montażu . Ilości podane w poniższej tabeli to ilości części potrzebnych do złożenia zestawu prostokątnego podgrzewacza!

4. Ilość części w różnych zestawach odpowiada również wielokrotnościom liczby podanej w tabeli.

Model	Suite	Food tray size	Food tray Qty
YG410F122	1	1/2	2PCS
YG410F1122	2	1/1 + 1/2	1/1---1PC 1/2---2PCS
YG410F21211	2	1/1 + 1/2	1/1---1PC 1/2---2PCS
YG410F362	3	1/2	6PCS
YG401441	4	1/1	4PCS
YG410FG41	4	1/1	4PCS
YG410F212233	4	1/1 + 1/2 + 1/3	1/1---2PC 1/2---2PCS 1/3---3PCS
YG410FG212244	4	1/1+1/2 + 1/4	1/1---2PCS 1/2---2PCS 1/4---4PCS
YG410F61	6	1/1	6PCS

Gromadzić się

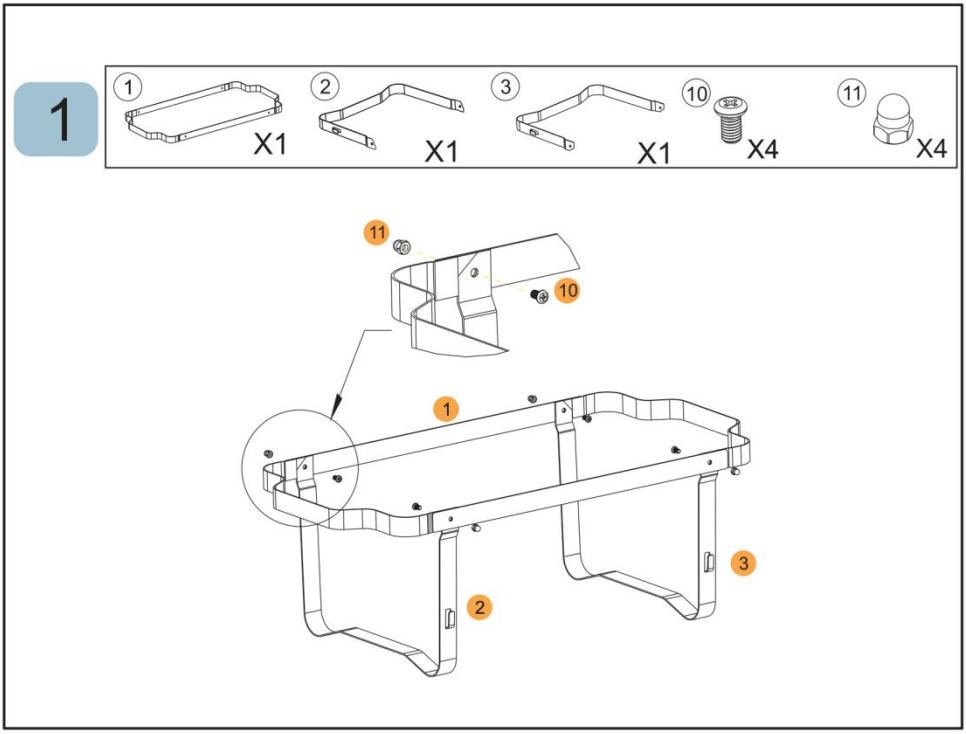

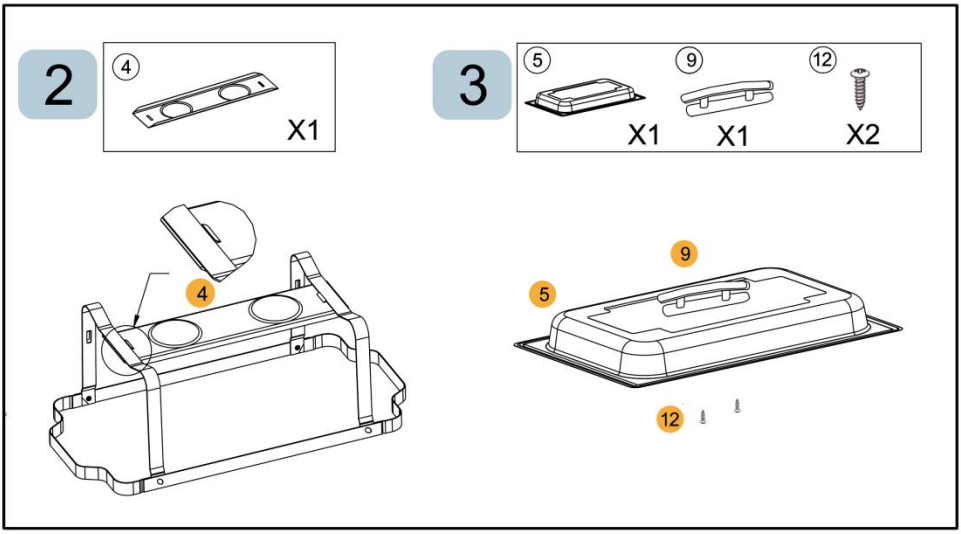

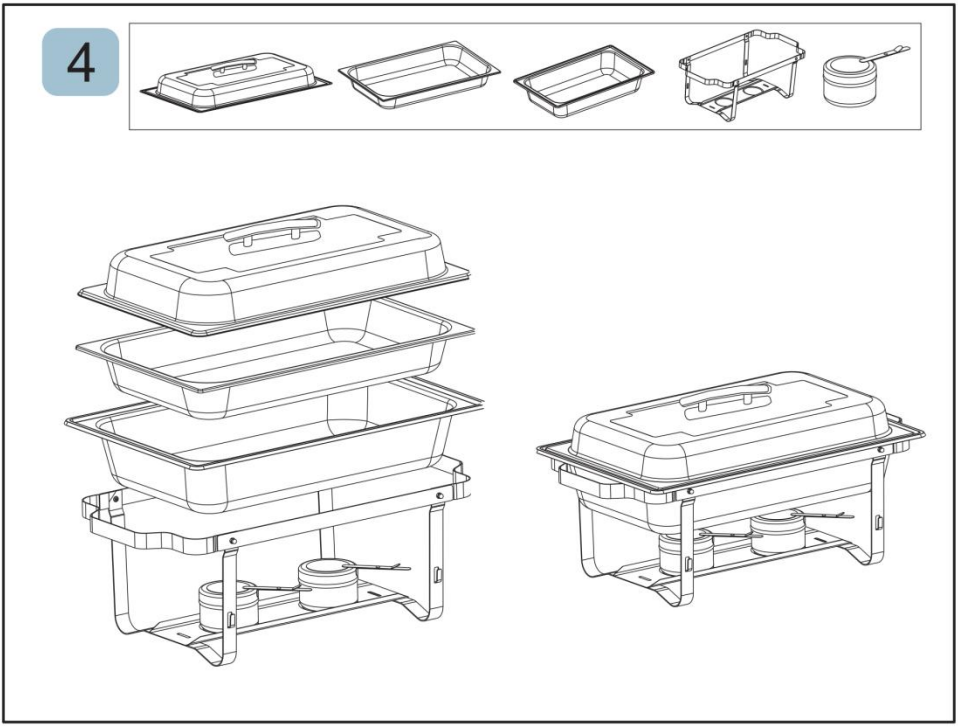

INSTRUKCJA OBSŁUGI

Przed pierwszym użyciem urządzenia: Zdejmij materiały promocyjne i opakowaniowe, a następnie sprawdź, czy płyty grzewcze są czyste i wolne od kurzu. W razie potrzeby przetrzyj je wilgotną ściereczką. Przetrzyj chłonnym ręcznikiem kuchennym i wytrzyj nadmiar oleju.

1. Wyjmij wszystkie elementy z pudełka i rozpakuj.
2. Umieść ramę na stabilnej powierzchni (patrz schemat dołączonych części).
3. Ostrożnie umieść pojemnik na paliwo na środku podstawy.
4. Umieść miskę z wodą w ramce i napełnij ją wodą (aby szybciej się podgrzała, napełnij ją gorącą wodą).
5. Zdejmij pokrywę z pojemnika na paliwo i zapal paliwo, aby podgrzać wodę (para z podgrzanej wody utrzyma jedzenie w cieple).
6. Umieść jedzenie w pojemniku na żywność i umieść go w pojemniku na wodę. Pojemnik będzie zawieszony nad wodą. Następnie przykryj pojemnik pokrywką.
7. Załóż pokrywę na pojemnik na paliwo, aby ugasić palące się paliwo — NIE WYDYCHAJ GO.

NOTATKA:

1. Zawsze używaj podkładki chroniącej przed oparzeniem podczas dotykania pojemnika na paliwo. Paliwo, pojemnik na paliwo i jego pokrywa mogą się bardzo nagrzać.
2. Aby uzyskać najlepszą wydajność ogrzewania, należy trzymać pokrywę zamkniętą podczas ogrzewania i okresowo sprawdzaj poziom wody, ponieważ gorąca woda odparuje i zamieni się w parę.

CZYSZCZENIE KONSERWACJA PRZECHOWYWANIE

1. Ramę i pokrywę można czyścić ciepłą wodą z mydłem.
Nigdy nie używaj materiałów ściernych ani gąbek. Dokładnie wytrzyj delikatne mydło, zamiast zanurzać ramę w wodzie. W razie potrzeby możesz ją wypolerować środkiem do czyszczenia stali nierdzewnej lub szkła bez amoniaku.
2. Części, które można myć w zmywarce przemysłowej: pojemnik na żywność i pojemnik na wodę.
3. Przed pierwszym użyciem dokładnie umyć ciepłą wodą z dodatkiem łagodnego detergentu .
4. Zalecane pranie ręczne .

5. Nie należy używać środków czyszczących o właściwościach ściernych, wełny stalowej ani twardych szczotek, ponieważ mogą one porysować powierzchnię i zmniejszyć odporność na korozję.
6. Wysuszyć natychmiast po umyciu, aby zapobiec powstawaniu plam wodnych i rdzy .
7. Trzymać z dala od ostrych przedmiotów , aby uniknąć uszkodzenia powierzchni.

Manufacturer: Shanghai Sishun Technology Co., Ltd.
Address: 4th Floor, Building 2, No. 599 Wan Zhen Road, Zhenxin Xincun Subdistrict, Jiading District, Shanghai,201800 China.
E-mail: support@vevor.com
AUS Importer: SIHAO PTY LTD. 1 ROKEVA STREETEASTWOOD NSW 2122 Australia.
USA Importer: Sanven Technology Ltd. Suite 250, 9166 Anaheim Place, Rancho Cucamonga, CA 91730.
CA Importer: MARIFEL LTD. 250 Consumers Rd, 1108, North York, Ontario, Canada, M2J4V6.

EC REP VEVOR SUPER TOOLS LIMITED Address: Office 403, Nesta Business Centre, 4-5 Burton Hall Rd,Sandyford, Dublin 18, D18 A094, Ireland
Email: service-eu@vevor.com Tel: +353874373999

UK REP VEVOR TOOL HUB LIMITED Address:2 Goldstone Close, Brighton and Hove, BN3 7PD, UnitedKingdom
Email: service-uk@vevor.com Tel: +447795204660

VEVOR

Upgrade · The Home Creator Way

RECHTHOEKIGE CHAFING SCHOTEL

MODEL: YG410F122 / YG410F1122 / YG410F21211
YG410F362 / YG401441 / YG410FG41
YG410F212233 / YG410FG212244 / YG410F61

VEVOR | Upgrade
The Home Creator Way

MODEL: YG410F122 / YG410F1122 / YG410F21211
YG410F362 / YG401441 / YG410FG41
YG410F212233 / YG410FG212244 / YG410F61

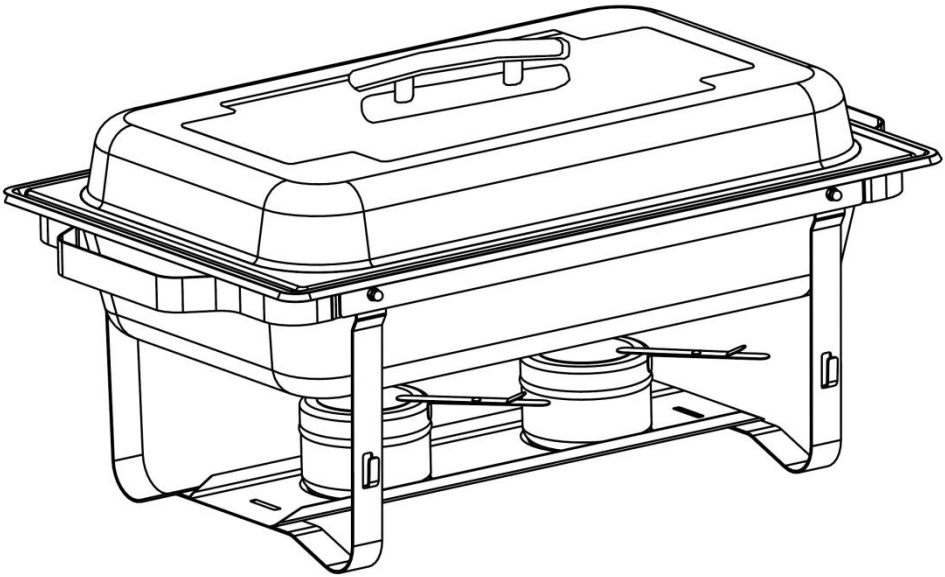

Dit is de originele handleiding. Lees alle instructies in de handleiding zorgvuldig door voordat u het product in gebruik neemt. VEVOR behoudt zich het recht voor om de gebruikershandleiding anders te interpreteren. Het uiterlijk van het product kan afwijken van het product dat u ontvangt. Wij zullen u niet opnieuw informeren over eventuele technologische of software-updates voor ons product.

	Waarschuwing: Om het risico op letsel te verminderen, dient de gebruiker de gebruiksaanwijzing zorgvuldig te lezen.
	Draag beschermende handschoenen.
	Symbool voor materialen en artikelen bestemd voor contact met levensmiddelen. Dit product is veilig voor contact met levensmiddelen.

Veiligheidswaarschuwingen en voorzorgsmaatregelen

Bedankt voor het gebruik van dit product . Om ervoor te zorgen dat u het apparaat correct kunt bedienen, dient u deze gebruiksaanwijzing zorgvuldig door te lezen vóór gebruik en deze goed te bewaren voor toekomstig gebruik . Lees de voorzorgsmaatregelen en veiligheidsvoorschriften op deze pagina om een veilig gebruik te garanderen. Deze handleiding beschrijft veiligheidswaarschuwingen en -voorzorgsmaatregelen, bediening, onderhoud en reiniging . De waarschuwingen en instructies in deze handleiding dekken niet alle mogelijke omstandigheden en situaties die zich kunnen voordoen . Voorzichtigheid en gezond verstand zijn niet in dit product ingebouwd, aangezien wij ervan uitgaan dat het gebruik in overeenstemming is met deze voorschriften . Raadpleeg een arts voordat u een trainingsprogramma start of intensieve duursporten op het apparaat uitvoert.

Lees alle instructies aandachtig door voordat u het product gebruikt.

1. Kinderen en minderjarigen mogen dit product niet gebruiken.
2. Alleen vaste brandstoffen mogen als brandstof voor de verwarming worden gebruikt. Gebruik geen benzine, alcohol, enz.
3. Gebruik de ontstekingsbrander om de brandstof te ontsteken.
4. Wanneer de brandstof brandt, moeten er speciale medewerkers worden aangesteld om toezicht te houden en te voorkomen dat de brandstof wordt geraakt of omvalt.
5. Sluit het metalen deksel van de container om de brandstof te doven. Blaas de

brandstof er niet uit.
6. Het is niet toegestaan nieuwe brandstof toe te voegen voordat de brandende brandstof is gedoofd en afgekoeld.
7. Vergeet niet om de voedselbak en de brandstofcontainer na elk gebruik schoon te maken.
8. Reinig niet met bijtende oplosmiddelen zoals sterke zuren en basen.
9. Draag handschoenen bij het hanteren van het product.
10. Gebruik dit apparaat uitsluitend voor de aangegeven doeleinden.
11. Reinig het product vóór het eerste gebruik.
12. Het product mag niet droog verbrand worden.

⚠**WAARSCHUWING:**

- Niet geschikt voor gebruik in de magnetron.
- Niet geschikt voor gebruik op gasfornuizen of open vuur.
- Vermijd langdurig contact met zeer zure of zoute voedingsmiddelen (bijv. azijn, tomatensaus, augurken, gezouten vlees) om migratie van metaalionen en corrosie te voorkomen.
- Voldoet aan de EU-verordening (EG) nr. 1935/2004 betreffende materialen en voorwerpen bestemd voor contact met levensmiddelen.
- Vervaardigd uit roestvrij staal van voedselkwaliteit, conform de EN 10088-norm.
- • Voldoet aan de geldende eisen van de Amerikaanse FDA voor materialen die met voedsel in contact komen.
- **WAARSCHUWING:** Dit product bevat nikkel, een chemische stof waarvan in de staat Californië bekend is dat deze kanker en schade aan de voortplanting kan veroorzaken.

⚠ **WAARSCHUWING: Dit apparaat is niet bedoeld voor gebruik door jonge of zwakke personen, tenzij onder toezicht van een verantwoordelijke persoon om te garanderen dat zij het apparaat veilig kunnen gebruiken. Jonge kinderen moeten onder toezicht staan om te voorkomen dat ze met het product spelen. Huisdieren moeten uit de buurt van het product blijven.**

PRODUCTCOMPONENTEN

Raadpleeg voor meer informatie over de onderstaande onderdelen het montageschema in deze handleiding. Pak alle onderdelen uit en leg ze apart op een schone werkplek.

NO.	Part List	Qty
1	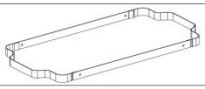	X1
2	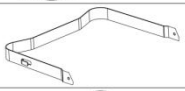	X1
3	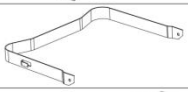	X1
4	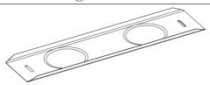	X1
5		X1
6		See the model table for details

NO.	Part List	Qty
7	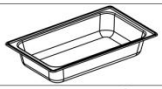	X1
8		X2
9	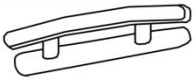	X1
10		X4
11		X4
12		X2

OPMERKING:

1. Voor het gemak van de installatie geven we een schroevendraaier cadeau.
2. Het aantal onderdelen dat in de handleiding wordt vermeld, betreft het daadwerkelijke gebruik; de ongebruikte onderdelen zijn reserveonderdelen.

3. Elke productset maakt gebruik van consistente onderdelen en montagemethoden . De aantallen in de volgende tabel zijn de aantallen. Aantal onderdelen nodig voor het samenstellen van een set rechthoekige chafing dishes!

4. Het aantal onderdelen in de verschillende sets komt ook overeen met de veelvouden van het getal in de tabel.

Model	Suite	Food tray size	Food tray Qty
YG410F122	1	1/2	2PCS
YG410F1122	2	1/1 + 1/2	1/1---1PC 1/2---2PCS
YG410F21211	2	1/1 + 1/2	1/1---1PC 1/2---2PCS
YG410F362	3	1/2	6PCS
YG401441	4	1/1	4PCS
YG410FG41	4	1/1	4PCS
YG410F212233	4	1/1 + 1/2 + 1/3	1/1---2PC 1/2---2PCS 1/3---3PCS
YG410FG212244	4	1/1+1/2 + 1/4	1/1---2PCS 1/2---2PCS 1/4---4PCS
YG410F61	6	1/1	6PCS

Een verzameling

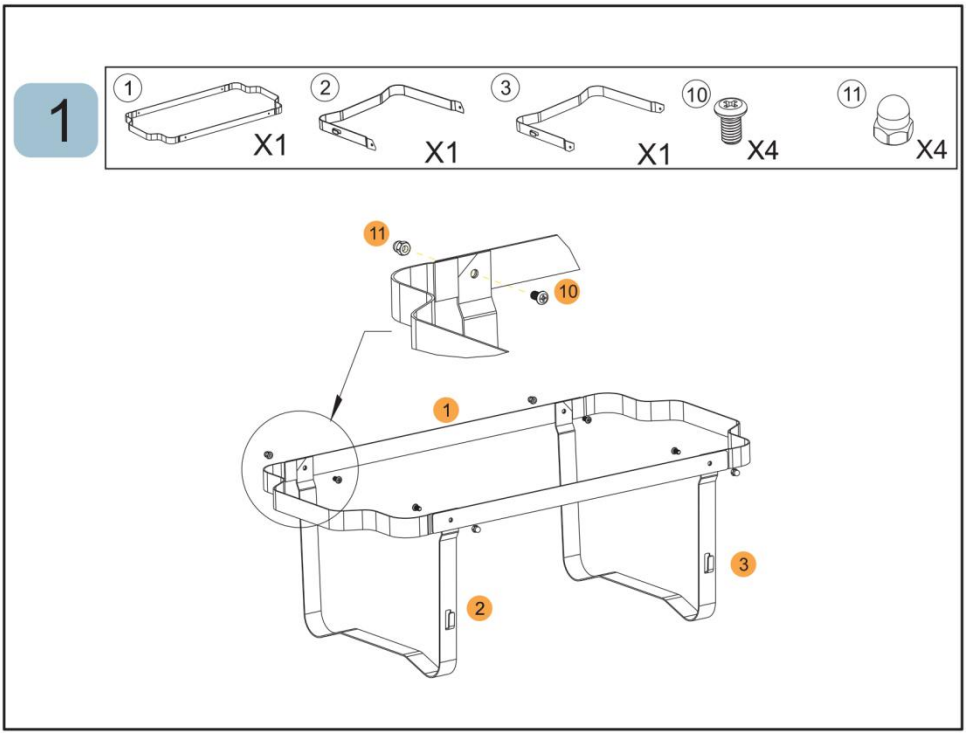

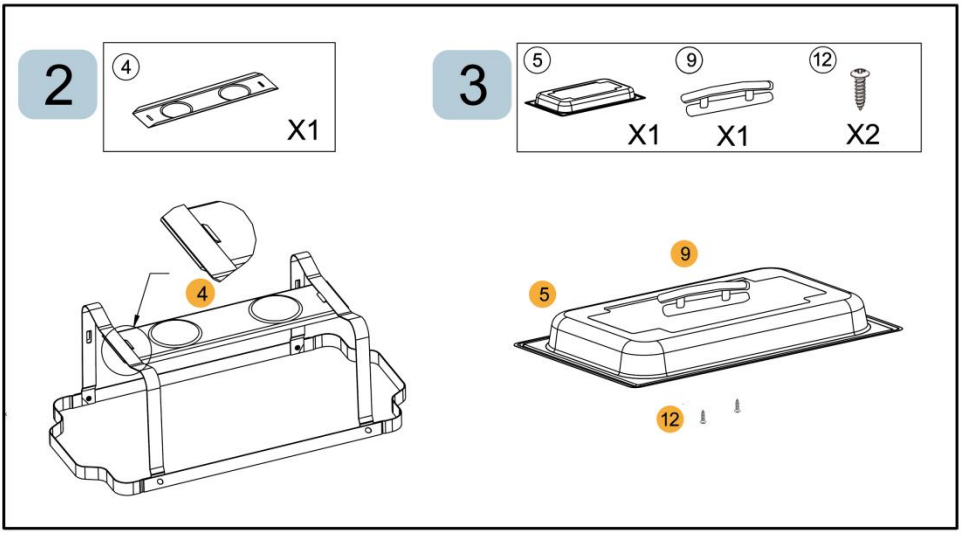

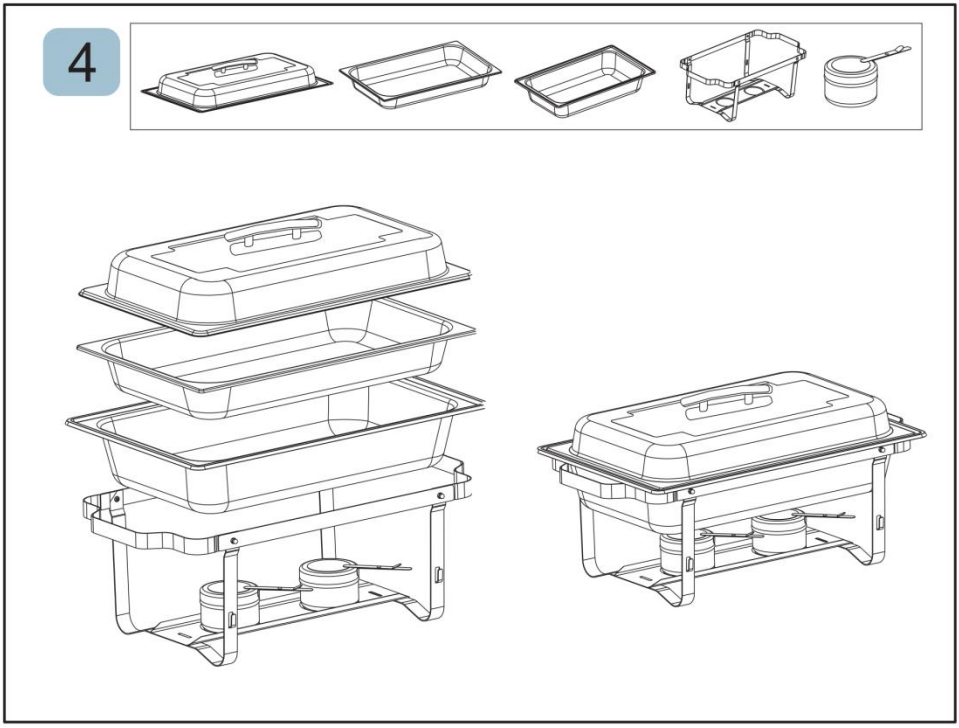

GEBRUIKSAANWIJZING

Voordat u het apparaat voor de eerste keer gebruikt: Verwijder alle reclame- en verpakkingsmaterialen en controleer of de kookplaten schoon en stofvrij zijn. Veeg ze indien nodig af met een vochtige doek. Leg er vervolgens een absorberende keukendoek overheen en veeg overtollige olie weg.

1. Haal alle onderdelen uit de doos en pak ze uit.
2. Plaats het frame op een stevige ondergrond (zie diagram voor de meegeleverde onderdelen).
3. Plaats de brandstofhouder voorzichtig in het midden van de basis.
4. Plaats de waterbak in het frame en vul deze met water (vul met heet water voor snellere verwarming).
5. Verwijder het deksel van de brandstofhouder en steek de brandstof aan om het water te verwarmen (de stoom van het verwarmde water houdt het voedsel warm).
6. Plaats het voedsel in de voerbak en zet deze bak in de waterbak. De voerbak zal boven het water hangen. Plaats vervolgens het deksel op de voerbak.
7. Plaats het deksel terug over de brandstofhouder om de brandende brandstof te doven – NIET UITBLAZEN.

OPMERKING:

1. Gebruik altijd een hittebestendige onderlegger bij het aanraken van de brandstofhouder. De brandstof, de brandstofhouder en het deksel kunnen extreem heet worden.
2. Voor een optimale verwarmingsefficiëntie dient u het deksel gesloten te houden wanneer... Verwarm het water en controleer regelmatig het waterpeil, aangezien het hete water in stoom zal verdampen.

REINIGING ONDERHOUD OPSLAG

1. Het frame en de hoes kunnen worden schoongemaakt met warm zeepsop. Gebruik nooit schurende materialen of schuursponsjes. Veeg de milde zeep grondig af in plaats van het frame in water onder te dompelen. Indien nodig kunt u het frame oppoetsen met een roestvrijstaalreiniger of een glasreiniger zonder ammoniak.
2. Onderdelen die in een professionele vaatwasser gereinigd kunnen worden: Voedselbak en waterbak.
3. Was het product voor het eerste gebruik grondig met warm water en een mild

wasmiddel.
4. Handwas aanbevolen .
5. Gebruik geen schurende reinigingsmiddelen, staalwol of harde borstels; deze kunnen krassen op het oppervlak veroorzaken en de corrosiebestendigheid verminderen .
6. Droog het kledingstuk direct na het wassen om watervlekken en roest te voorkomen.
7. Houd het product uit de buurt van scherpe voorwerpen om beschadiging van het oppervlak te voorkomen.

Manufacturer: Shanghai Sishun Technology Co., Ltd.
Address: 4th Floor, Building 2, No. 599 Wan Zhen Road, Zhenxin Xincun Subdistrict, Jiading District, Shanghai,201800 China.
E-mail: support@vevor.com
AUS Importer: SIHAO PTY LTD. 1 ROKEVA STREETEASTWOOD NSW 2122 Australia.
USA Importer: Sanven Technology Ltd. Suite 250, 9166 Anaheim Place, Rancho Cucamonga, CA 91730.
CA Importer: MARIFEL LTD. 250 Consumers Rd, 1108, North York, Ontario, Canada, M2J4V6.

EC REP VEVOR SUPER TOOLS LIMITED Address: Office 403, Nesta Business Centre, 4-5 Burton Hall Rd,Sandyford, Dublin 18, D18 A094, Ireland
Email: service-eu@vevor.com Tel: +353874373999

UK REP VEVOR TOOL HUB LIMITED Address:2 Goldstone Close, Brighton and Hove, BN3 7PD, UnitedKingdom
Email: service-uk@vevor.com Tel: +447795204660

VEVOR

Upgrade · The Home Creator Way

Rektangulär värmeplatta

MODELL: YG410F122 / YG410F1122 / YG410F21211
YG410F362 / YG401441 / YG410FG41
YG410F212233 / YG410FG212244 / YG410F61

VEVOR | Upgrade
The Home Creator Way

MODELL: YG410F122 / YG410F1122 / YG410F21211
YG410F362 / YG401441 / YG410FG41
YG410F212233 / YG410FG212244 / YG410F61

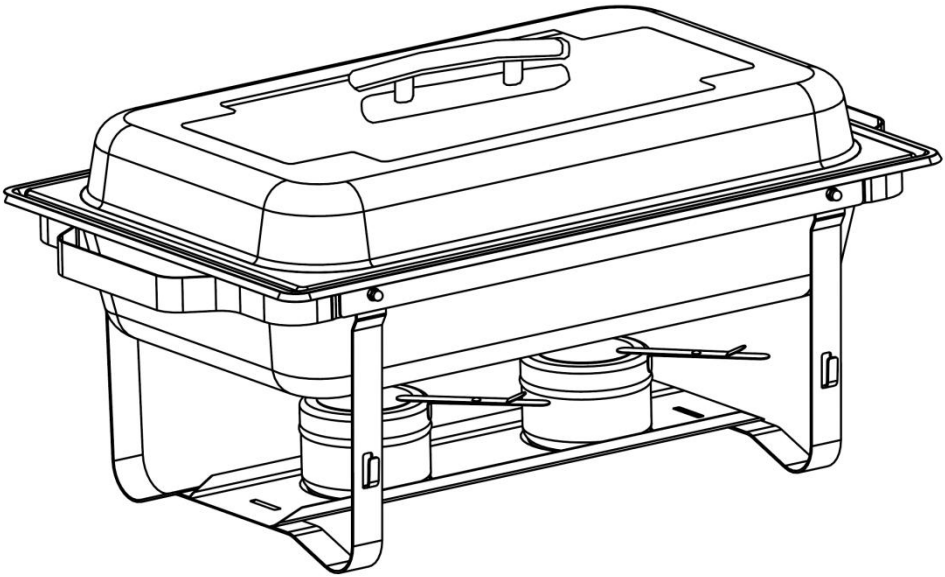

Detta är originalinstruktionerna, vänligen läs alla instruktioner noggrant innan du använder produkten. VEVOR förbehåller sig en tydlig tolkning av vår användarmanual. Produktens utseende ska vara beroende av den produkt du mottagit. Vi ber om ursäkt för att vi inte kommer att informera dig igen om det finns några teknik- eller programuppdateringar för vår produkt.

	Varning – För att minska risken för skador måste användaren läsa instruktionsmanualen noggrant.
	Använd skyddshandskar.
	Symbol för material och artiklar avsedda för kontakt med livsmedel. Denna produkt är säker att komma i kontakt med livsmedel.

Säkerhetsvarningar och försiktighetsåtgärder

Tack för att du använder den här produkten . För att säkerställa att du kan använda maskinen korrekt, läs dessa instruktioner noggrant före användning och spara dem för framtida referens . Läs försiktighetsåtgärderna och säkerhetsreglerna på den här sidan för att säkerställa säker användning. Denna manual beskriver säkerhetsvarningar och försiktighetsåtgärder, drift, underhåll och rengöring . Varningarna och instruktionerna som granskas i denna manual kan inte täcka alla möjliga förhållanden och situationer som kan uppstå. Försiktighet och sunt förnuft är inte inbyggt i denna produkt, eftersom vi tror att användningen kommer att följa dessa koder. Innan du påbörjar ett träningsprogram eller utför ansträngande uthållighetsaktiviteter på enheten, vänligen rådfråga en läkare.

Läs ALLA instruktioner innan du använder din produkt.

1. Barn och minderåriga får inte använda denna produkt.
2. Endast fast bränsle kan användas som uppvärmningsbränsle. Använd inte bensin, alkohol etc.
3. Använd tändbrännaren för att antända bränslet.
4. När bränslet brinner ska särskild personal utses att övervaka det för att förhindra att det träffas eller välter.
5. Stäng metalllocket på behållaren för att släcka bränslet. Blås inte ut det.
6. Det är inte tillåtet att fylla på nytt bränsle innan det brinnande bränslet har släckts och svalnat.
7. Kom ihåg att rengöra matbrickan och bränslebehållaren efter varje användning.

8. Rengör inte med frätande lösningsmedel som starka syror och alkalier.
9. Använd handskar när du hanterar produkten.
10. Använd inte denna enhet för något annat ändamål än det angivna.
11. Rengör produkten före första användningen.
12. Produkten kan inte brännas torr

⚠**VARNING:**

- Ej för användning i mikrovågsugn.
- Ej för användning på spishäll eller öppen låga.
- Undvik långvarig kontakt med mycket sura eller salta livsmedel (t.ex. vinäger, tomatsås, pickles, saltat kött) för att förhindra migration av metalljoner och korrosion.
- Uppfyller EU-förordning (EG) nr 1935/2004 om material och produkter avsedda att komma i kontakt med livsmedel.
- Tillverkad av livsmedelsklassat rostfritt stål, som uppfyller EN 10088-standarderna.
- ·Uppfyller tillämpliga amerikanska FDA-krav för livsmedelskontaktmaterial.
- **VARNING:** Denna produkt innehåller nickel, en kemikalie som i delstaten Kalifornien är känd för att orsaka cancer och reproduktionsskador.

⚠ **VARNING: Denna apparat är inte avsedd att användas av unga eller skröpliga personer utan tillsyn av en ansvarig person för att säkerställa att de kan använda apparaten på ett säkert sätt. Små barn bör övervakas för att säkerställa att de inte leker med produkten. Husdjur bör hålla sig borta från produkten.**

PRODUKTKOMPONENTER

För ytterligare information om delarna som listas nedan, se monteringsschemat i denna manual. Packa upp och separera alla delar på en fri arbetsyta.

NO.	Part List	Qty
1	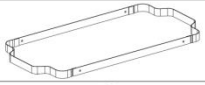	X1
2	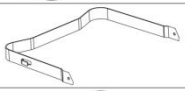	X1
3	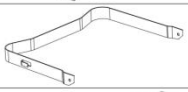	X1
4	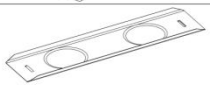	X1
5		X1
6		See the model table for details

NO.	Part List	Qty
7	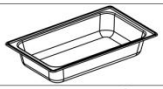	X1
8		X2
9	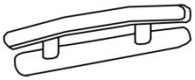	X1
10		X4
11		X4
12		X2

NOTERA:

1. För att underlätta installationen ger vi bort en skruvmejsel som present.
2. Antalet delar som visas i manualen är den faktiska användningen och oanvända delar är reservdelar.
3. Varje produktuppsättning använder konsekventa delar och monteringsmetoder . Kvantiteterna som visas i följande tabell är kvantiteten av delar som krävs för att montera en uppsättning rektangulära varmhållningsrätter!

4. Antalet delar i olika mängder motsvarar också multiplarna av talet i tabellen.

Model	Suite	Food tray size	Food tray Qty
YG410F122	1	1/2	2PCS
YG410F1122	2	1/1 + 1/2	1/1---1PC 1/2---2PCS
YG410F21211	2	1/1 + 1/2	1/1---1PC 1/2---2PCS
YG410F362	3	1/2	6PCS
YG401441	4	1/1	4PCS
YG410FG41	4	1/1	4PCS
YG410F212233	4	1/1 + 1/2 + 1/3	1/1---2PC 1/2---2PCS 1/3---3PCS
YG410FG212244	4	1/1+1/2 + 1/4	1/1---2PCS 1/2---2PCS 1/4---4PCS
YG410F61	6	1/1	6PCS

Montering

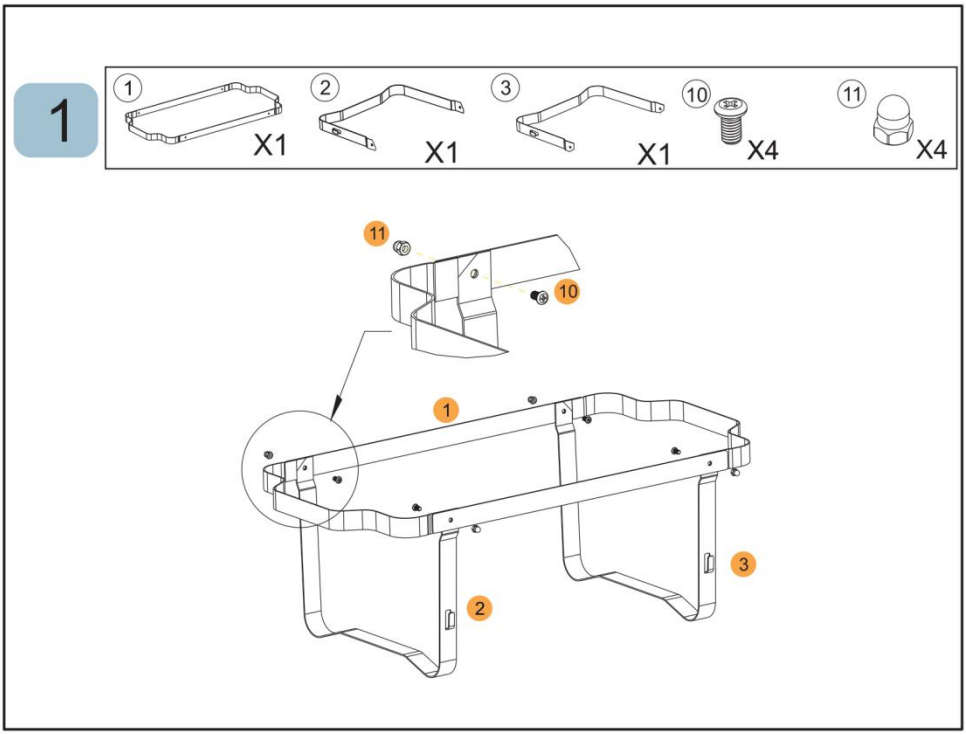

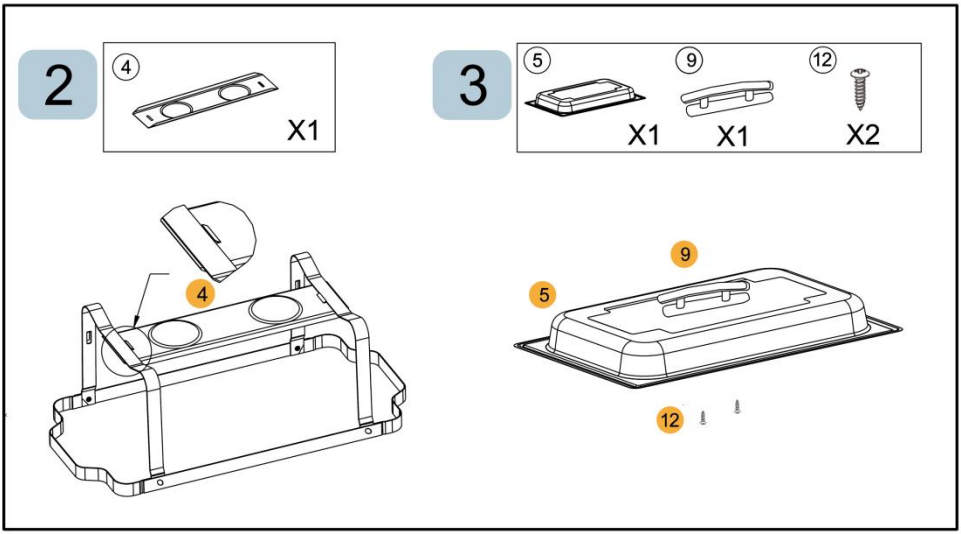

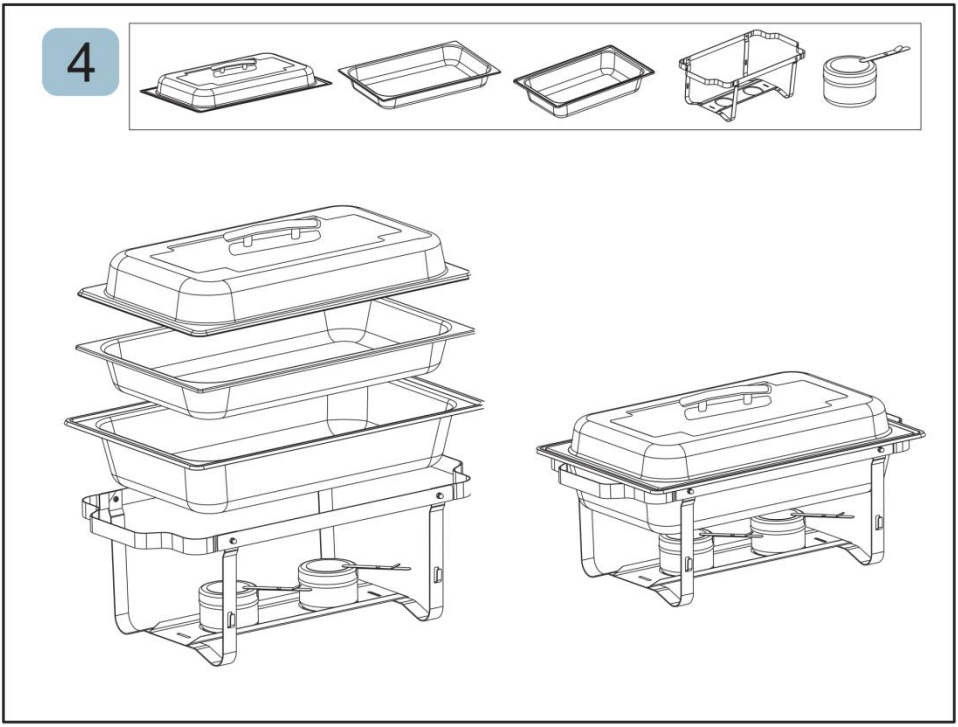

BRUKSANVISNINGAR

Innan du använder apparaten för första gången: Dra av reklam- och förpackningsmaterial och kontrollera att tillagningsplattorna är rena och dammfria. Torka av dem vid behov med en fuktig trasa. Bred ut med en absorberande kökshandduk och torka bort överflödig olja.

1. Ta ut alla komponenter ur lådan och packa upp dem.
2. Placera ramen på en fast yta (se diagrammet för medföljande delar).
3. Placera bränslebehållaren försiktigt i mitten av basen.
4. Placera vattenpannan i ramen och fyll den med vatten (fyll i varmt vatten för snabbare uppvärmning).
5. Ta bort locket från bränslebehållaren och tänd bränslet för att värma vattnet (ånga från det uppvärmda vattnet håller maten varm).
6. Lägg maten i matskålen och placera skålen i vattenskålen. Matskålen kommer att hänga ovanför vattnet. Sätt sedan locket över matskålen.

7. Sätt tillbaka locket över bränslebehållaren för att släcka det brinnande bränslet – BLÅS INTE UT DET.

NOTERA:

1. Använd alltid en skållningssäker dyna när du rör vid bränslebehållaren. Bränslet, bränslebehållaren och dess lock kan bli extremt varma.
2. För bästa uppvärmningseffektivitet, håll locket stängt när uppvärmning och kontrollera vattennivån regelbundet, eftersom det varma vattnet kommer att avdunsta till ånga.

RENGÖRING UNDERHÅLL FÖRVARING

1. Ramen och locket kan rengöras med varmt tvålvatten.
Använd aldrig slipande material eller skursvampar. Torka noggrant bort det milda tvålet istället för att sänka ner ramen i vatten. Vid behov kan du polera den med rengöringsmedel för rostfritt stål eller glasrengöringsmedel utan ammoniak.
2. Delar som kan rengöras i en kommersiell diskmaskin: Matbehållare och vattenbehållare.
3. Tvätta noggrant med varmt vatten och milt rengöringsmedel före första användningen .
4. Handtvätt rekommenderas .
5. Använd inte slipande rengöringsmedel, stålull eller hårda borstar – de kan repa ytan och minska korrosionsbeständigheten .
6. Torka omedelbart efter tvätt för att förhindra vattenfläckar och rost .
7. Håll borta från vassa föremål för att undvika ytskador .

Manufacturer: Shanghai Sishun Technology Co., Ltd.
Address: 4th Floor, Building 2, No. 599 Wan Zhen Road, Zhenxin Xincun Subdistrict, Jiading District, Shanghai,201800 China.
E-mail: support@vevor.com
AUS Importer: SIHAO PTY LTD. 1 ROKEVA STREETEASTWOOD NSW 2122 Australia.
USA Importer: Sanven Technology Ltd. Suite 250, 9166 Anaheim Place, Rancho Cucamonga, CA 91730.
CA Importer: MARIFEL LTD. 250 Consumers Rd, 1108, North York, Ontario, Canada, M2J4V6.

EC REP VEVOR SUPER TOOLS LIMITED Address: Office 403, Nesta Business Centre, 4-5 Burton Hall Rd,Sandyford, Dublin 18, D18 A094, Ireland
Email: service-eu@vevor.com Tel: +353874373999

UK REP VEVOR TOOL HUB LIMITED Address:2 Goldstone Close, Brighton and Hove, BN3 7PD, UnitedKingdom
Email: service-uk@vevor.com Tel: +447795204660