kleankin

IN221000417V02_GL

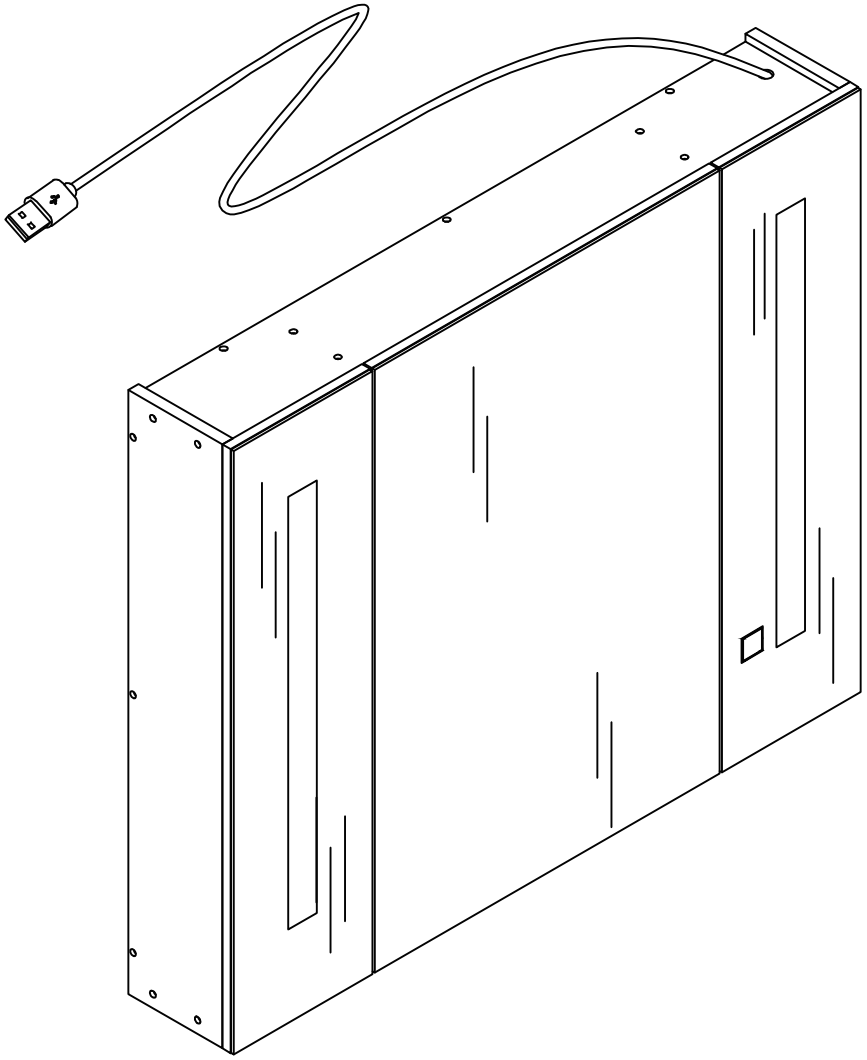

834-416
834-416V80
834-416V83
834-416V81

6 STEPS

1.5 HR

Tools Recommended

***EN*_IMPORTANT, RETAIN FOR FUTURE REFERENCE: READ CAREFULLY.**

***FR*_IMPORTANT:A LIRE ATTENTIVEMENT ET À CONSERVER POUR CONSULTATION ULTÉRIEURE.**

***ES*_IMPORTANTE, LEA Y GUARDE PARA FUTURAS REFERENCIAS.**

***PT*_IMPORTANTE, RETER PARA REFERÊNCIA FUTURA: LEIA ATENTAMENTE.**

DE_WICHTIG! SORFGFÄLTIG LESEN UND FÜR SPÄTERES NACHSCHLAGEN AUFBEWAHREN.

***IT* _ IMPORTANTE! CONSERVARE IL PRESENTE MANUALE PER FUTURO RIFERIMENTO E LEGGERLO ATTENTAMENTE.**

EN

WARNING: GLASS - FRAGILE - HANDLE WITH CARE

- We strongly recommend a professional experienced in fixing this type of hanging is consulted.
- Ensure your mounting surface & method of fixing is strong enough to support this item.
- As mounting surfaces vary ensure adequate fixings are used.
- An incorrectly fixed mirror may cause damage to the item or your property.
- Mirrors are heavy objects and your safety is dependent on the construction & strength of the wall to which it is attached.
- Prior to drilling check there are no hidden pipes or electric cables!
- Only hang by means of a suitable permanent fixing on a fim, flat, level and dry surface.
- Special fixings may be required for partition walls. If in doubt seek professional advice.
- CAUTION: this item may be heavy. Seek assistance if necessary
- Do not strike the glass with hard or pointed items
- Do not use wire between the two fixing brackets on the frame - only hang by screwing a permanent screw into a secure wall.
- Caution - Check the strength of the wall, on which the mirror is to be positioned.
- Special raw plugs/ screws maybe required if fitting onto a partition wall.

CARE INSTRUCTIONS:

Wipe clean with a soft, damp cloth and dry immediately. Do not use harsh or abrasive cleaners or scouring pads.

SAFETY INSTRUCTIONS

- Please read these safety instructions carefully before using this product.
- Do not disassemble or alter the components of the mirror.
- Keep the mirror dry. Moisture reduces the sensitivity of the appliance.
- Unplug the mirror before cleaning, and use a glass cleaner. Make sure the mirror is completely dry before using.
- Turn off and keep out of direct sunlight when stored away. Keep out the reach of children.
- Do not use the mirror if it is faulty.

PLEASE RETAIN THIS INFORMATION FOR FUTURE REFERENCE. INDOOR USE ONLY.

FR

AVERTISSEMENT: VERRE - FRAGILE - À MANIPULER AVEC PRÉCAUTION

- Nous recommandons vivement de consulter un professionnel expérimenté dans la fixation de ce type de suspension.
- Assurez-vous que votre surface de montage et votre méthode de fixation sont suffisamment solides pour supporter cet article.
- Les surfaces de montage pouvant varier, assurez-vous d'utiliser des fixations adéquates.
- Une fixation incorrecte du miroir peut endommager l'article ou votre propriété.
- Les miroirs sont des objets lourds et votre sécurité dépend de la construction et de la résistance du mur sur lequel il est fixé.
- Avant de procéder au perçage, vérifiez qu'il n'y a pas de tuyaux ou de câbles électriques cachés !
- N'accrochez le miroir qu'au moyen d'une fixation permanente appropriée sur une surface ferme, plate, plane et sèche.
- Des fixations spéciales peuvent être nécessaires pour les cloisons. En cas de doute, demandez conseil à un professionnel.
- ATTENTION : cet article peut être lourd. Demandez de l'aide si nécessaire.
- Ne heurtez pas le verre avec des objets durs ou pointus.
- Ne vous servez pas de câble entre les deux supports de fixation du cadre ~ suspendez-le uniquement en vissant une vis permanente dans un mur solide.
- Attention ~ Vérifiez la solidité du mur sur lequel le miroir doit être installé.
- Des chevilles/vis spéciales peuvent être nécessaires en cas de montage sur une cloison.

Consignes d'entretien :

Nettoyer avec un chiffon doux et humide et sécher immédiatement. N'utilisez pas de nettoyants agressifs ou abrasifs ni de tampons à récurer.

CONSIGNES DE SÉCURITÉ

- Ne pas démonter ou modifier le miroir
- Gardez le miroir sec. L'humidité réduit la sensibilité de l'appareil.
- Débranchez le miroir avant de le nettoyer, et n'utilisez qu'un nettoyant pour vitres.
- Assurez-vous que le miroir est complètement sec avant de l'utiliser.
- Éteignez l'appareil et protégez-le de la lumière directe du soleil lorsque vous le rangez.
- Tenez-le hors de portée des enfants.
- N'utilisez pas le miroir s'il est défectueux.

VEUILLEZ CONSERVER CES INFORMATIONS POUR POUVOIR VOUS Y RÉFÉRER ULTÉRIEUREMENT. UTILISA-TION INTÉRIEURE UNIQUEMENT.

ES

ADVERTENCIA: VIDRIO - FRÁGIL - MANIPULAR CON CUIDADO

● Se recomienda encarecidamente que consulte a un profesional con experiencia en la fijación de este tipo de colgados.
● Asegúrese de que la superficie de montaje y el método de fijación sean lo suficientemente fuertes para soportar este espejo.
● A medida que las superficies de montaje varían, asegúrese de utilizar los accesorios de fijación adecuados.
● Un espejo fijado de manera incorrecta puede provocar daños al espejo mismo o a su propiedad.
● El espejo es objeto pesado y su seguridad depende de la estructura y la resistencia de la pared a la que se fija.
● ¡Compruebe para asegurarse de que no haya tuberías ni cables eléctricos ocultos antes de perforar!
● Cuelgue el espejo en una superficie de película, plana, nivelada y seca mediante una fijación permanente apropiada.
● Para fijar el espejo en el tabique, es posible que se necesiten fijaciones especiales. En caso de duda, consulte a un profesional.
● PRECAUCIÓN: Este espejo puede ser pesado. Busque ayuda si es necesario.
● Nunca golpee el vidrio con objetos duros o afilados.
● No utilice alambre entre los dos soportes de fijación del marco para colgar el espejo, atornille exclusivamente un tornillo permanente en la pared segura para colgarlo.
● Precaución: Compruebe la resistencia de la pared en la que se va a colgar el espejo.
● Es posible que se necesiten clavijas/tornillos especiales si el espejo se cuelga en un tabique.

INSTRUCCIONES DE CUIDADO:

Limpie el espejo con un paño suave y humedecido y séquelo inmediatamente. No utilice limpiadores ásperos o abrasivos ni estropajos para limpiarlo.

INSTRUCCIONES DE SEGURIDAD

● No desmonte ni modifique ningún componente del espejo.
● Mantenga el espejo seco. La humedad reducirá la sensibilidad del espejo.
● Desenchufe el espejo antes de realizar cualquier tarea de limpieza o mantenimiento.
● Asegúrese de que el espejo esté completamente seco antes de usarlo.
● Apague el espejo y manténgalo alejado de la luz solar directa al almacenarlo. Manténgalo alejado y fuera del alcance de los niños.
● No utilice el espejo si no funciona correctamente.

GUARDE ESTA INFORMACIÓN CUIDADOSAMENTE PARA LAS REFERENCIAS FUTURAS.
SOLAMENTE PARA USO EN INTERIORES.

PT

ADVERTÊNCIA: VIDRO - FRÁGIL - MANIPULAR COM CUIDADO

●É aconselhável que consulte um profissional experiente na fixação deste tipo de pendurados.
●Certifique-se de que a superfície de montagem e o método de fixação são suficientemente fortes para suportar este espelho.
●Uma vez que as superfícies de montagem variam, certifique-se de utilizar o equipamento de montagem adequado.
●Um espelho mal fixado pode resultar em danos para o próprio espelho ou para a sua propriedade.
●O espelho é um objecto pesado e a sua segurança depende da estrutura e da resistência da parede à qual está ligado.
●Verificar se não há tubos ou cabos eléctricos escondidos antes de perfurar!
●Pendurar o espelho sobre uma superfície plana, lisa e seca, utilizando uma fixação permanente adequada.
●Para fixar o espelho à parede divisória, podem ser necessárias fixações especiais. Em caso de dúvida, consultar um profissional.
●CUIDADO: Este espelho pode ser pesado. Procurar assistência, se necessário.
● Nunca golpear o vidro com objectos duros ou afiados.
●Não utilizar arame entre os dois suportes de fixação da estrutura para pendurar o espelho, apenas aparafusar um parafuso permanente na parede segura para pendurar.
●Atenção: Verificar a resistência da parede sobre a qual o espelho deve ser pendurado.
●Podem ser necessárias cavilhas/parafusos especiais se o espelho for pendurado numa parede divisória.

INSTRUÇÕES DE CUIDADO:

Limpar o espelho com um pano macio e húmido e secá-lo imediatamente. Não utilizar produtos de limpeza ásperos ou abrasivos ou esfregões para o limpar.

INSTRUÇÕES DE SEGURANÇA

● Leia atentamente estas instruções de segurança antes de utilizar este produto.
● Não desmonte nem altere os componentes do espelho.
● Mantenha o espelho seco. A humidade reduz a sensibilidade do aparelho.
● Desligue o espelho da tomada antes de limpar e utilize um produto de limpeza para vidros. Certifique-se de que o espelho está completamente seco antes de utilizar.
● Desligue e mantenha longe da luz solar direta quando guardar. Mantenha fora do alcance das crianças. Não utilize o espelho se estiver com defeito.

GUARDE ESTA INFORMAÇÃO CUIDADOSAMENTE PARA REFERÊNCIAS FUTURAS. SOMENTE PARA UTILIZAÇÃO NO INTERIOR

DE

ACHTUNG: GLAS - ZERBRECHLICH - MIT VORSICHT HANDHABEN

● Wir empfehlen dringend, einen Fachmann mit Erfahrung in der Befestigung dieser Art von Aufhängungen zu konsultieren.
● Vergewissern Sie sich, dass Ihre Montagefläche und die Befestigungsmethode stark genug sind, um diesen Artikel zu tragen.
● Da es unterschiedliche Montageflächen gibt, müssen Sie sicherstellen, dass geeignete Befestigungsmittel verwendet werden.
● Ein nicht ordnungsgemäß befestigter Spiegel kann zu Schäden am Gegenstand oder an Ihrem Eigentum führen.
● Spiegel sind schwere Gegenstände und ihre Sicherheit hängt von der Konstruktion und der Festigkeit der Wand ab, an der sie befestigt werden.
● Vergewissern Sie sich vor dem Bohren, dass es keine versteckten Rohre oder elektrischen Kabel gibt!
● Hängen Sie den Spiegel nur mit einer geeigneten dauerhaften Befestigung auf einer flachen, ebenen und trockenen Oberfläche auf.
● Bei Trennwänden können spezielle Befestigungen erforderlich sein. Ziehen Sie im Zweifelsfall einen Fachmann zu Rate.
● VORSICHT: Dieser Artikel kann schwer sein. Holen Sie sich gegebenenfalls Hilfe.
● Schlagen Sie nicht mit harten oder spitzen Gegenständen gegen das Glas.
● Verwenden Sie keinen Draht zwischen den beiden Befestigungslaschen am Rahmen - hängen Sie es nur an einer festen Schraube an einer sicheren Wand auf.
● Achtung - Prüfen Sie die Festigkeit der Wand, an der der Spiegel angebracht werden soll.
● Bei der Montage an einer Trennwand sind möglicherweise spezielle Dübel/Schrauben erforderlich.

PFLEGEHINWEISE:

Wischen Sie den Spiegel mit einem weichen, feuchten Tuch ab und trocknen Sie ihn sofort. Verwenden Sie keine scharfen oder scheuern-den Reinigungsmittel oder Scheuerschwämme.

SICHERHEITSHINWEISE

● Demontieren Sie den Spiegel nicht.
● Halten Sie den Spiegel trocken. Feuchtigkeit verringert die Empfindlichkeit des Geräts.
● Ziehen Sie vor der Reinigung des Spiegels den Netzstecker und verwenden Sie einen Glasreiniger. Vergewissern Sie sich, dass der Spiegel vor der Benutzung vollständig trocken ist.
● Schalten Sie das Gerät aus und bewahren Sie es vor direktem Sonnenlicht geschützt auf.
● Bewahren Sie ihn außerhalb der Reichweite von Kindern auf.
● Verwenden Sie den Spiegel nicht, wenn er defekt ist.

BITTE BEWAHREN SIE DIESE INFORMATIONEN ZUM SPÄTEREN NACHSCHLAGEN AUF. NUR FÜR DEN INNEN-BEREICH GEEIGNET.

IT

AVVERTENZA: VETRO - FRAGILE - MANEGGIARE CON CURA

● Vi consigliamo vivamente di consultare un professionista esperto nella riparazione di questo tipo di prodotto appeso.
● Assicurarsi che la superficie di montaggio e il metodo di fissaggio siano sufficientemente resistenti per supportare questo prodotto.
● Visto che le superfici di montaggio variano, assicurarsi di utilizzare gli adequati componenti di fissaggio.
● Uno specchio fissato in modo errato può causare danni a questo prodotto o alla proprietà.
● Gli specchi sono oggetti pesanti e la tua sicurezza dipende dalla struttura e dalla resistenza del muro a cui sono fissati.
● Prima di perforare, controllare che non ci siano tubi nascosti o cavi elettrici!
● Appenderlo solo mediante idoneo fissaggio permanente su una superficie liscia, piana, livellata ed asciutta.
● Occorrerebbero i fissaggi speciali per le pareti divisorie. In caso di dubbio, richiedere una consulenza professionale.
● ATTENZIONE: questo prodotto potrebbe essere pesante. Chiedere assistenza se necessario
● Non colpire il vetro con oggetti duri o appuntiti
● Non utilizzare cavi tra le due staffe di fissaggio sul telaio, appendere solo avvitando una vite permanente a una parete sicura.
● ATTENZIONE - Verificare la solidità della parete su cui va posizionato lo specchio.
● Occorrerebbero I tasselli/viti speciali per il montaggio su una parete divisoria.

ISTRUZIONI PER LA CURA:

Pulire con un panno morbido e umido e asciugare immediatamente. Non utilizzare detergenti aggressivi o abrasivi o spugne abrasive.

ISTRUZIONI DI SICUREZZA

● Non smontare o alterare lo specchio.
● Mantenere o specchio asciutto. L'umidità riduce la sensibilità dell'apparecchio.
● Scollegare lo specchio prima di pulirlo e utilizzare un detergente per vetri.
● Assicurati che lo specchio sia completamente asciutto prima dell'uso.
● Spegnere l'apparecchio e tenerlo lontano dalla luce solare diretta quando viene riposto.
● Tenere fuori dalla portata dei bambini.
● Non usare se lo specchio è guasto.

SI PREGA DI CONSERVARE QUESTE INFORMAZIONI PER RIFERIMENTI FUTURI. SOLO PER USO ALL'INTERNO.

PL

OSTRZEŻENIE: SZKŁO – DELIKATNE – OBCHODZIĆ SIĘ OSTROŻNIE

● Zalecamy skonsultowanie się z profesjonalistą doświadczonym w montażu tego typu elementów wiszących.
● Upewnij się, że powierzchnia montażowa i sposób mocowania są wystarczająco wytrzymałe, aby utrzymać ten przedmiot.
● Ponieważ powierzchnie montażowe są różne, należy użyć odpowiednich elementów mocujących.
● Nieprawidłowo zamocowane lustro może spowodować uszkodzenie przedmiotu lub mienia.
● Lustra są ciężkimi przedmiotami, a Twoje bezpieczeństwo zależy od konstrukcji i wytrzymałości ściany, do której są przymocowane.
● Przed wierceniem sprawdź, czy nie ma ukrytych rur lub kabli elektrycznych!
● Zawieszaj wyłącznie za pomocą odpowiednich trwałych mocowań na twardej, płaskiej, równej i suchej powierzchni.
● W przypadku ścianek działowych mogą być wymagane specjalne mocowania. W razie wątpliwości zasięgnij porady profesjonalisty.
● UWAGA: ten przedmiot może być ciężki. W razie potrzeby poproś o pomoc.
● Nie uderzaj w szkło twardymi lub ostrymi przedmiotami.
● Nie używaj drutu między dwoma uchwytami mocującymi na ramie – zawieszaj wyłącznie za pomocą trwałej śruby wkręconej w stabilną ścianę.
● Uwaga – sprawdź wytrzymałość ściany, na której ma zostać umieszczone lustro.
● W przypadku montażu na ścianie działowej mogą być wymagane specjalne kołki rozporowe/śruby.

INSTRUKCJA PIELĘGNACJI:

Wycierać miękką, wilgotną ściereczką i natychmiast osuszyć. Nie używać silnych lub ściernych środków czyszczących ani drucianych gąbek.

INSTRUKCJA BEZPIECZEŃSTWA

● Przed użyciem produktu należy uważnie przeczytać niniejszą instrukcję bezpieczeństwa.
● Nie należy demontować ani modyfikować elementów lustra.
● Lustro należy utrzymywać w stanie suchym. Wilgoć zmniejsza czułość urządzenia.
● Przed czyszczeniem należy odłączyć lustro od zasilania i użyć środka do czyszczenia szkła. Przed użyciem należy upewnić się, że lustro jest całkowicie suche.
● Przed przechowywaniem należy wyłączyć urządzenie i chronić je przed bezpośrednim działaniem promieni słonecznych. Przechowywać w miejscu niedostępnym dla dzieci.
● Nie używaj lustra, jeśli jest uszkodzone.

PROSIMY ZACHOWAĆ NINIEJSZE INFORMACJE DO WYKORZYSTANIA W PRZYSZŁOŚCI.
WYŁĄCZNIE DO UŻYTKU WEWNĄTRZ POMIESZCZEŃ.

RO

AVERTISMENT: STICLĂ - FRAGIL - MANEVRAȚI CU GRIJĂ

● Vă recomandăm insistent să consultați un profesionist cu experiență în fixarea acestui tip de obiecte suspendate.
● Asigurați-vă că suprafața de montare și metoda de fixare sunt suficient de solide pentru a susține acest obiect.
● Deoarece suprafețele de montare variază, asigurați-vă că utilizați elemente de fixare adecvate.
● O oglindă fixată incorect poate provoca daune obiectului sau proprietății dvs.
● Oglinzile sunt obiecte grele, iar siguranța dvs. depinde de construcția și rezistența peretelui pe care este fixată.
● Înainte de a găuri, verificați dacă nu există țevi sau cabluri electrice ascunse!
● Agățați numai cu ajutorul unui sistem de fixare permanent adecvat pe o suprafață fermă, plană, nivelată și uscată.
● Pentru pereții despărțitori pot fi necesare sisteme de fixare speciale. Dacă aveți dubii, solicitați sfatul unui profesionist.
● ATENȚIE: acest obiect poate fi greu. Solicitați ajutor dacă este necesar.
● Nu loviți sticla cu obiecte dure sau ascuțite.
● Nu utilizați sârmă între cele două console de fixare de pe cadru - agățați oglinda numai prin înșurubarea unui șurub permanent într-un perete sigur.
● Atenție - Verificați rezistența peretelui pe care urmează să fie poziționată oglinda.
● Pot fi necesare dibluri/șuruburi speciale dacă se montează pe un perete despărțitor.

INSTRUCTIUNI DE INTRUTIUNE:

Curățați cu o cârpă moale și umedă și uscați imediat. Nu folosiți detergenți agresivi sau abrazivi sau bureți de curățat.

INSTRUCTIUNI DE SIGURANTA

● Va rugam sa cititi cu atentie aceste instructiuni de siguranta inainte de a utiliza acest produs.
● Nu dezasamblați si nu modificati componentele oglinzii.
● Pastrati oglinda uscata. Umiditatea reduce sensibilitatea aparatului.
● Deconectati oglinda inainte de curatare si utilizati un produs de curatare pentru sticla. Asigurati-va ca oglinda este complet uscata inainte de utilizare.
● Opriți aparatul si pastrati-l ferit de lumina directa a soarelui atunci cand il depozitati. Pastrati-l in afara razei de actiune a copiilor.
● Nu utilizați oglinda dacă este defectă.

PĂSTRAȚI ACESTE INFORMAȚII PENTRU REFERINȚĂ ULTERIOARĂ. DOAR PENTRU UTILIZARE ÎN INTERIOR.

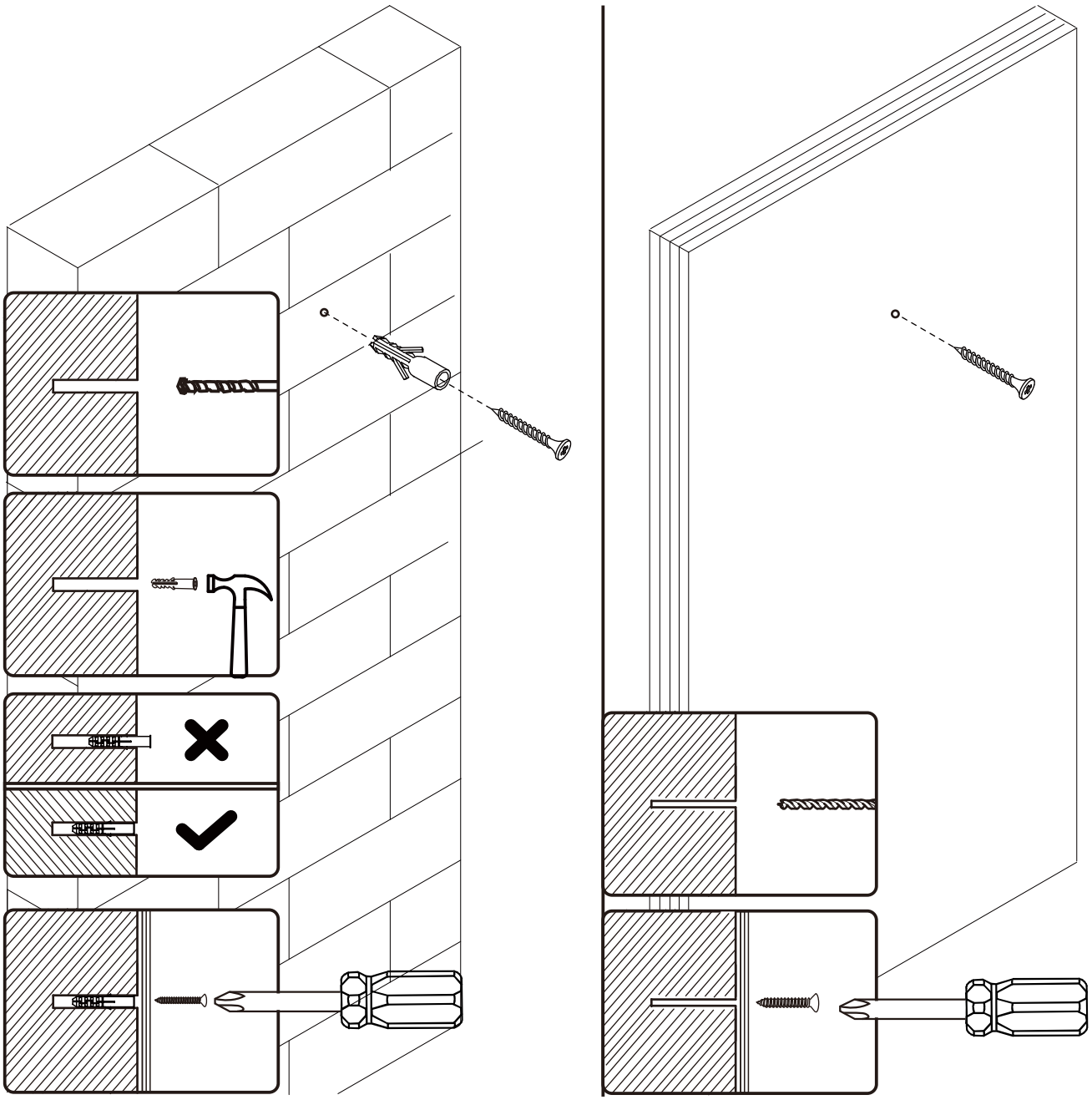

EN_If it is a solid wall, please use expansion and self-tapping screws, if it is a wooden wall, only use self-tapping screws, please do not overtighten the screws

FR_Si le mur est massif, veuillez utiliser des chevilles à expansion et des vis autotaraudeuses, mais s'il s'agit d'un mur en bois, utilisez uniquement des vis autotaraudeuses et ne serrez pas trop les vis.

ES_Para una pared sólida, utilice los tornillos de expansión y autorroscantes. Para una pared de madera, utilice exclusivamente los tornillos autorroscantes, no los apriete demasiado.

PT_Se for uma parede sólida, use por favor parafusos de expansão e auto-roscantes, se for uma parede de madeira, use apenas parafusos auto-roscantes, por favor não aperte demasiado os parafusos.

DE_Wenn es sich um eine Massivwand handelt, verwenden Sie bitte Dehnungs- und selbstschneidende Schrauben. Wenn es sich um eine Holzwand handelt, verwenden Sie nur selbstschneidende Schrauben, bitte ziehen Sie die Schrauben nicht zu fest an.

IT_Se si tratta di un muro solido, utilizzare sia viti ad espansione che autofilettanti. Se si tratta di una parete in legno, utilizzare solo viti autofilettanti, non stringere eccessivamente le viti.

PL_Jeśli jest to ściana pełna, należy użyć wkrętów rozporowych i samogwintujących, jeśli jest to ściana drewniana, należy użyć wyłącznie wkrętów samogwintujących. Nie należy zbyt mocno dokręcać wkrętów.

RO_Dacă este un perete solid, vă rugăm să utilizați șuruburi cu expansiune și autofiletante, dacă este un perete din lemn, utilizați numai șuruburi autofiletante, vă rugăm să nu strângeți prea tare șuruburile.

IF HAVE THIS ACCESSORY

NOTE DIFFERENT MODELS

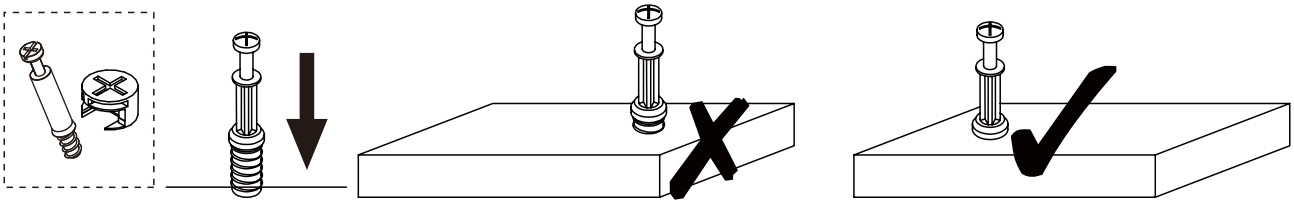

***EN*_QUICKFIT:**Tighten quickfit until shoulder is flush with panel.Do not overtighten or undertighten.
***FR*_RACCORD RAPIDE**:Faites serrer le raccord rapide jusqu'à ce que l'épaulement soit parfaitement encastré dans le panneau. Il ne faut ni trop serrer ni insuffisamment serrer.
***ES*_QUICKFIT**:Apriete quickfit hasta que el hombre se descargue con el panel. NO lo sobreapriete ni lo apriete poco.
***PT*_AJUSTE RÁPIDO:** Aperte o ajuste rápido até estar nivelada com o painel. Não apertar demasiado ou excessivamente.
***DE*_QUICKFIT**:Ziehen Sie den Quickfit fest, bis die Schulter mit der Platte bündig ist. Bitte nicht zu fest oder zu schwach anziehen.
***IT*_MONTAGGIO RAPIDO**:Stringere il montaggio rapido fino a quando la spalla è a filo con il pannello, non stringere troppo o troppo poco.

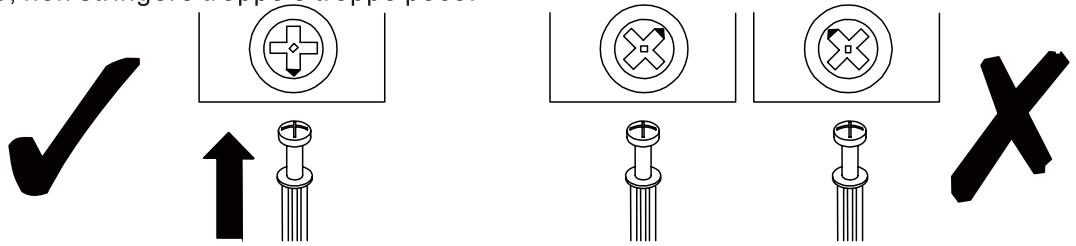

***EN*_CAM LOCK:**When fitting cam lock, ensure starting position is correct before you insert connecting quickfit.
***FR*_SERRURE BATTEUSE**:Avant d'insérer la serrure batteuse, veillez à la bonne orientation avant d'insérer le raccord rapide.
***ES*_CIERRE DE LA CÁMARA**:Cuando instale el cierre de la cámara, asegúrese de que la posición de inicio es correcta antes de que inserte el quickfit conector.
***PT*_BLOQUEIO:** Ao instalar o bloqueio, assegurar-se de que a posição inicial está correcta antes de inserir o encaixe de ligação rápida.
***DE*_CAM-LOCK**:Achten Sie bei der Montage des Cam-Locks auf die richtige Ausgangsposition, bevor Sie den Quickfit einsetzen.
***IT*_BLOCCAGGIO A CAMMA**:Quando si monta il bloccaggio a camma, assicurarsi che la posizione iniziale sia corretta prima di inserire il montaggio rapido di collegamento.

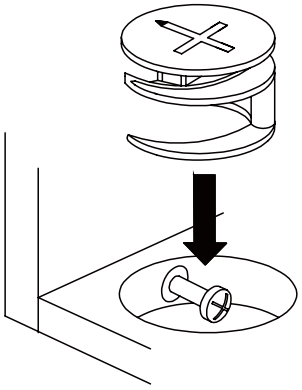

***EN*_**Quickfit head should be in the centre of the cam lock when the two panels are joined.
Cam lock should be inserted before quickfit.
***FR*_**Lorsque les deux panneaux sont assemblés, la tête du raccord rapide doit reposer au centre de la serrure batteuse.
Il faut insérer la serrure batteuse avant le raccord rapide.
***ES*_**El cabezal del quickfit debe estar en el centro del cierre de la cámara cuando se unan los dos paneles.
Se debe insertar el cierre de la cámara antes que el quickfit.
***PT*_**A cabeça de ajuste rápido deve estar no centro da fechadura quando os dois painéis estão unidos.
A fechadura de cames deve ser inserida antes de ser rápida.
***DE*_**Der Quickfit-Kopf sollte sich in der Mitte des Cam-Locks befinden, wenn die beiden Platten zusammengefügt sind.
Der Cam-Lock sollte vor dem Quickfit eingesetzt werden.
***IT*_**La testa del montaggio rapido deve trovarsi al centro del bloccaggio a camma quando i due pannelli sono uniti.
Il Bloccaggio a Camma deve essere inserito prima del montaggio rapido.

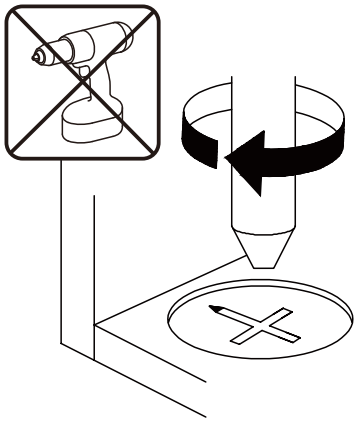

***EN*_**Turn cam lock clockwise to tighten.
***FR*_**Faites tourner la serrure batteuse dans le sens des aiguilles d'une montre pour la resserrer.
***ES*_**Gire el cierre de la cámara en sentido horario para apretarlo.
***PT*_**Rodar o bloqueio no sentido dos ponteiros do relógio para o apertar.
***DE*_**Drehen Sie den Cam-Lock im Uhrzeigersinn, um ihn festzuziehen.
***IT*_**Ruotare il bloccaggio a camma in senso orario per stringere.

IF HAVE THIS ACCESSORY

NOTE DIFFERENT MODELS

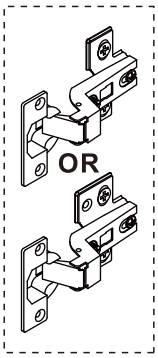

EN_It may be necessary to adjust the hinges so that the doors align.Use the instructions below as a guide.
FR_Il est parfois nécessaire d'ajuster les charnières pour un meilleur alignement des portes. Servez-vous des instructions ci-dessous comme guide.
ES_Puede que sea necesario ajustar los quicios de forma que se alineen las puertas. Use las instrucciones que aparecen debajo como guía.
PT_Pode ser necessá?rio ajustar as dobradiças para que as portas fiquem alinhadas. Utilizar as instruções abaixo como guia.
DE_Möglicherweise müssen Sie die Scharniere so einstellen, dass die Türen ausgerichtet sind. Verwenden Sie die nachstehenden Anweisungen als Leitfaden.
IT_Potrebbe essere necessario regolare le cerniere in modo che le porte siano allineate. Per fare ciò attenersi alle istruzioni sottostanti.

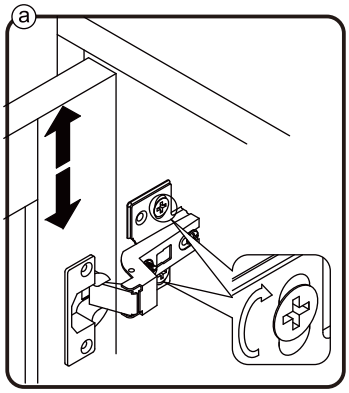

EN_To adjust the door vertically loosen the screw asshown and move up and down as needed.
FR_Si vous souhaitez régler la porte **verticalement**, desserrez la vis comme indiqué et déplacez la porte de haut en bas selon les besoins.
ES_Para ajustar la puerta **verticalmente** afloje el tornillo tal y como se muestra y muévalo hacia arriba o hacia abajo según sea necesario.
PT_Para ajustar a porta na vertical, soltar o parafuso mostrado e mover-se para cima e para baixo, conforme necessário.
DE_Um die Tür **vertikal** auszurichten, lösen Sie die Schraube wie abgebildet und bewegen Sie sie nach Bedarf nach oben oder nach unten.
IT_Per allineare la porta **verticalmente** allentare la vite come mostrato e spostarla in alto o in basso secondo necessità.

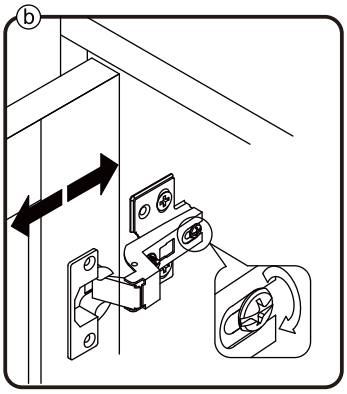

EN_To adjust the gap from the door to the main frame turn the screw clockwise or anti-clockwise as needed.
FR_Si vous souhaitez ajuster **l'écart** entre la porte et le cadre principal, tournez la vis dans le sens des aiguilles d'une montre ou dans le sens inverse, si nécessaire.
ES_Para ajustar el **espacio** desde la puerta al marco principal, gire el tornillo en sentido horario o antihorario, según se necesite.
PT_Para ajustar o espaço entre a porta e o quadro principal, rode o parafuso no sentido dos ponteiros do relógio ou anti-horário, conforme necessário.
DE_Um den **Abstand** von der Tür zum Hauptrahmen auszurichten, drehen Sie die Schraube je nach Bedarf im oder gegen den Uhrzeigersinn.
IT_Per regolare lo **spazio** tra la porta e il telaio principale, avvitare o svitare la vite secondo necessità.

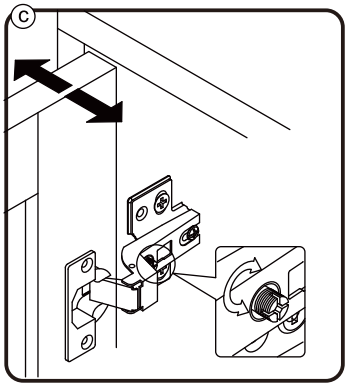

EN_To adjust the door laterally adjust the screw as shown by turning clockwise or anti-clockwise.
FR_Si vous souhaitez ajuster la porte **latéralement**, ajustez la vis comme indiqué en tournant dans le sens des aiguilles d'une montre ou dans le sens inverse des aiguilles d'une montre.
ES_Para ajustar la puerta **lateralmente** ajuste el tornillo tal y como se muestra girándolo en sentido horario y antihorario.
PT_Para ajustar a porta lateralmente ajustar o parafuso, conforme indicado, rodando no sentido dos ponteiros do relógio ou no sentido anti-horário.
DE_Um die Tür **seitlich** auszurichten, stellen Sie bitte die Schraube wie abgebildet durch Drehen im oder gegen den Uhrzeigersinn ein.
IT_Per allineare la porta **lateralmente** regolare la vite come mostrato, avvitandola o svitandola.

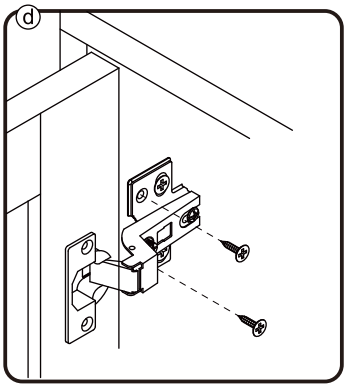

EN_Please fix other screws
FR_Merci de serrer les autres vis.
ES_Fije los demás tornillos
PT_Por favor fixe os outros parafusos
DE_Befestigen Sie bitte die anderen Schrauben
IT_Fissare le altre viti

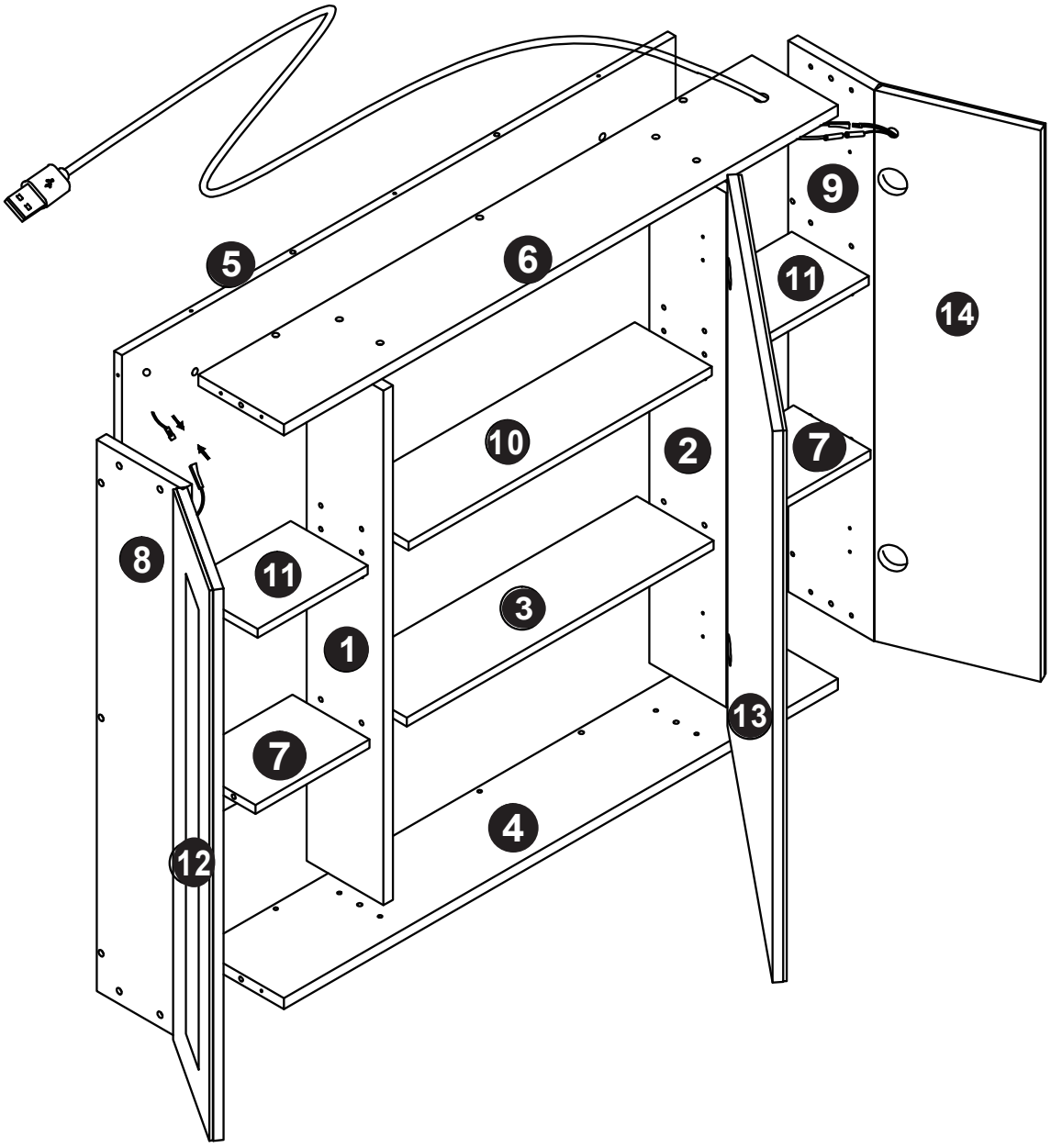
5
6
9
11
14
10
2
7
8
11
3
1
13
7
4
12

① x01

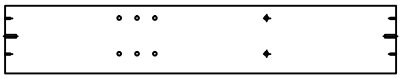

② x01

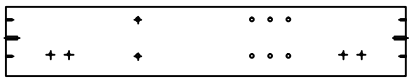

③ x01

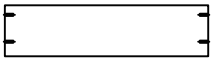

④ x01

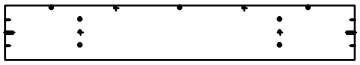

⑤ x01

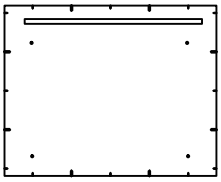

⑥ x01

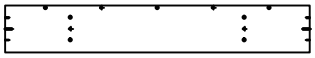

⑦ x02

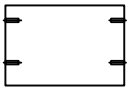

⑧ x01

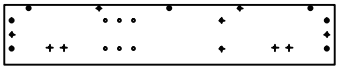

⑨ x01

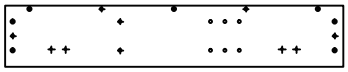

⑩ x01

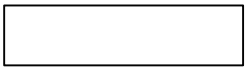

⑪ x02



⑫ x01

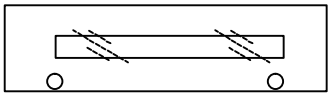

⑬ x01

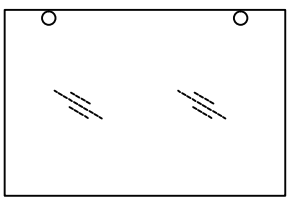

⑭ x01

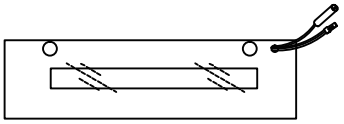

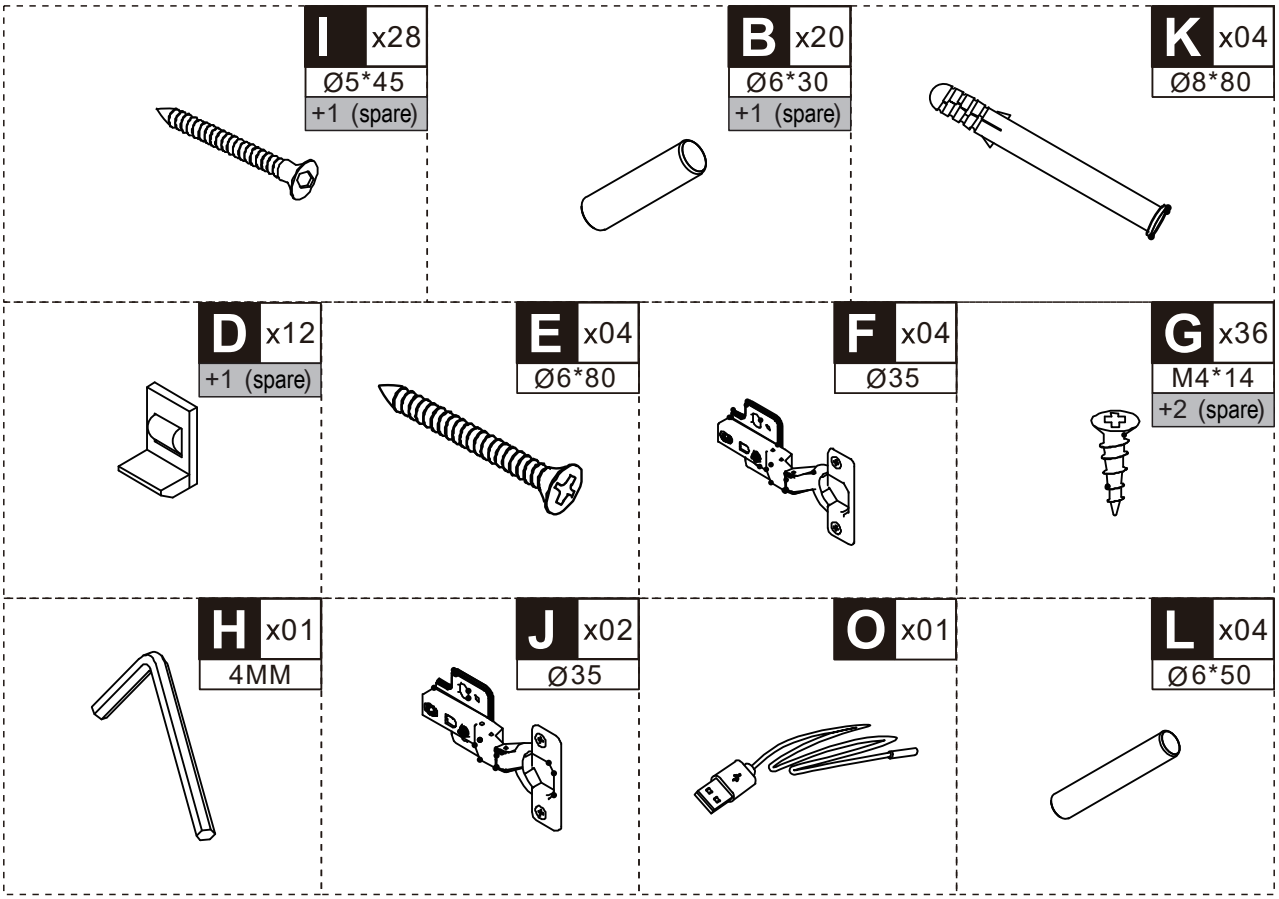
I x28
Ø5*45
+1 (spare)
B x20
Ø6*30
+1 (spare)
K x04
Ø8*80
D x12
+1 (spare)
E x04
Ø6*80
F x04
Ø35
G x36
M4*14
+2 (spare)
H x01
4MM
J x02
Ø35
O x01
L x04
Ø6*50

01

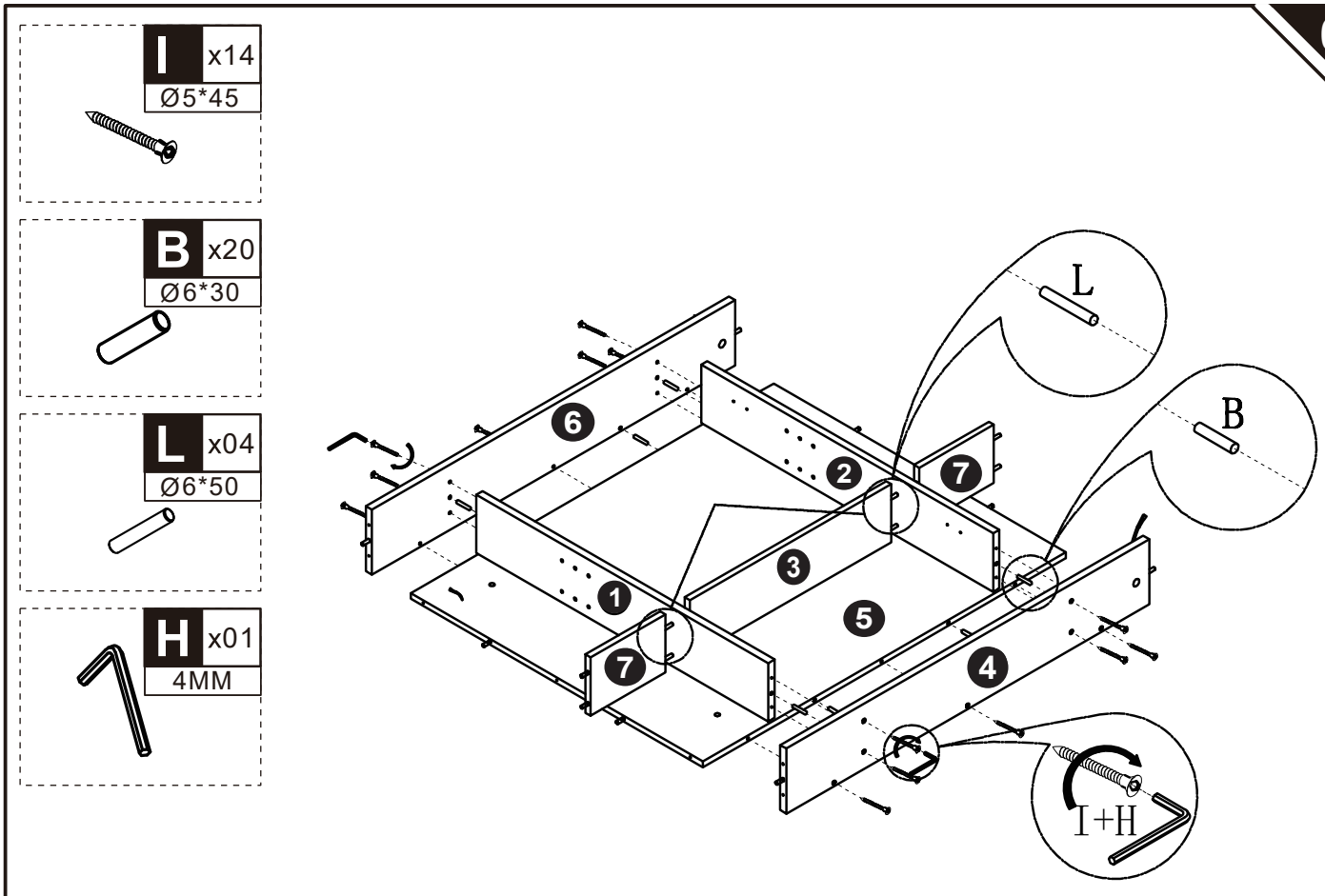
I x14
Ø5*45
B x20
Ø6*30
L x04
Ø6*50
H x01
4MM
L
B
I+H
1
2
3
4
5
6
7
7

02

I x14
Ø5*45

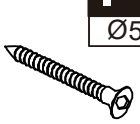

D x12

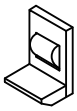

O x01



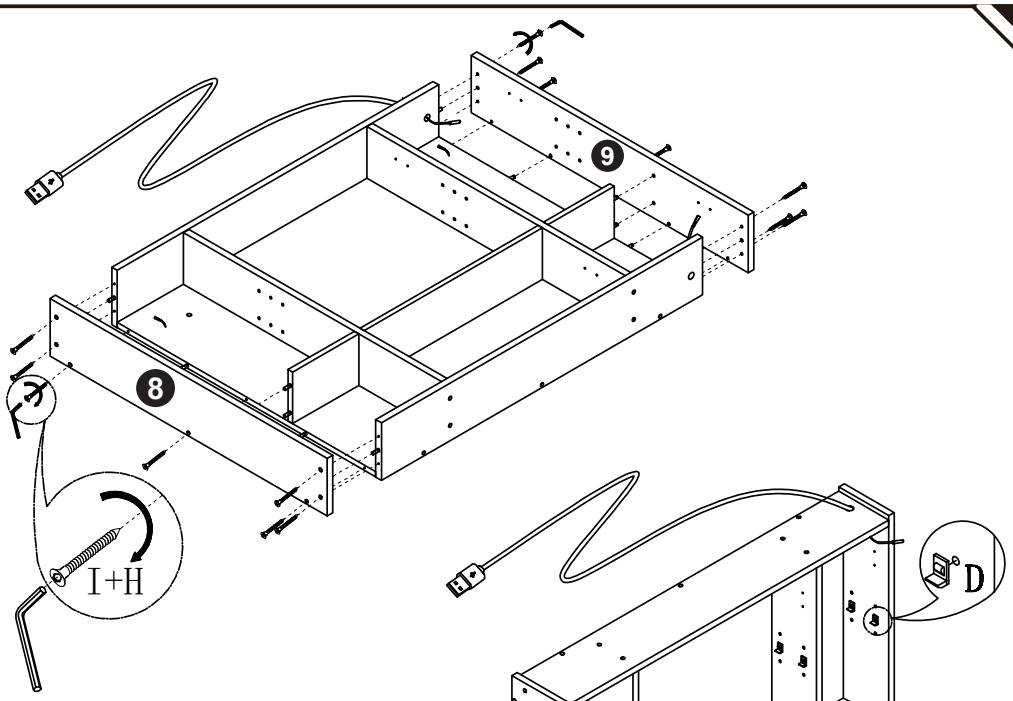

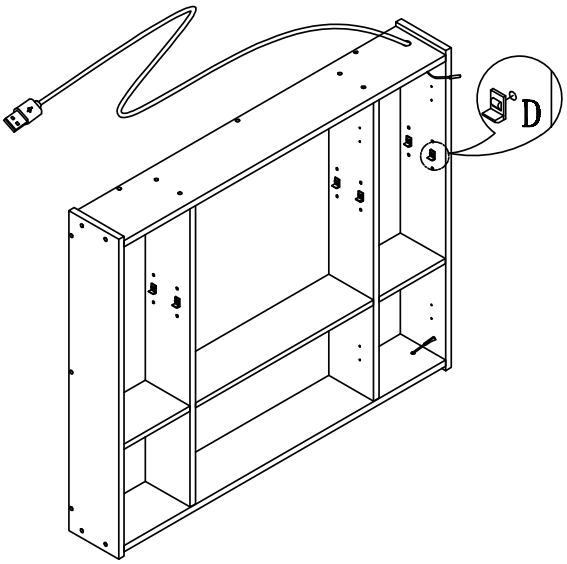

03

K x04
Ø8*80

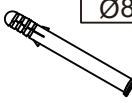

E x04
Ø6*80

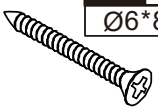

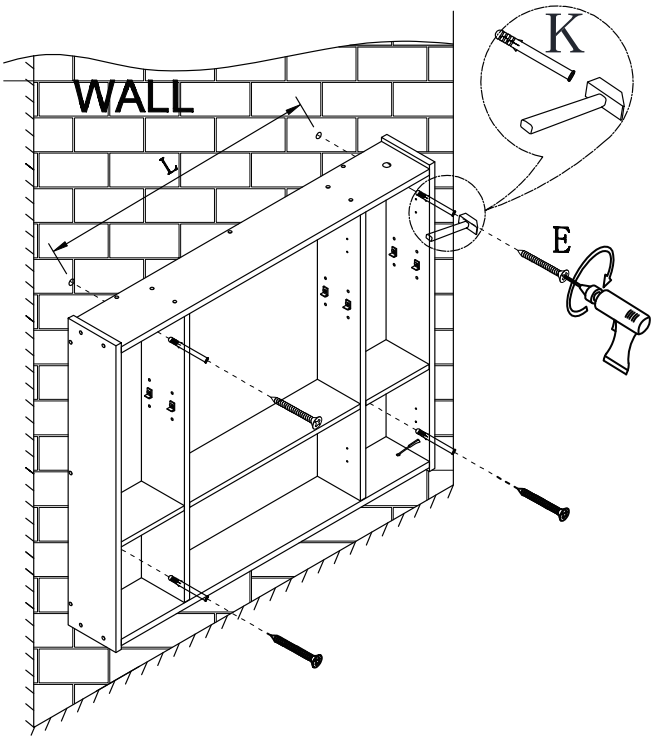

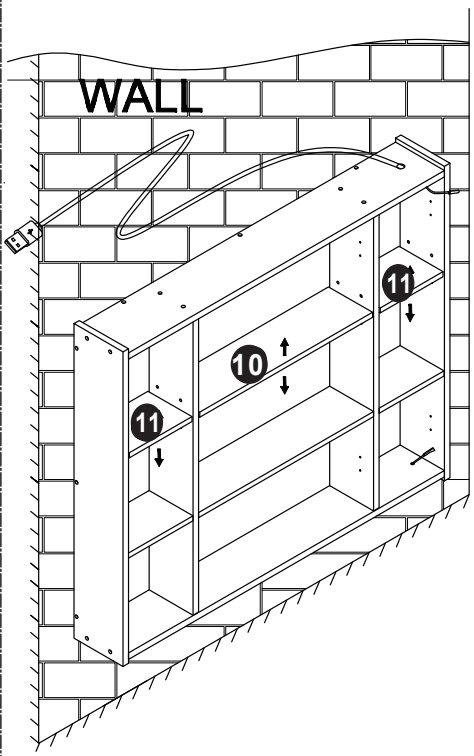

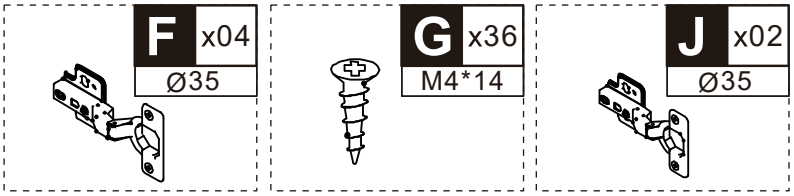

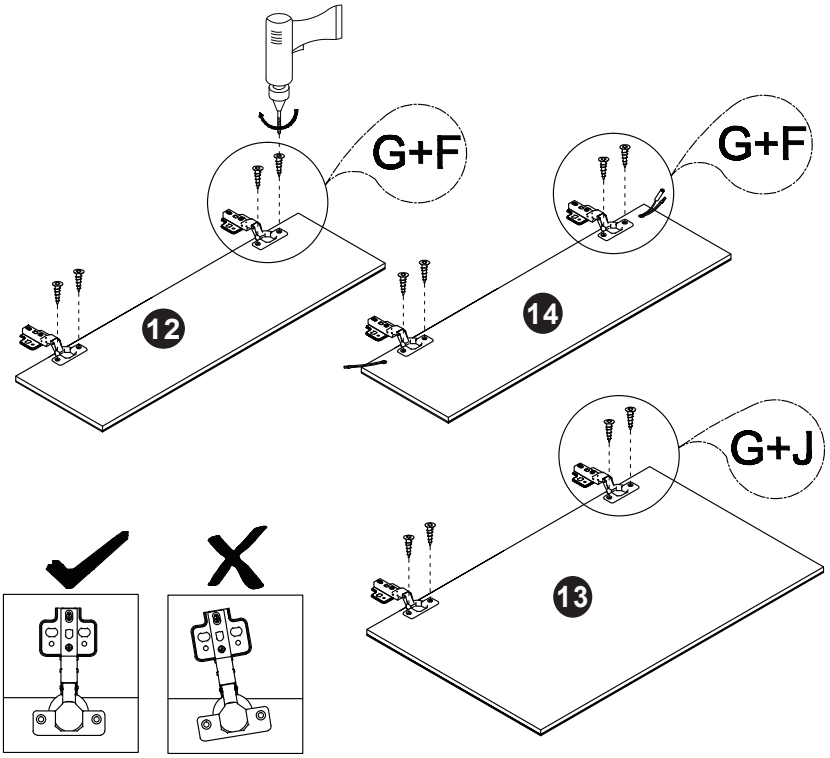

04

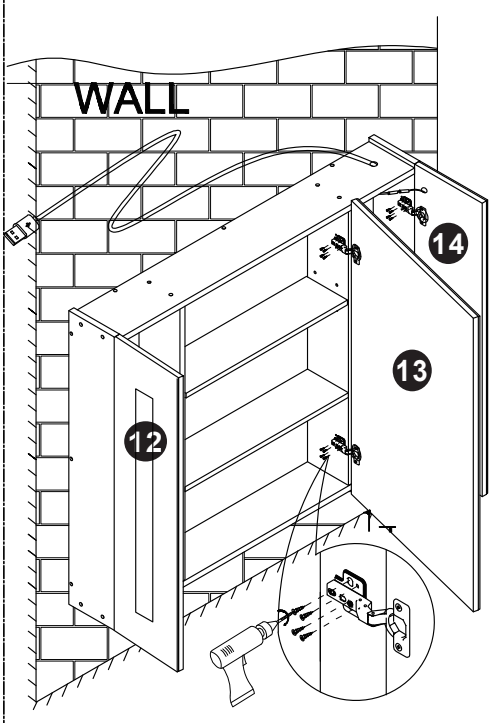

05

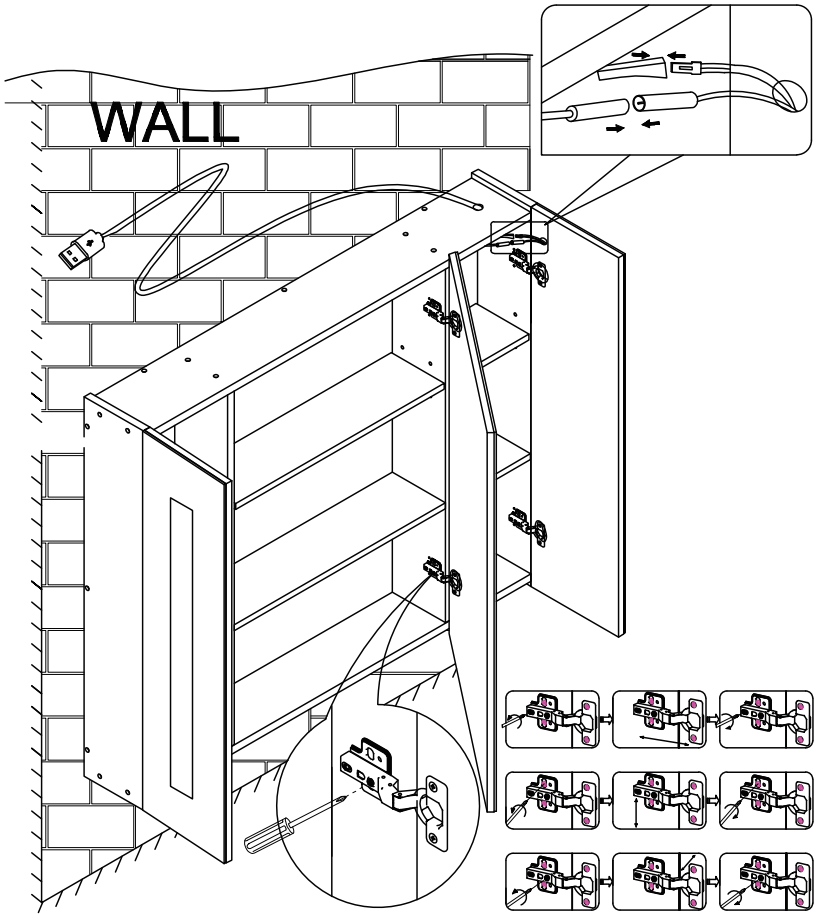

Done

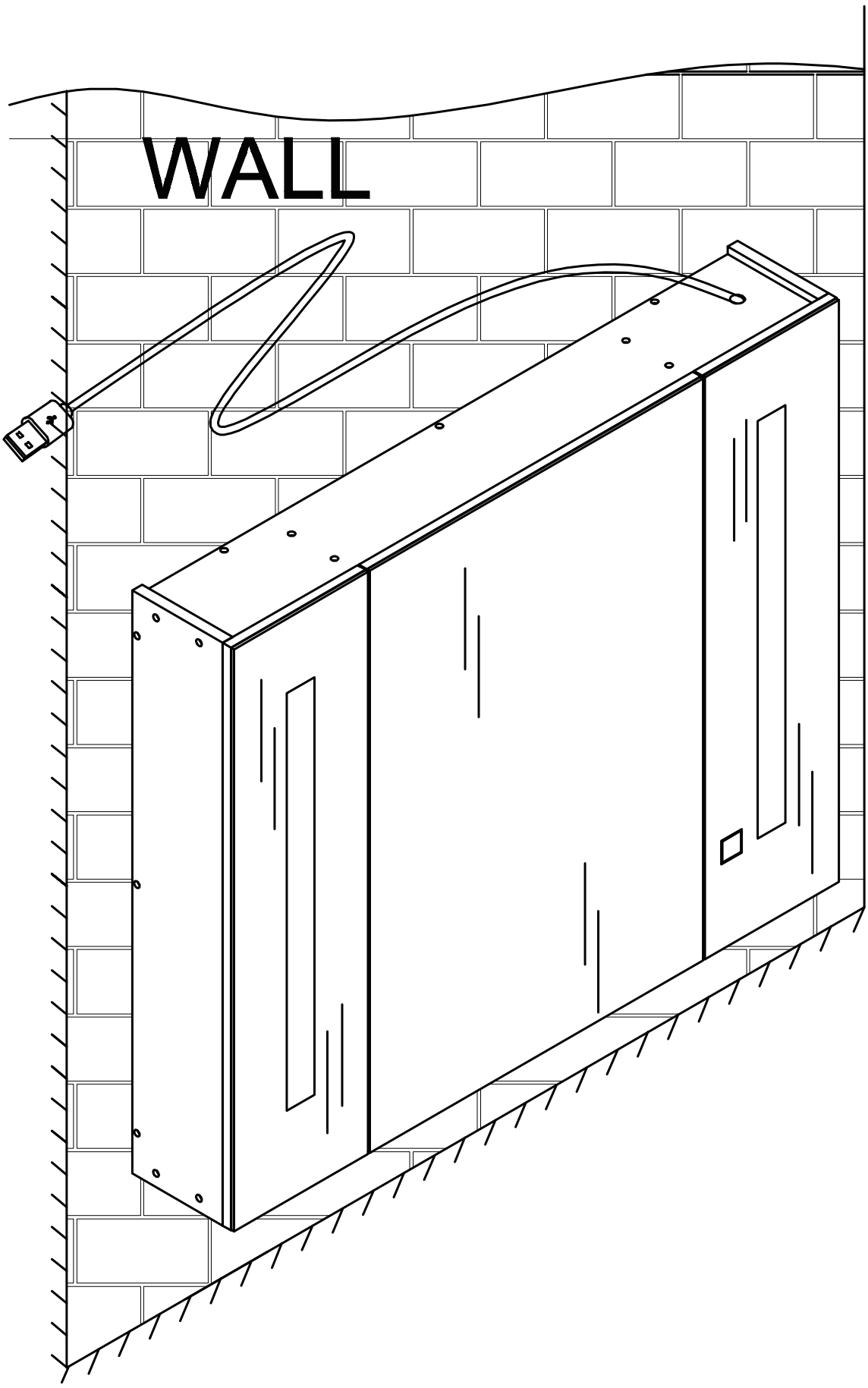

US

If you have any questions, please contact our customer care center, Our contact details are below:

001-877-644-9366

customerservice@aosom.com

Imported by Aosom LLC
27150 SW Kinsman Rd Wilsonville, OR 97070 USA
MADE IN CHINA

CA

If you have any questions, please contact our customer care center, Our contact details are below:

416-792-6088

customerservice@aosom.ca

Imported by Aosom Canada Inc.
7270 Woodbine Avenue, Unit 307, Markham,
Ontario Canada L3R 4B9
MADE IN CHINA

Si vous avez la moindre question, veuillez contacter notre centre d'assistance à la clientèle,Nos coordonnées sont les suivantes:

416-792-6088

customerservice@aosom.ca

Importé par Aosom Canada Inc.
7270 Woodbine Avenue, unité 307,
Markham, Ontario Canada L3R 4B9
FABRIQUÉ EN CHINE

UK

If you have any questions, please contact our customer care center, Our contact details are below:

0044-800-240-4004

enquiries@mhstar.co.uk

IMPORTER ADDRESS:
MH STAR UK Ltd
1 Northampton Cross Logistics Park
Northampton Cross Road
Northampton
NN4 9FH
MADE IN CHINA

IT

In caso di dubbio, si prega di contattare il nostro centro assistenza clienti,I nostri dettagli di contatto sono di seguito:

0039-0249471447

clienti@aosom.it

IMPORTATO DA/Produttore/REP:
AOSOM Italy srl
Centro Direzionale Milanofiori
Strada 1 Palazzo F1
20057 Assago (MI)
P.I.: 08567220960
FATTO IN CINA

ES

Si tiene alguna pregunta, comuníquese con nuestro Centro de Atención al Cliente,Nuestros datos de contacto son los siguientes:

0034-931294512

atencioncliente@aosom.es

IMPORTADOR/Fabricante/REP:
SPANISH AOSOM, S.L.
C/ROC GROS,Nº15.08550, ELS HOSTALETS DE BALENYÀ, SPAIN.
B66295775
HECHO EN CHINA

Se tiver alguma dúvida, por favor contacte o nosso Centro de Atendimento ao Cliente,Os nossos dados de contacto são os seguintes:

0034-931294512

info@aosom.pt.

IMPORTADOR/Fabricante/REP:
SPANISH AOSOM, S.L
C.ROC GROS N.15, 08550. ELS HOSTALETS DE BALENYÀ
FEITO NA CHINA

DE

Wenn Sie Fragen haben, wenden Sie sich bitte an unser Kundendienstzentrum,Unsere Kontaktdaten stehen unten:

0049-0(40)-87408465

service@aosom.de

ADRESSE DES IMPORTEURE/Hersteller/REP:
MH Handel GmbH
Wendenstraße 309
D-20537 Hamburg
Germany
IN CHINA HERGESTELLT

FR

Si vous avez la moindre question, veuillez contacter notre centre d'assistance à la clientèle,Nos coordonnées sont les suivantes:

0033-1-84166106

aosom@mhfrance.fr

Importé par/Fabricant/REP:
MH FRANCE
2 Rue Maurice Hartmann
92130 Issy Les Moulineaux
France
FABRIQUÉ EN CHINE



