MONTAGEANLEITUNG

Doppelbett 200x140cm

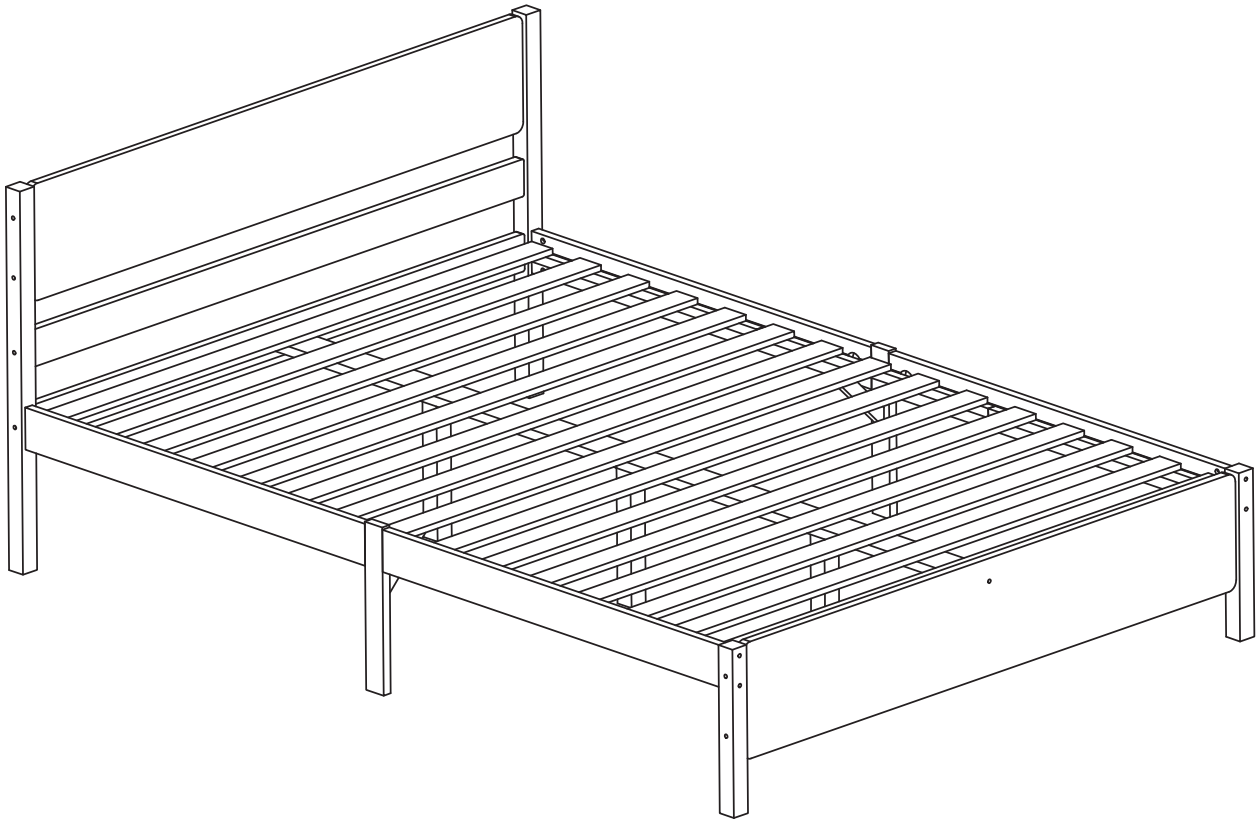

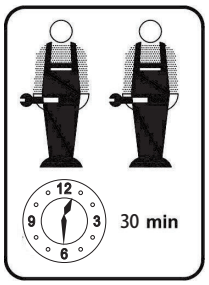

ANLEITUNGEN

WICHTIG - SORGFÄLTIG LESEN - FÜR SPÄTERE VERWENDUNG AUFBEWAHREN

a) WARNUNG - Kinder können zwischen dem Bett und der Wand, den angrenzenden Möbelstücken (z. B. Schränken) und der Lücke eingeklemmt werden. Um die Gefahr schwerer Verletzungen zu vermeiden, darf der Abstand zwischen der Sicherheitsbarriere und der angrenzenden Struktur nicht mehr als 75 mm oder mehr als 230 mm betragen.

b) WARNUNG-Das Bett darf nicht benutzt werden, wenn ein Bauteil gebrochen ist oder fehlt; Ersatzteile sind beim Hersteller oder im Geschäft anzufordern.

c) WARNUNG - Klettern oder wackeln Sie nicht auf nicht dafür vorgesehenen Strukturen.

d) Befolgen Sie unbedingt die Installationsanweisungen und die Gebrauchsanweisungen des Herstellers.

e) Die empfohlene Größe der Matratze für das Bett beträgt **140x200cm**, maximale Dicke der Matratze: **13cm.**

f) Es ist notwendig, den Raum zu lüften, um die Feuchtigkeit niedrig zu halten und Schimmelbildung im Bett und seiner Umgebung zu verhindern.

g) Die Verbindungselemente sollten immer richtig angezogen sein und regelmäßig überprüft werden. Ziehen Sie sie gegebenenfalls nach.

INSTRUCTIONS

IMPORTANT-READ CAREFULLY-RETAIN FOR FUTURE REFERENCE

a) WARNING -Children can become trapped between the bed and the wall, the adjoining pieces of furniture (e.g. cupboards) and the lke. To avoid risk of serious injury the distance between the safety barrier and the adjoining structure shall not exceed 75 mm or shall be more than 230 mm.

b) WARNING-Do not use the bed if any structural part is broken or missing; Replacement parts are between requested from the manufacturer or the store.

c) WARNING-Do not climb or wiggle on any non-designated structures.

d) it is imperative to always follow the installation instructions and manufacturer's use.

e) The recommended size of the mattress to be used with the bed is **140x200cm** ,maximum thickness mattress:**13cm**.

f) It is necessary to ventilate the room in order to maintain a low level moisture and prevent mold growth in the bed and its periphery.

g) Joining devices should always be tightened properly and regularly verified. Tighten if necessary.

Stückliste

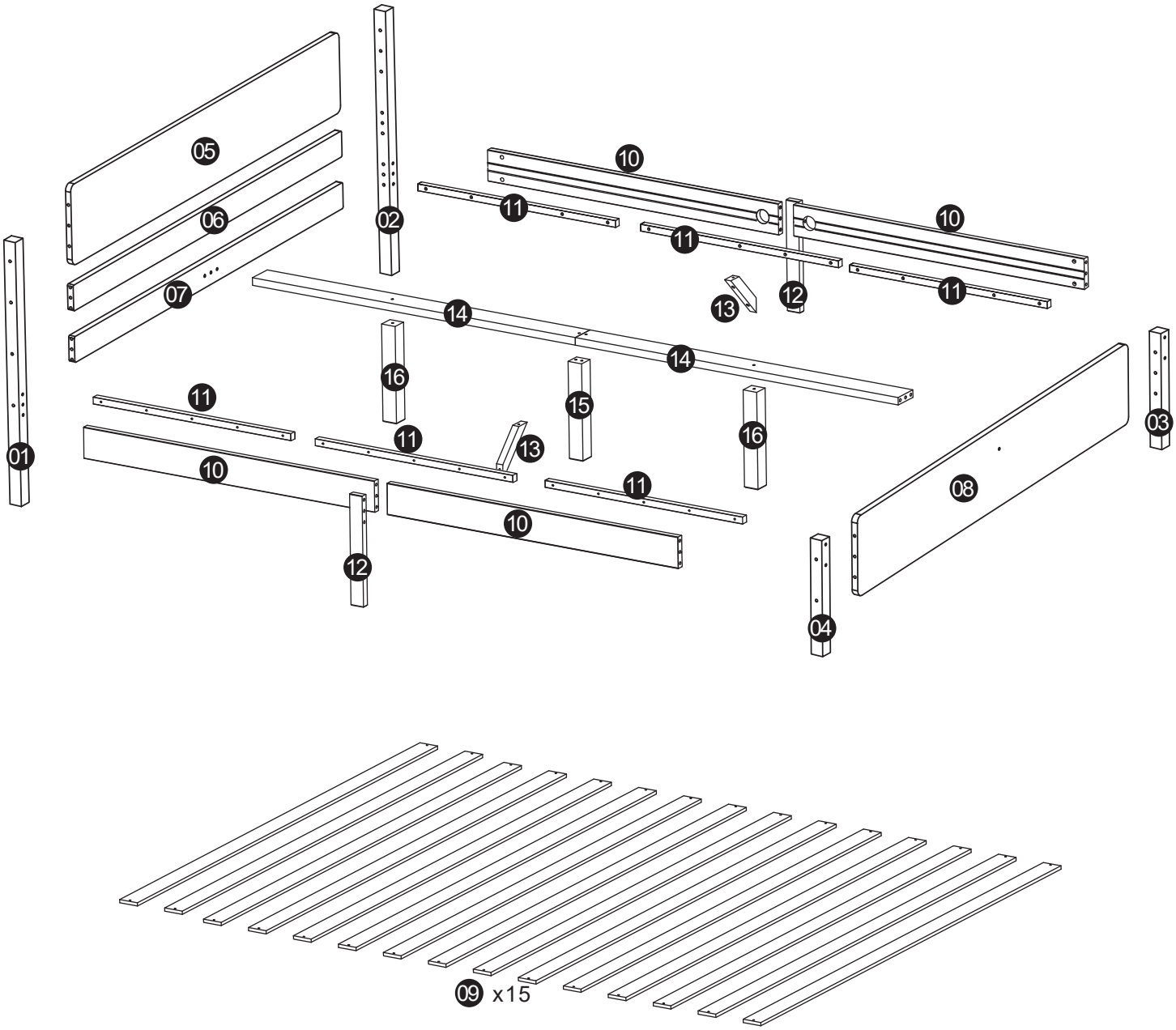
05
06
07
02
10
11
10
11
12
13
11
14
14
16
15
16
11
11
13
10
11
10
12
01
03
08
04
09 x15

01 x1	02 x1	03 x1	04 x1	05 x1
06 x1	07 x1	08 x1	09 x15	10 x4
11 x6	12 x2	13 x2	14 x2	15 x1
16 x2				

A x28 Φ8x30	B x20 M6x90	C x22	D x2 M6x60	E x2
F x4	G x4	H x4	J x2	K x34 Φ4x30
L x45 Φ3.5x25	M x1	N x4 Φ7x50		

Wichtiger Hinweis:

Bestätigen Sie bitte alle Komponenten und Schrauben vor der Montage. Bitte wenden Sie sich an uns, falls einige Teile oder Schrauben im Paket fehlt sind.

Schritt 1

A	Φ8x30	28

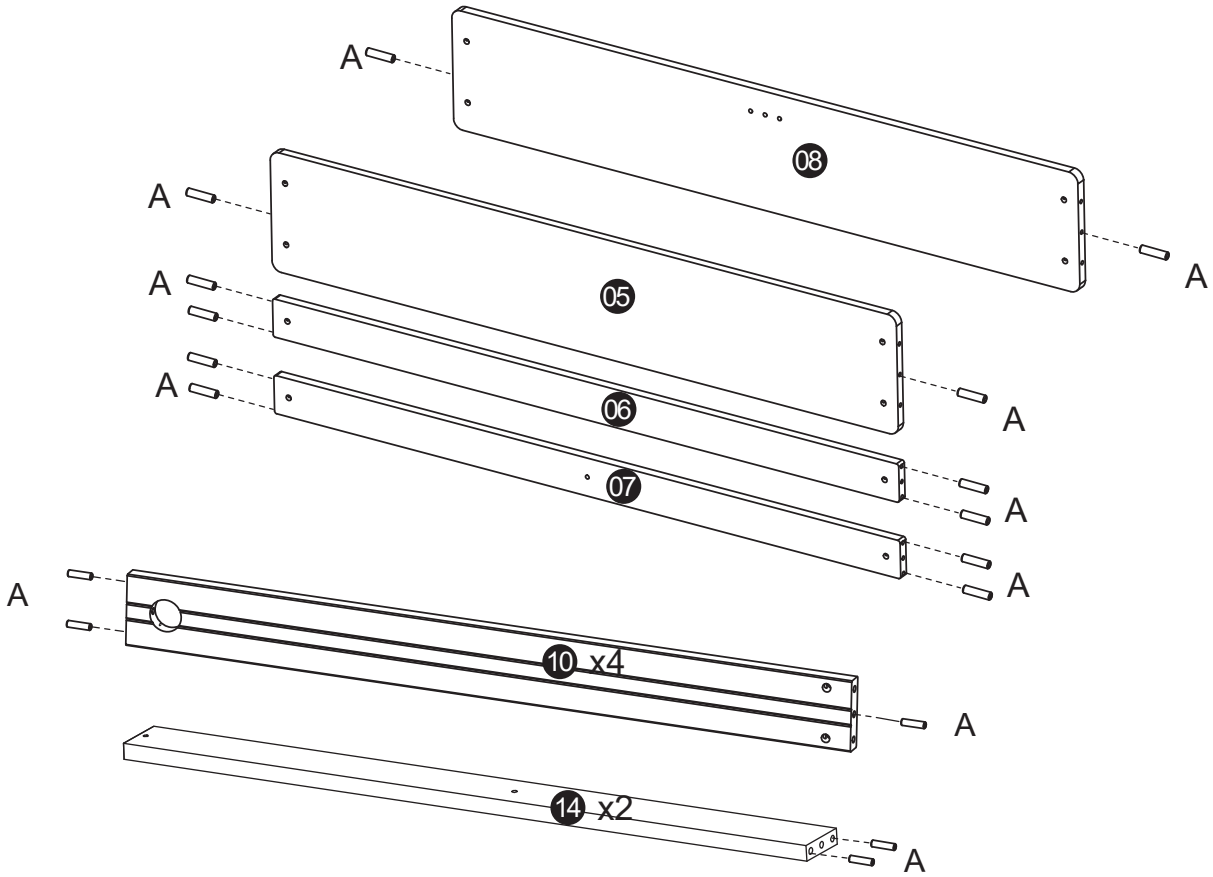

Schritt 2

B	M6x90	12
C		12

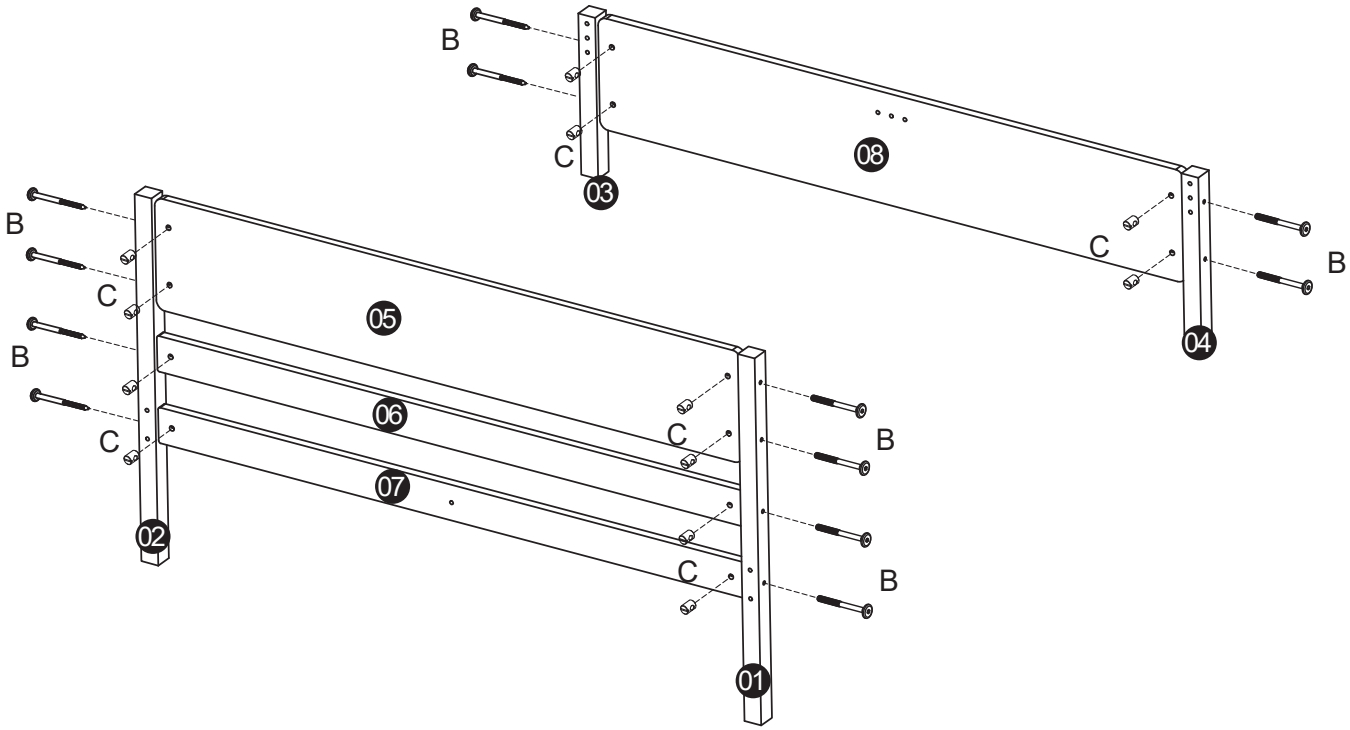

Schritt 3

E		2
F		4
G		4
H		4
J		2

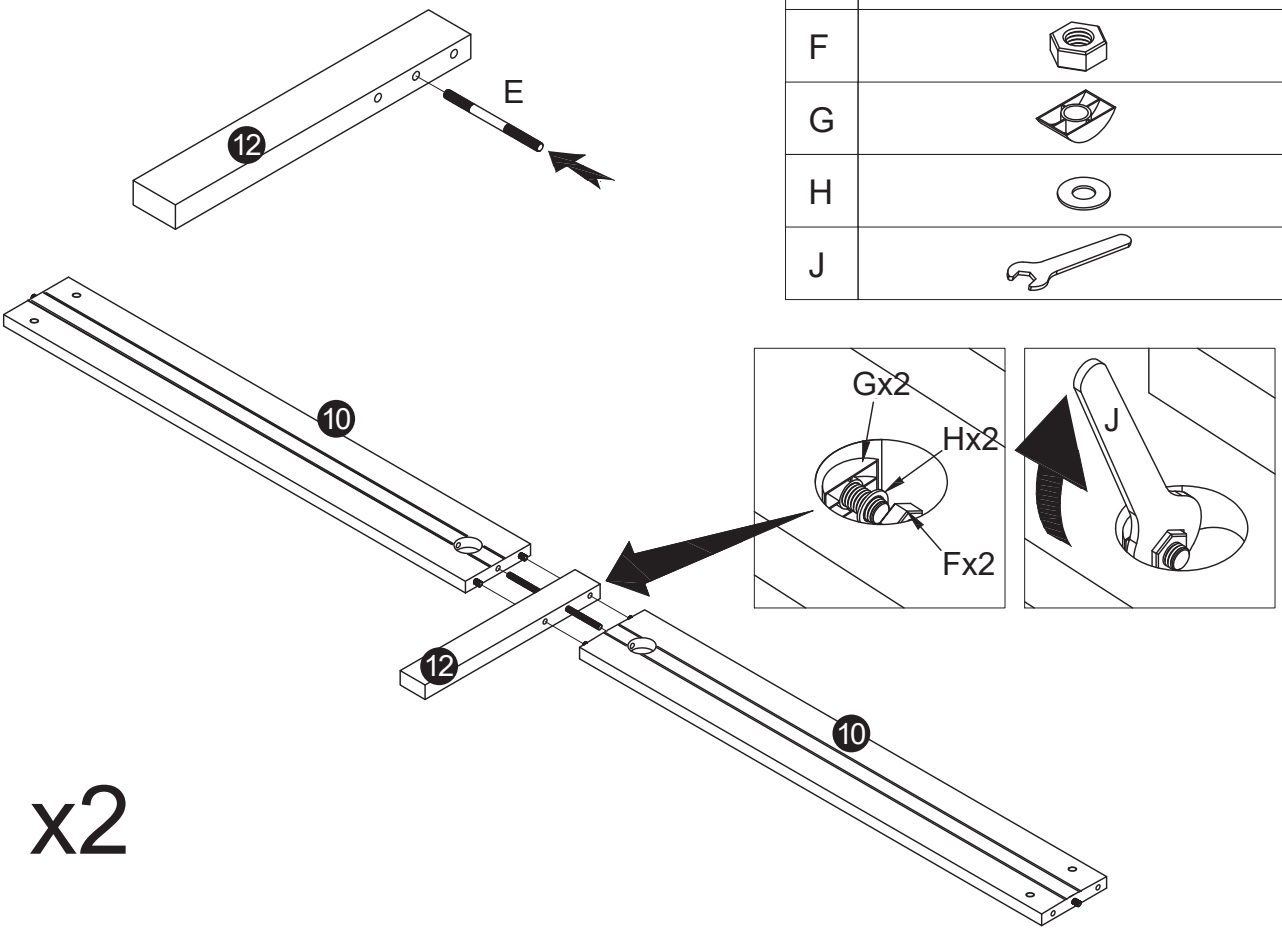

Schritt 4

K	Φ4x30	30

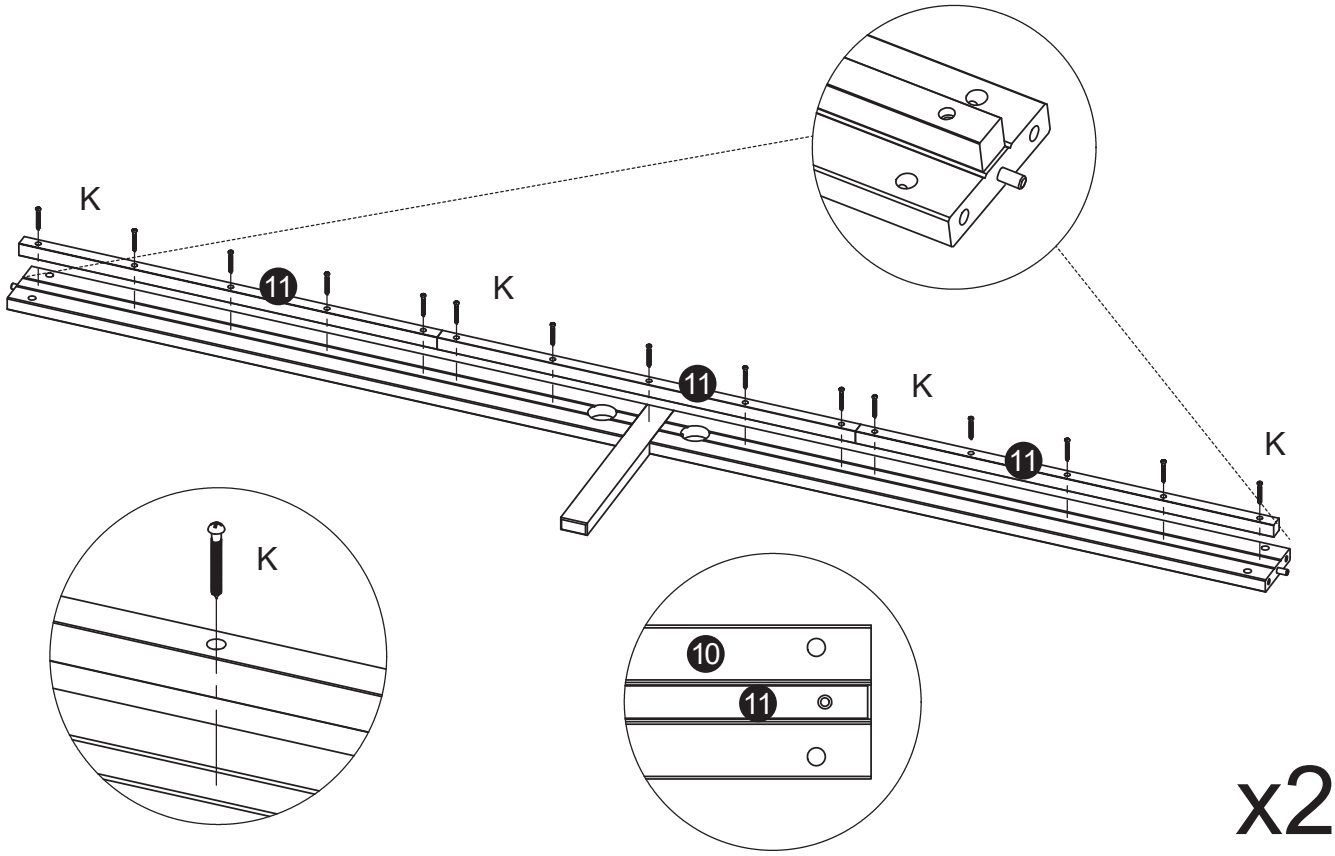

Schritt 5

N	Φ7x50	4

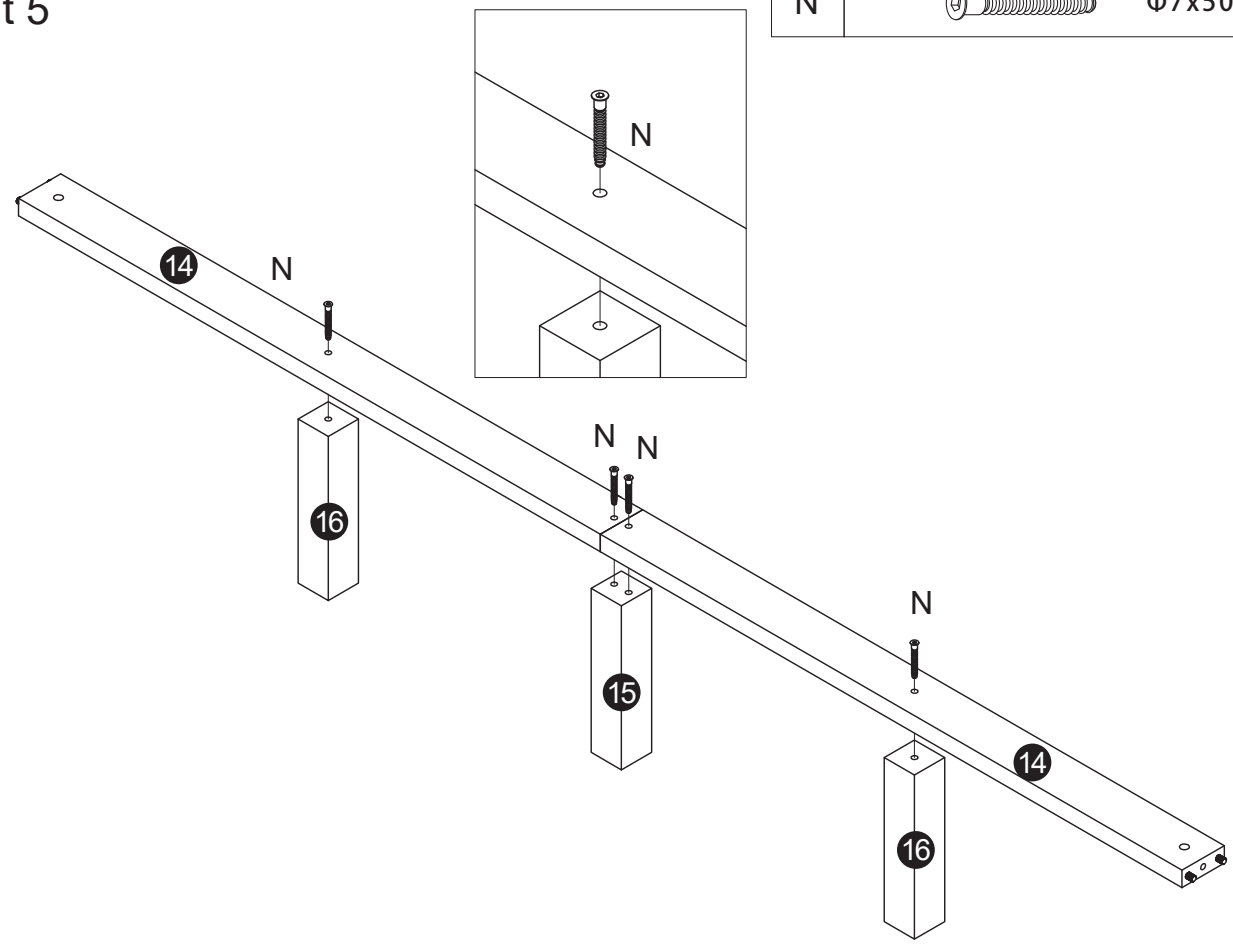

Schritt 6

B	M6x90	8
C		10
D	M6x60	2

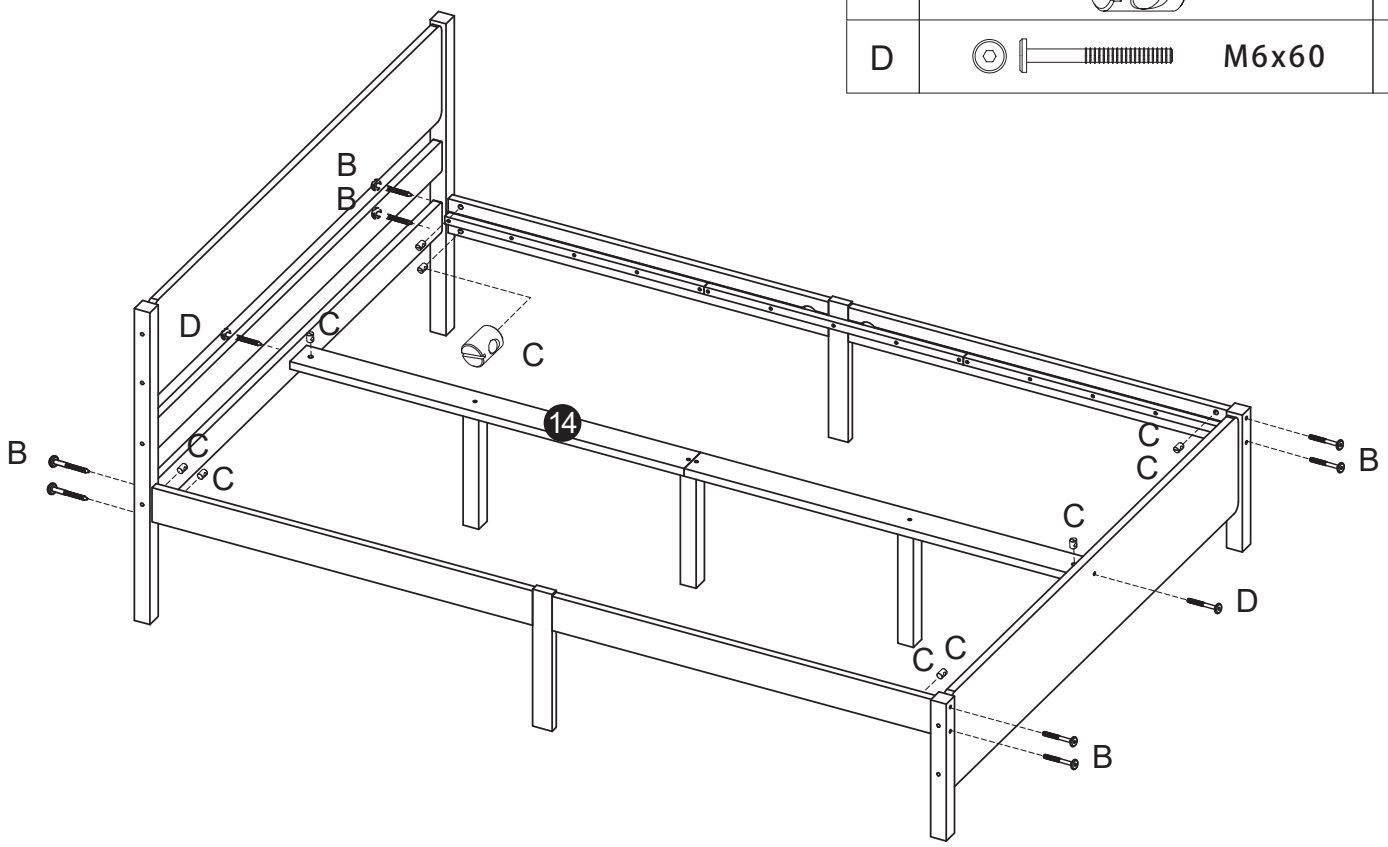

Schritt 7

L	Φ3.5x25	45

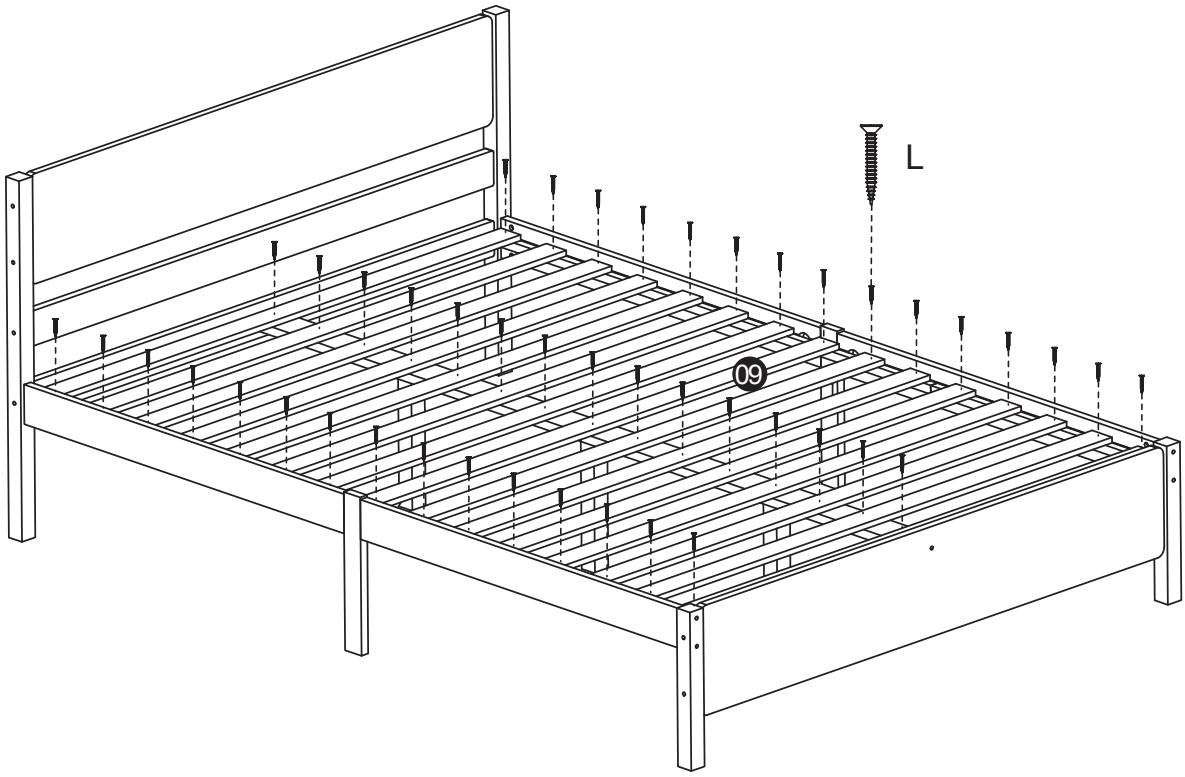

Schritt 8
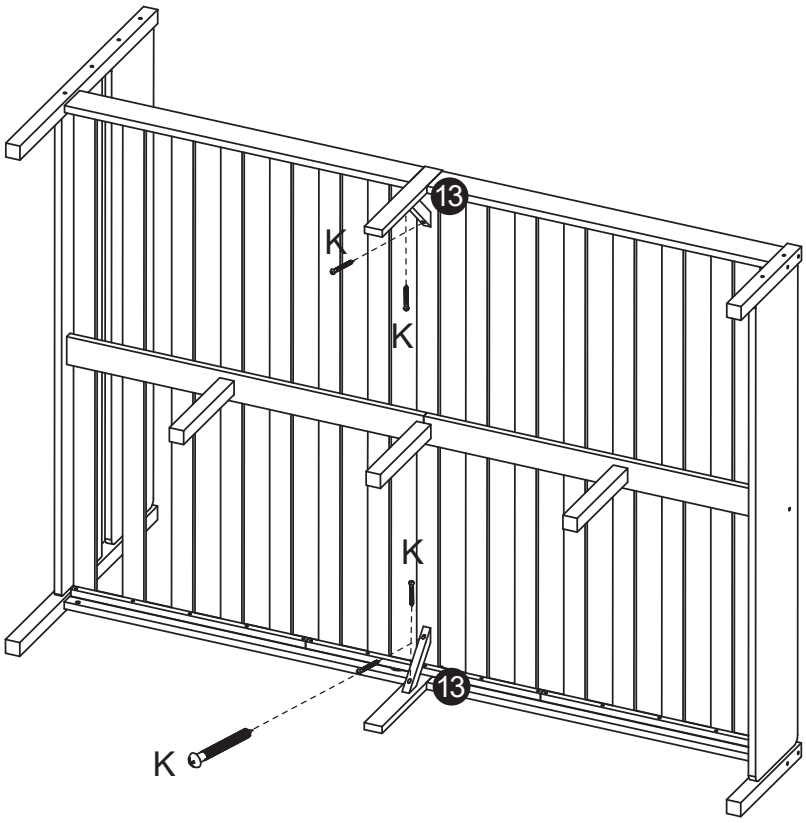
K	Φ4x30	4