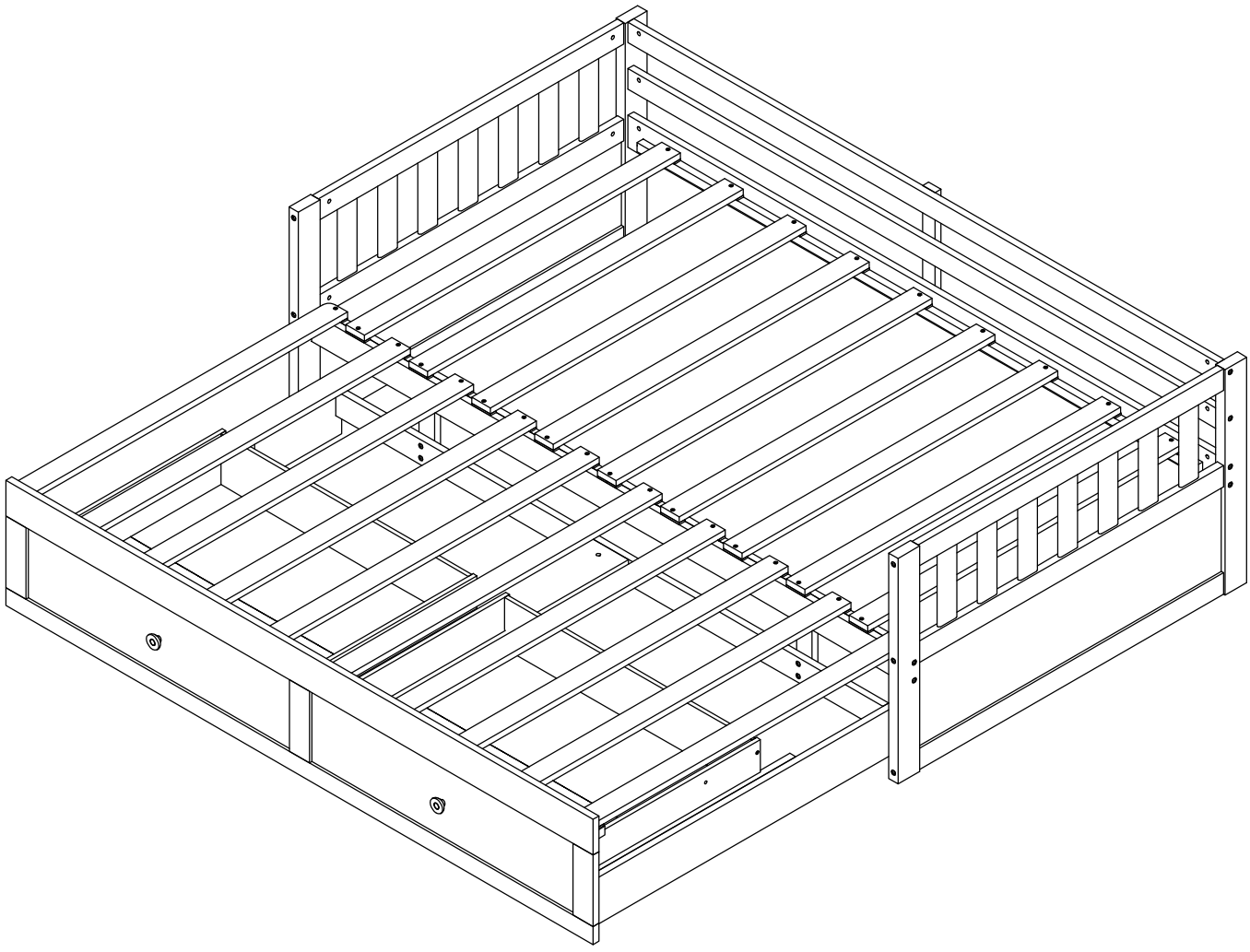
ASSEMBLY INSTRUCTION
Warning: You must read this before continuing

INSTRUCTIONS DE MONTAGE
Attention: Vous devez lire ceci avant de continuer



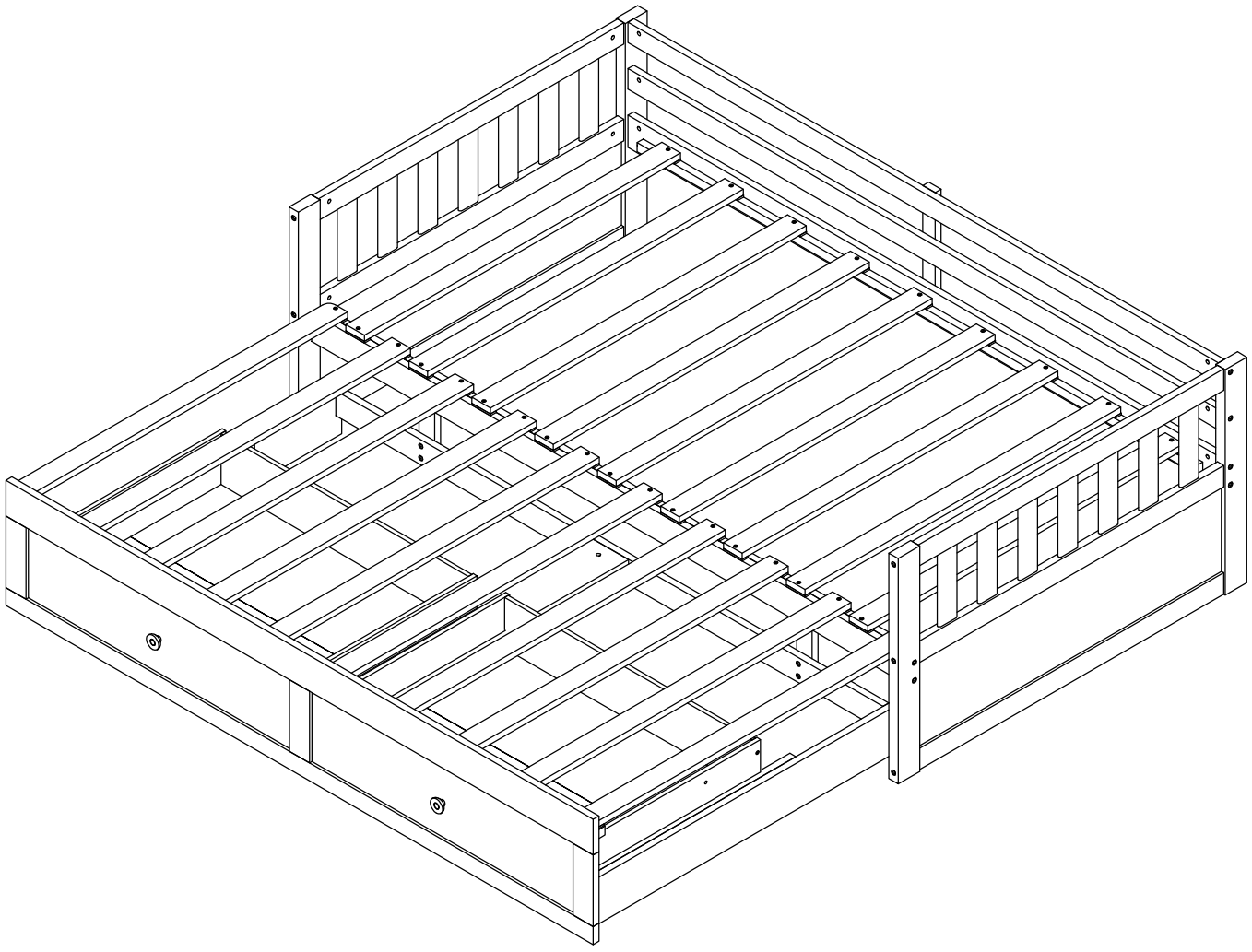
SAFETY WARNINGS AND GENERAL NOTES:

1. Do not use substitute parts. Contact the manufacturer or dealer for replacement parts.
2. Keep these instructions for future reference.
3. We recommend assembling your bed on the shipping carton to protect your floor.
4. Be certain all staples are out of the box before beginning assembly on the shipping carton.

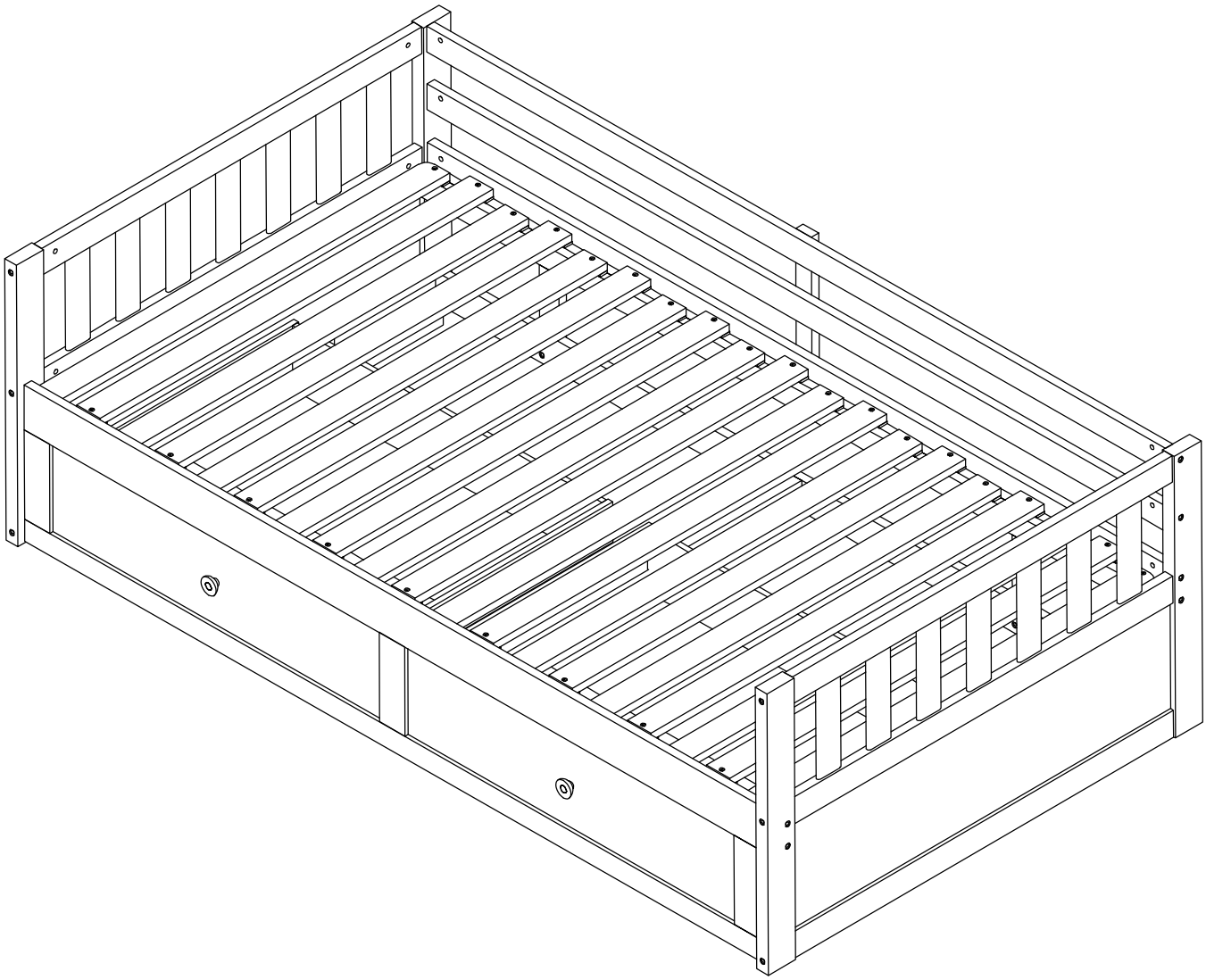
AVERTISSEMENTS DE SÉCURITÉ ET REMARQUES GÉNÉRALES :

1. N'utilisez pas de pièces de rechange. Contactez le fabricant ou le revendeur pour les pièces de rechange.
2. Conservez ces instructions pour référence future.
3. Nous vous recommandons d'assembler votre lit sur le carton d'expédition pour protéger votre sol.
4. Assurez-vous que toutes les agrafes sont sorties de la boîte avant de commencer l'assemblage sur le carton d'expédition.

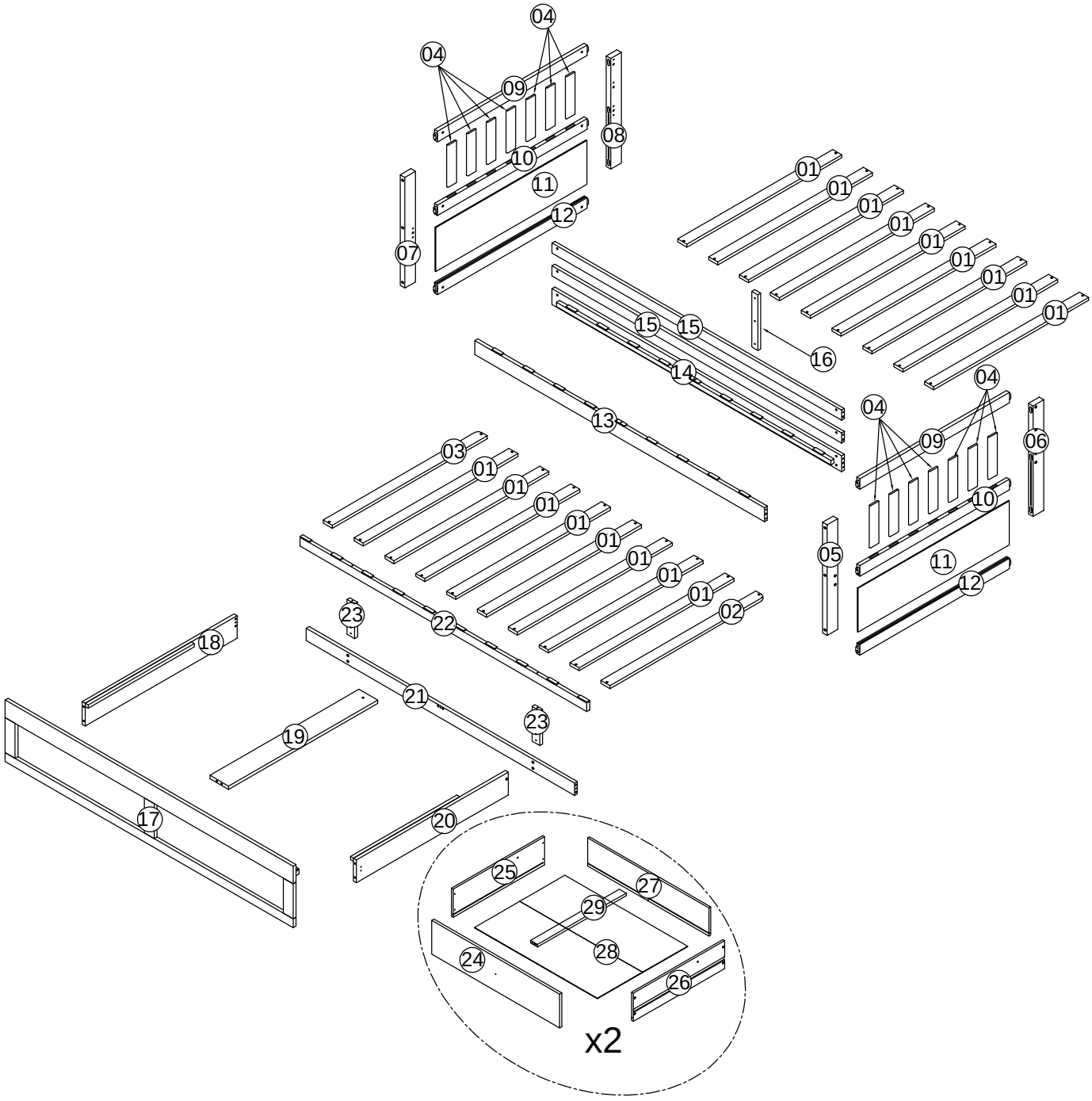
OPTION 1



OPTION 2

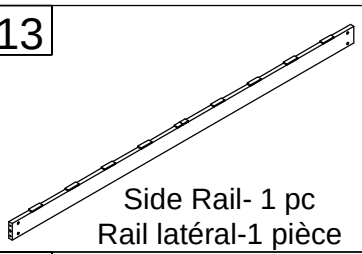
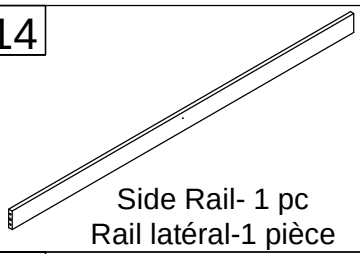
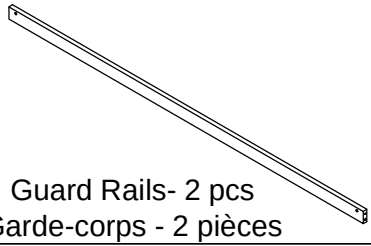
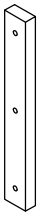
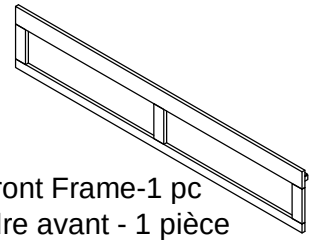
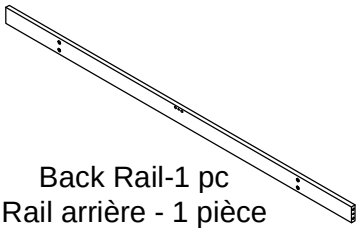
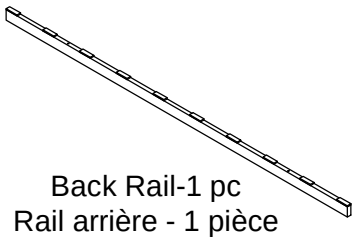
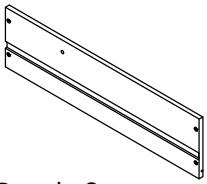
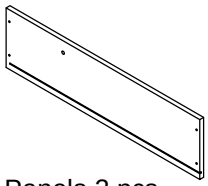
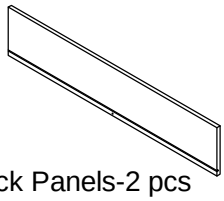
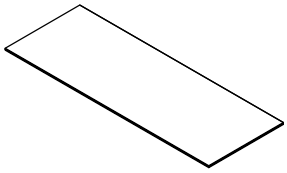
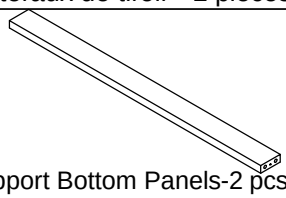


ASSEMBLY INSTRUCTION
INSTRUCTIONS DE MONTAGE

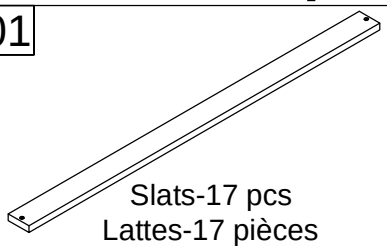
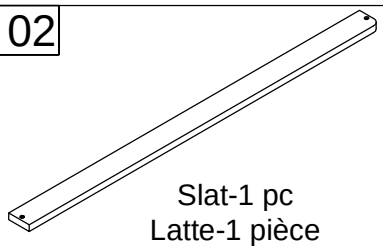
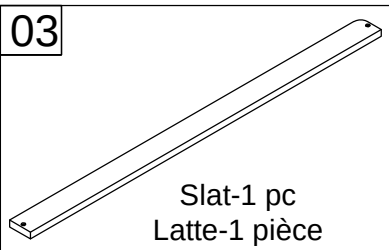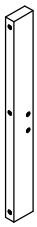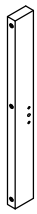
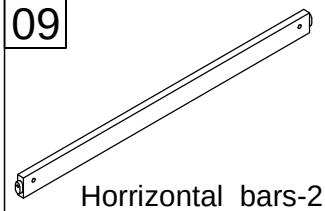
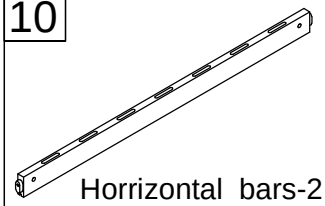
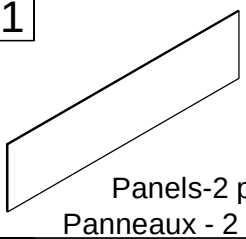
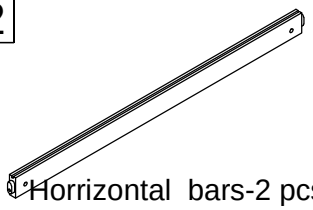
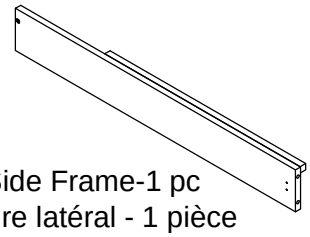
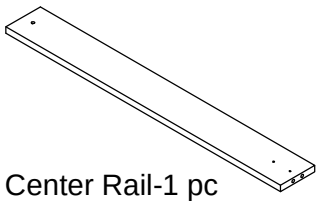
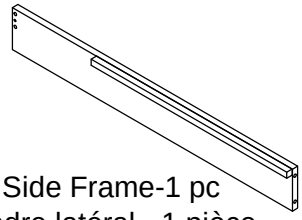
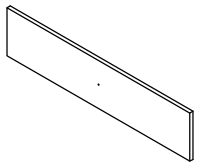


05/27

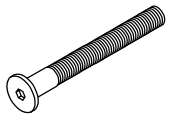
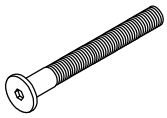
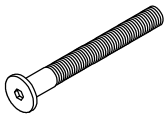
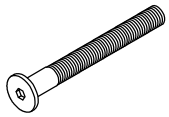
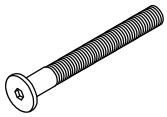
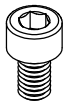
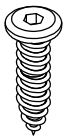
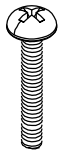
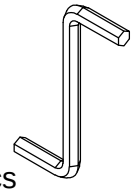
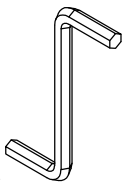
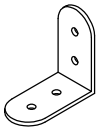
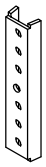
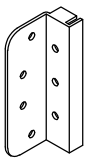
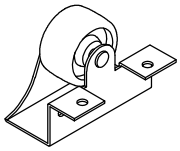
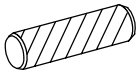
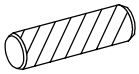
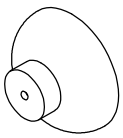
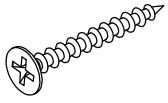
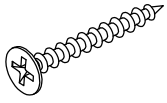
Part List
Liste des pièces

04  Rails-14 pcs Rails - 14 pièces	13  Side Rail- 1 pc Rail latéral-1 pièce	14  Side Rail- 1 pc Rail latéral-1 pièce
15  Guard Rails- 2 pcs Garde-corps - 2 pièces	16  Rail-1 pc Rail - 1 pièce	17  Front Frame-1 pc Cadre avant - 1 pièce
21  Back Rail-1 pc Rail arrière - 1 pièce	22  Back Rail-1 pc Rail arrière - 1 pièce	23  Back Rails-2 pcs Rail arrières - 2 pièces
25  Drawer-Side Panels-2 pcs Panneaux latéraux de tiroir - 2 pièces	26  Drawer-Side Panels-2 pcs Panneaux latéraux de tiroir - 2 pièces	27  Drawer-Back Panels-2 pcs Panneaux arrière de tiroir - 2 pièces
28  Drawer-Bottom Panels-2 pcs Panneaux de fond de tiroir - 2 pièces	29  Drawer-Support Bottom Panels-2 pcs Panneaux de support inférieurs pour tiroirs - 2 pièces	

Part List
Liste des pièces

01  Slats-17 pcs Lattes-17 pièces	02  Slat-1 pc Latte-1 pièce	03  Slat-1 pc Latte-1 pièce
05  Leg-1 pc Jambe-1 pièce	06  Leg-1 pc Jambe-1 pièce	07  Leg-1 pc Jambe-1 pièce
08  Leg-1 pc Jambe-1 pièce	09  Horrizontal bars-2 pcs Barre horizontales - 2 pièces	10  Horrizontal bars-2 pcs Barre horizontales - 2 pièces
11  Panels-2 pcs Panneaux - 2 pièces	12  Horrizontal bars-2 pcs Barre horizontales - 2 pièces	18  Side Frame-1 pc Cadre latéral - 1 pièce
19  Center Rail-1 pc Rail central - 1 pièce	20  Side Frame-1 pc Cadre latéral - 1 pièce	24  Drawer-Front Panels-2 pcs Panneaux avant de tiroir - 2 pièces

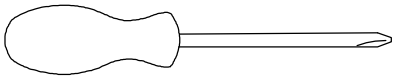
Hardware List
Liste du matériel

A  Bolt M6x 110 mm-12 pcs Boulon M6 x 110 mm-12 pièces	B  Bolt M6x 90 mm-2 pcs Boulon M6 x 90 mm-2 pièces	C  Bolt M6x 70 mm-15 pcs Boulon M6 x 70 mm-15 pièces
D  Bolt M6x 40 mm-4 pcs Boulon M6 x 40 mm-4 pièces	E  Bolt M6x 30 mm-4 pcs Boulon M6 x 30 mm-4 pièces	F  Bolt M6x 10 mm-4 pcs Boulon M6 x 10 mm-4 pièces
G  Screw M6x 30 mm-3 pcs Vis M6 x 30 mm - 3 pièces	H  Screw M4x 25 mm-2 pcs Vis M4 x 25 mm - 2 pièces	K  Allen Key(K4)-2 pcs Clé Allen(K4)-2 pièces
L  Allen Key(K5)-1 pc Clé Allen(K5)-1 pièce	M  M6x 13 mm -29 pcs M6 x 13 mm -29 pièces	N  M6x 13 mm -4 pcs M6 x 13 mm -4 pièces
P  Steel Bracket -1 pc Supports en acier - 1 pièce	Q  Steel Brackets -2 pcs Supports en aciers- 2 pièces	R  Steel Brackets -2 pcs Supports en aciers- 2 pièces
S  Wheels -4 pcs Roues - 4 pièces	T  Wood dowel Ø10 x 40 mm-20 pcs Cheville en bois Ø10 x 40 mm-20 pièces	U  Wood dowel Ø6 x 25 mm-4 pcs Cheville en bois Ø6 x 25 mm-4 pièces
V  Wood Handles-2 pcs Poignées en bois - 2 pièces	X  Screws M4 x 30 mm-38 pcs Vis M4 x 30 mm-38 pièces	Y  Screws M4 x 25 mm-8 pcs Vis M4 x 25 mm-8 pièces

08/27

Hardware List
Liste du matériel

Z	W
	
Screws M4 x 25 mm-20 pcs Vis M4 x 25 mm-20 pièces	Screws M4 x 15 mm-28 pcs Vis M4 x 15 mm-28 pièces

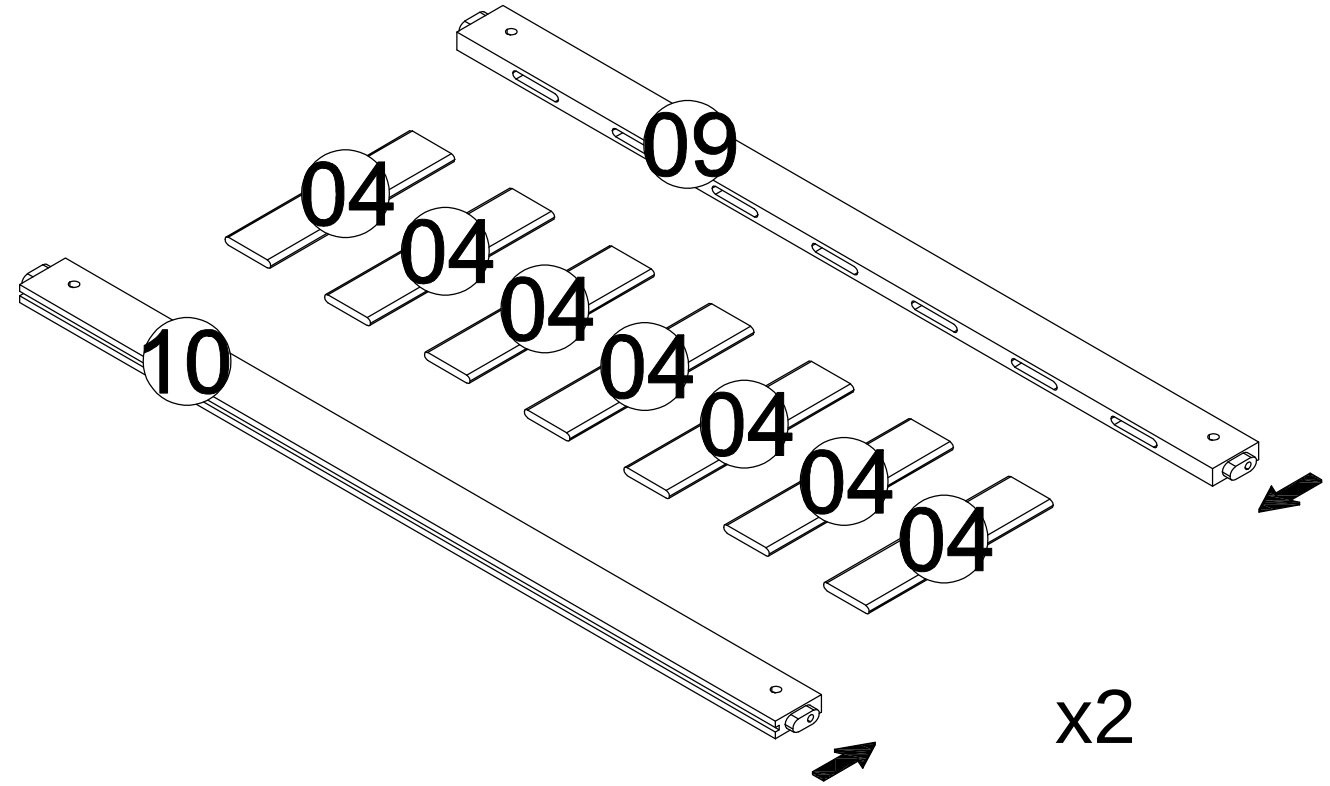


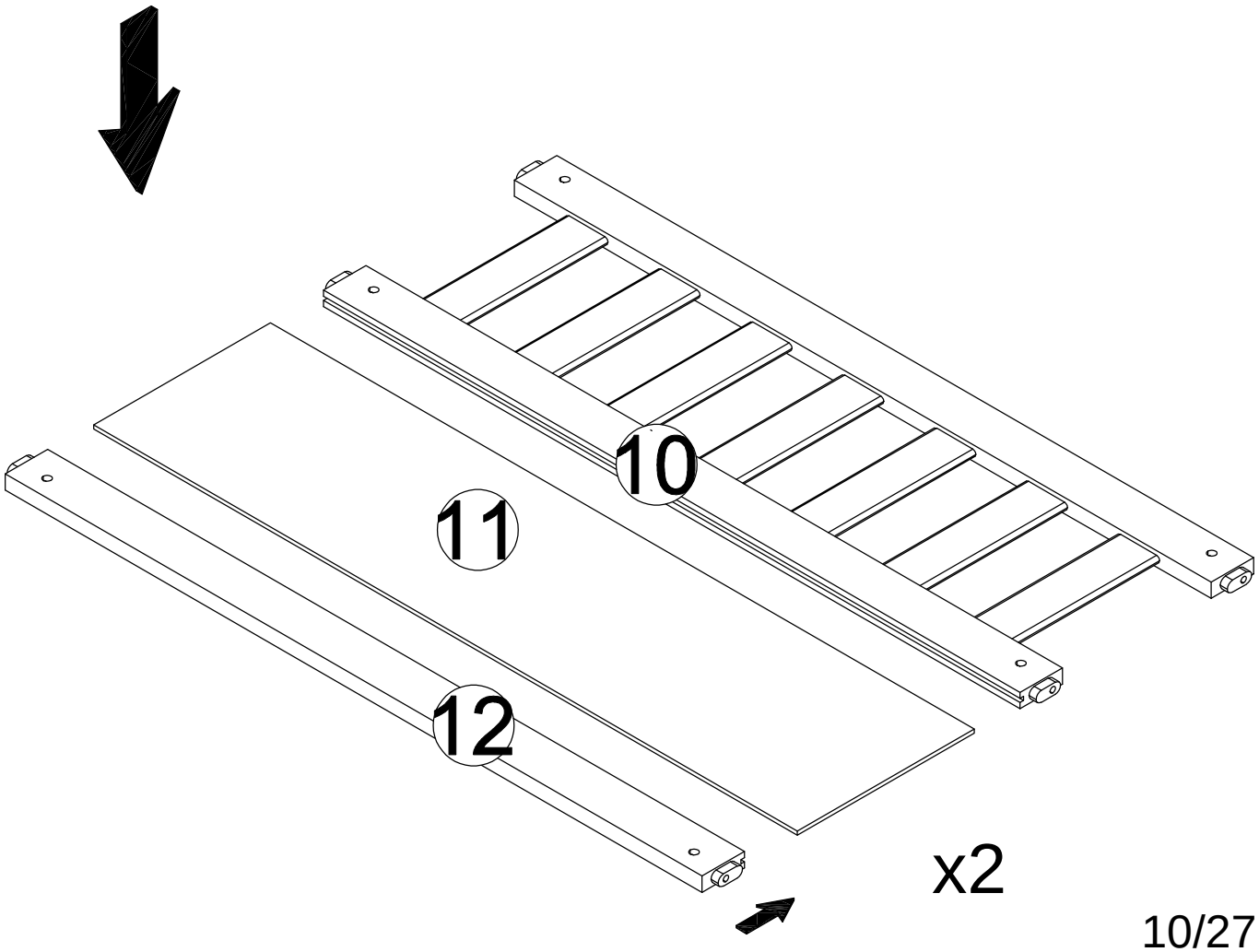
Assembly Tools Required (Not Included)
Outils d'assemblage requis (non inclus)

09/27

STEP 1:

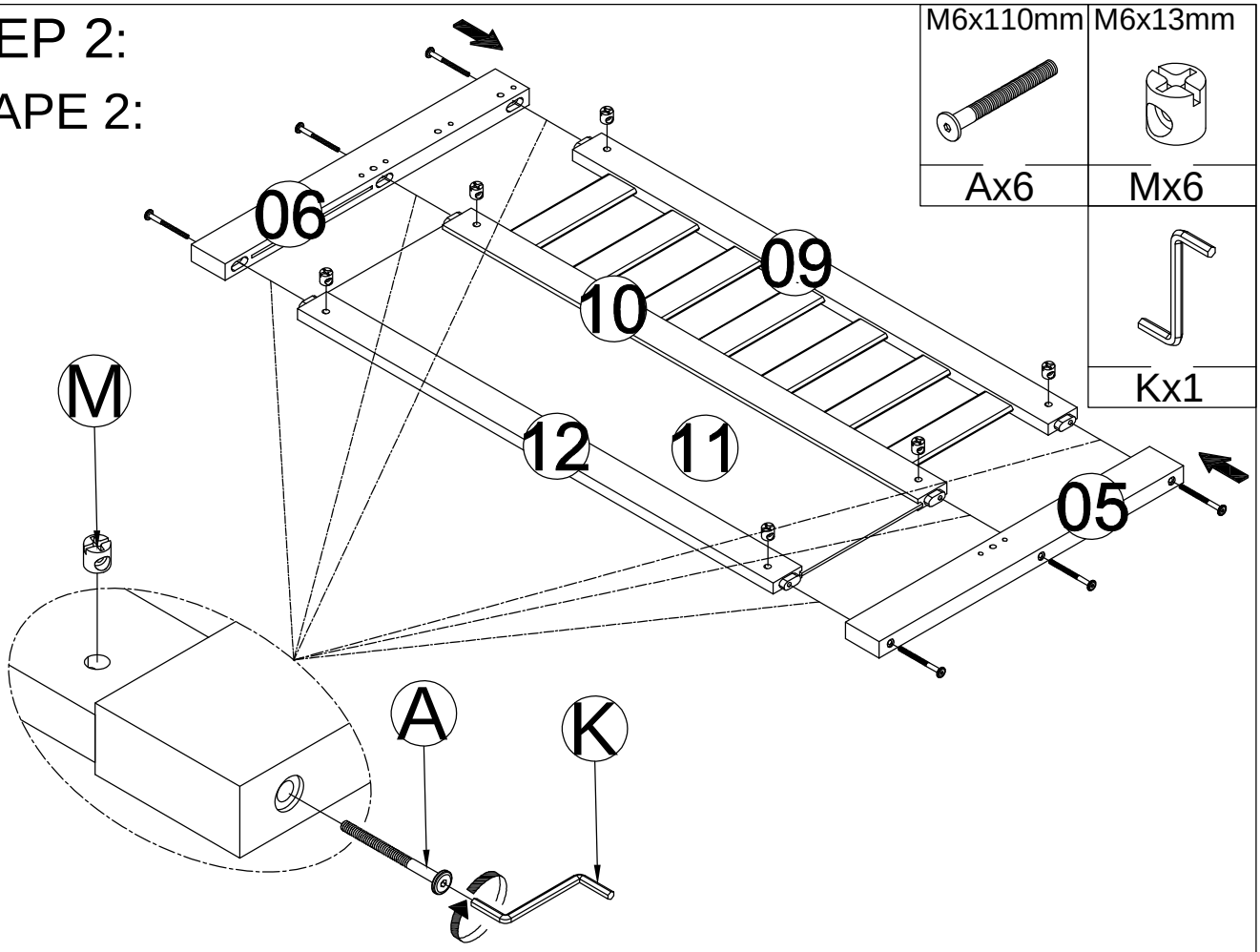
ÉTAPE 1:





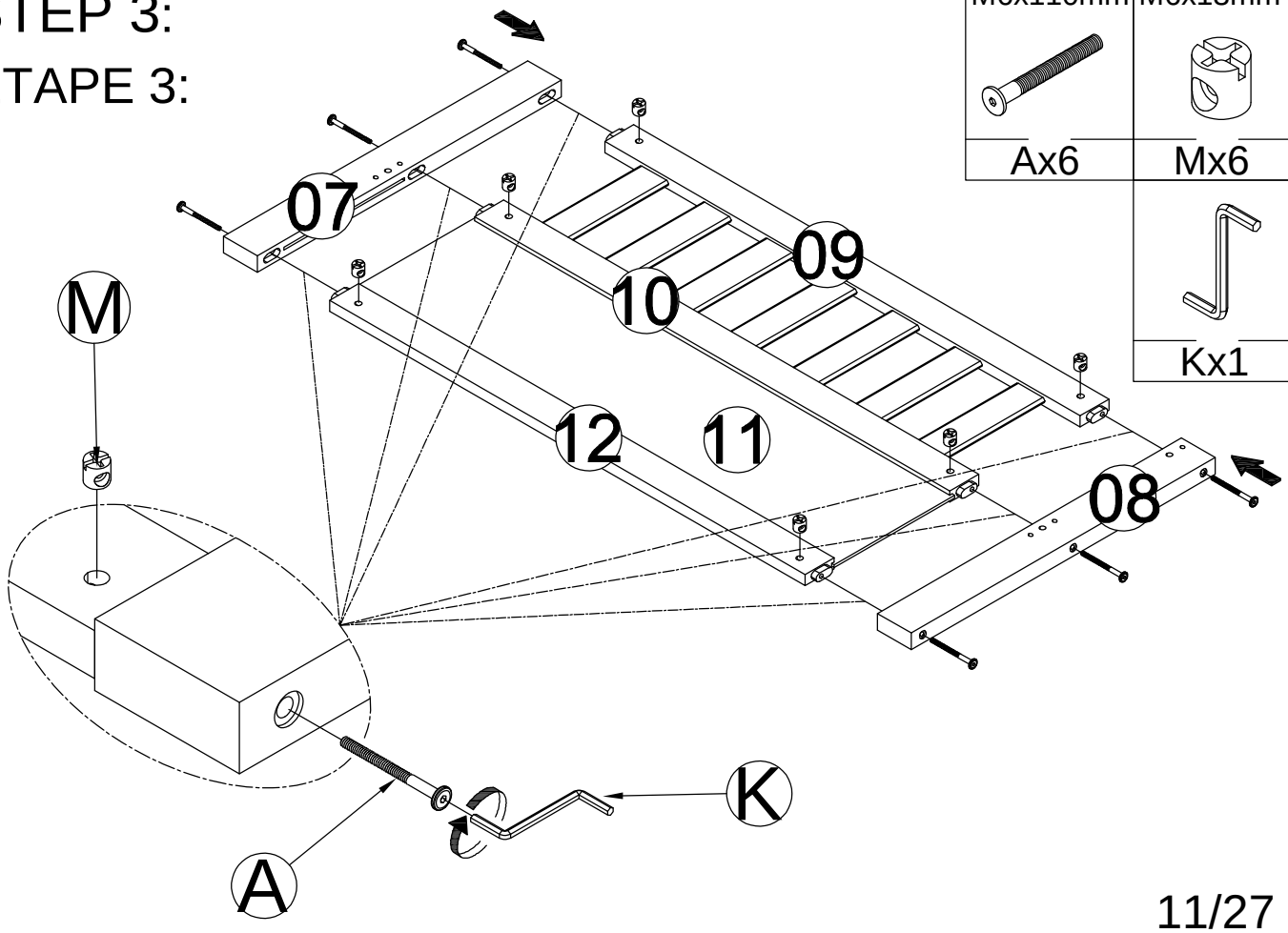
STEP 2:

ÉTAPE 2:



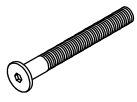
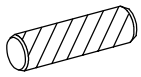
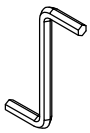
STEP 3:

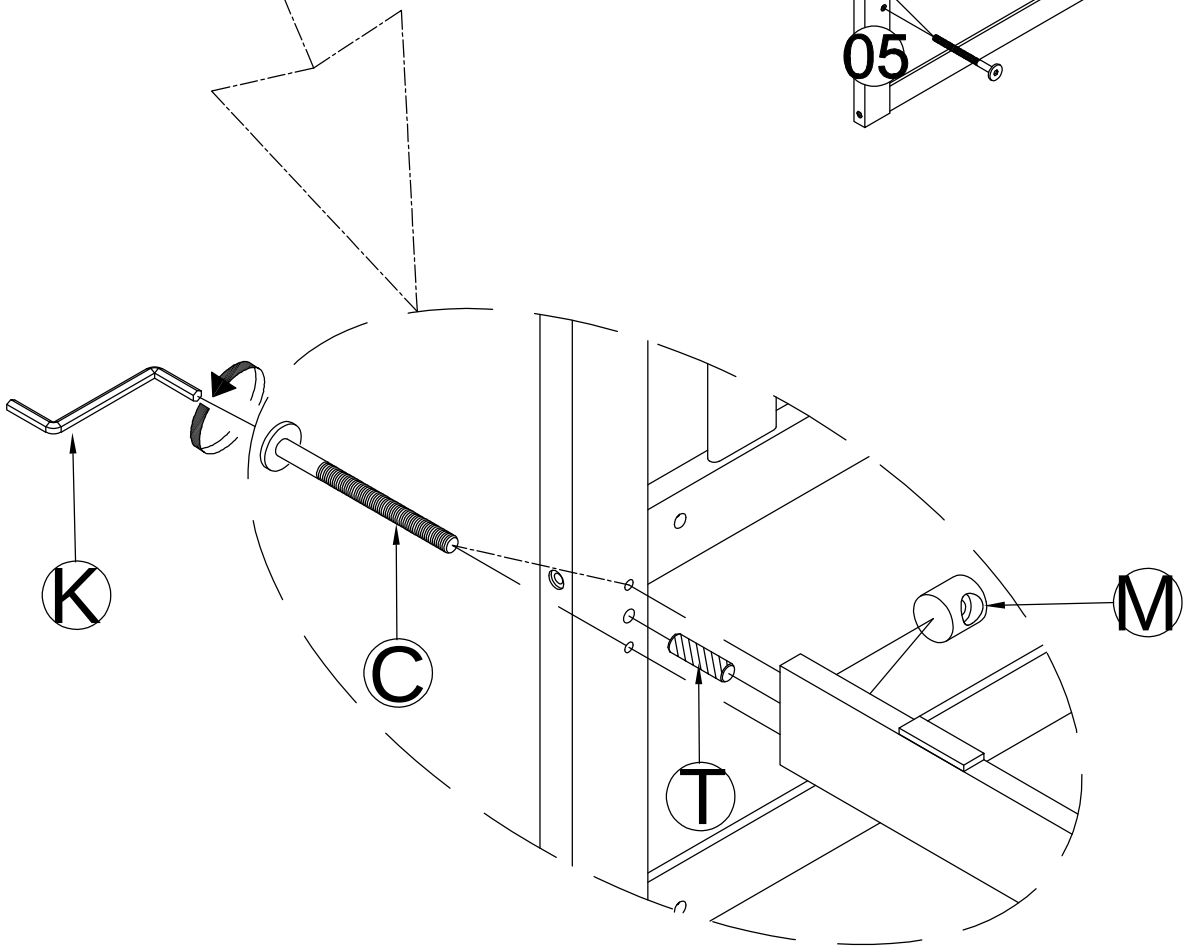
ÉTAPE 3:



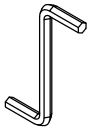
STEP 4:

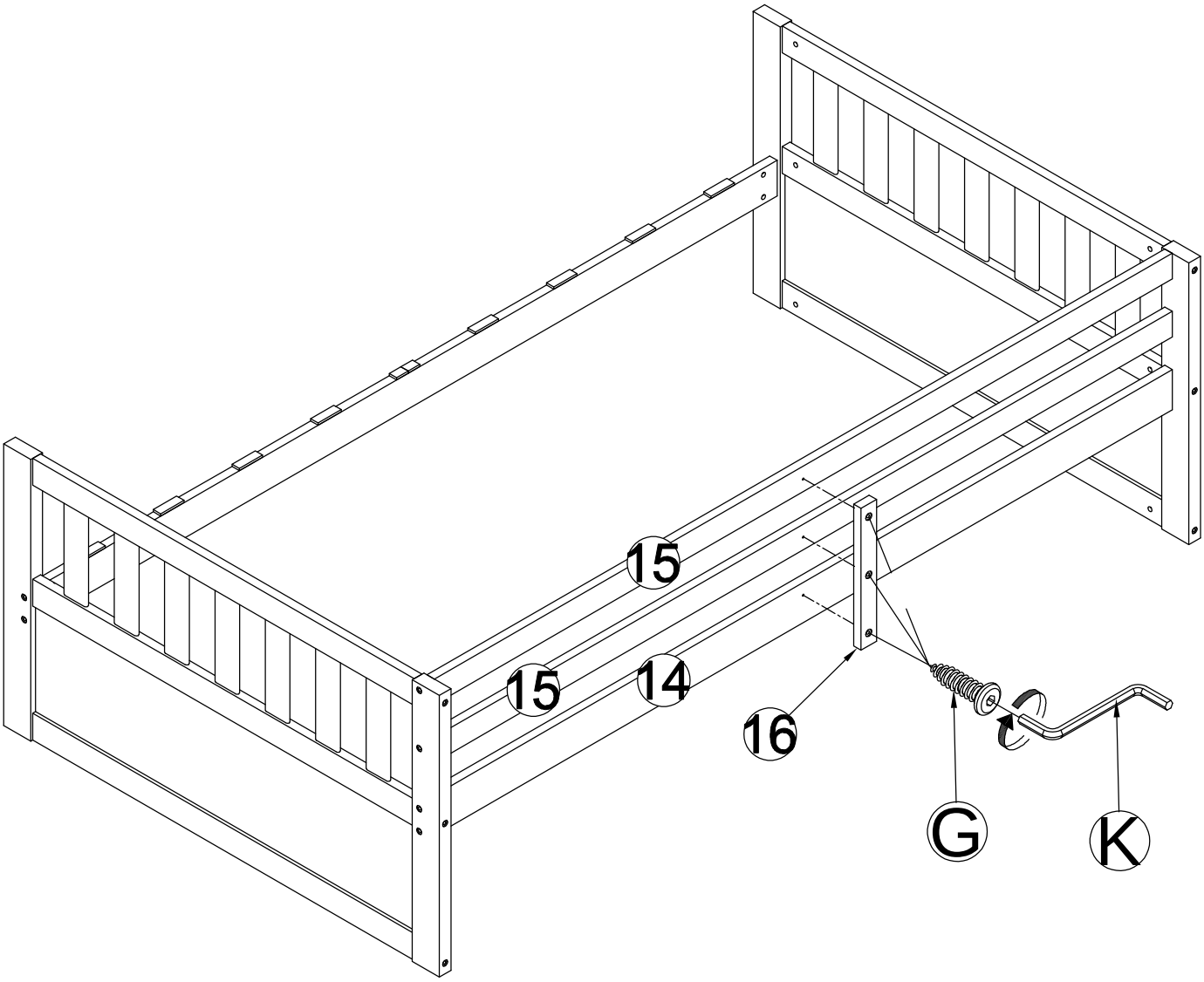
ÉTAPE 4:

M6x70mm	M6x13mm
	
Cx12	Mx12
Ø10x40mm	
	
Tx8	Kx1



STEP 5:
ÉTAPE 5:

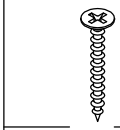
M6x30mm	
	
Gx3	Kx1



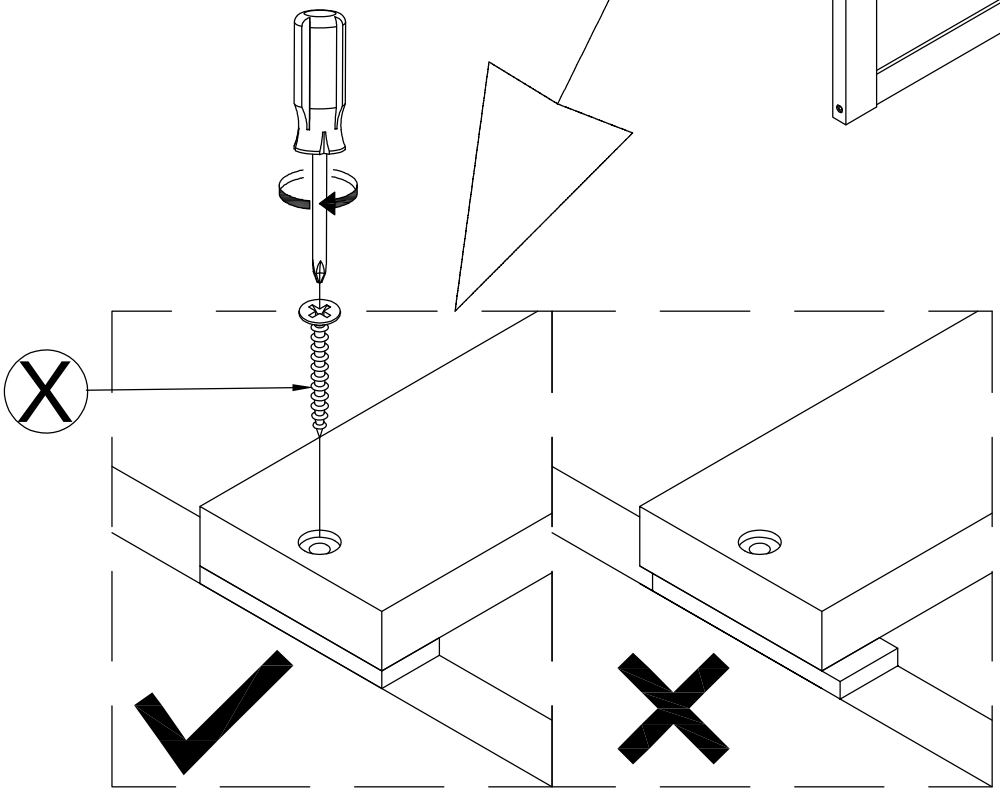
STEP 6:

ÉTAPE 6:

M4x30mm

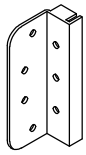


Xx18



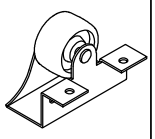
STEP 7:

ÉTAPE 7:

M4x15mm	
	
Wx8	Rx2

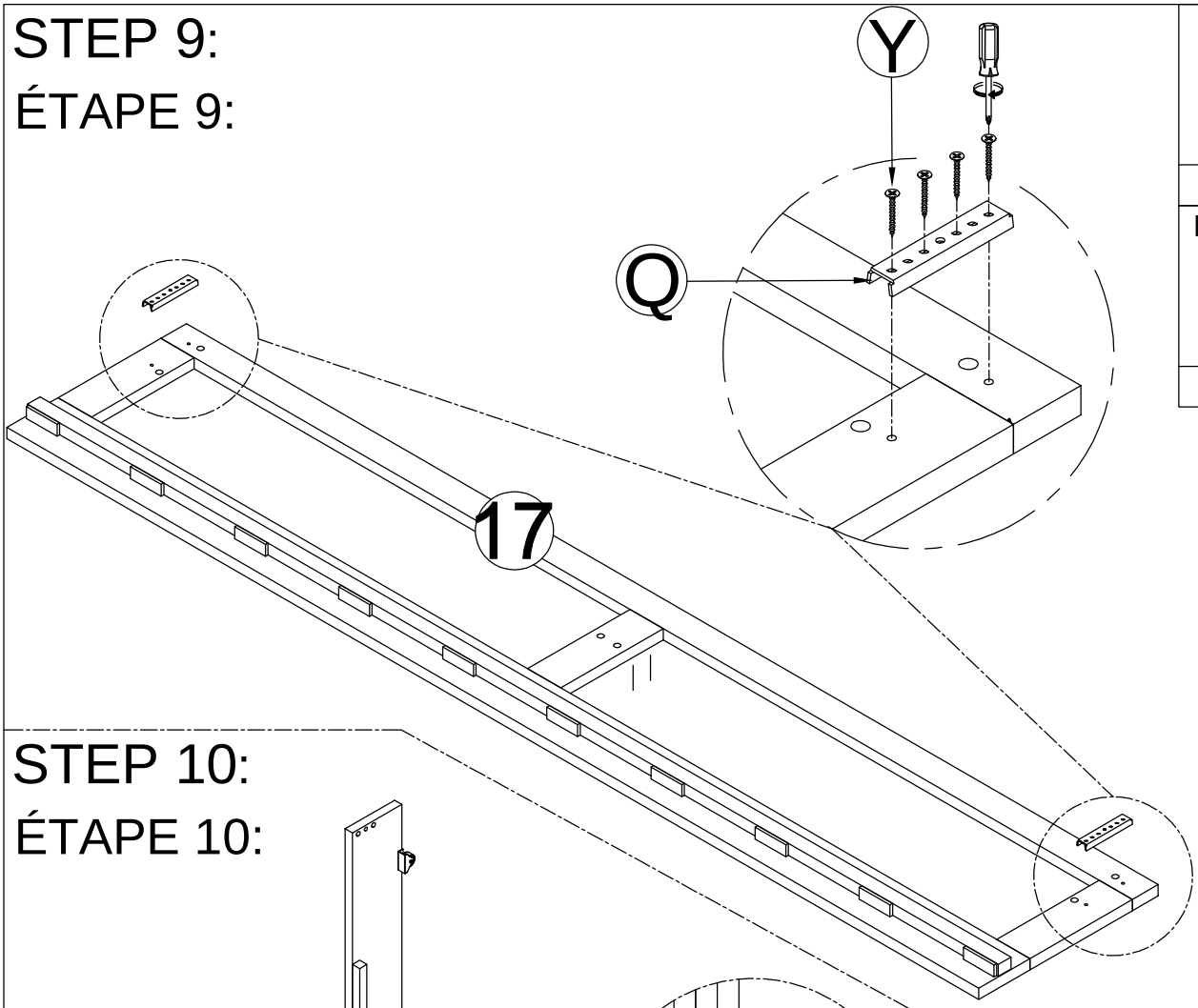
STEP 8:

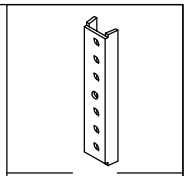
ÉTAPE 8:

M4x15mm	
	
Wx16	Sx4

STEP 9:

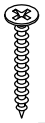
ÉTAPE 9:





Qx2

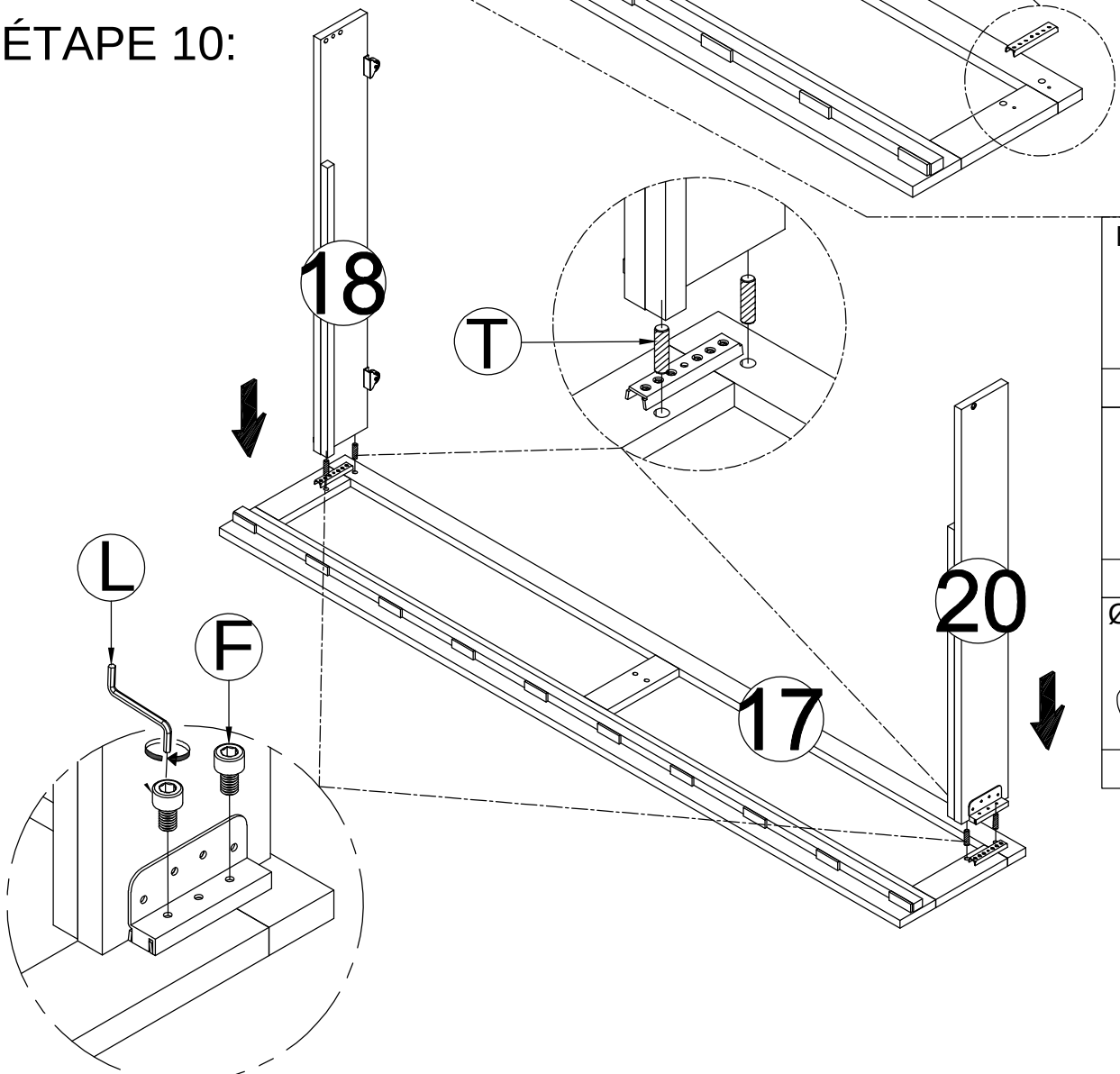
M4x25mm



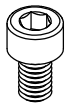
Yx8

STEP 10:

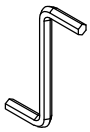
ÉTAPE 10:



M6x10mm

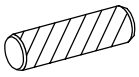


Fx4



Lx1

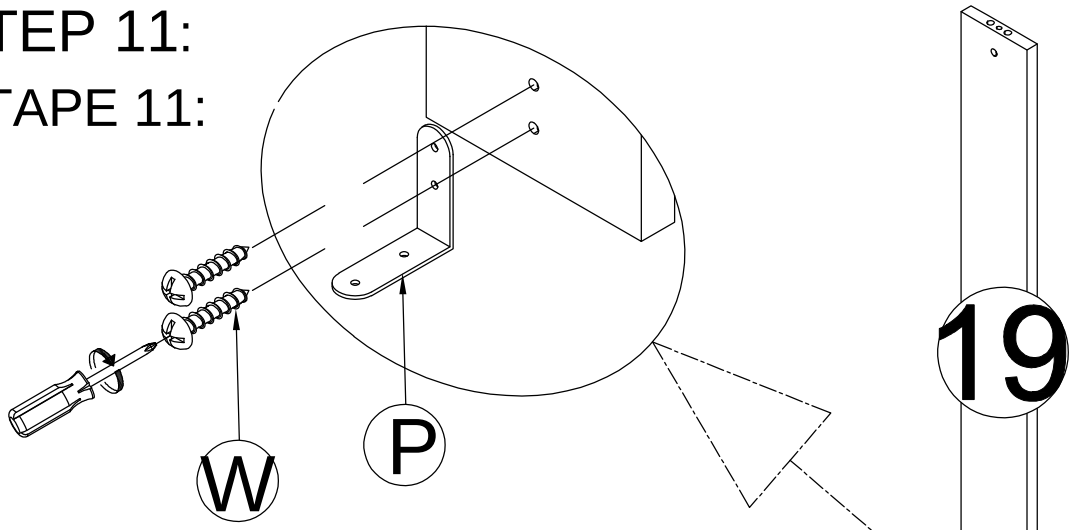
Ø10x40mm

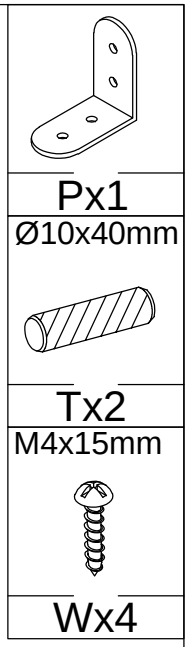


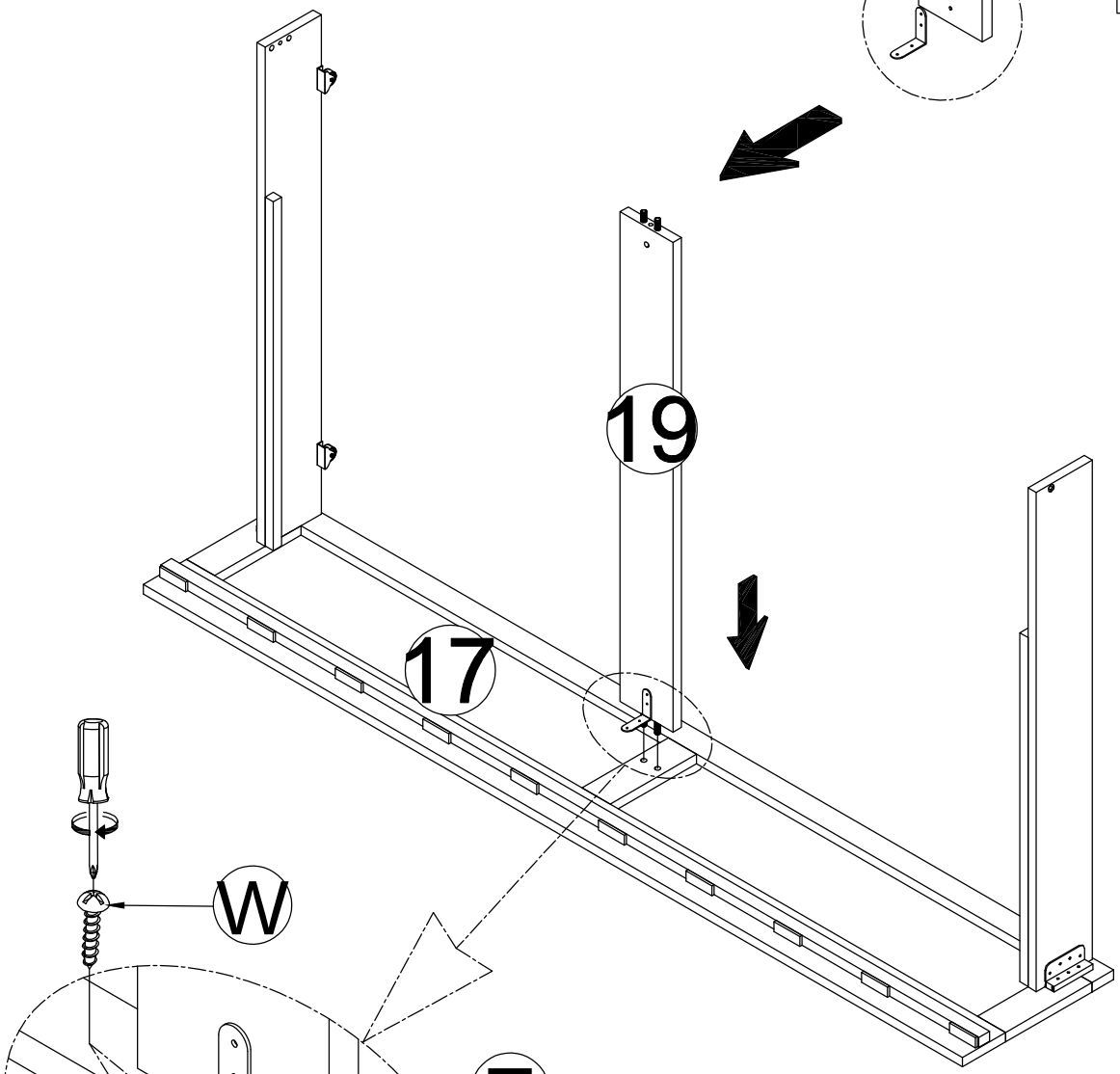
Tx4

STEP 11:

ÉTAPE 11:

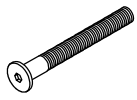
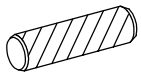
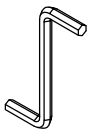






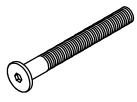
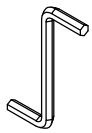
STEP 12:

ÉTAPE 12:

M6x70mm	M6x13mm
	
Cx3	Mx3
Ø10x40mm	
	
Tx6	Kx1

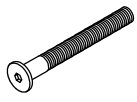
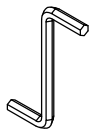
STEP 13:

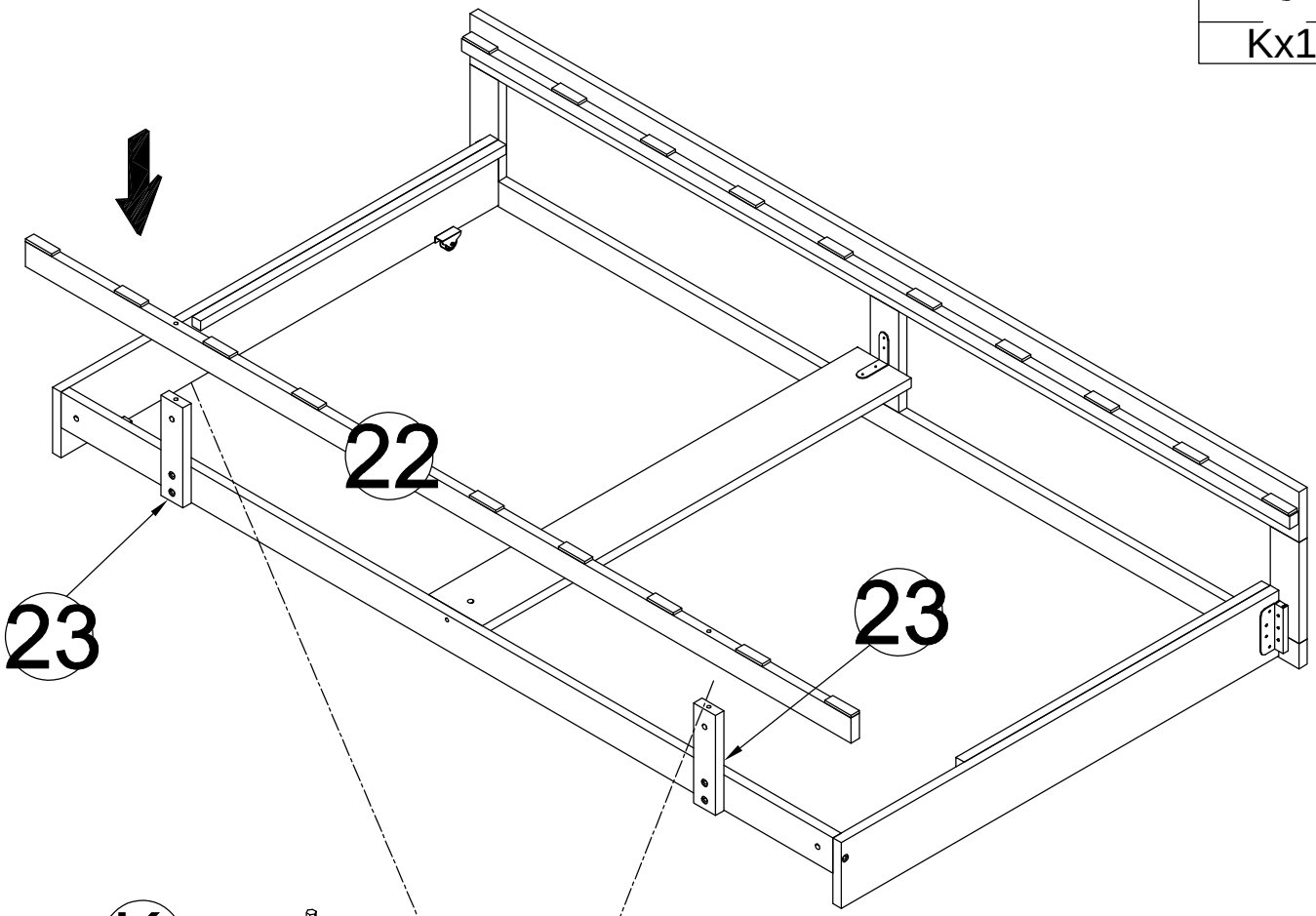
ÉTAPE 13:

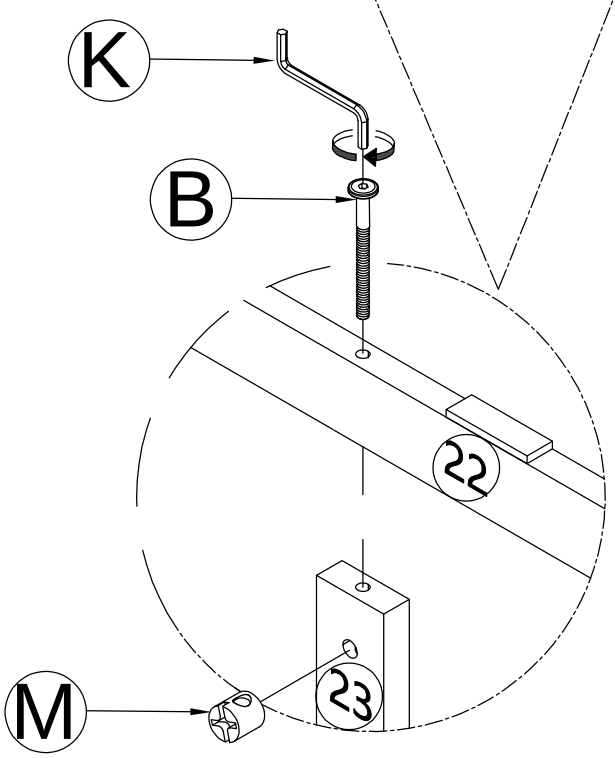
M6x30mm	M6x13mm
	
Ex4	Nx4
	
	Kx2

STEP 14:

ÉTAPE 14:

M6x90mm	M6x13mm
	
Bx2	Mx2
	
Kx1	



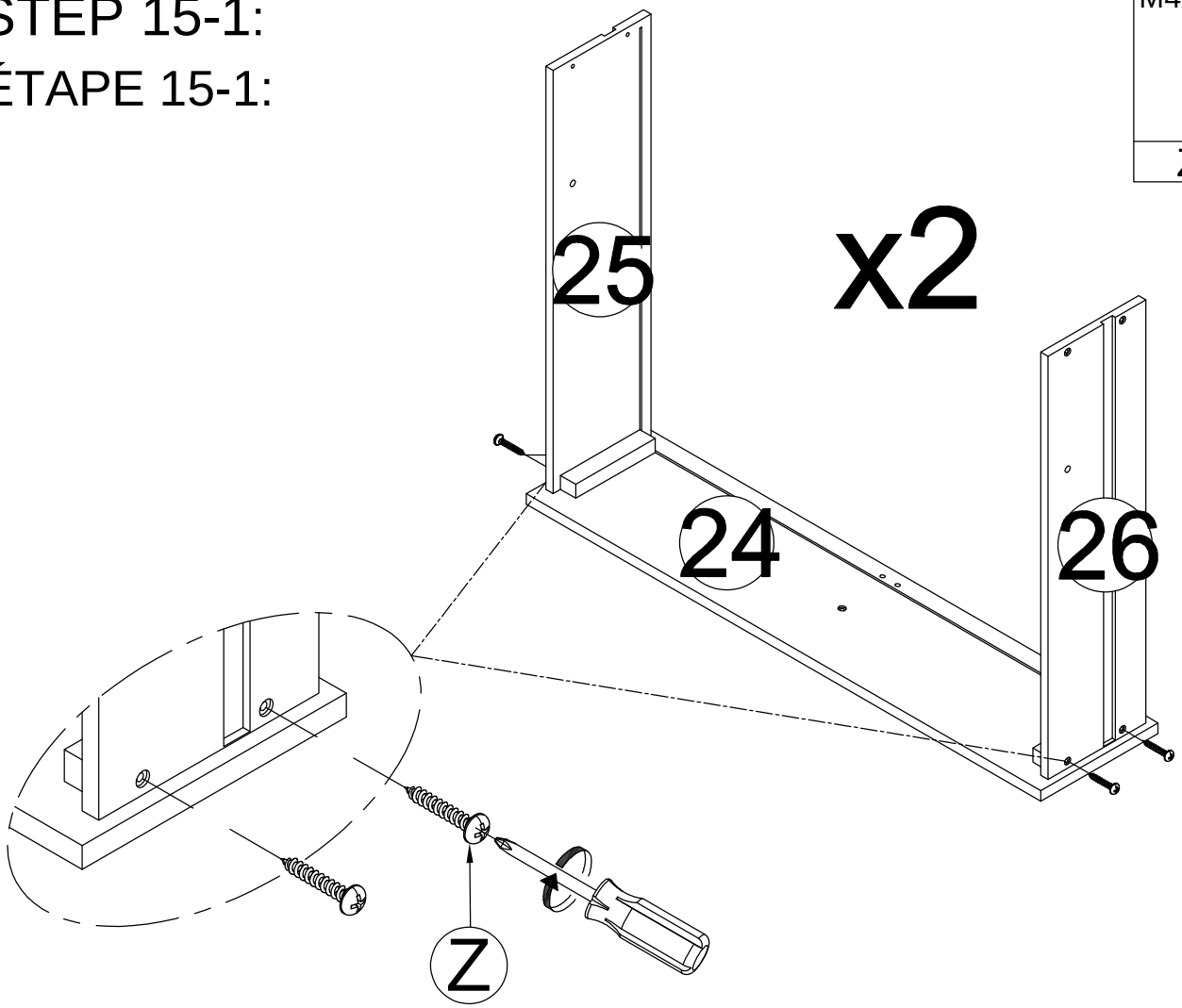


STEP 15-1:

ÉTAPE 15-1:

M4x25mm

Zx8



STEP 15-2:

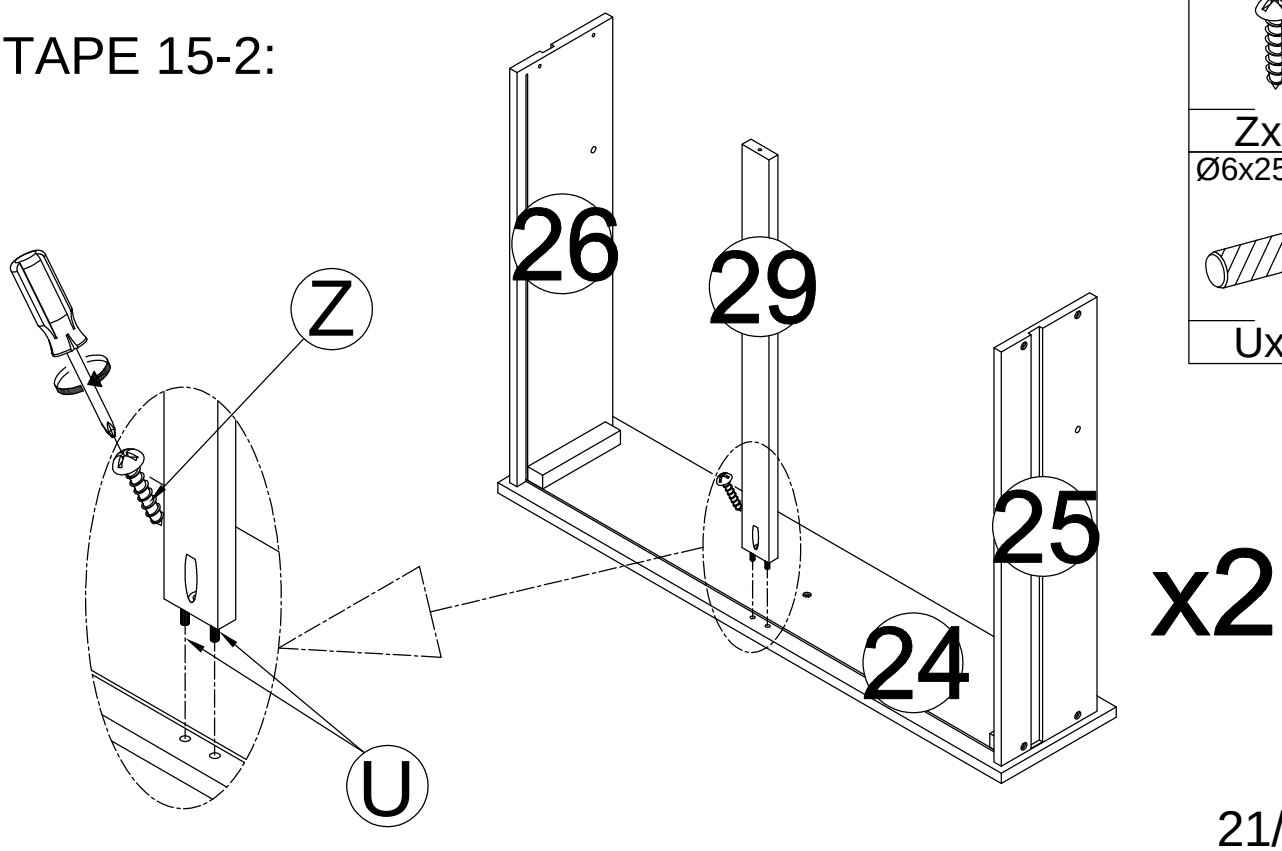
ÉTAPE 15-2:

M4x25mm

Zx2

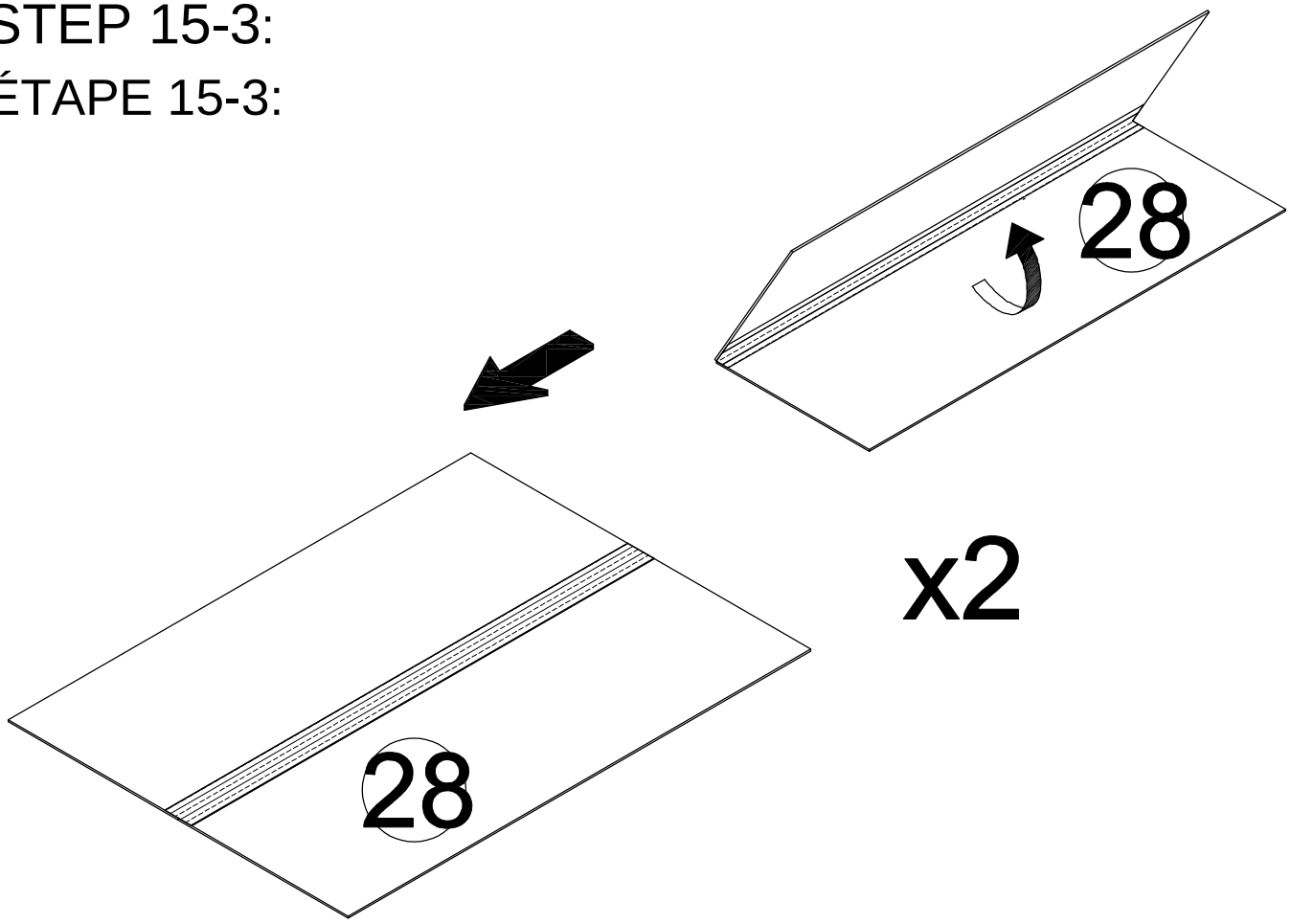
Ø6x25mm

Ux4



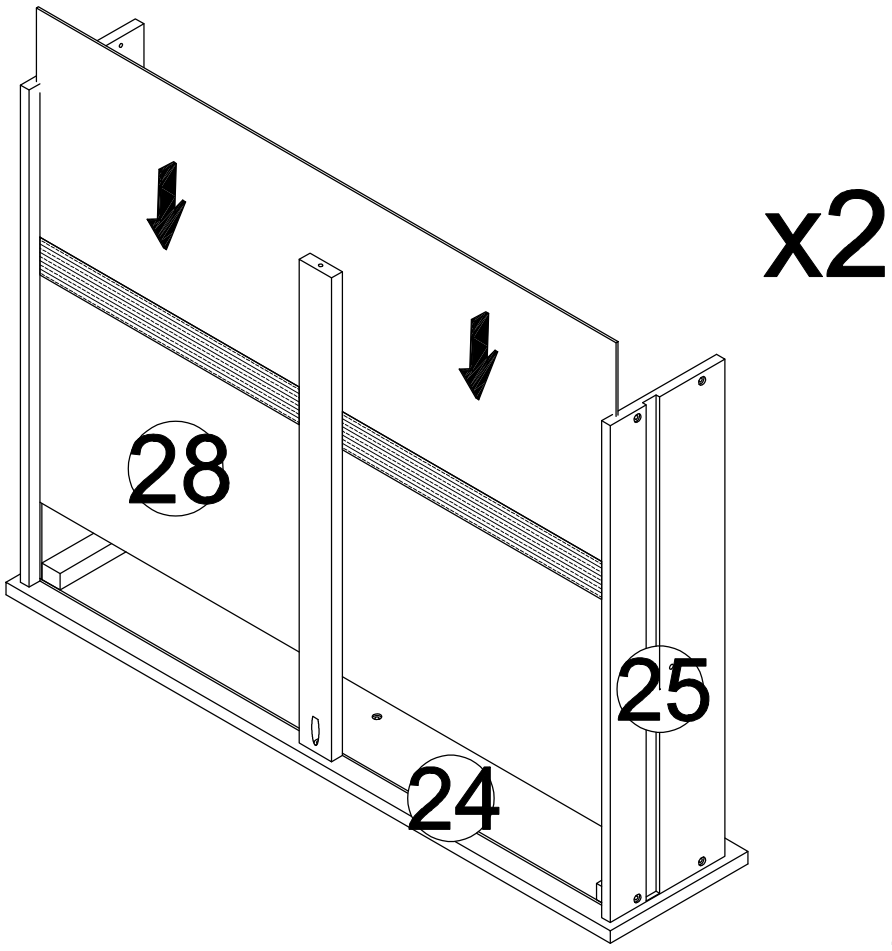
STEP 15-3:

ÉTAPE 15-3:



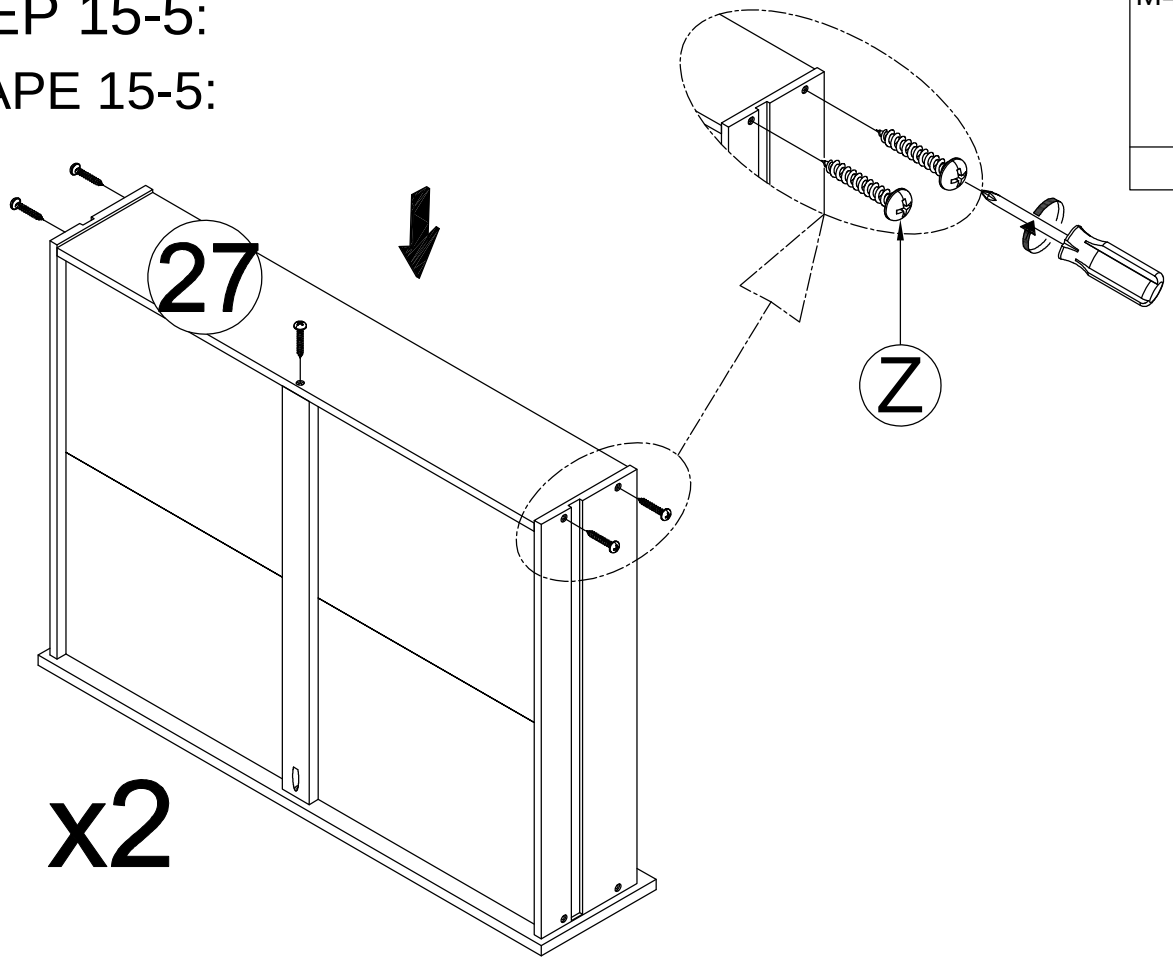
STEP 15-4:

ÉTAPE 15-4:



STEP 15-5:

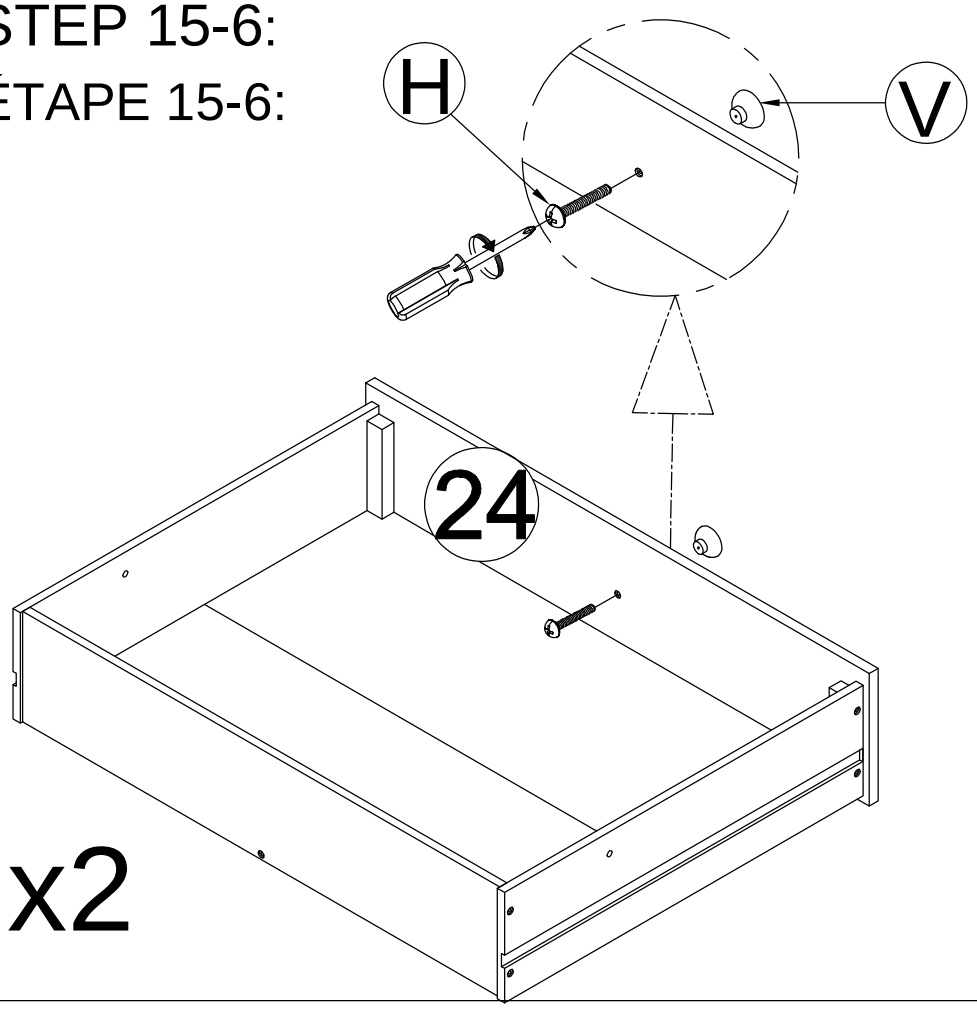
ÉTAPE 15-5:



M4x25mm
Zx10

STEP 15-6:

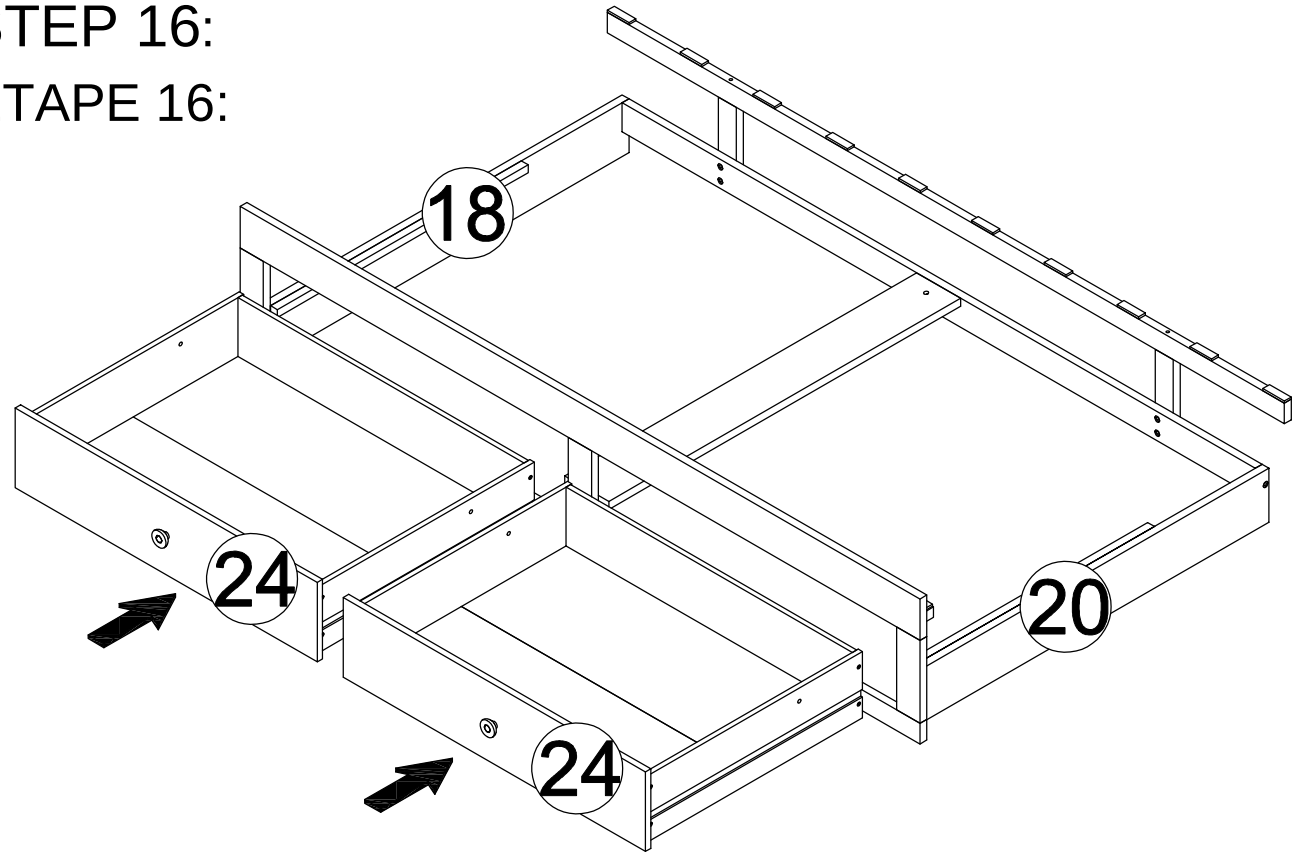
ÉTAPE 15-6:



	M4x25mm
Vx2	Hx2

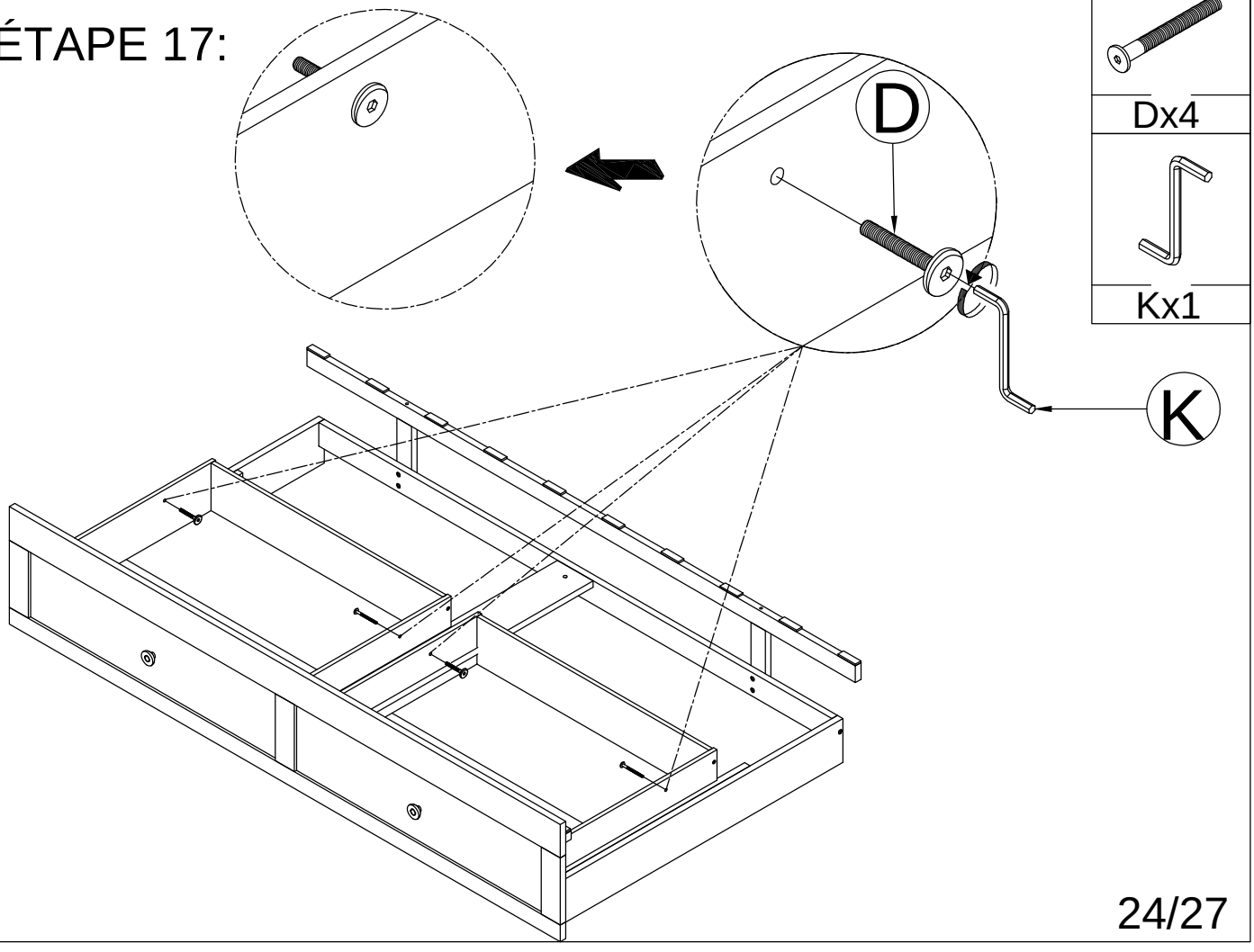
STEP 16:

ÉTAPE 16:



STEP 17:

ÉTAPE 17:



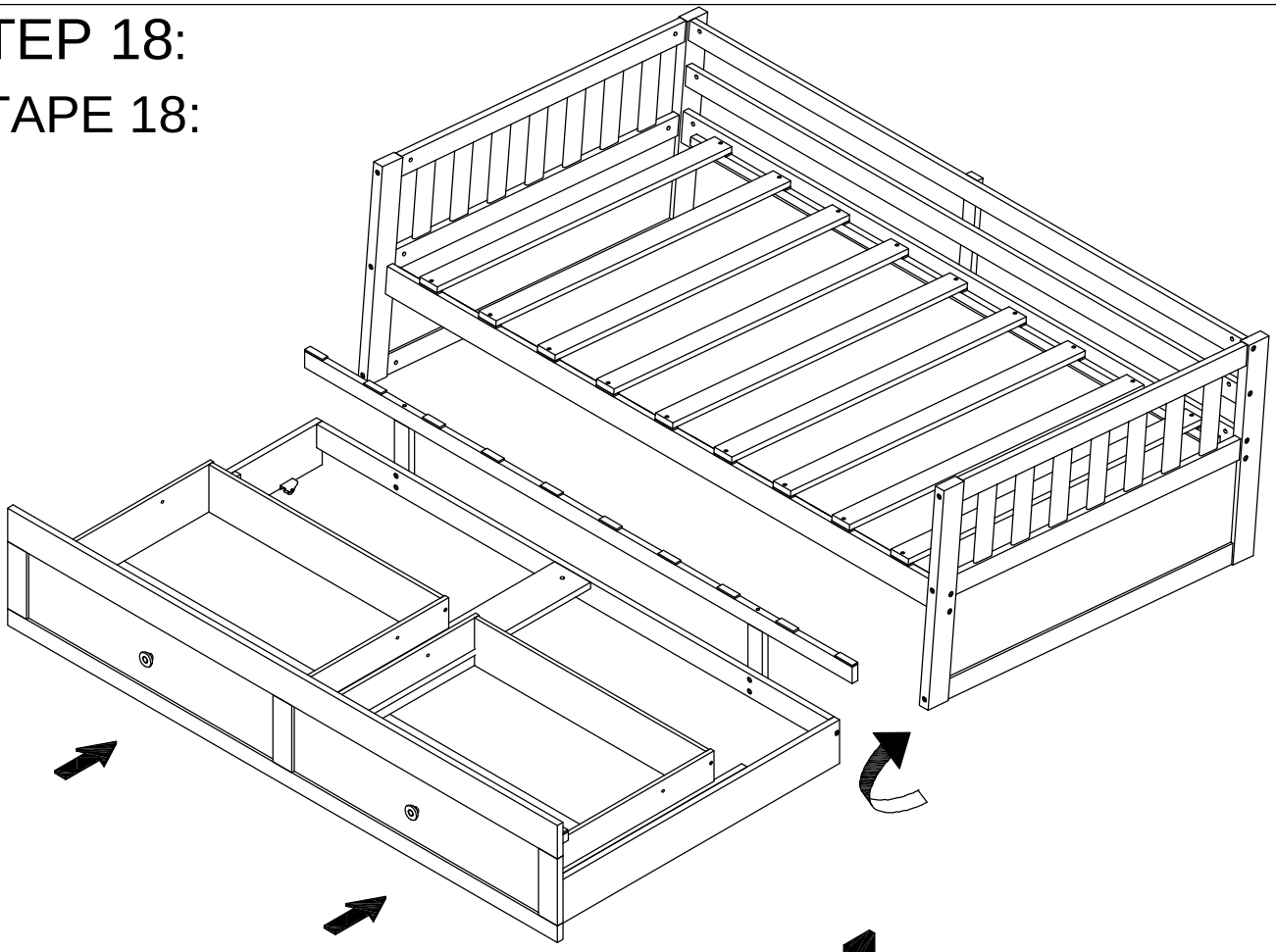
M6x40mm

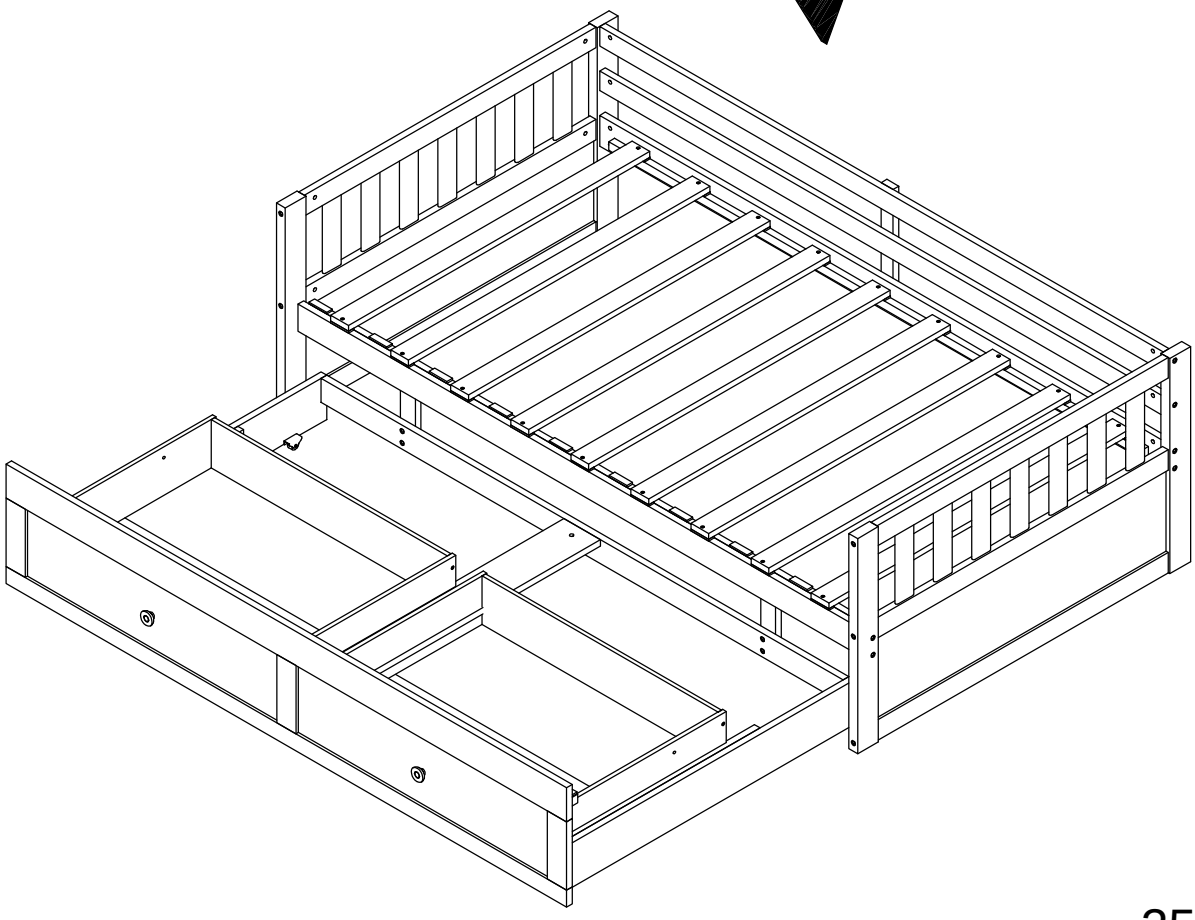
Dx4

Kx1

STEP 18:

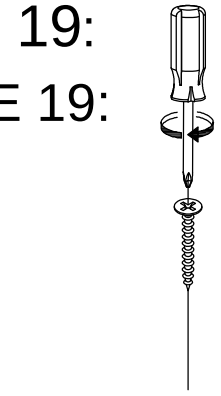
ÉTAPE 18:



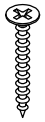


STEP 19:

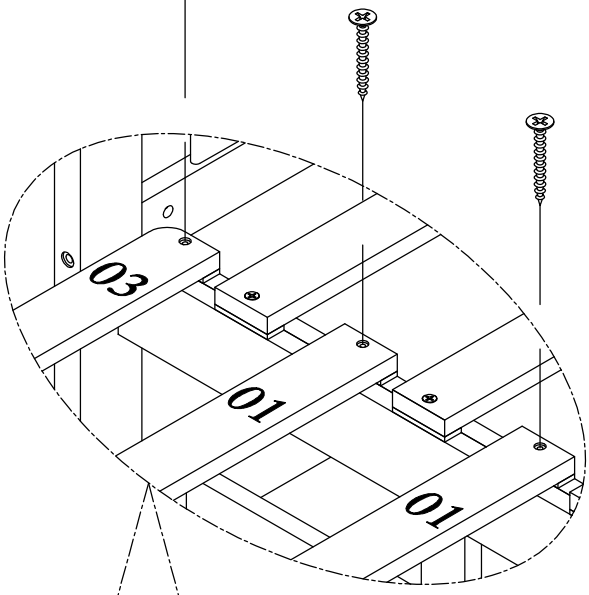
ÉTAPE 19:

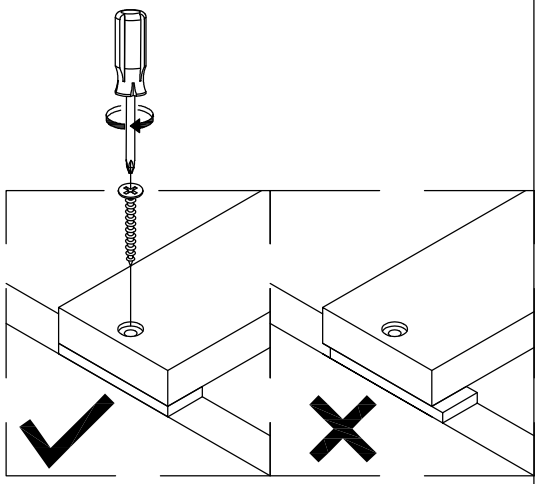


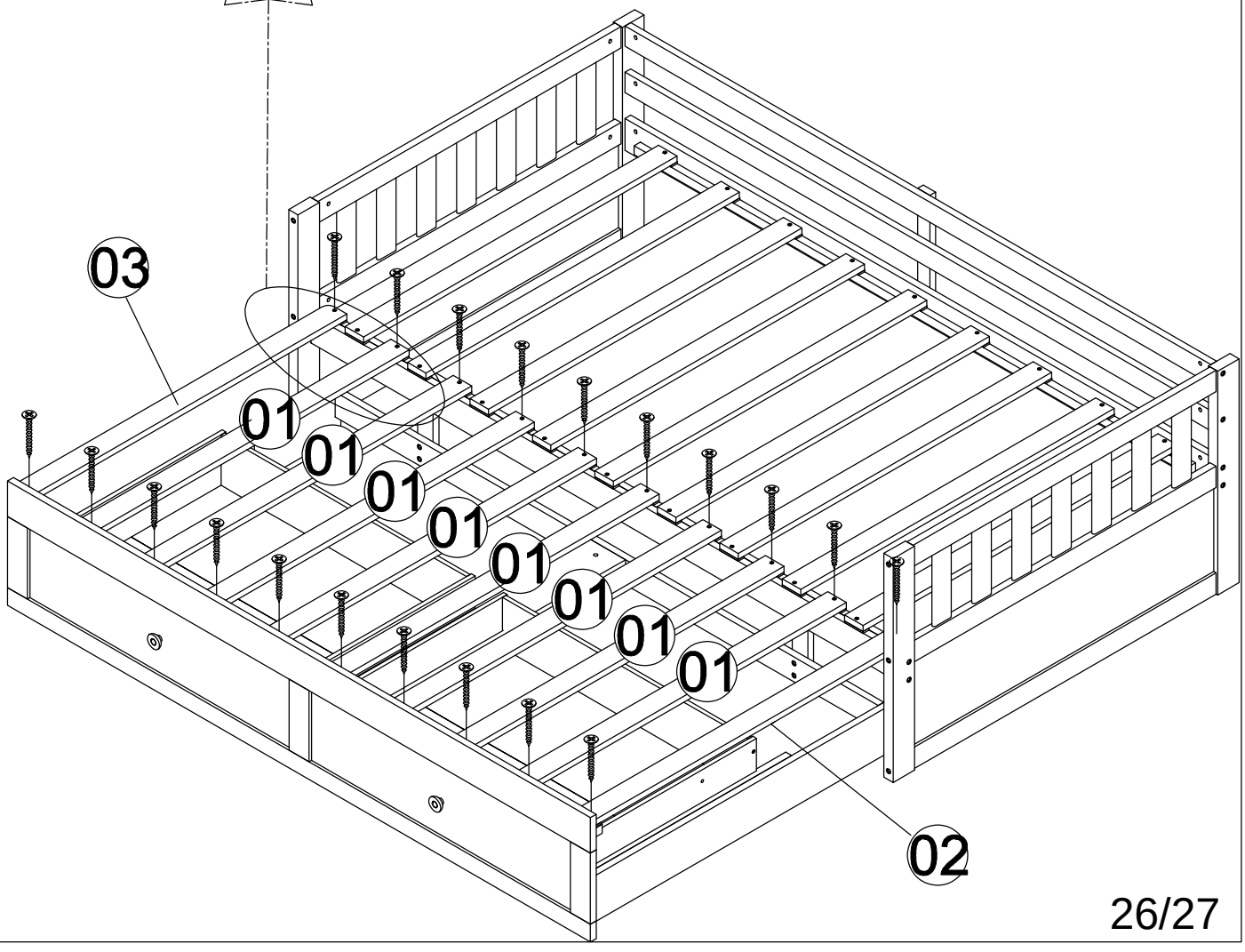
M4x30mm



Xx20







CONGRATULATION. YOU HAVE COMPLETED THE BED
FÉLICITATION. VOUS AVEZ TERMINÉ LE LIT

