TOP_VIEW

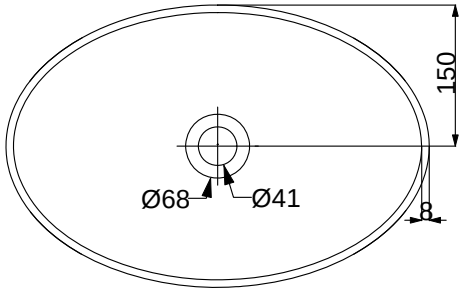

SIDE_VIEW

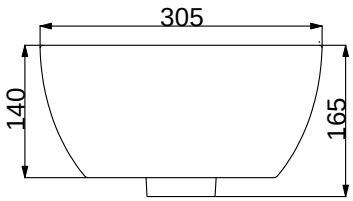

FRONT_VIEW

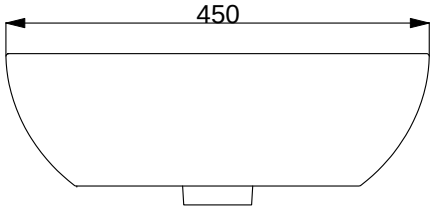

SECTION_VIEW A-A

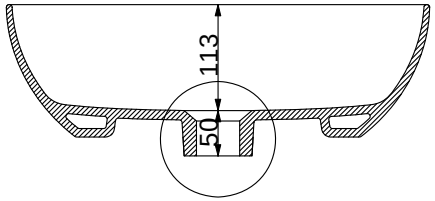



BOTTOM_VIEW

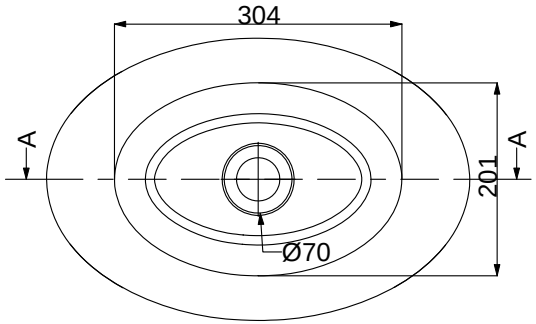

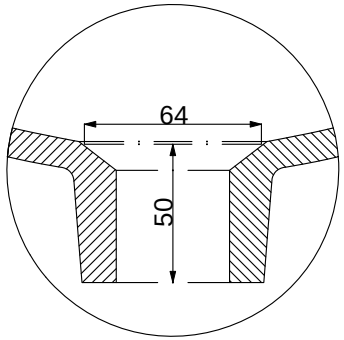

受控

型号/MODEL	单重/WEIGHT	制图/DRAWING	核准/CHECK AND APPROVAL	日期/DATE	
A052(美)	4.9kg	孙立争	王涛	2016.07.21	惠达卫浴股份有限公司