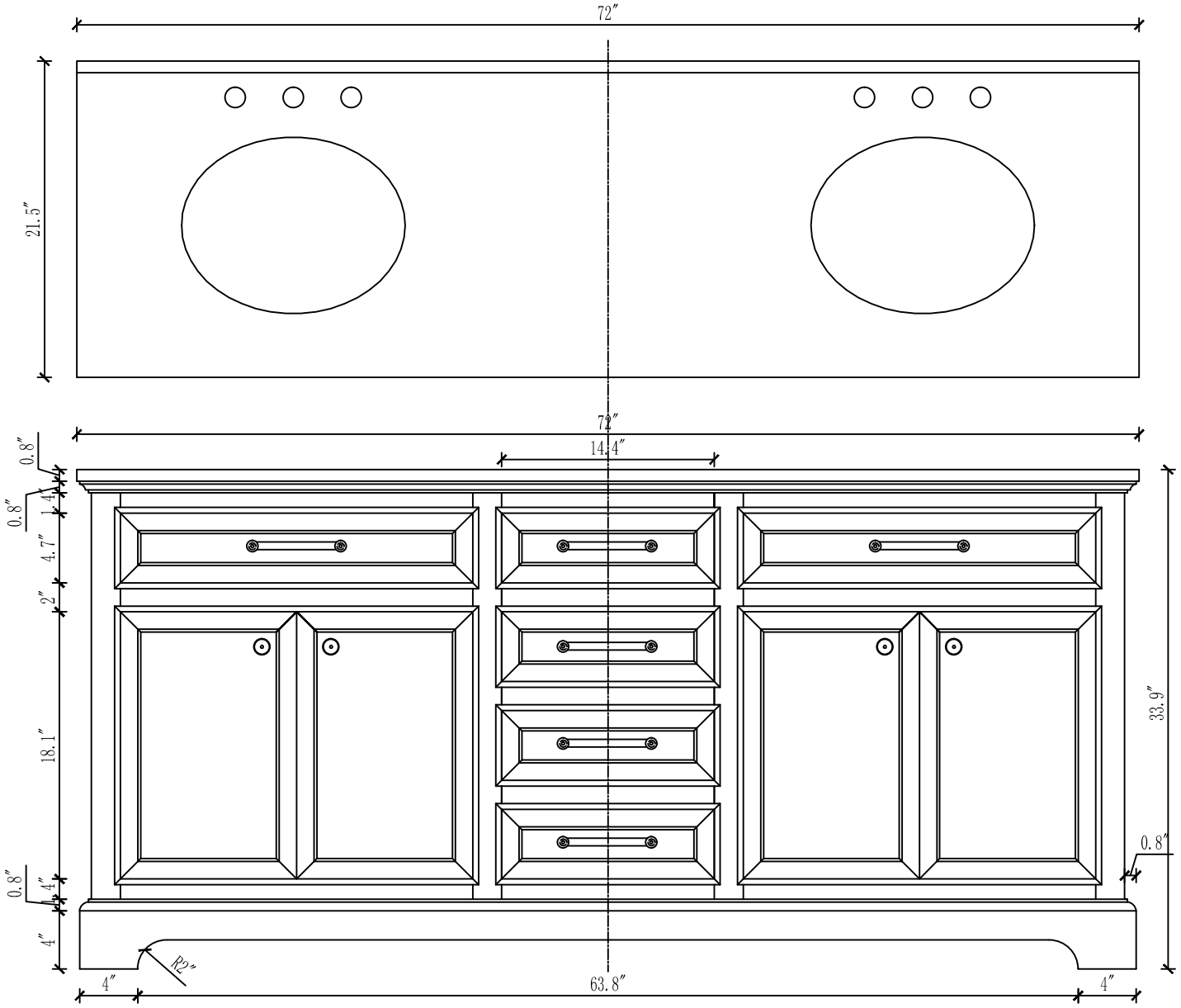
72″
21.5″
72″
14.4″
0.8″
1.4″
0.8″
4.7″
2″
18.1″
0.8″
1.4″
4″
33.9″
0.8″
R2″
4″
63.8″
4″

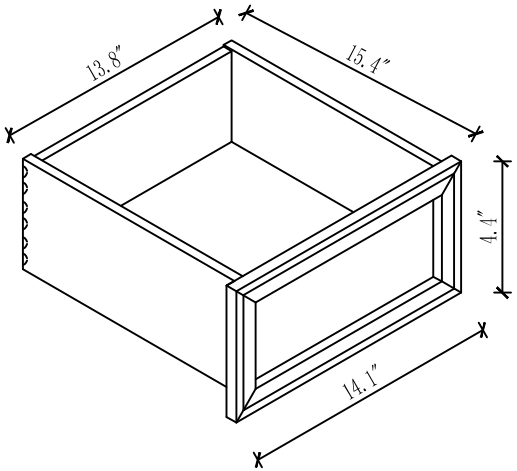
13.8″
15.4″
4.4″
14.1″