ASSEMBLY INSTRUCTION
INSTRUCTION DE MONTAGE

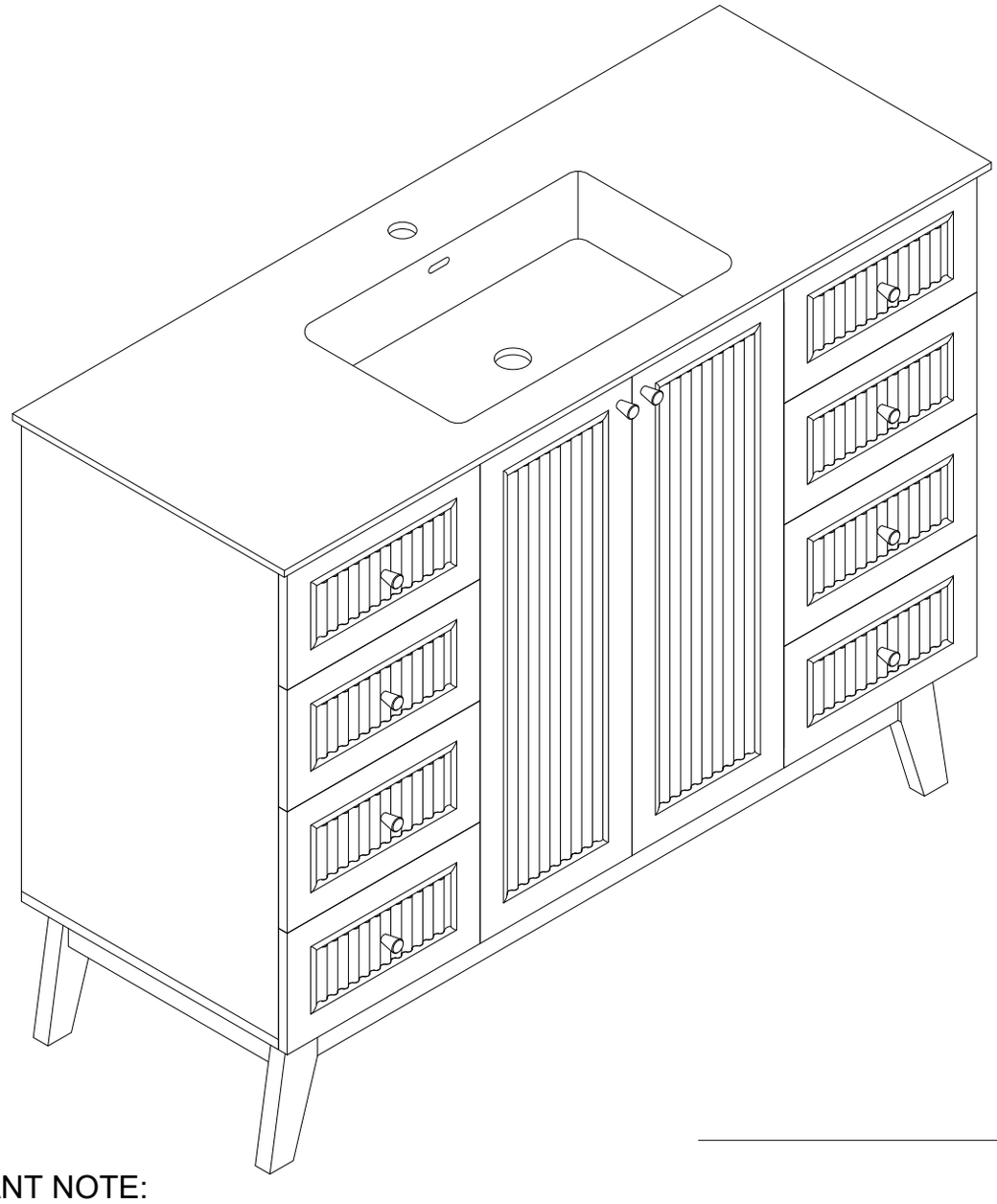

IMPORTANT NOTE:

1.Place all parts on a clean and smooth surface such as a rug or carpet to avoid the parts from being scratched.
2.Before you begin, kindly follow the assembly instruction step by step.
3.Do not tighten all screws and bolts until the bench is fully set-up.
4.Please do not return to store, contact the seller if you have any troubles with this product.

NOTE IMPORTANTE:

1.Placez toutes les pièces sur une surface propre et lisse telle qu'un tapis ou une moquette pour éviter que les pièces ne soient rayées.
2.Avant de commencer, veuillez suivre les instructions de montage étape par étape.
3.Ne serrez pas toutes les vis et boulons avant que le banc soit entièrement monté.
4.Veuillez ne pas retourner au magasin, contactez le vendeur si vous avez des problèmes avec ce produit.

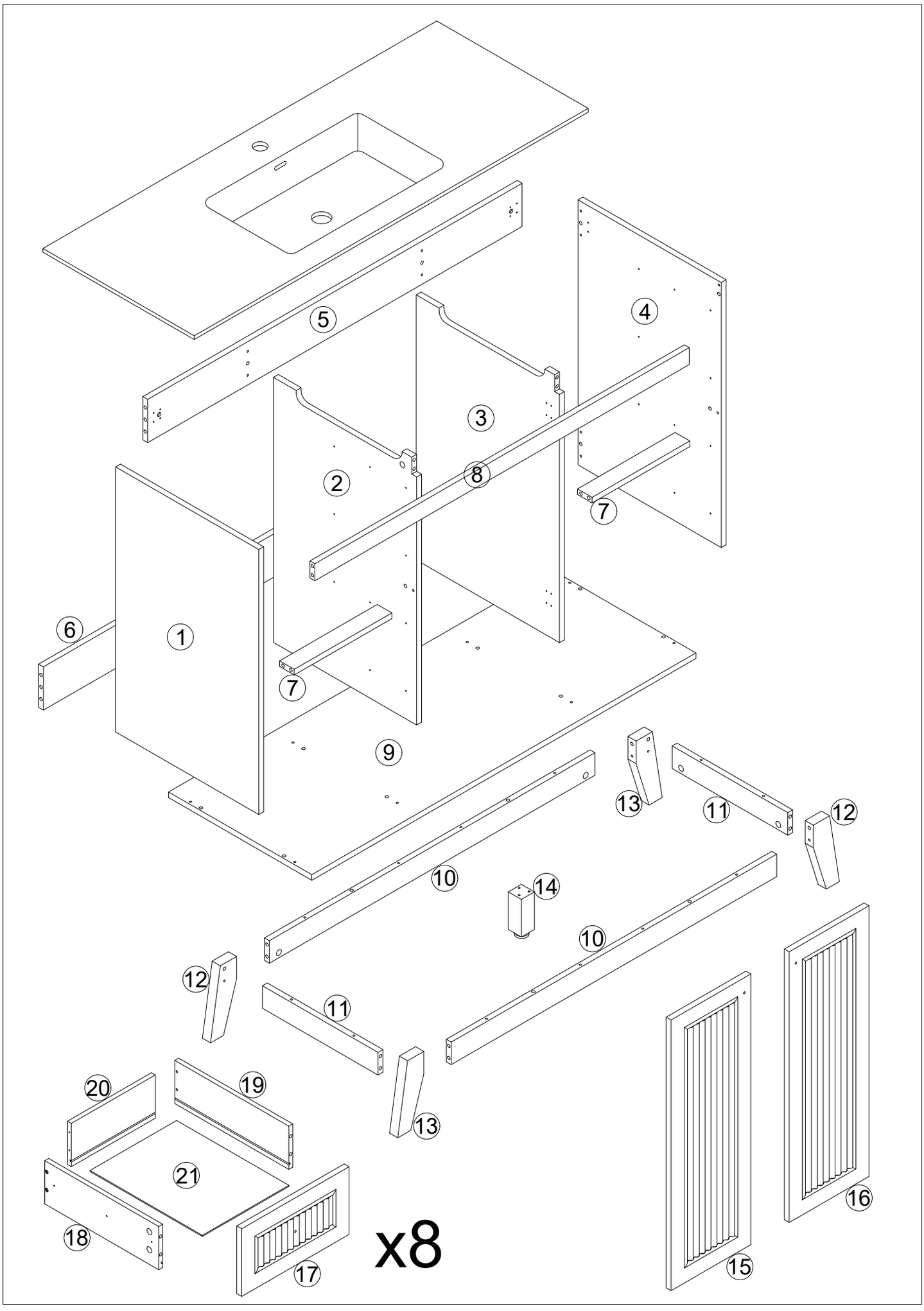
1
2
3
4
5
6
7
7
8
9
10
10
11
11
12
12
13
13
14
15
16
17
18
19
20
21
x8

Part List / Liste des pièces

1 x 1

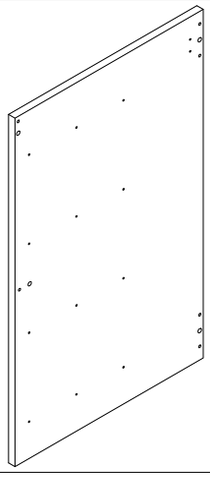

2 x 1

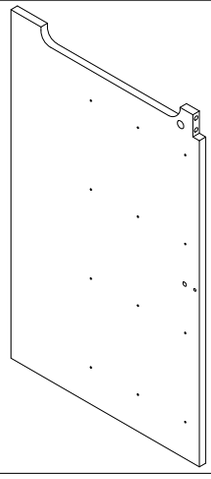

3 x 1

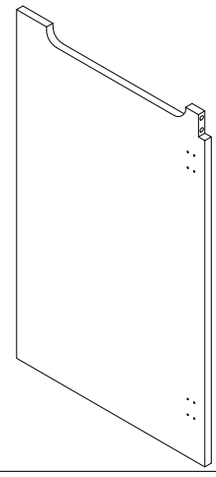

4 x 1

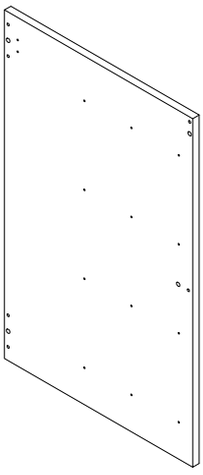

5 x 1

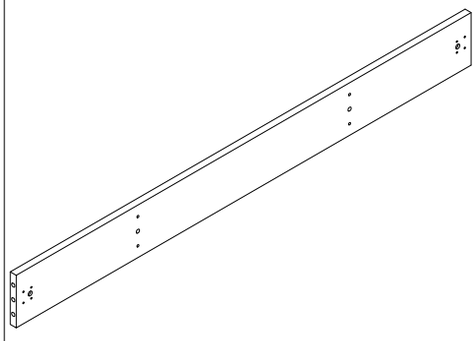

6 x 1

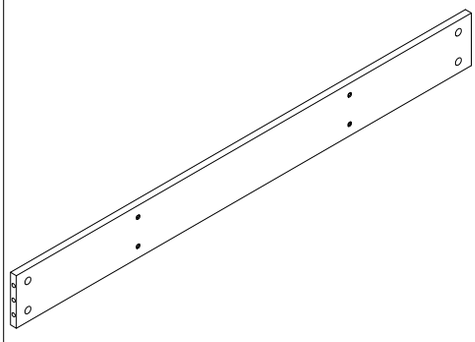

7 x 2

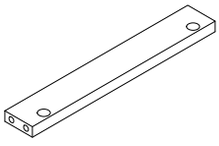

8 x 1

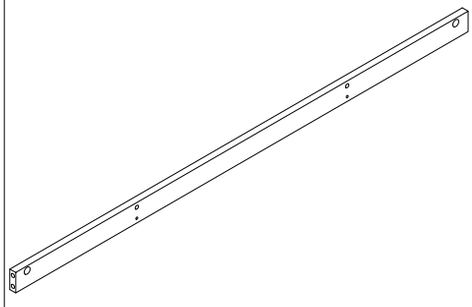

9 x 1

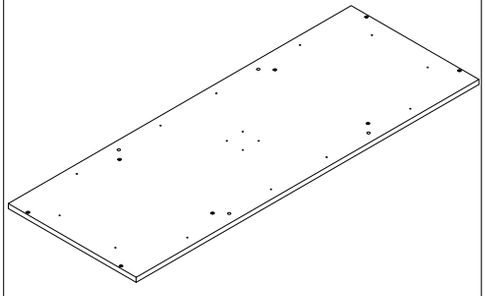

10 x 2

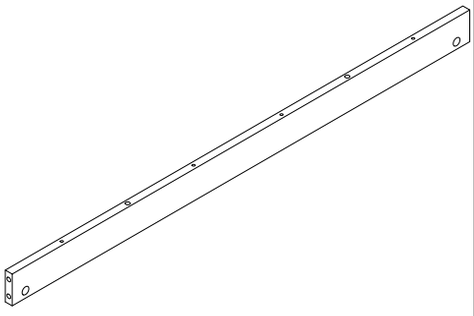

11 x 2

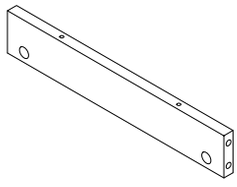

12 x 2

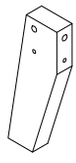

Part List / Liste des pièces

13 x 2 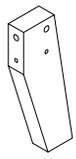	14 x 1 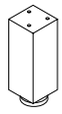	15 x 1 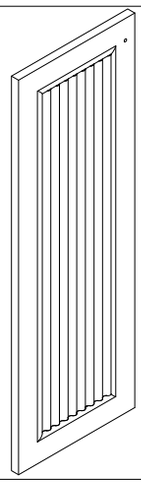
16 x 1 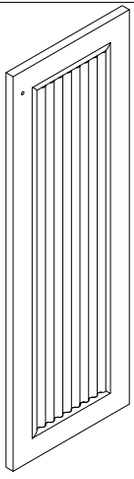	17 x 8 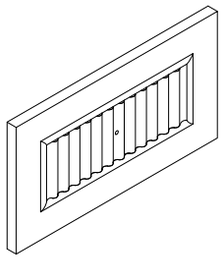	18 x 8 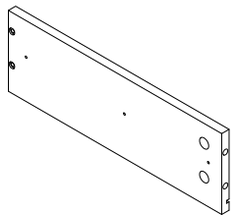
19 x 8 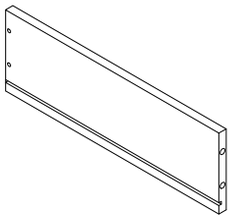	20 x 8 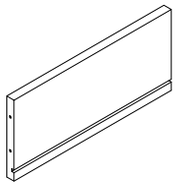	21 x 8 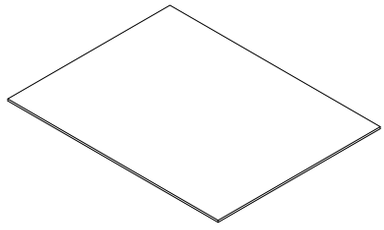

Hardware List / Liste de matériel

A 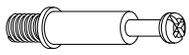 Ø6x35mm	B Ø15x9.5mm	C Ø6x30mm
56+2 PCS	56+2 PCS	36+2 PCS
D 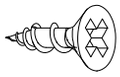 M3.5x12mm	E 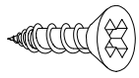 M4x12mm	F 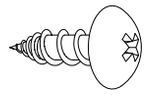 M4x12mm
96+2 PCS	24+2 PCS	16+1 PCS
G 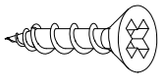 M4x25mm	H 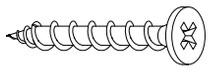 M4x35mm	I 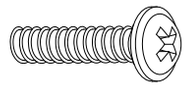 M4x22mm
3 PCS	60+2 PCS	10+1 PCS
J 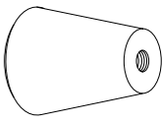	K 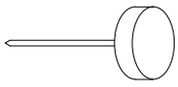	L 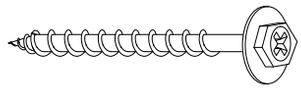 Ø6x60mm
10 PCS	4 PC	2 PCS
M 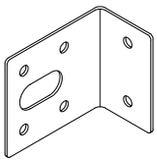	N 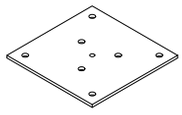	O 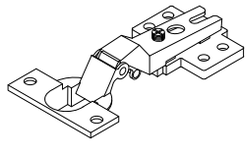 Ø35
2 PCS	1 PC	4 PCS
P 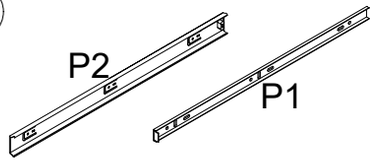 350mm	Q 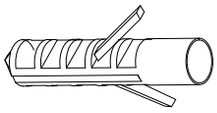 Ø8x40mm	
16 PCS	2 PCS	

Slides Must Be Separated Before Assembly.
After Separated, Set Aside Until Needed for Assembly.

Las diapositivas deben separarse antes del montaje.
Después de la separación,déjelo a un lado hasta que sea necesario.

Les glissières doivent être séparées avant l'assemblage.
Après la séparation,mettez de cȍté jusqu'au moment de l'assemblage.

Pay attention when connecting !
The sliding module must be at the front end.
Faites attention lors de la connexion !
Le module coulissant doit être à l'avant.

STEP 1 : Extend Slide
Extender la diapositiva

ÉTAPE 1 : Étendre la diapositive

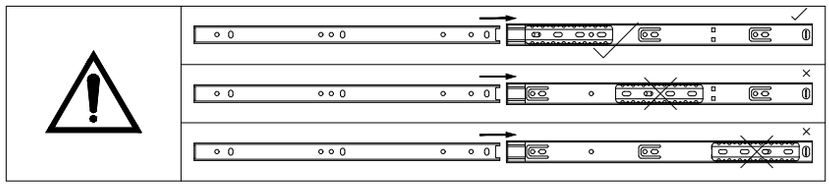

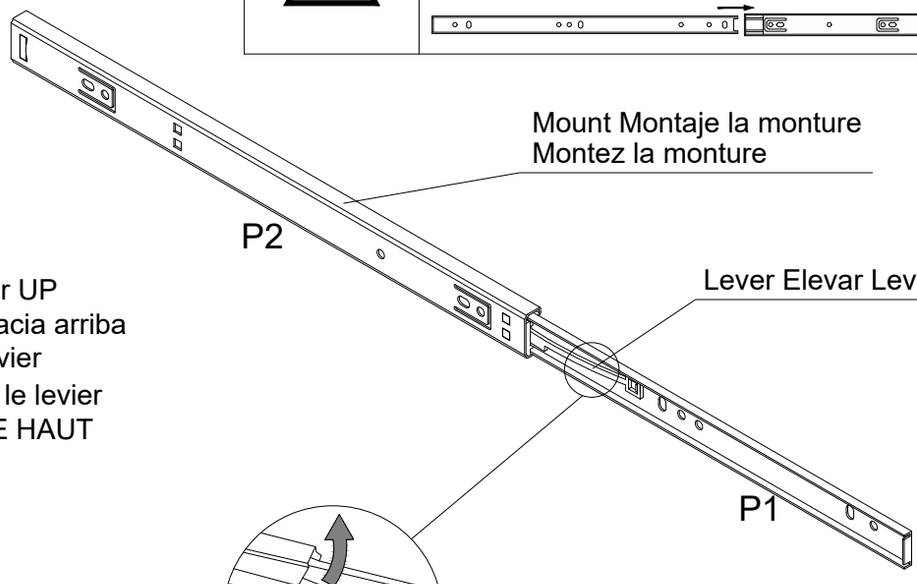

STEP 2: Push Lever UP
Empujar hacia arriba
Lever le levier

ÉTAPE 2 : Pousser le levier
VERS LE HAUT

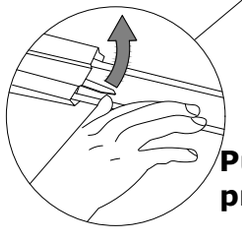

Push lever for the left of drawer ,
press the lever for the right of drawer.

Poussez le levier pour le côté gauche du tiroir,
appuyez sur le levier pour le côté droit du tiroir.

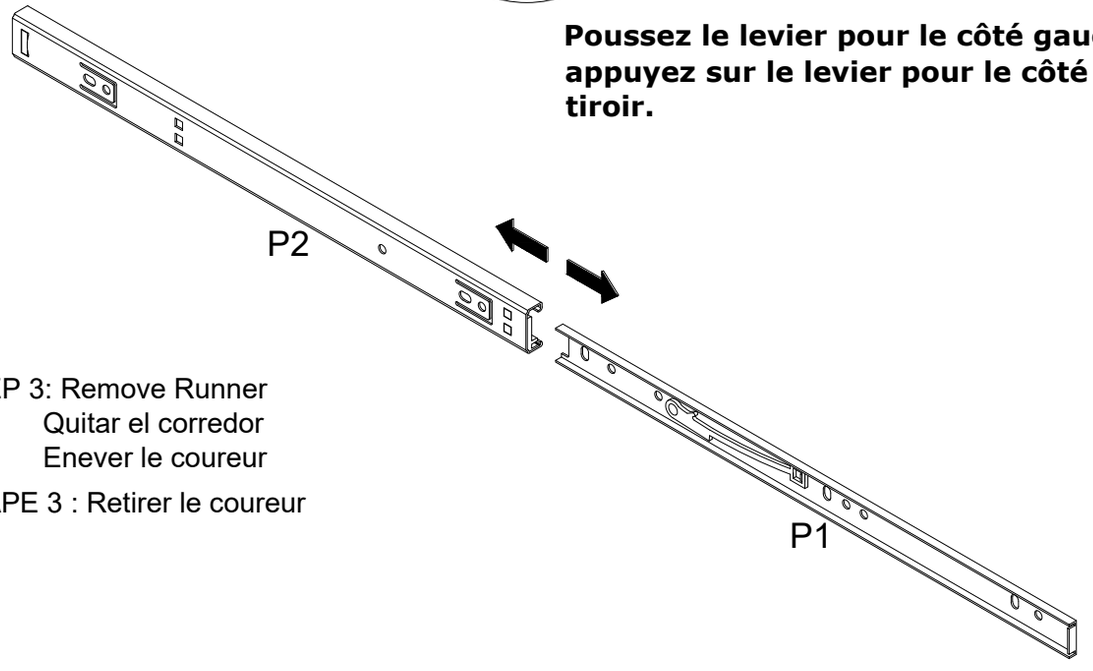

STEP 3: Remove Runner
Quitar el corredor
Enever le coureur

ÉTAPE 3 : Retirer le coureur

Step 1 / Étape 1

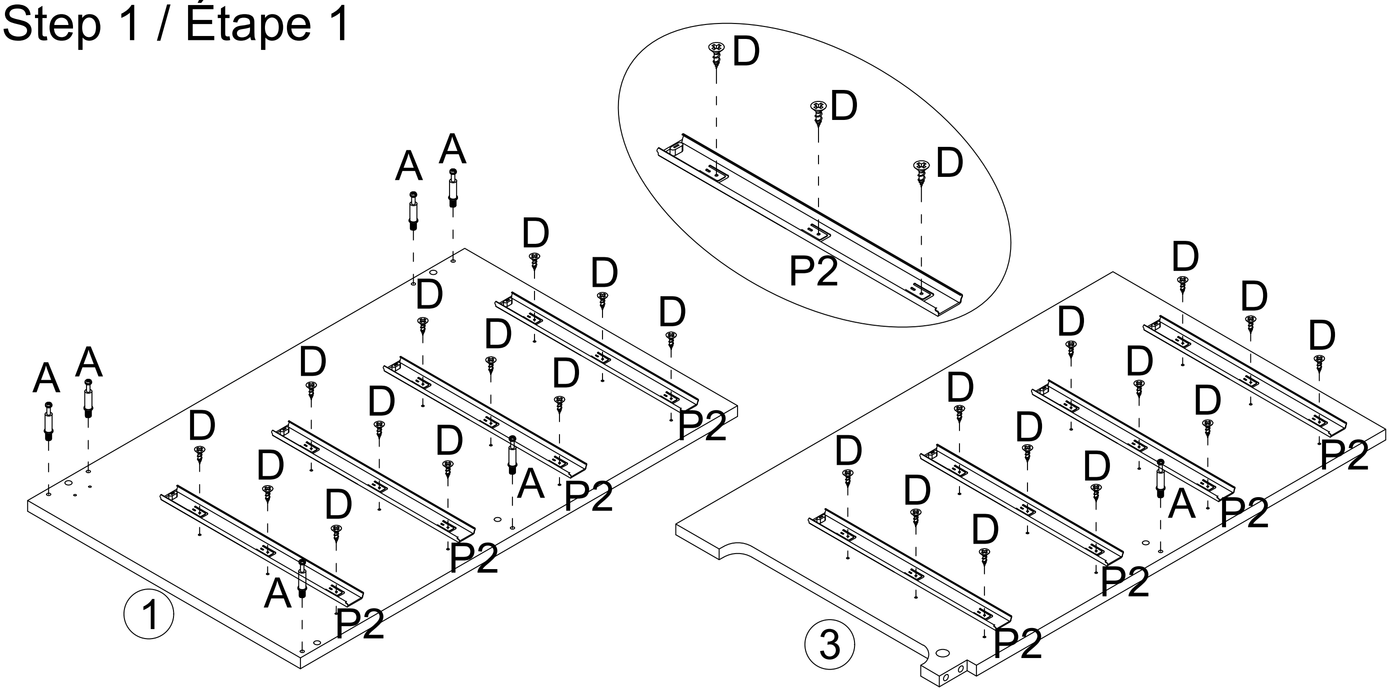

A x 7PCS	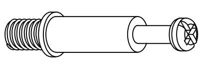		
D x 24PCS	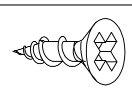	P x 8PCS	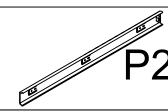

Step 2 / Étape 2

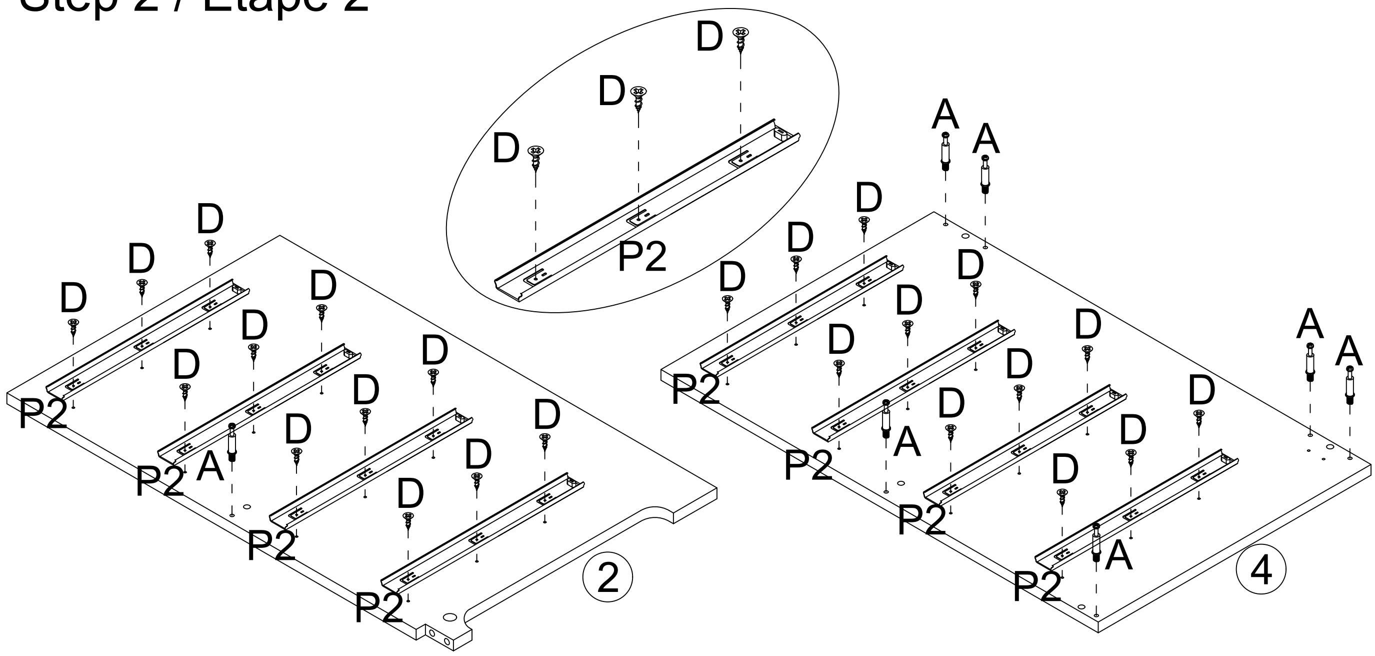

A x 7PCS	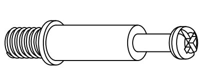		
D x 24PCS	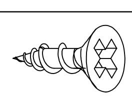	P x 8PCS	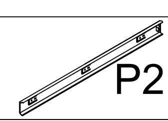

Step 3 / Étape 3

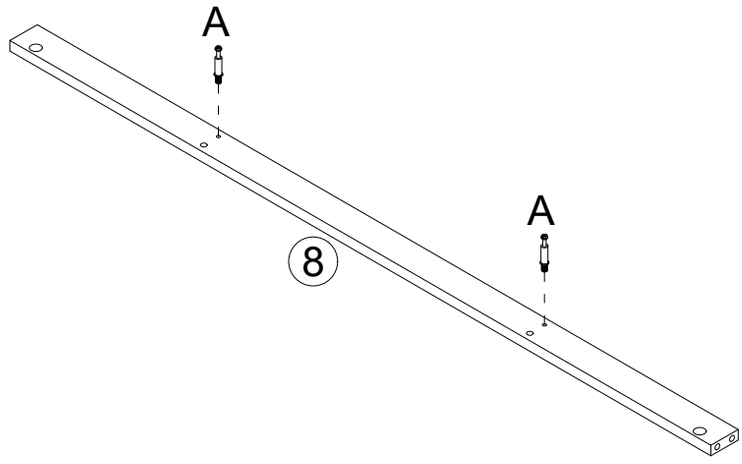

A x 2PCS	

Step 4 / Étape 4

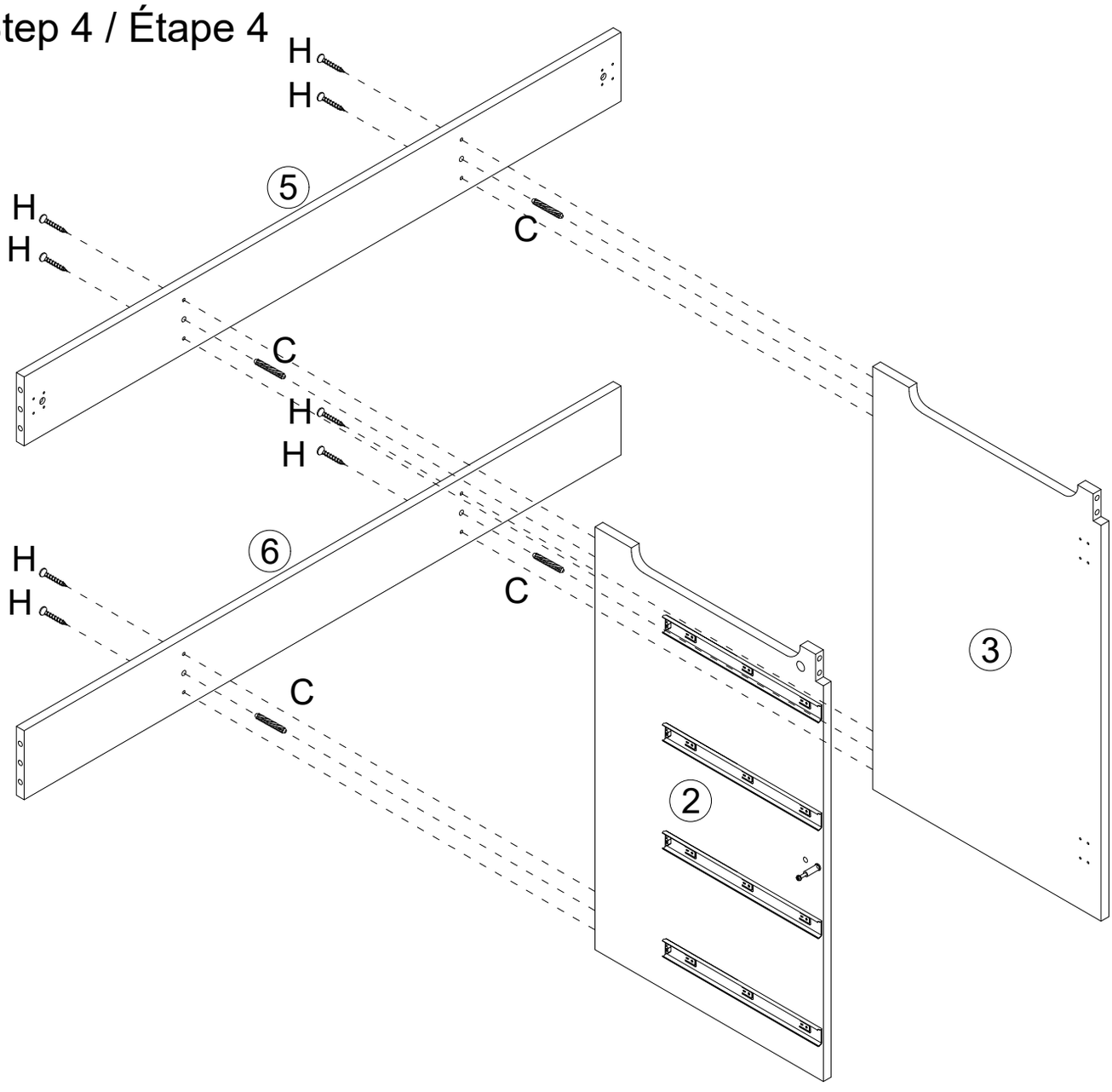

C x 4PCS		H x 8PCS	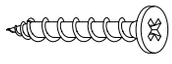

Step 5 / Étape 5

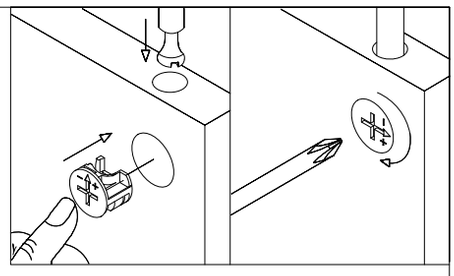

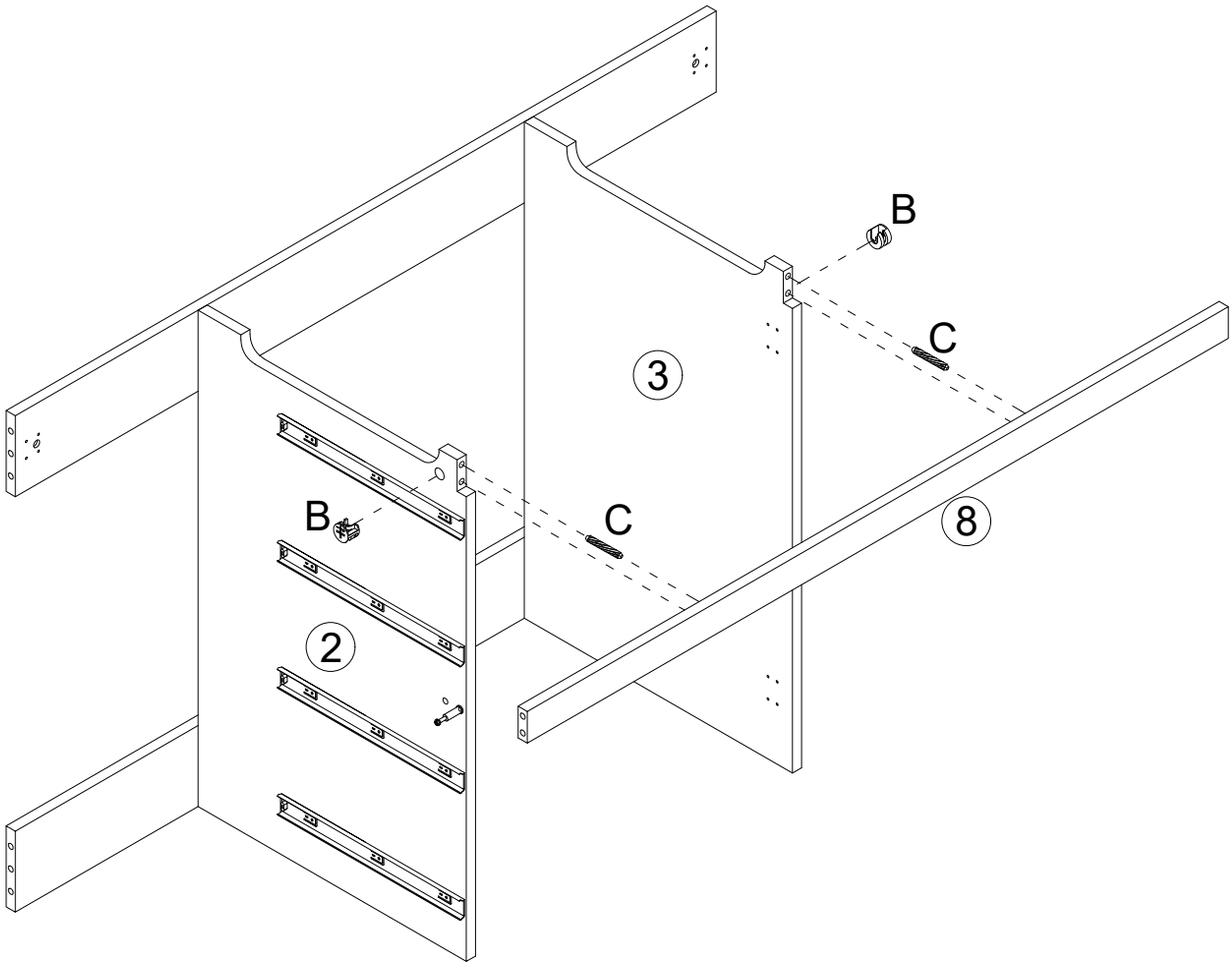

B x 2PCS		C x 2PCS	

Step 6 / Étape 6

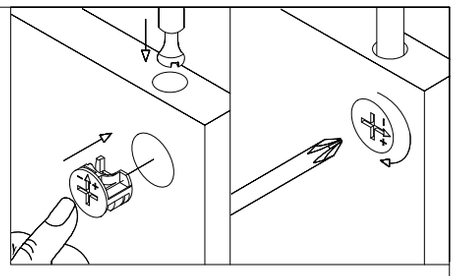

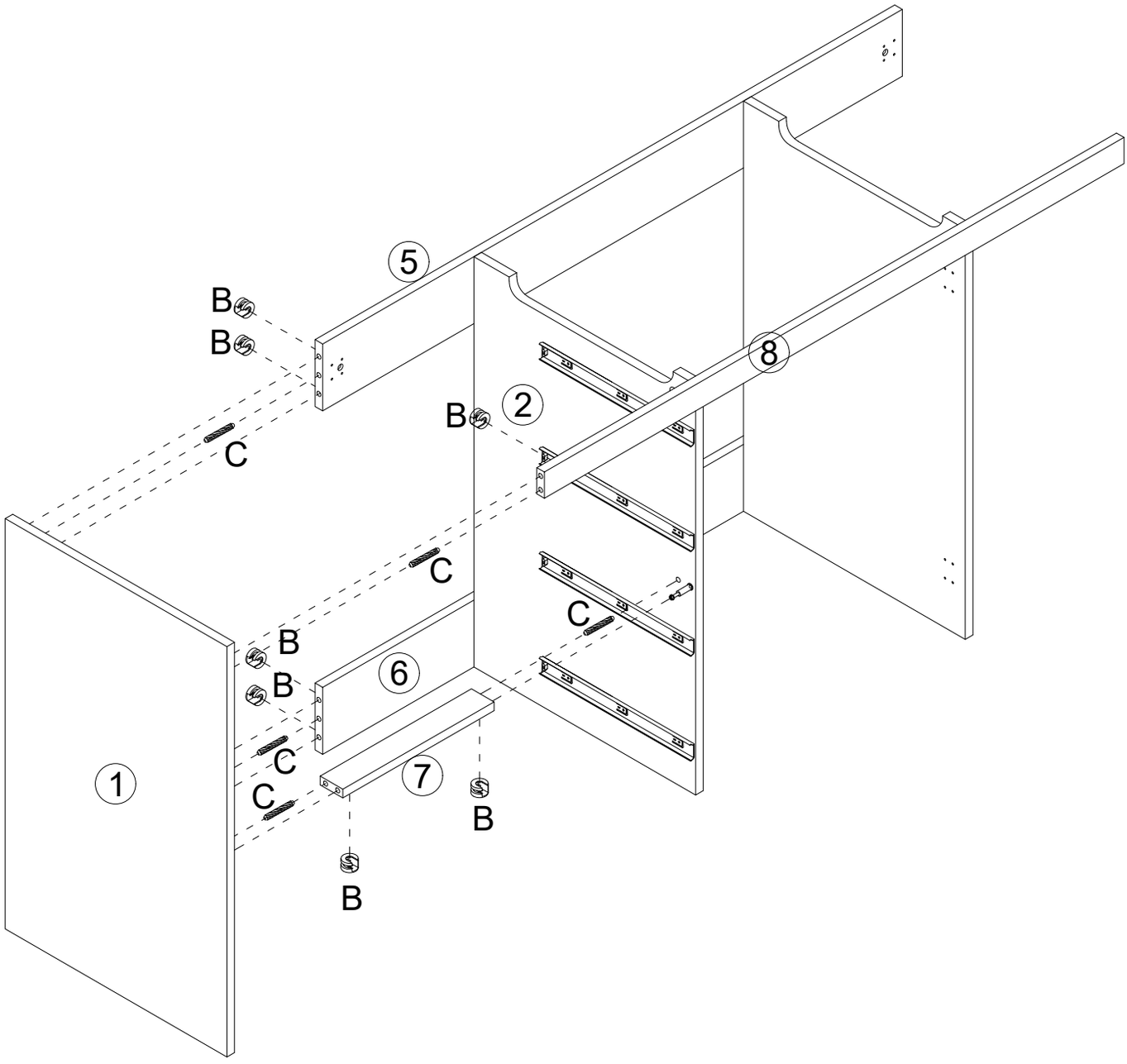

B x 7PCS		C x 5PCS	

Step 7 / Étape 7

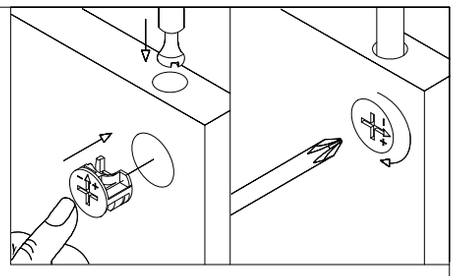

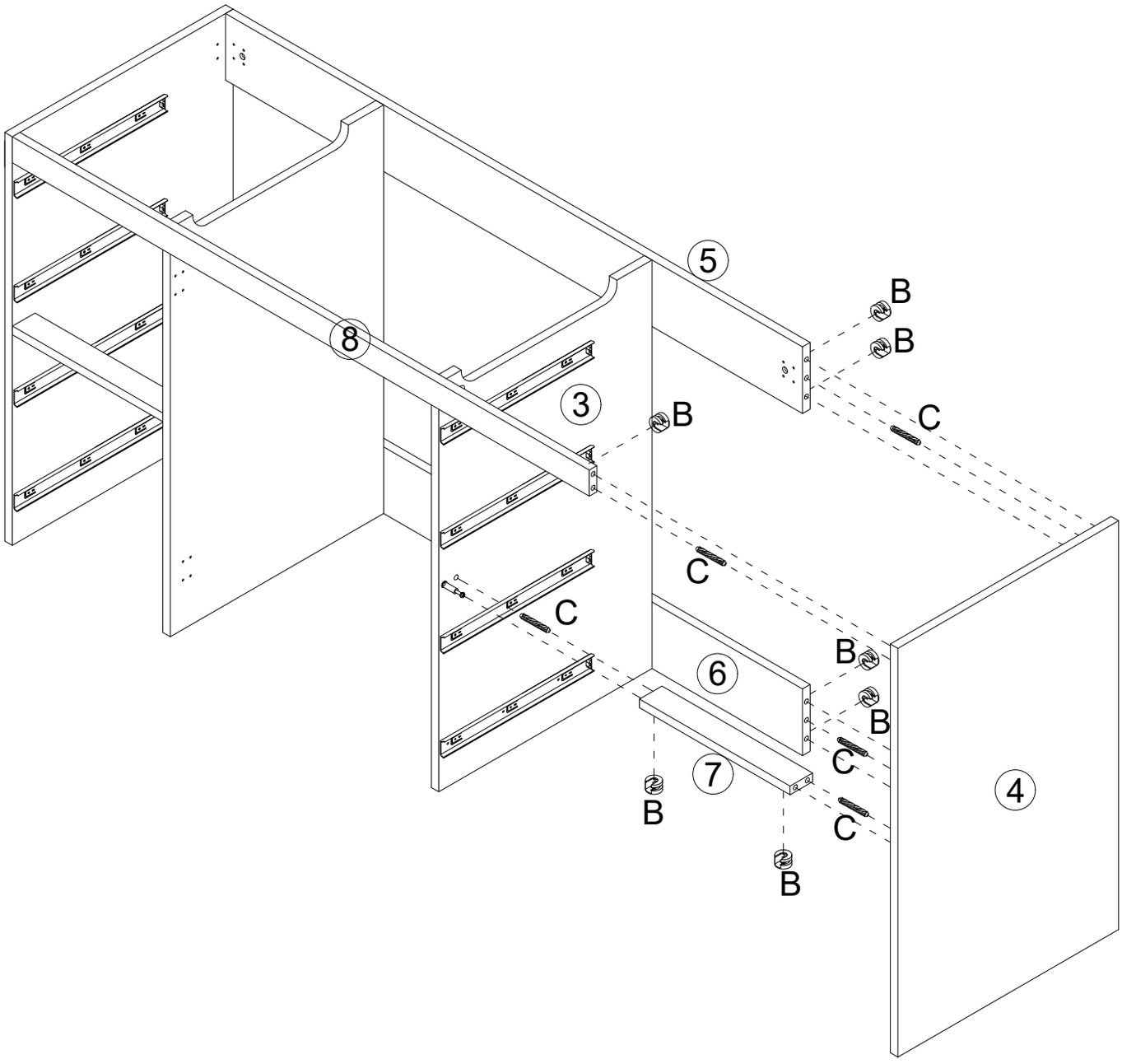

B x 7PCS		C x 5PCS	

Step 8 / Étape 8

Note: The cabinet is currently placed upside down. Insert the wooden dowels into the bottom panel as shown.
Remarque : Le meuble est actuellement placé à l’envers. Insérez les tourillons en bois dans le panneau inférieur comme indiqué.

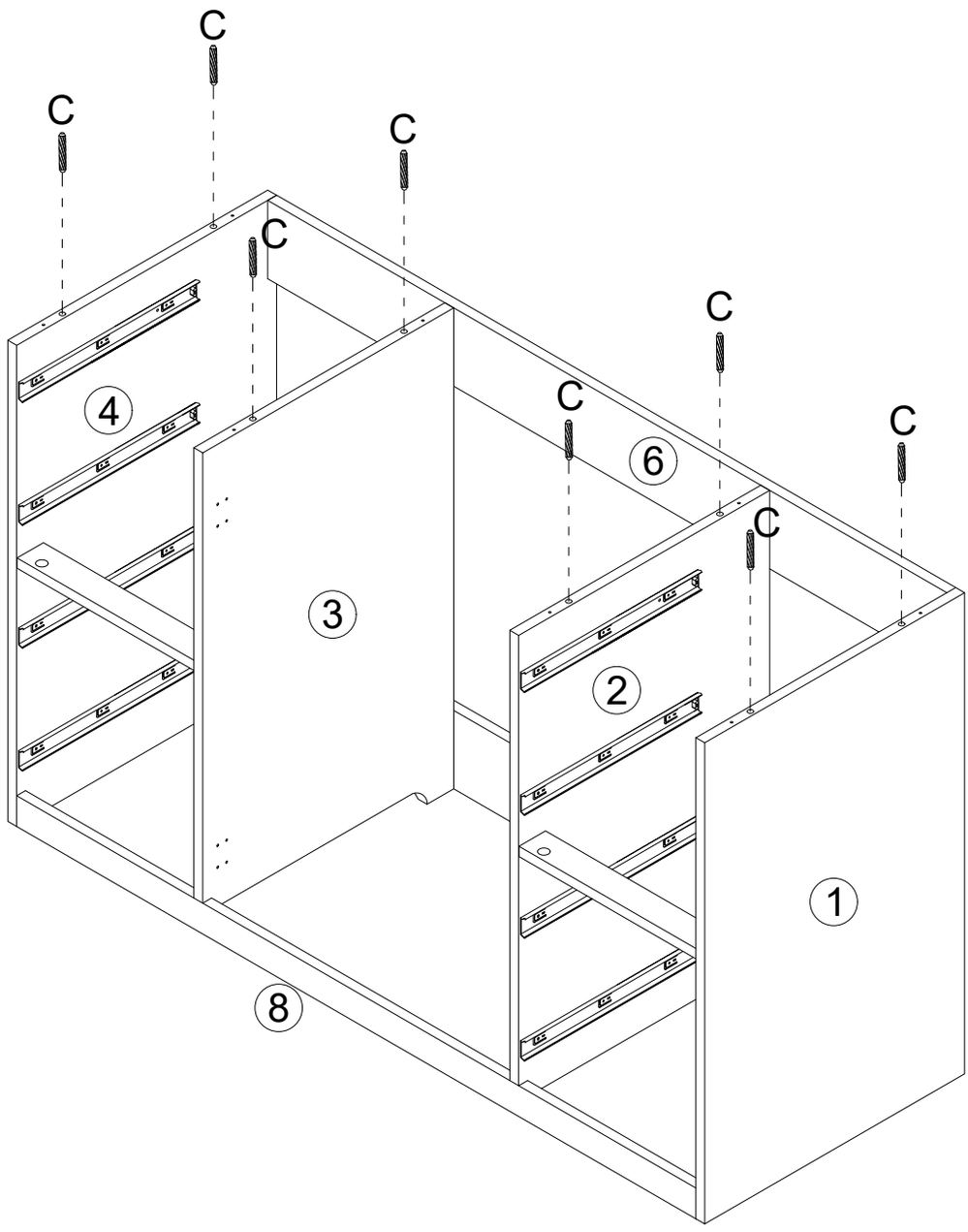

C x 8PCS	

Step 9 / Étape 9

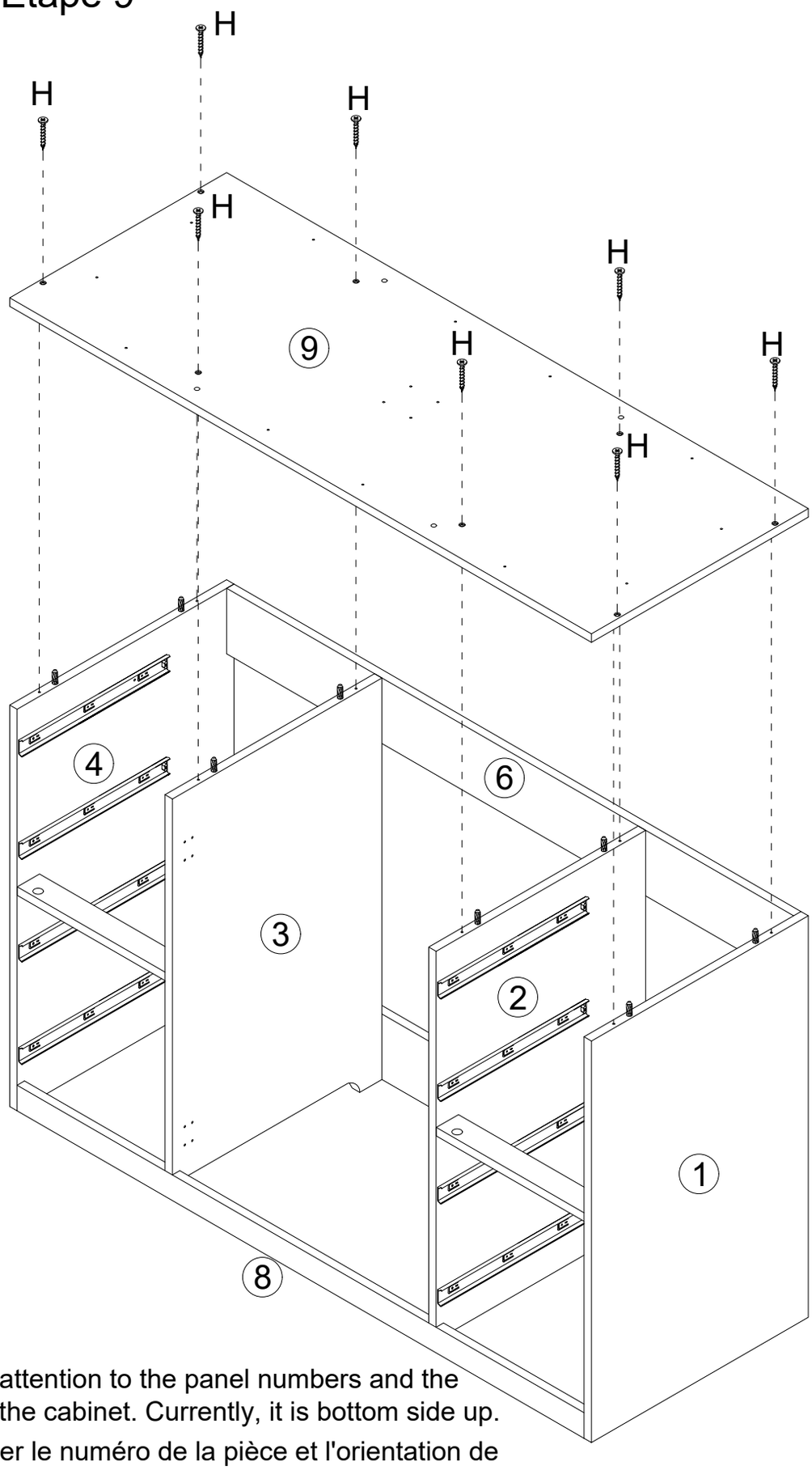

Please pay attention to the panel numbers and the direction of the cabinet. Currently, it is bottom side up.

Veuillez noter le numéro de la pièce et l'orientation de l'armoire. Maintenant, le bas est vers le haut.

H x 8PCS	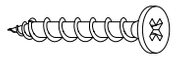

Step 10 / Étape 10

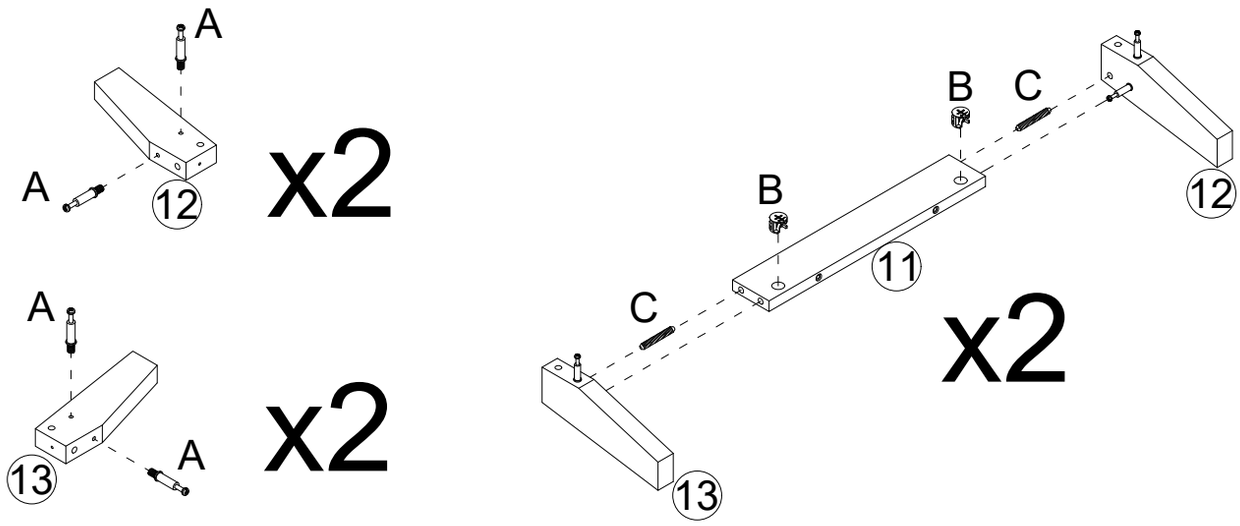

A x 8PCS	
B x 4PCS	
C x 4PCS	

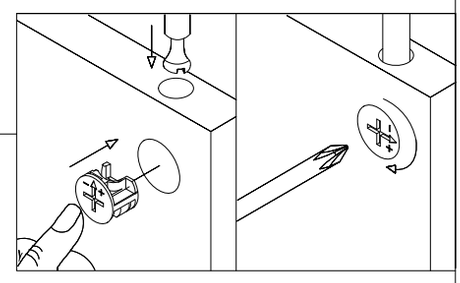

Step 11 / Étape 11

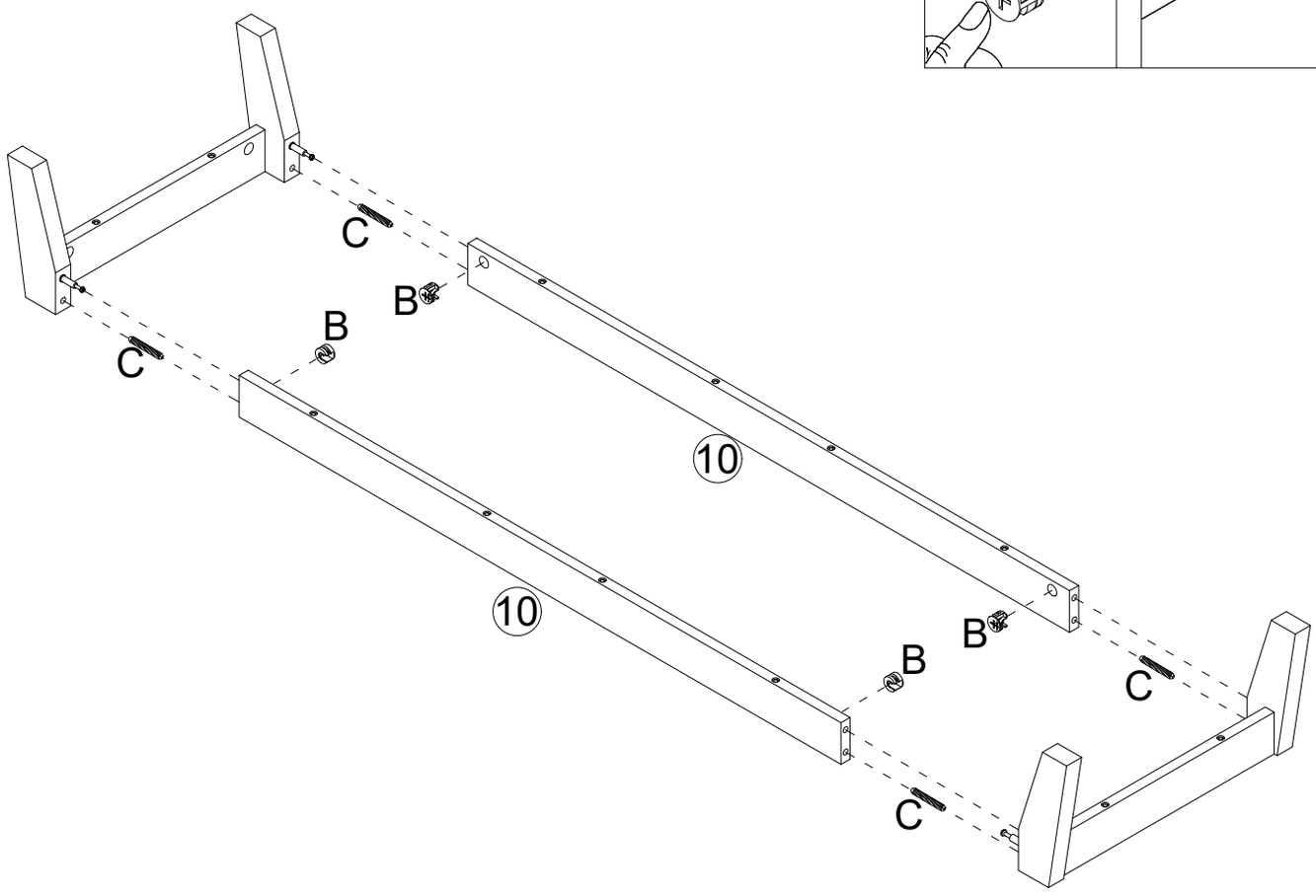

B x 4PCS		C x 4PCS	

Step 12 / Étape 12

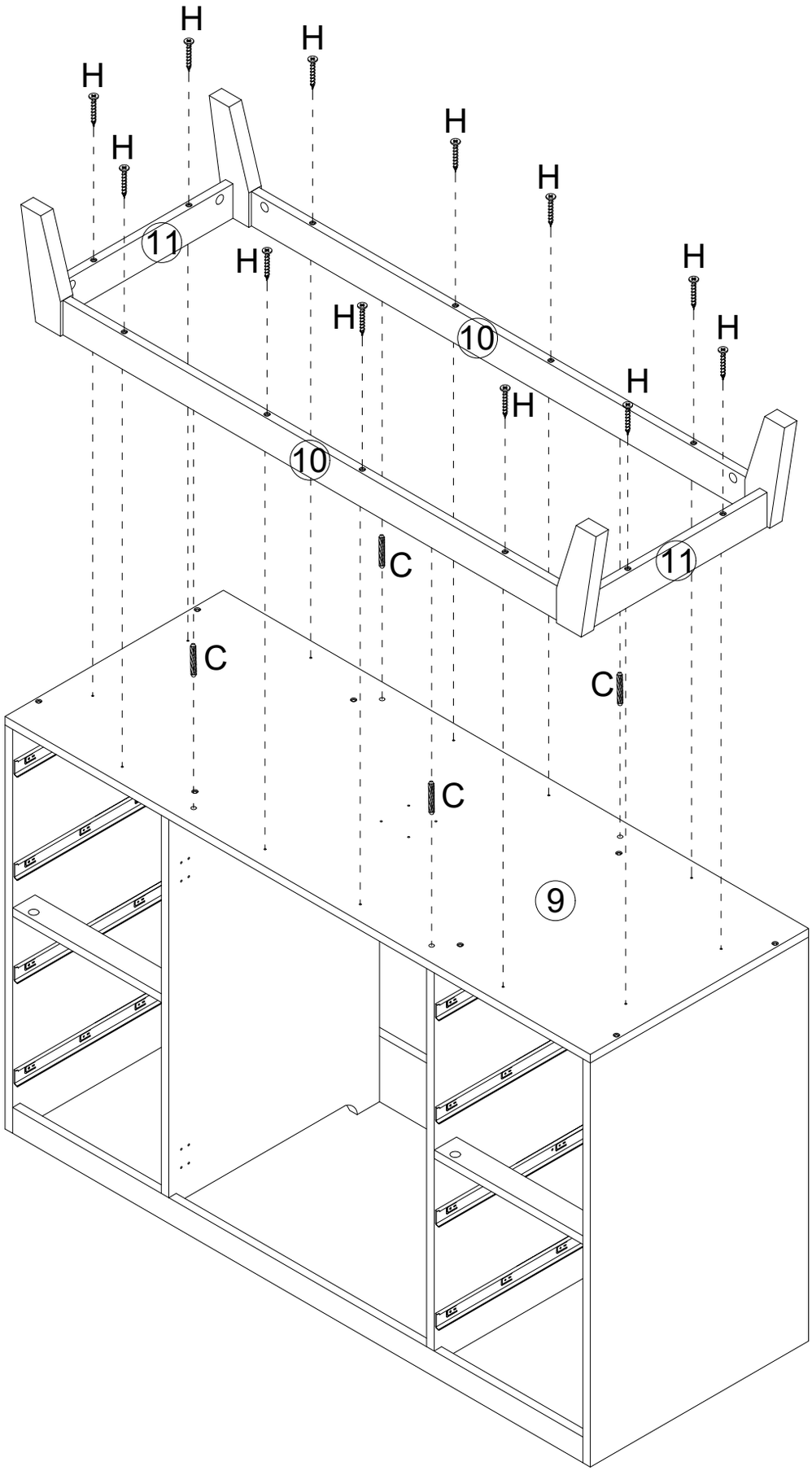

C x 4PCS		H x 12PCS	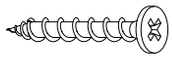

Step 13 / Étape 13

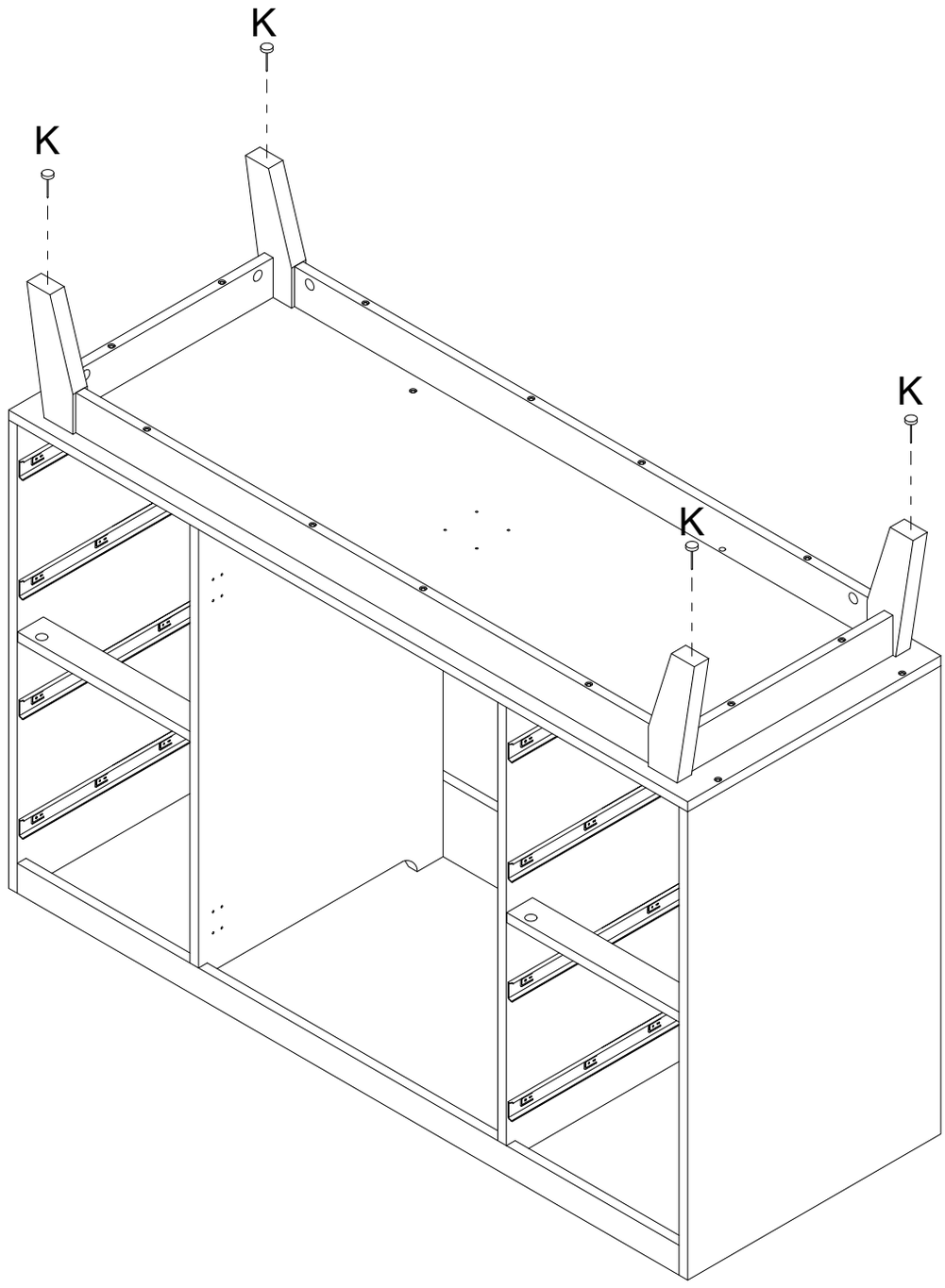

K x 4PCS	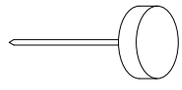

Step 14 / Étape 14

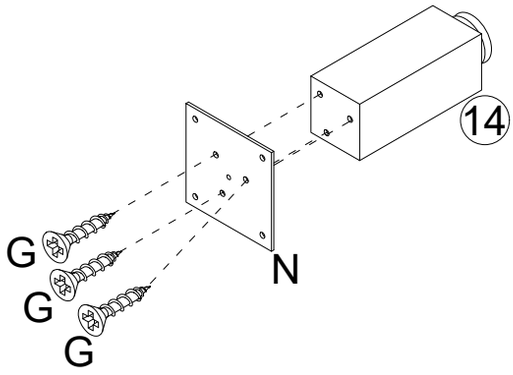

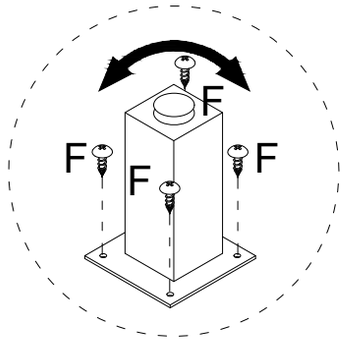

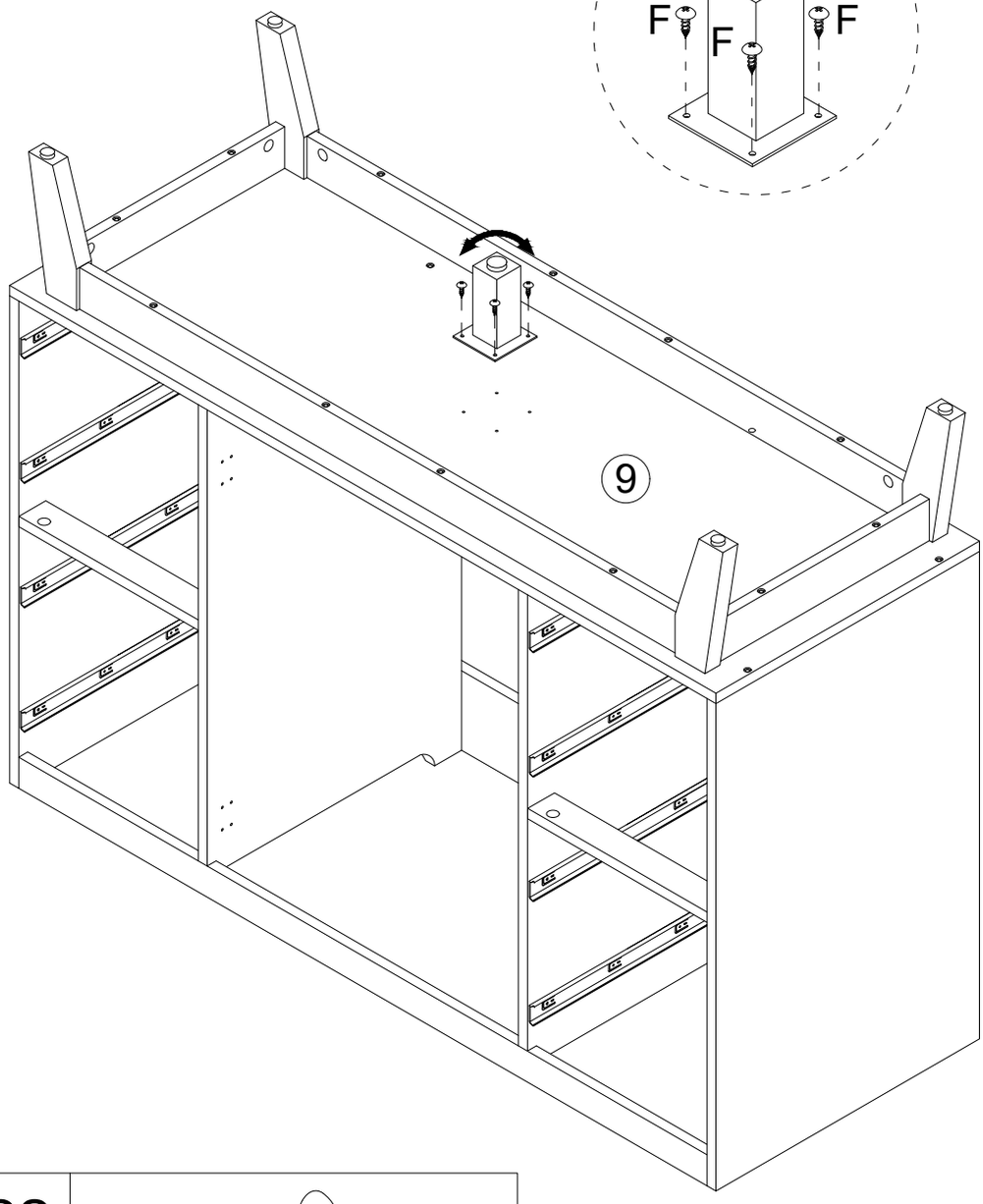

F x 4PCS	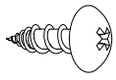		
G x 3PCS	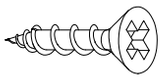	N x 1PC	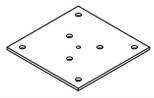

Step 15 / Étape 15

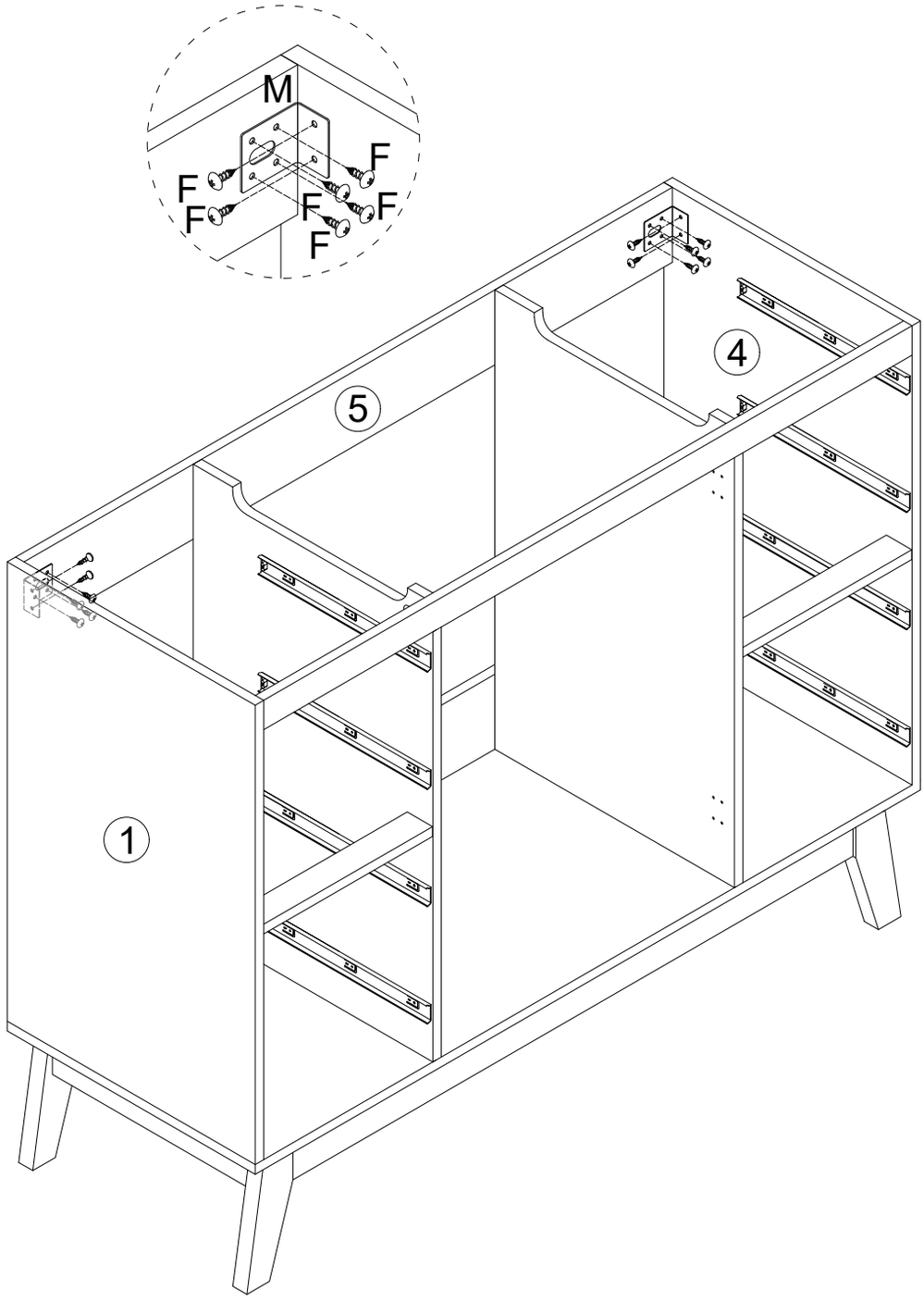

F x 12PCS	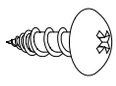	M x 2PCS	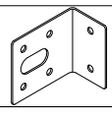

Step 16 / Étape 16

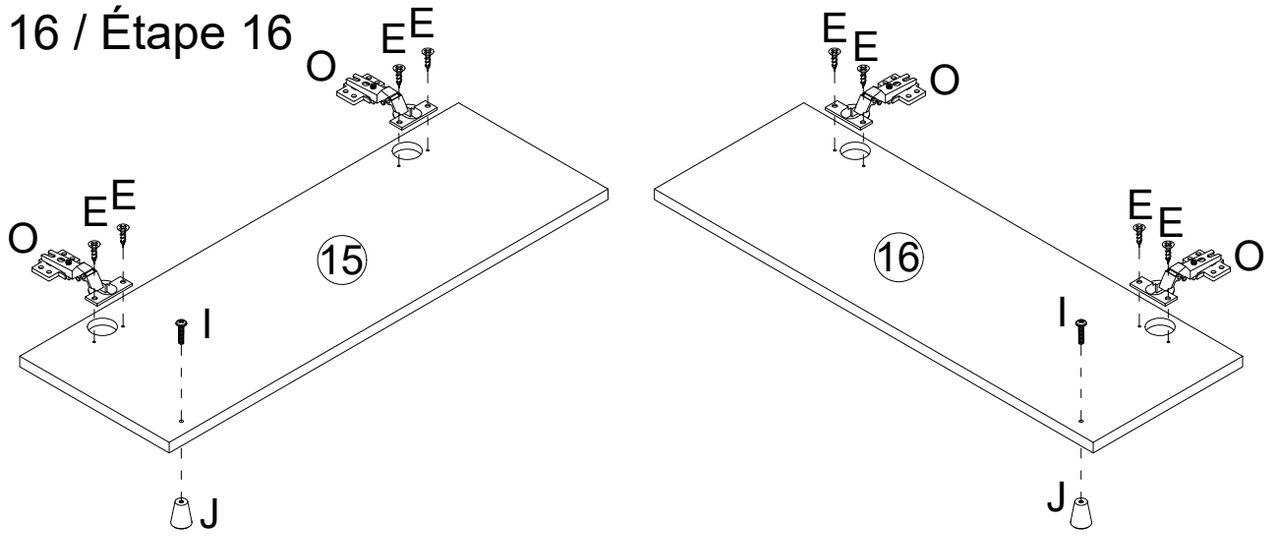

E x 8PCS	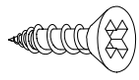	I x 2PCS	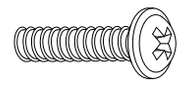
J x 2PCS	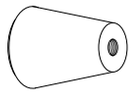	O x 4PCS	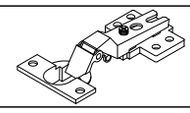

Step 17 / Étape 17

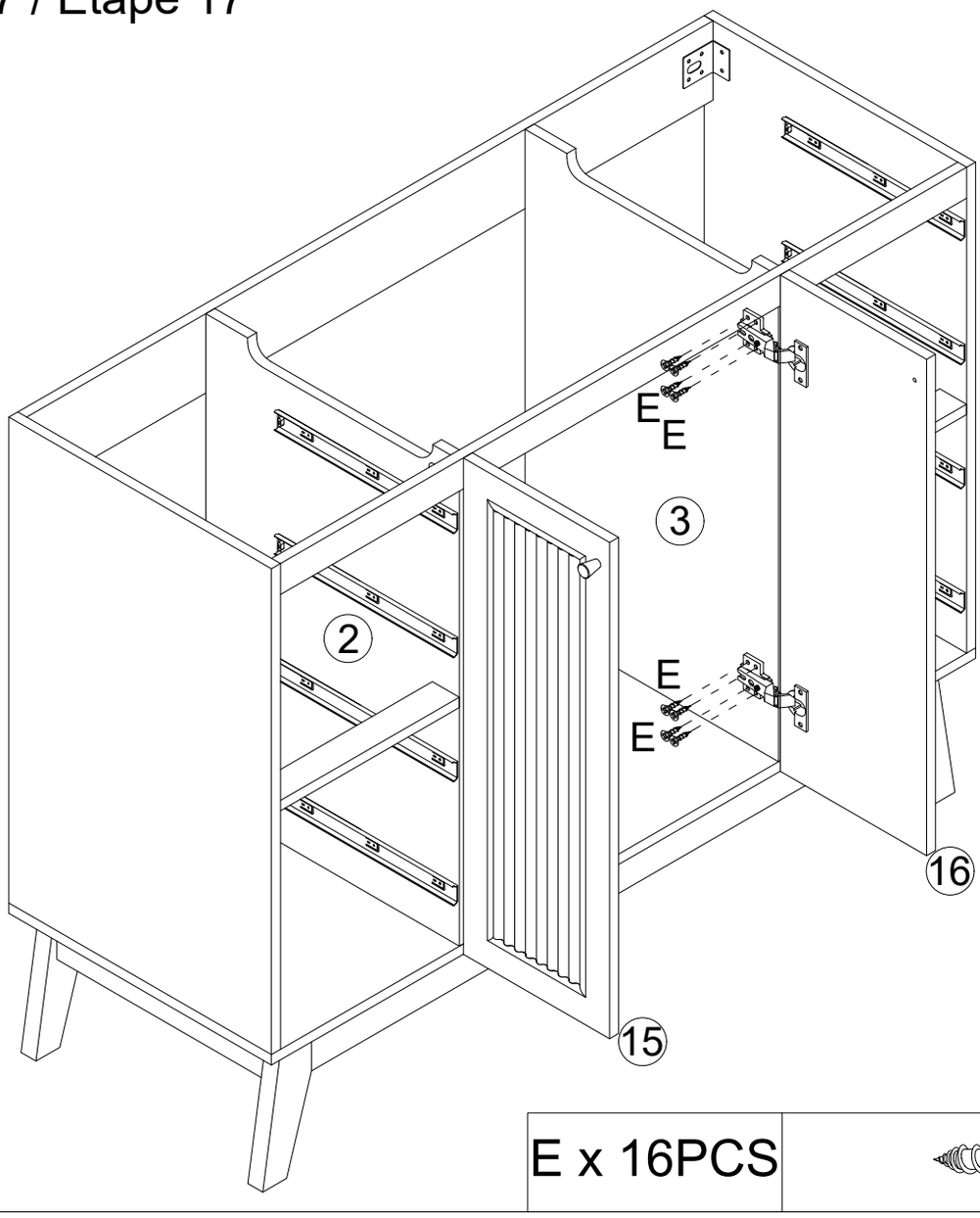

E x 16PCS	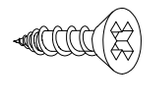

Step 18 / Étape 18

English version

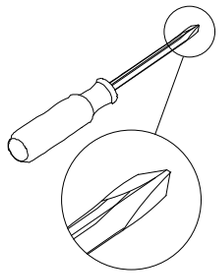

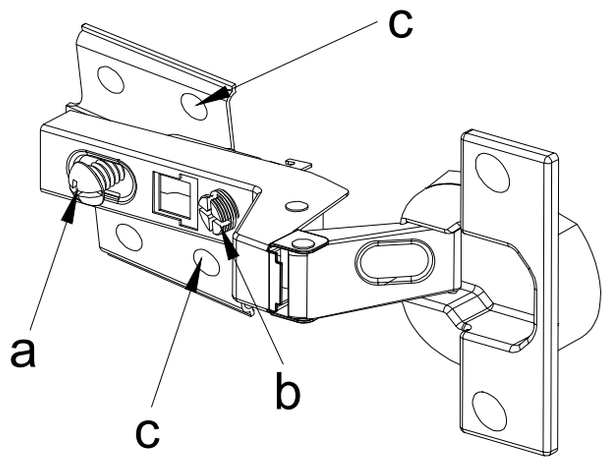

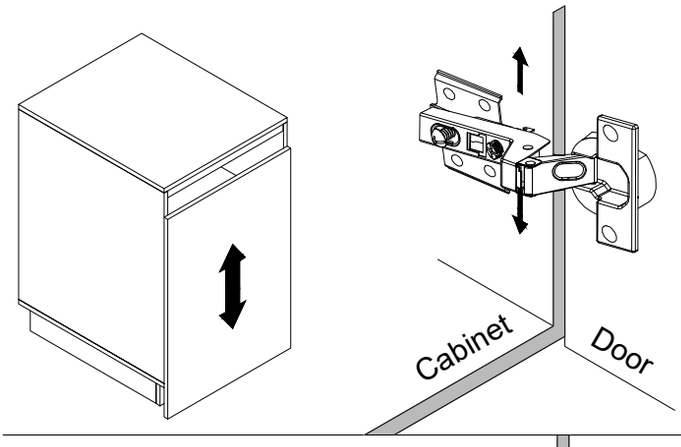

To adjust the vertical height.

Loosen the four screws "c" on both hinges.Two of them are usually in slotted holes which allows you to adjust up or down by a few mm.Then tighten back up.

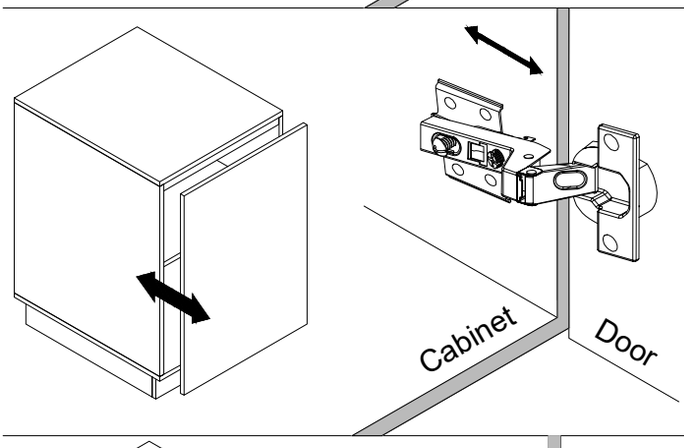

To adjust depth.

Loosen screw "a" and adjust door,if the door can not be adjusted,please loosen screw "b" ,then try again. Tighten screw "a" and "b" .

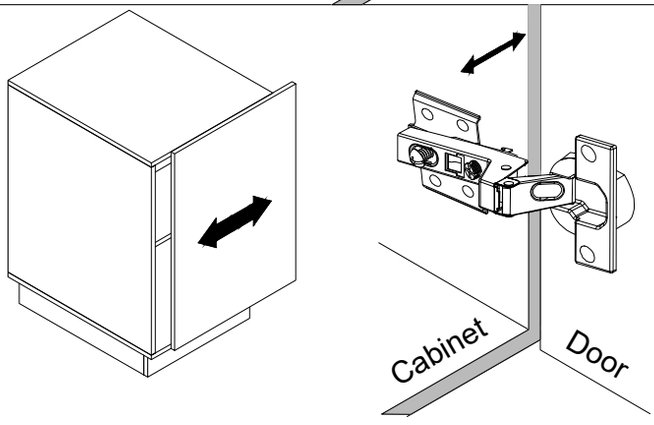

To adjust side ways.

Turning the screw "b" on BOTH hinges on each door.

Step 19 / Étape 19

French version

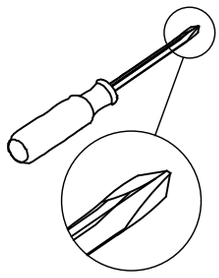

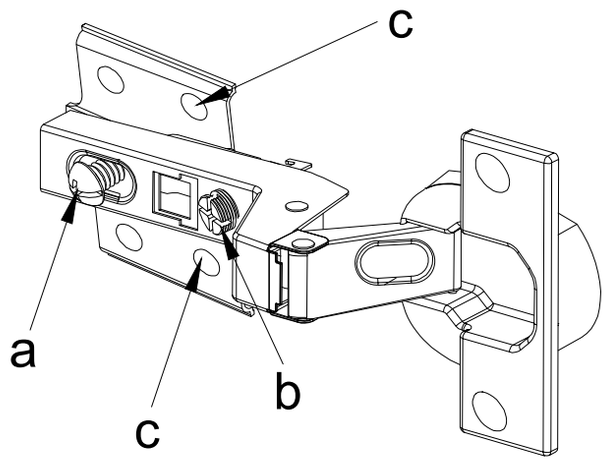

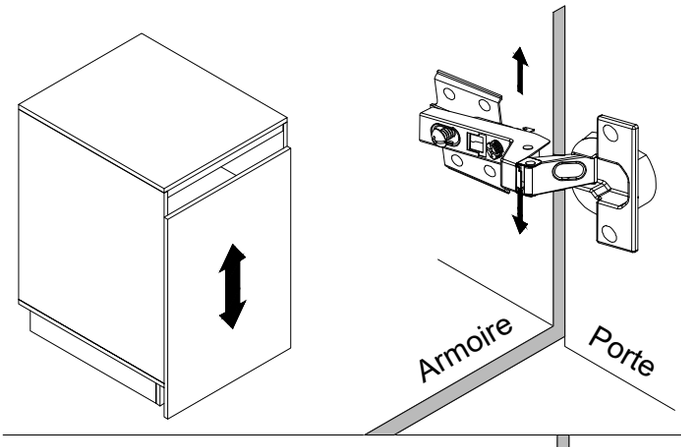

Pour ajuster la hauteur verticale.

Desserrez les quatre vis " c " sur les deux charnières. Deux d'entre elles se trouvent généralement dans des trous fendus, ce qui vous permet de les ajuster vers le haut ou le bas de quelques mm. Puis resserrez-les.

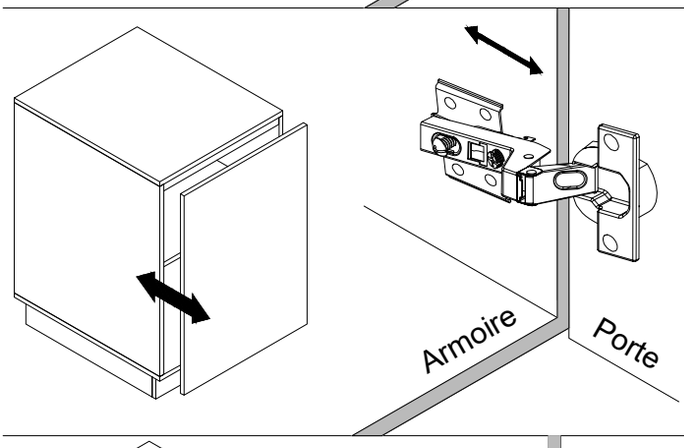

Pour ajuster la profondeur.

Desserrez la vis " a " et ajustez la porte. Si la porte ne peut pas être ajustée, veuillez desserrer la vis " b ", puis réessayez. Serrez les vis " a " et " b ".

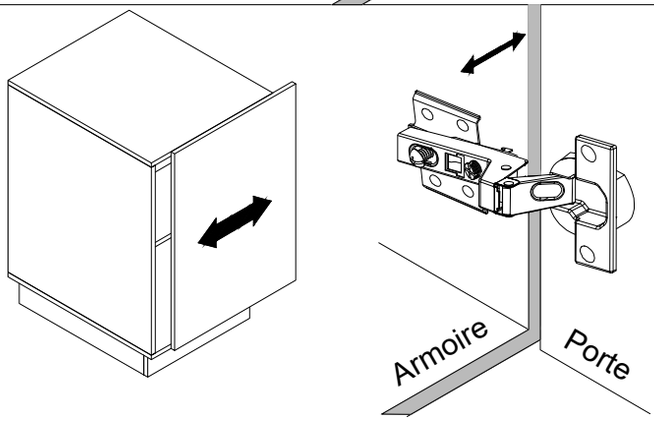

Pour ajuster latéralement.

Tourner la vis " b " sur LES DEUX charnières de chaque porte.

Step 20 / Étape 20

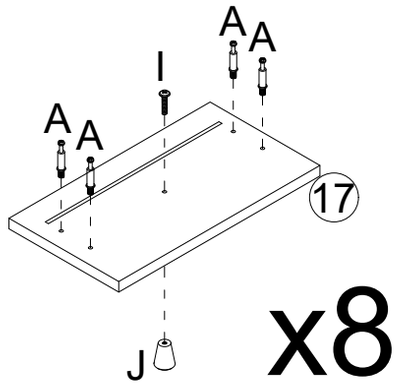

x8

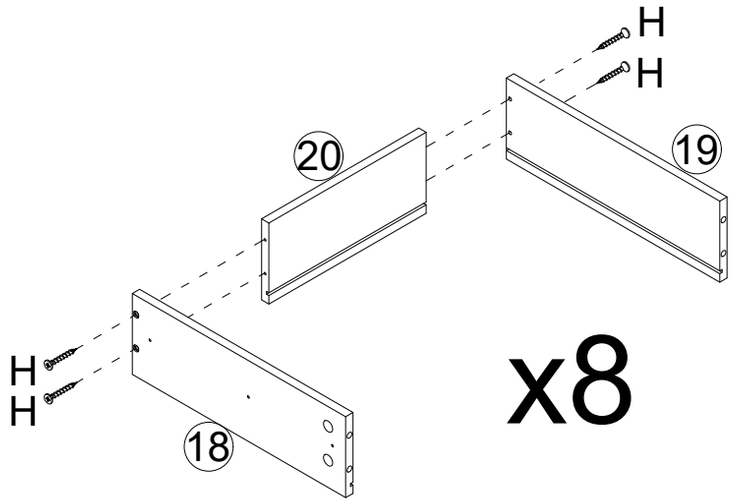

x8

A x 32PCS	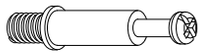	H x 32PCS	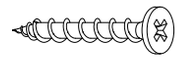
I x 8PCS		J x 8PCS	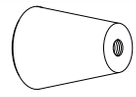

Step 21 / Étape 21

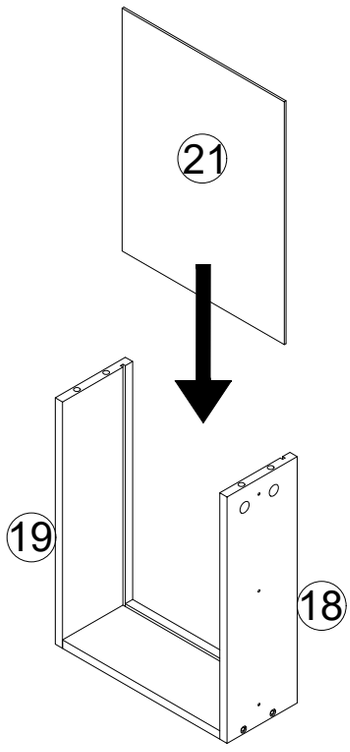

x8

Step 22 / Étape 22

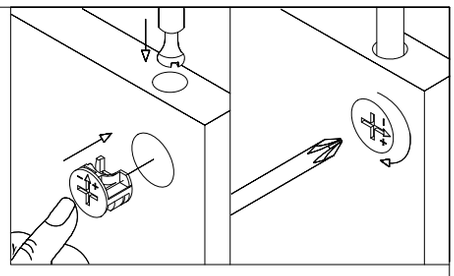

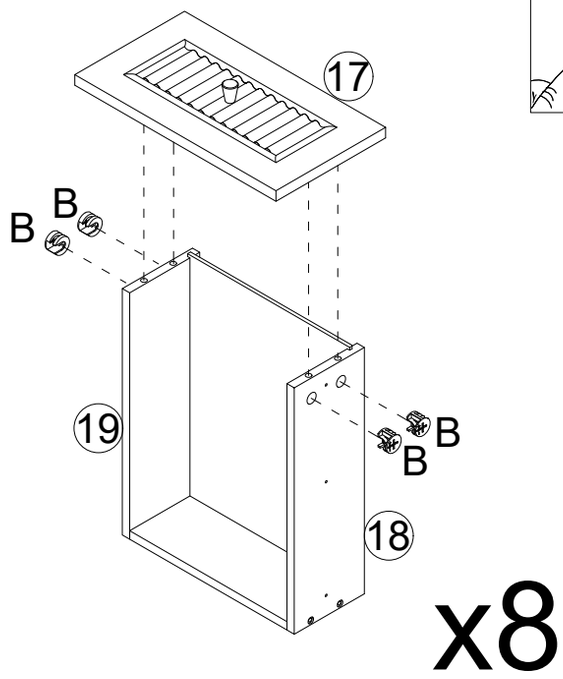

B x 32PCS	

Step 23 / Étape 23

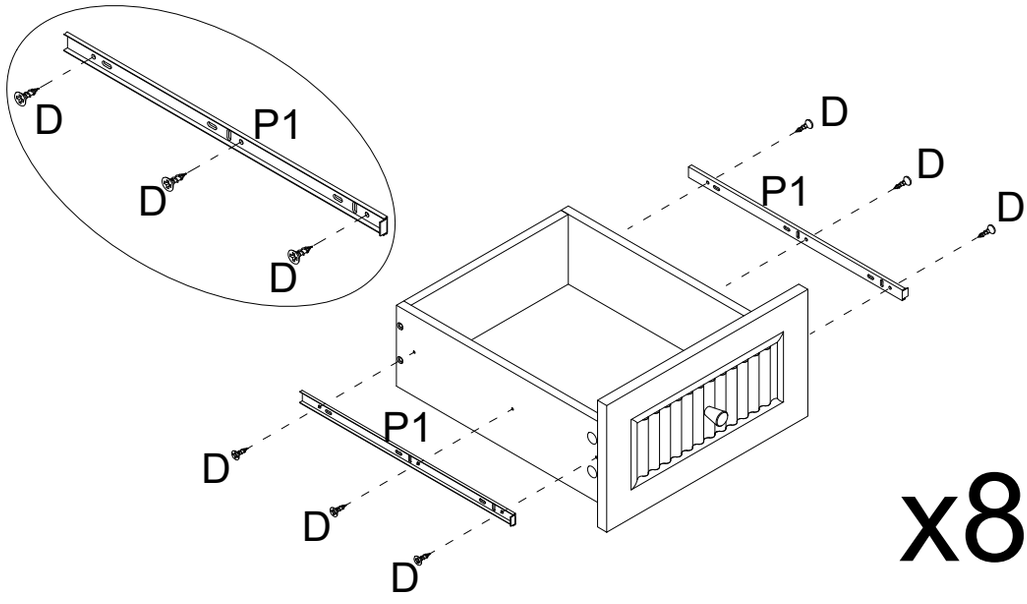

D x 48PCS	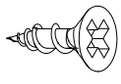	P x 16PCS	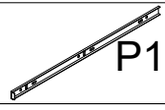 P1

Step 24 / Étape 24

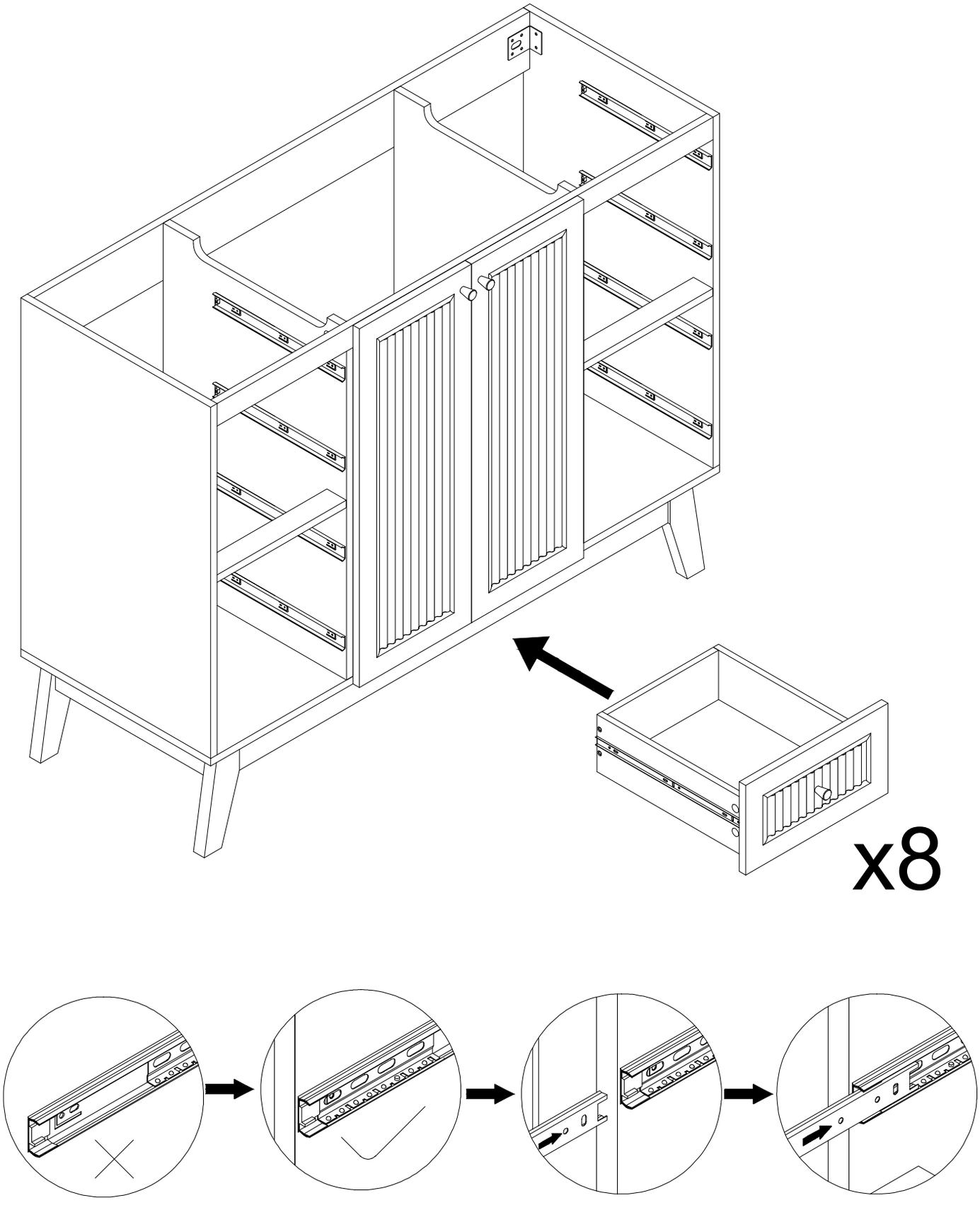

Step 25 / Étape 25

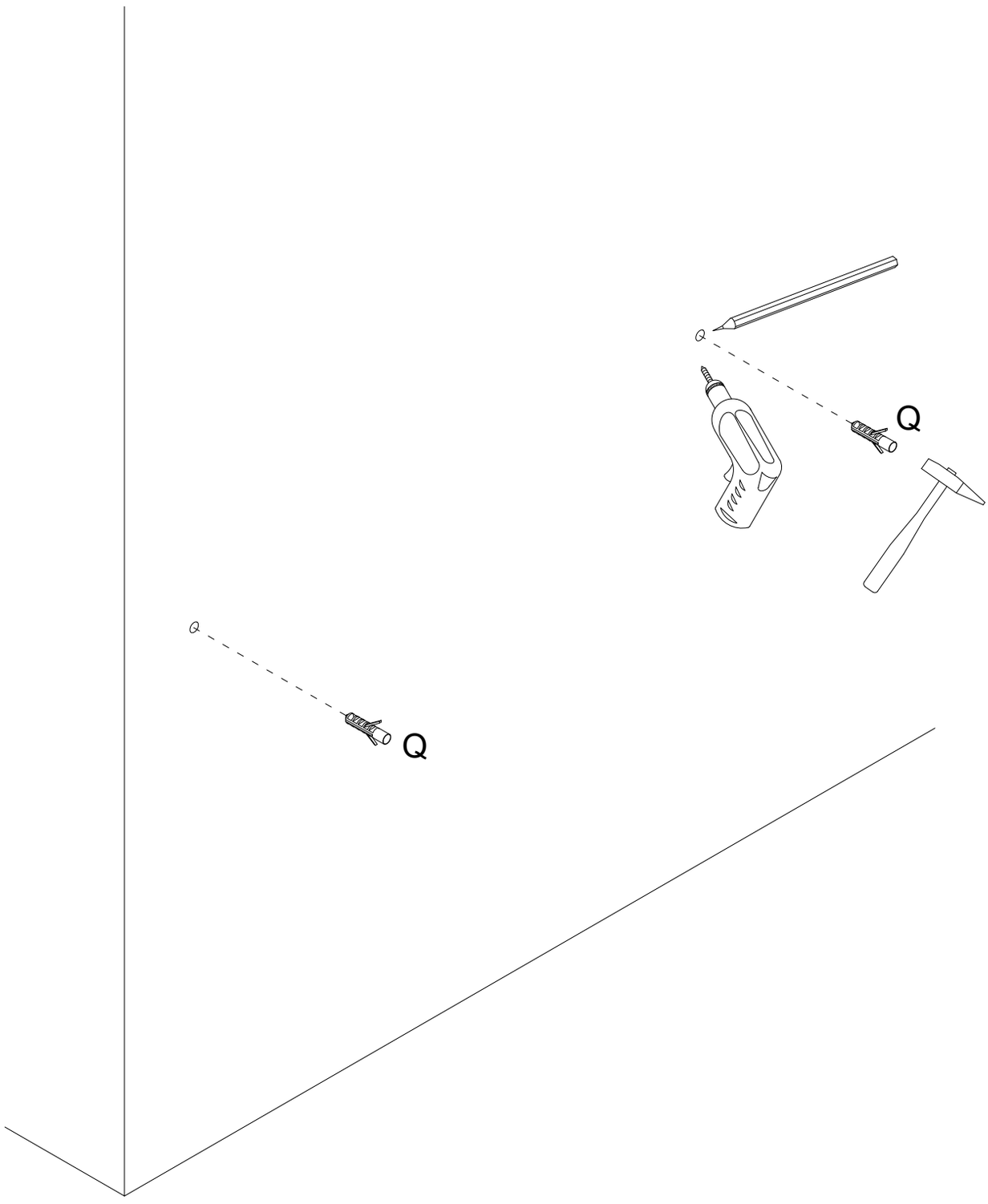

Q x 2PCS	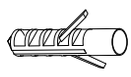

Step 26 / Étape 26

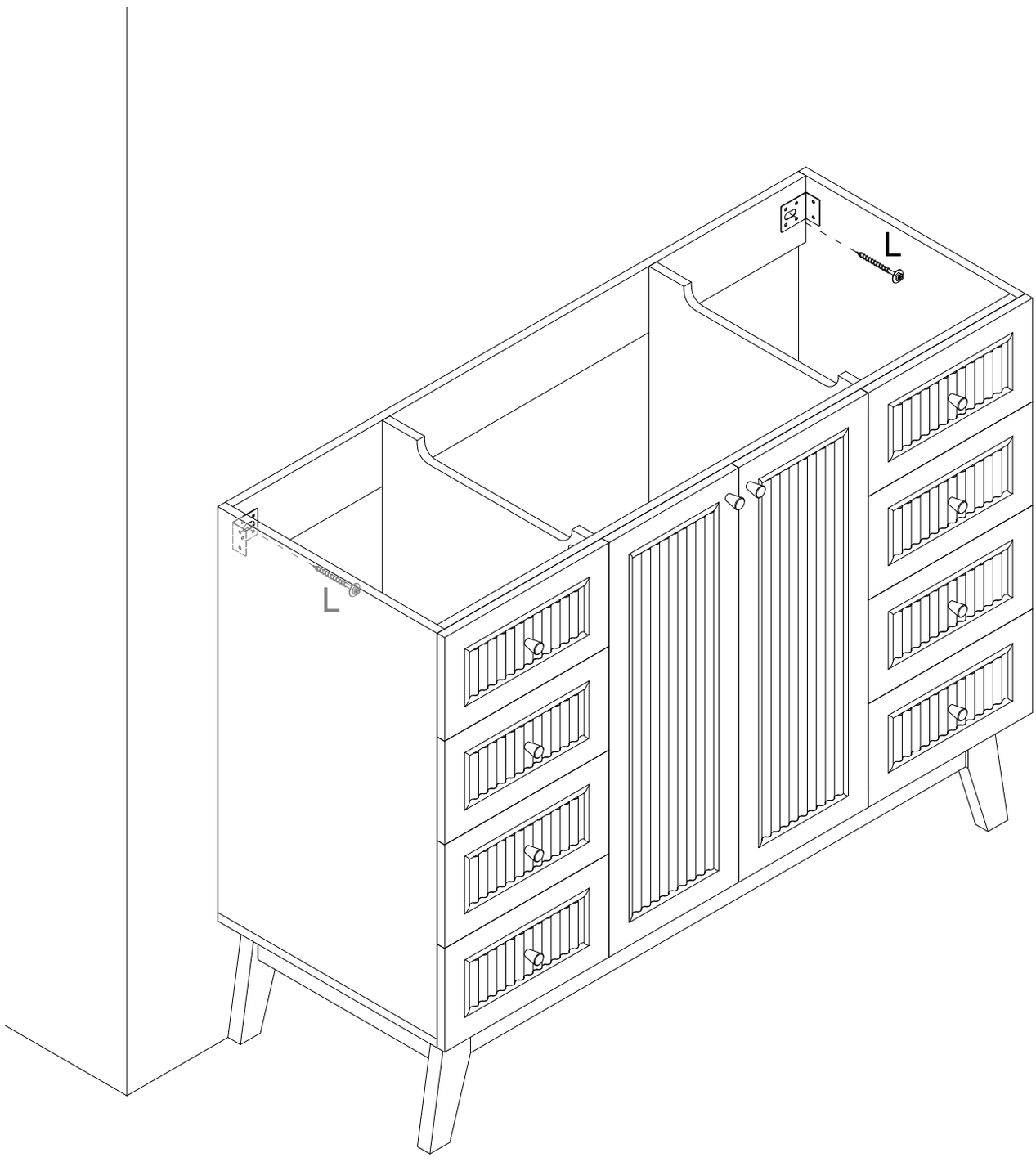

L x 2PCS	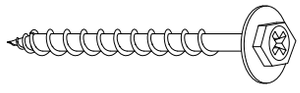

Step 27 / Étape 27

The countertop requires glass glue. Please ensure you apply sufficient glass glue evenly on the upper area of the cabinet, then carefully place the basin on top. Kindly note that glass glue is not included and needs to be purchased separately from a hardware store.

Le plan de travail nécessite de la colle à verre. Veuillez appliquer une quantité suffisante de colle à verre de manière uniforme sur la partie supérieure du meuble, puis placer soigneusement le lavabo dessus. Veuillez noter que la colle à verre n’est pas incluse et doit être achetée séparément dans une quincaillerie.

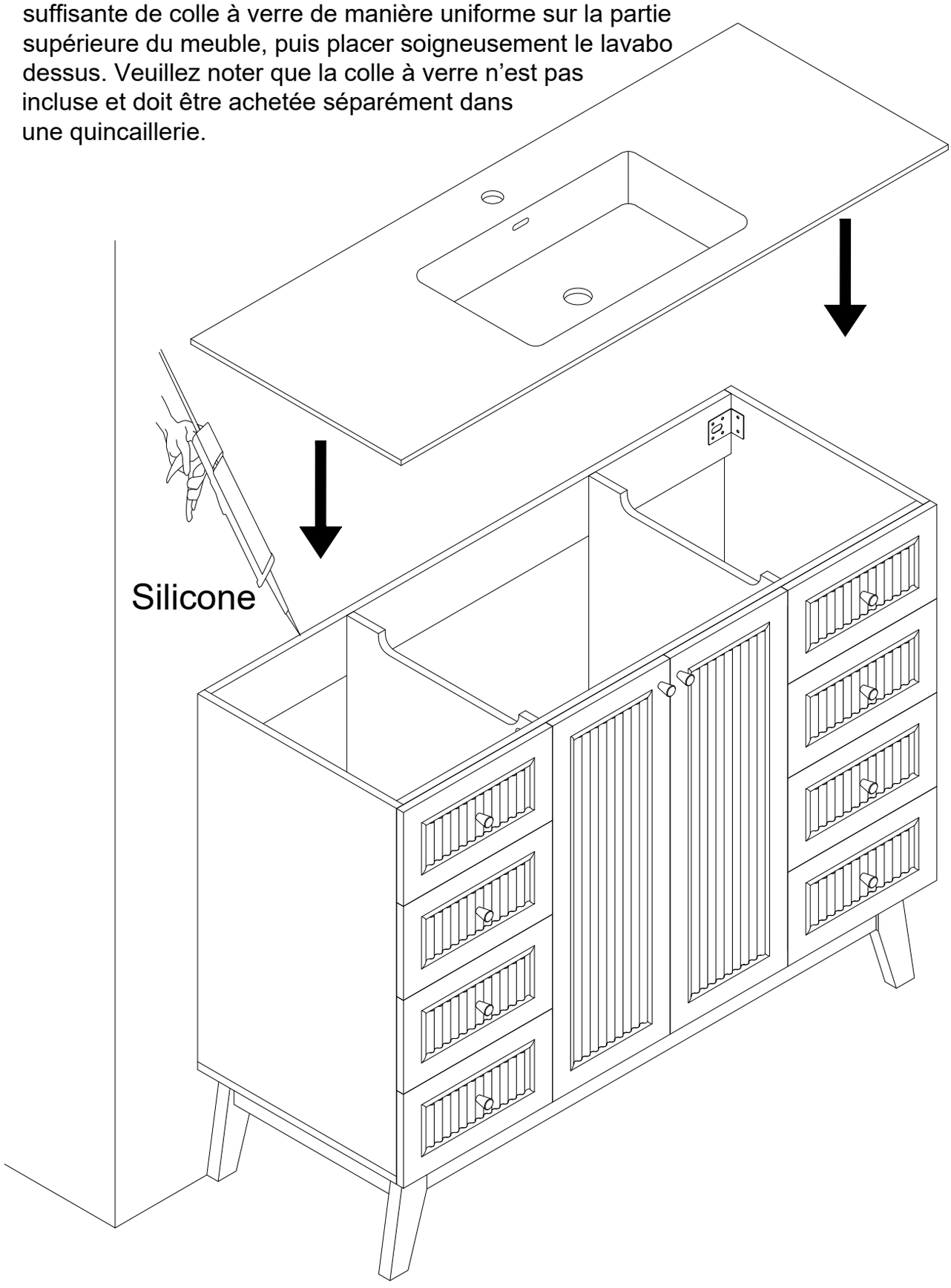
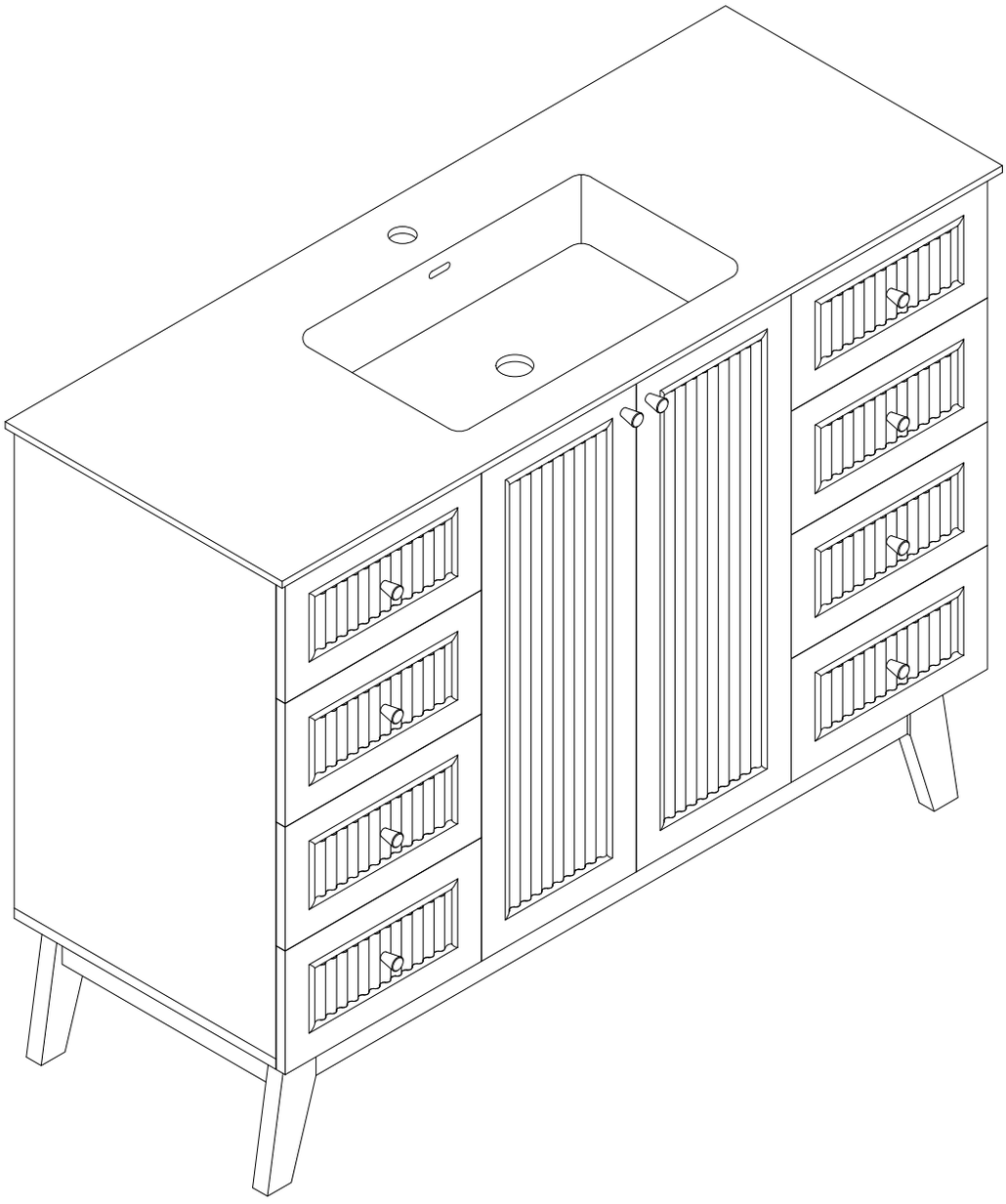
Step 28 / Étape 28