取扱説明書

ZK-108

この度は当社製品をお買い上げいただき、誠にありがとうございます。ご使用の前に下記の注意をよく読み、正しい方法でご使用ください。なお、この説明書はお読みになった後も大切に保管してください。

ご使用方法

●本体からカバーを取り外してください。
●本体にゴミ袋を下図のように入れ、上からカバーを被せてください。

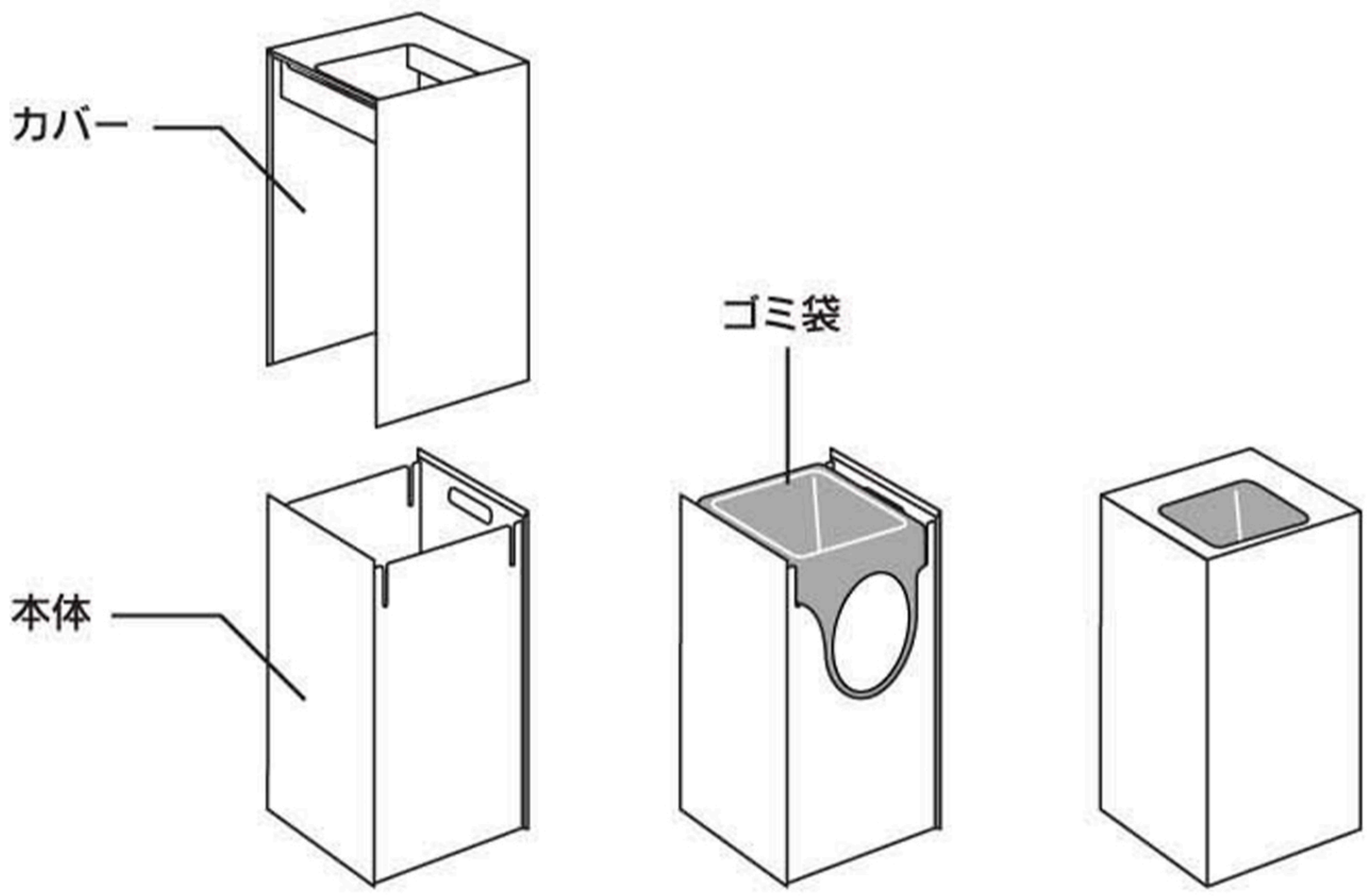

⚠取扱い上の注意

※実物とイラストは多少異なる場合があります。

●製品を本来の目的以外に使用しないでください。
●傾斜及び段差のある不安定な場所を避け、平坦な場所に設置してください。
●設置の際は、床等がキズついたりしないよう丁寧に置いてください。
●製品を移動させる際は、引き摺って床等をキズつけないようご注意ください。
●ケガや破損の原因となりますので、落としたり、ぶつけたりせず丁寧にお取り扱いください。
●袋のサイズや形状によっては収納できないものもあります。
●お子さまが製品で遊ばないようご注意ください。
●直射日光又は熱は避けてください。
●火の近くや高温になる所で使用したり、耐熱温度を超える高温の物を入れないでください。

お手入れ方法

●表面のホコリは、柔らかく繊維の細かな布で軽く払ってください。
　硬い布で磨くと表面に傷がつく恐れがあります。
●タワシや磨き粉などで磨くと表面に傷がつく恐れがあります。
●シンナー・ベンジン等の薬品を使用すると変色や変形の原因となりますので、ご使用はお避けください。

●商品サイズ：約W18×D18×H33cm
●原料樹脂：本体・カバー／ABS樹脂
●耐熱温度：90度
●耐冷温度：-30度
●容量：9L

●MADE IN CHINA

品質には万全を期しておりますが、万一お気付きの点がございましたら当社お客様相談室までお問合せください。
お客様相談室
（0743）57-5068（9:00～17:00　土日・祝祭日を除く）

YAMAZAKI
http://www.yamajitsu.co.jp
山崎実業株式会社
〒639-1064　奈良県生駒郡安堵町窪田８５１－１

プラ 袋　紙 説明書