VEVOR

Upgrade · The Home Creator Way

Rotisserie Grill

MODEL:DKG-120V-1024 & DKG-220V-1024

VEVOR | Upgrade
The Home Creator Way

MODEL:DKG-120V-1024 & DKG-220V-1024

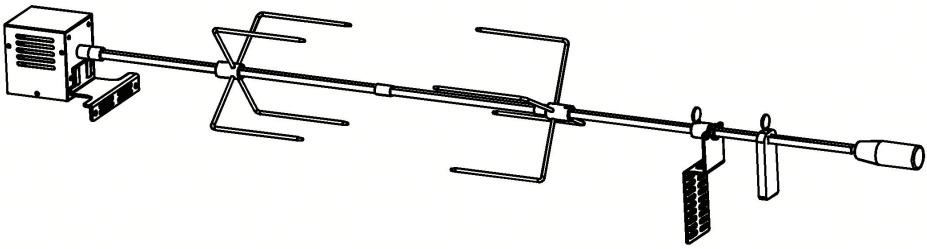

This is the original instruction, please read all manual instructions carefully before operating. VEVOR reserves a clear interpretation of our user manual. The appearance of the product shall be subject to the product you received. Please forgive us that we won't inform you again if there are any technology or software updates on our product.

PRODUCT PARAMETERS

Model	Rated Voltage	Rated Power
DKG-120V-1024	120V	12W
DKG-220V-1024	220V	12W

Table of Contents

- **Important Safety Precautions 1**
- **Exploded View & Parts Inventory..... 2**
- **Step-by-Step Assembly Guide.....3—6**
- **Operating Instructions.....7**
- **Cleaning, Storage & Maintenance.....8**
- **Troubleshooting.....9**

Important Safety Precautions

1. This rotisserie spit accessory is only for matched cooking appliance. Do not modify any components, modification will void safety compliance and cause potential hazard.
2. Only use for outdoor or well-ventilated indoor cooking environment. Keep hands away from high-temperature metal parts during and after cooking.
3. Do not touch motor unit when cooking. Motor housing may get warm during operation.
4. Keep children and pets away from rotating rotisserie assembly while working.
5. Before assembly, verify all parts are complete and free of deformation or damage. Do not use bent, cracked or broken components.
6. Ensure all locking screws and locking collars are fully tightened before turning on motor. Loose parts may slip during rotation.
7. Do not overload the rotisserie spit. Do not exceed the rated load capacity of your motor-driven rotisserie system.
8. Allow all metal components to cool completely before disassembly, cleaning or handling. Hot metal will cause severe burn injury.
9. Disconnect power supply to motor before assembling, disassembling or cleaning this kit.
10. Do not immerse motor unit into water. Only metal spit-related parts are washable.

Exploded View & Parts Inventory

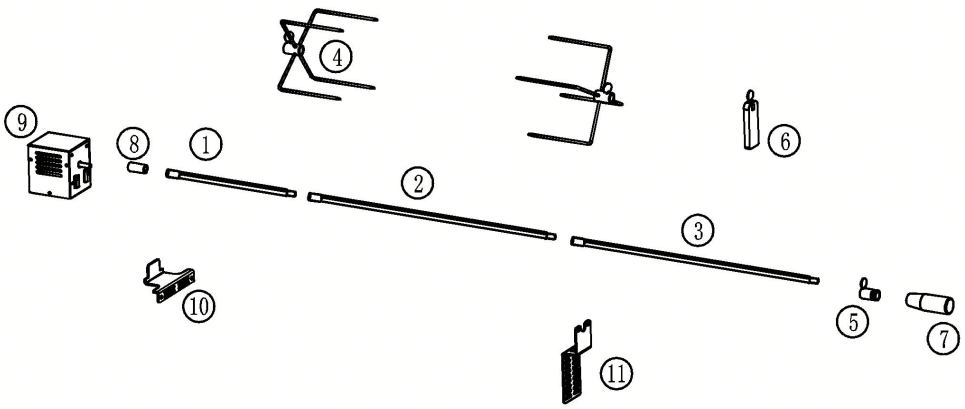

No.	Part Name	Qty	No	Part Name	Qty
①	Spit Rod- 1 (L:225 mm)	2	⑧	Rotor Shaft	1
②	Spit Rod- 2 (L:412 mm)	1	⑨	Motor Drive Unit	1
③	Spit Rod- 3 (L:432 mm)	1	⑩	Baffle A	1
④	Rotisserie Fork	2	⑪	Baffle B	1
⑤	Fixing Shaft	1		Screw- 1	4
⑥	Counterweight Block	1		M5*14 Screw	4
⑦	Handle	1			

Step-by-Step Assembly Guide

Step 1 Assemble main spit rod sections

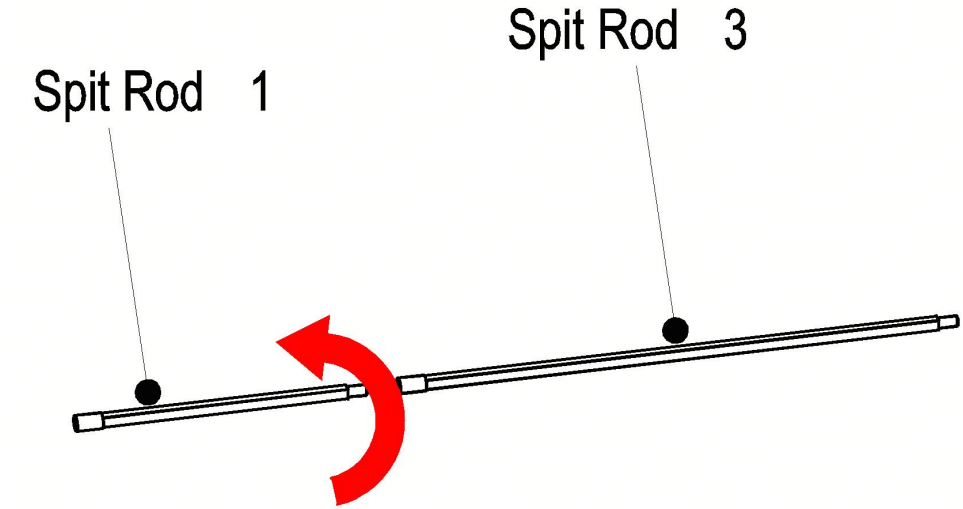

1. Take out Spit Rod-1 and Spit Rod-3, rotate and screw them onto the main assembly following arrow direction.

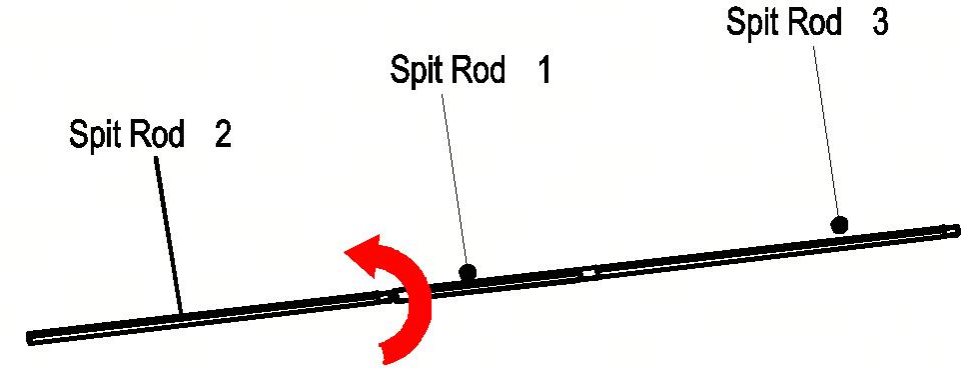

2. Take out Spit Rod- 2, rotate and screw it onto the main assembly following arrow direction.

Step 2 Install rotisserie forks, fixing shaft and counterweight block

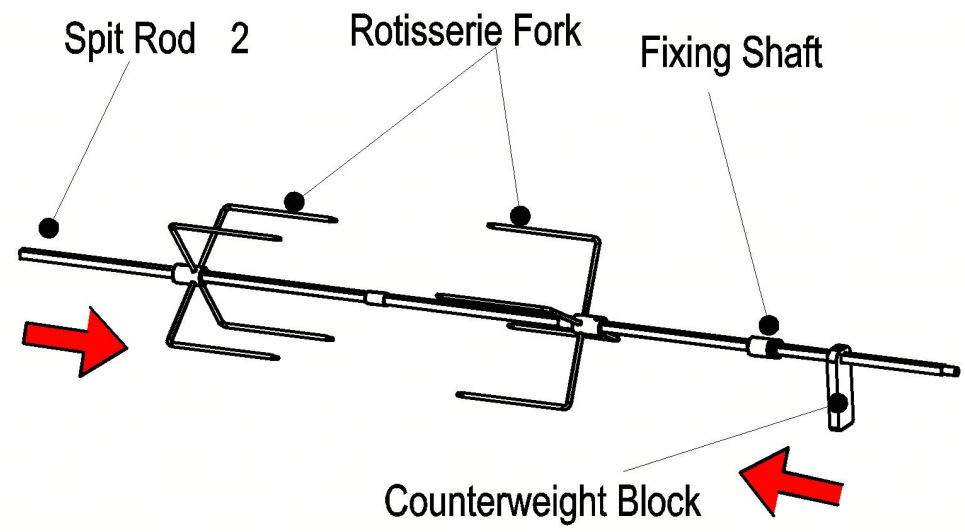

Slide rotisserie forks, fixing shaft and counterweight block onto the assembled spit rod following arrow direction.Adjust component positions according to your food size. Secure food firmly between two rotisserie forks.

Step 3 Lock components with Screw- 1

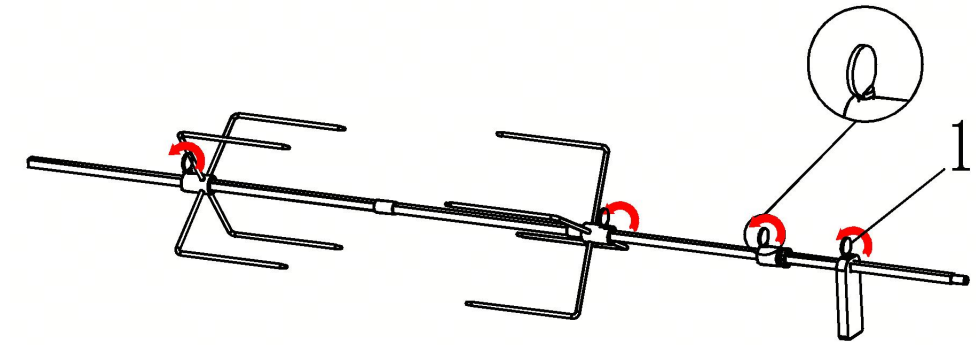

Take Screw- 1, rotate and tighten all locking collars / set- screws to lock forks, fixing shaft and counterweight block in position.(⚠

Important: Make sure every locking screw is fully tightened to prevent sliding during rotation.）

Step 4 Insert rotor shaft

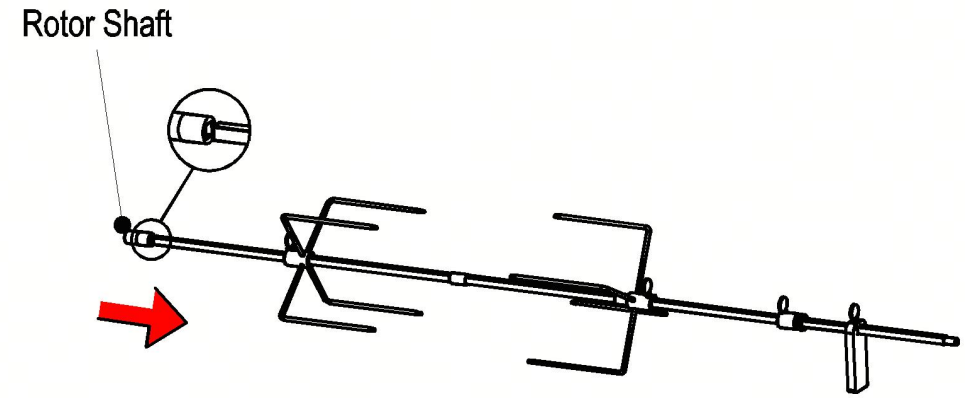

Insert the rotor shaft into the square opening of the spit rod end following arrow direction.

Step 5 Mount motor drive unit

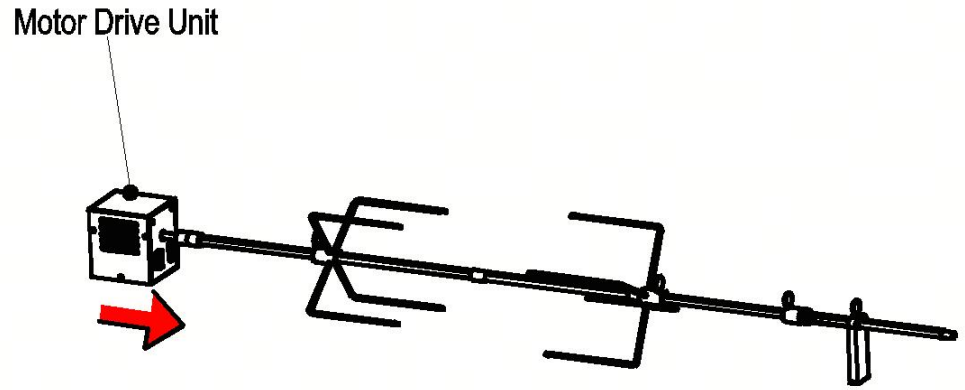

Install motor drive unit: align rotor shaft end and insert motor into the C- port of main housing following arrow direction. Confirm motor is fully seated.

Step 6 Install Baffle A & Baffle B

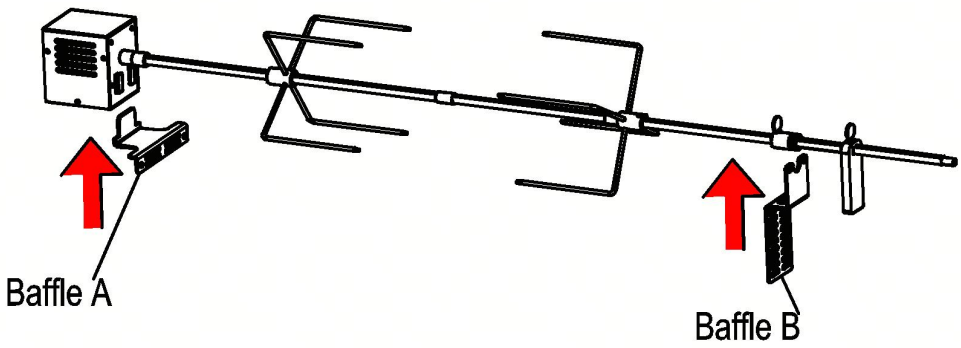

Insert Baffle A and Baffle B into their corresponding mounting holes following arrow direction. Push fully into place.

Step 7 Fit end-handle

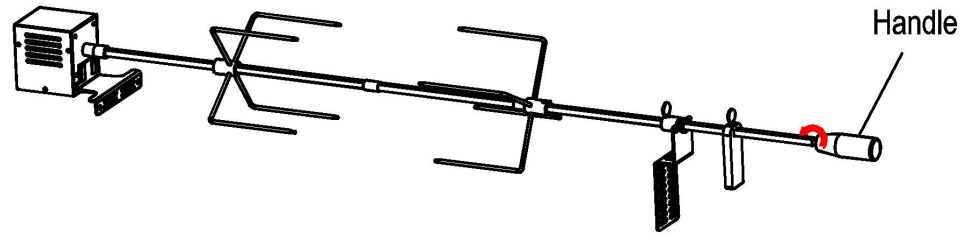

Take the handle, rotate and screw it onto the end thread of the spit rod. Hand-tighten only.

✓ Final check before power-on:

- All screws are tightened
- No loose parts
- Spit rod can spin freely without jamming before switching motor on

Page 6 Operating Instructions

1. Confirm full assembly check above is completed.
2. Secure your food firmly between rotisserie forks. Double-check locking screws.
3. Connect motor power supply according to your main appliance manual.
4. Switch on motor; observe that the spit assembly rotates smoothly without wobbling or abnormal noise.

   If heavy wobble occurs: turn off power immediately, readjust counterweight block position and re-tighten all locks.

1. Start your cooking cycle following your main grill / roaster manual.
2. When cooking finished: turn off heat source first, then cut off motor power.
3. **Do not disassemble any parts until all metal parts are fully cooled.**

Page 7 Cleaning, Storage & Routine Maintenance

1. After cooking, wait for all metal parts cool down completely. Disconnect motor power.
2. **Motor unit: Do NOT submerge in water.** Wipe motor housing with dry or slightly damp cloth only.
3. Detach all metal accessories: spit rods, rotisserie forks, baffles, fixing shaft, counterweight block, handle. Wash by hand with warm mild soapy water.
4. Rinse thoroughly and dry 100 % to avoid rust and oxidation.
5. Inspect all screw threads and locking collars; remove food residue.
6. Storage: Store all parts in dry, ventilated place. Do not stack heavy weight on metal spit rods to prevent bending deformation.
7. Pre- use check: Before each use, inspect rods for bending, check all screws and collars for wear. Replace damaged components before use.

Page 8 Troubleshooting

Problem	Possible Cause	Solution
Spit does not rotate after motor powered on	Motor not fully inserted into C-port; rotor shaft misaligned	Re-seat motor unit, ensure rotor shaft properly engaged with square opening
Spit wobbles heavily during rotation	Locking screws loose; counterweight mis-positioned; food unbalanced; bent spit rod	Power off. Tighten all set-screws. Readjust counter-weight. Rebalance food. Replace bent rod if deformation exists
Motor runs but spit rod stays static	Rotor-shaft not inserted fully into square opening	Re-insert rotor shaft and lock position
Lock collars slip during rotation	Screws not fully tightened; thread contaminated by grease / food debris	Clean screw threads, fully tighten locking screws



VEVOR

Upgrade · The Home Creator Way

Grill rôtisserie

MODÈLES : DKG-120V-1024 ET DKG-220V-1024

VEVOR | Upgrade
The Home Creator Way

MODÈLES : DKG-120V-1024 ET DKG-220V-1024

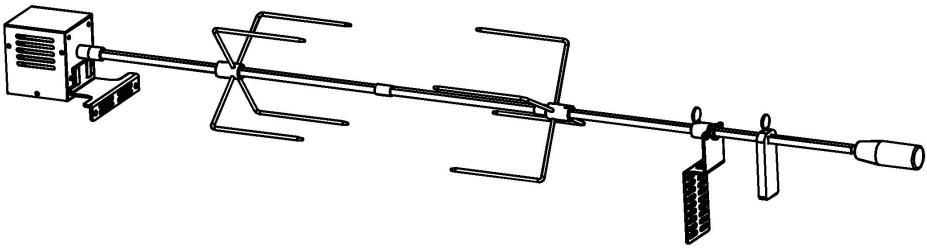

Voici le mode d'emploi original. Veuillez lire attentivement toutes les instructions du manuel avant utilisation. VEVOR se réserve le droit d'interpréter ce manuel à sa guise. L'apparence du produit que vous recevrez peut différer. Nous vous prions de nous excuser si nous ne vous informons pas des mises à jour techniques ou logicielles concernant notre produit.

PARAMÈTRES DU PRODUIT

Modèle	Tension nominale	Puissance nominale
DKG-120V-1024	120 V	12W
DKG-220V-1024	220 V	12W

Table des matières

· Consignes de sécurité importantes 1

Vue éclatée et inventaire des pièces 2

Guide d'assemblage étape - par étape - .....3 —6

· Mode d'emploi 7

Nettoyage, stockage et entretien 8

· Dépannage 9

Précautions de sécurité importantes

1. Cet accessoire de broche pour rôtisserie est exclusivement destiné à l'appareil de cuisson compatible. Toute modification des composants est interdite, car elle compromet la conformité aux normes de sécurité et peut engendrer des risques.
2. À utiliser uniquement en extérieur ou - dans un environnement intérieur bien ventilé. Tenir les mains éloignées des - parties métalliques chaudes pendant et après la cuisson.
3. Ne touchez pas le bloc moteur pendant la cuisson. Le boîtier du moteur peut devenir chaud pendant son fonctionnement.
4. Tenez les enfants et les animaux domestiques éloignés du mécanisme de rôtisserie en rotation pendant son utilisation.
5. Avant l'assemblage, vérifiez que toutes les pièces sont complètes et exemptes de déformation ou de dommages. N'utilisez pas de composants tordus, fissurés ou cassés.
6. Avant de mettre le moteur en marche, assurez-vous que toutes les vis et bagues de blocage sont bien serrées. Des pièces mal fixées pourraient glisser pendant la rotation.
7. Ne surchargez pas la broche du tournebroche. Ne dépassez pas la capacité de charge nominale de votre - système de rôtisserie motorisé.
8. Laissez refroidir complètement toutes les pièces métalliques avant de les démonter, de les nettoyer ou de les manipuler. Le métal chaud peut provoquer de graves brûlures.
9. Débranchez l'alimentation électrique du moteur avant de monter, démonter ou nettoyer ce kit.
10. Ne pas immerger le bloc moteur dans l'eau. Seules - les pièces métalliques en contact avec le jet d'eau sont lavables.

Vue éclatée et inventaire des pièces

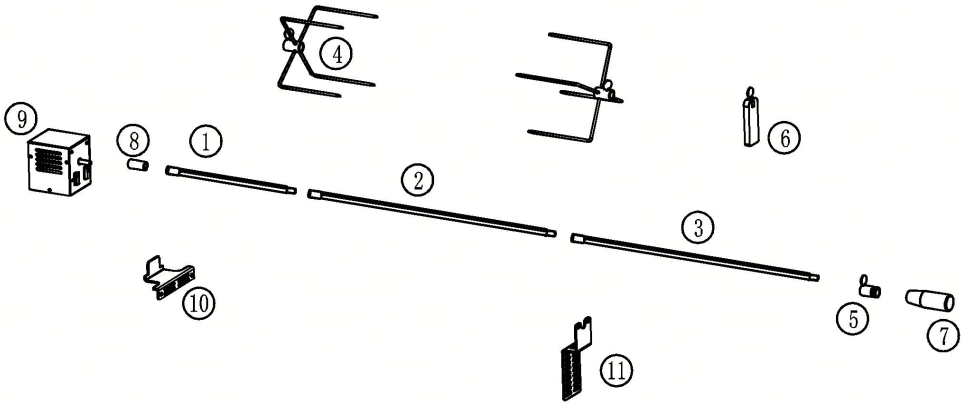

No n.	Nom de la pièce	Qté	No n	Nom de la pièce	Qté
①	Brochette - 1 (L : 225 mm)	2	⑧	Arbre du rotor	1
②	Brochette - 2 (L : 412 mm)	1	⑨	Unité d'entraînement du moteur	1
③	Brochette - 3 (L : 432 mm)	1	⑩	Déflecteur A	1

④	Fourchette à rôtir	2	⑪	Déflecteur B	1
⑤	Arbre de fixation	1		Vis - 1	4
⑥	Bloc de contrepoids	1		Vis M5*14	4
⑦	Poignée	1			

Guide d'assemblage étape - par étape-

Étape 1 Assembler les sections principales de la tige de broche

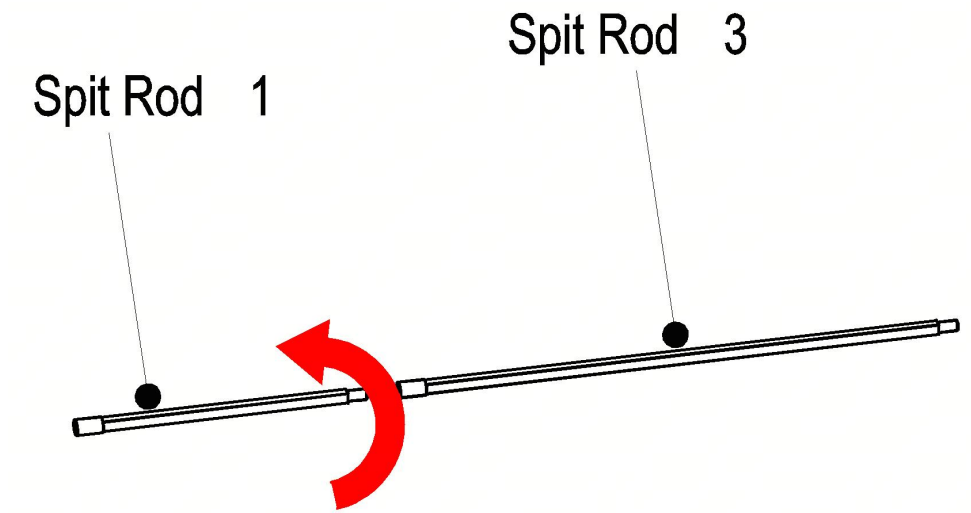

1. Retirez la tige de broche - 1 et la tige de broche - 3, faites-les pivoter et vissez-les sur l'ensemble principal en suivant la direction de la flèche.

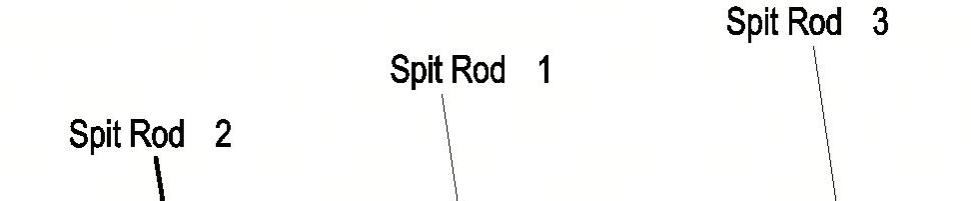

2. Retirez la tige de broche - 2, faites-la tourner et vissez-la sur l'ensemble principal en suivant la direction de la flèche.

Étape 2 : Installez les fourchettes de rôtisserie, l'axe de fixation et le bloc de contrepoids.

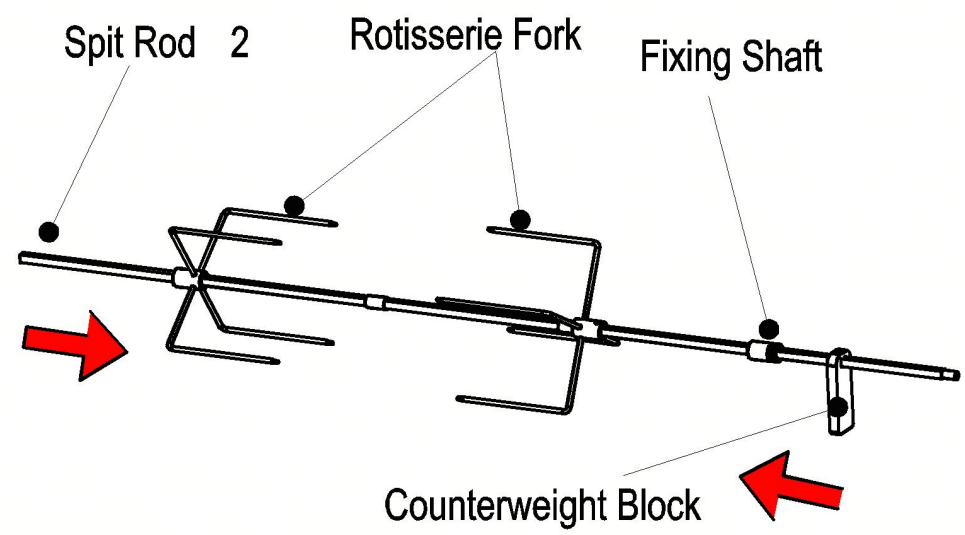

Glissez les fourchettes à rôtir, la tige de fixation et le contrepoids sur la broche assemblée en suivant le sens de la flèche. Ajustez la position des éléments en fonction de la taille de vos aliments. Maintenez fermement les aliments entre les deux fourchettes à rôtir.

Étape 3 : Verrouiller les composants avec la vis - 1

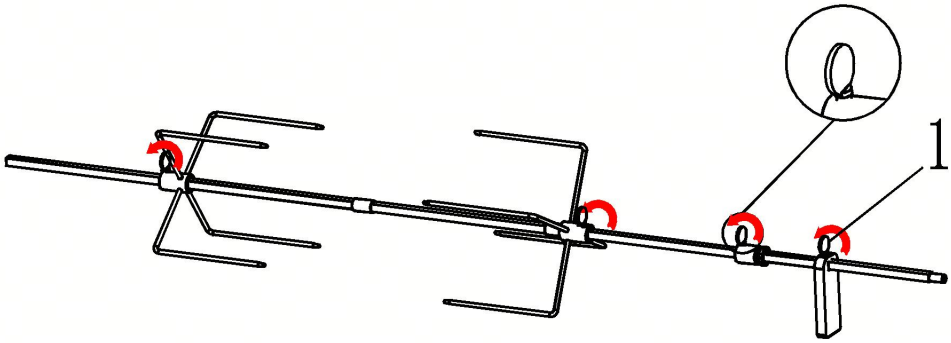

Prenez la vis - 1, tournez et serrez toutes les bagues de blocage/ - vis de réglage pour bloquer les fourches, l'arbre de fixation et le bloc de contrepoids en position **. (⚠ Important : assurez-vous que chaque vis de blocage est complètement serrée pour éviter tout glissement pendant la rotation.)**

Étape 4 : Insérer l’arbre du rotor

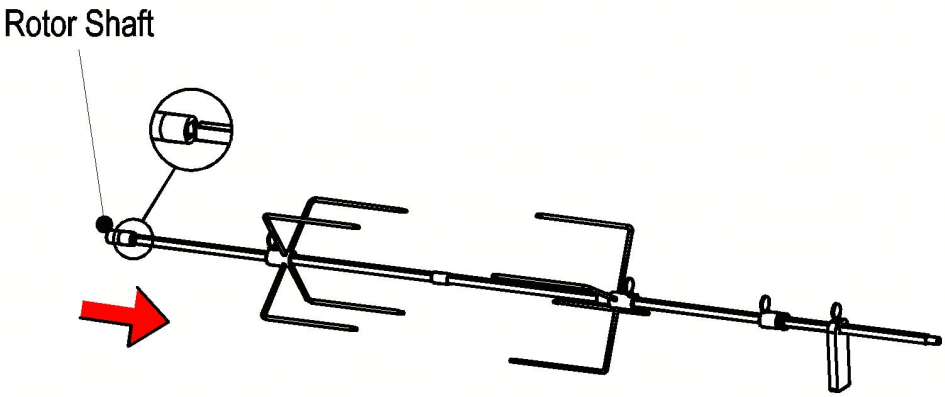

Insérez l'arbre du rotor dans l'ouverture carrée de l'extrémité de la tige de broche en suivant la direction de la flèche.

Étape 5 : Monter l'unité d'entraînement du moteur



Installation du moteur : alignez l’extrémité de l’arbre du rotor et insérez le moteur dans l’ - orifice C du carter principal en suivant le sens de la flèche. Vérifiez que le moteur est bien en place.

Étape 6 : Installation des déflecteurs A et B

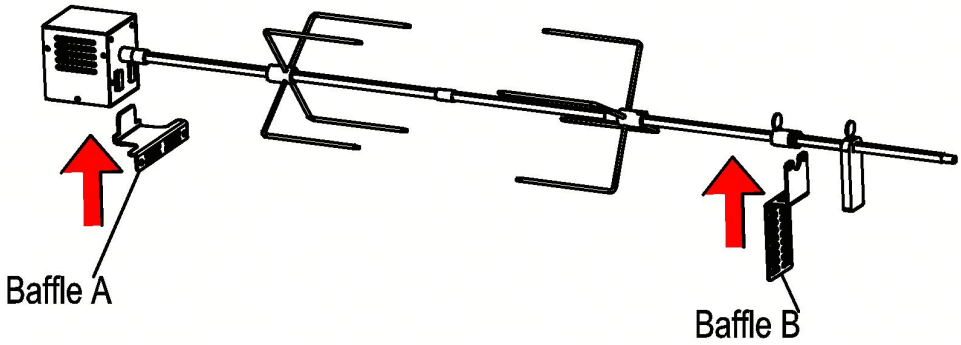

Insérez les déflecteurs A et B dans leurs trous de fixation respectifs en suivant le sens des flèches. Enfoncez-les complètement.

la poignée d'extrémité-

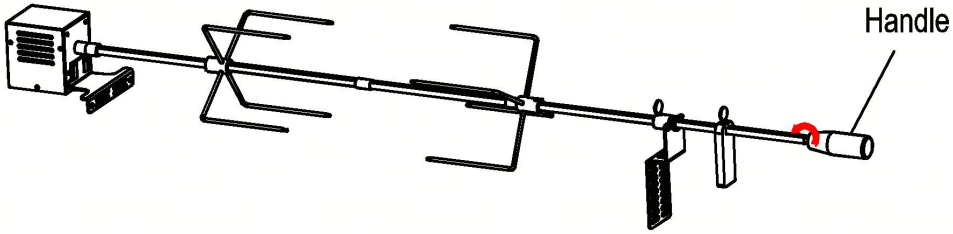

Prenez la poignée, faites-la pivoter et vissez-la sur le filetage de l'extrémité de la broche. - Serrez à la main uniquement.

✓ Dernière vérification avant la mise - sous tension :

- Toutes les vis sont serrées.
- Aucune pièce détachée
- La tige de broche peut tourner librement sans se bloquer avant la mise en marche du moteur.

Page 6 Instructions d'utilisation

1. Veuillez vérifier que le contrôle d'assemblage complet ci-dessus est terminé.

2. Fixez fermement vos aliments entre les fourchettes de la rôtissoire. - Vérifiez bien les vis de verrouillage.

3. Raccordez l'alimentation du moteur conformément au manuel d'utilisation de votre appareil principal.

4. Mettez le moteur en marche ; observez que le mécanisme de la broche tourne sans à-coups ni bruits anormaux.

   En cas de fortes vibrations : coupez immédiatement l'alimentation, réajustez la position du bloc de contrepoids et resserrez - tous les verrous.

1. Démarrez votre cycle de cuisson en suivant le manuel d'utilisation de votre gril/rôtissoire principal.
2. Une fois la cuisson terminée : éteignez d’abord la source de chaleur, puis coupez l’alimentation du moteur.
3. **Ne démontez aucune pièce tant que toutes les pièces métalliques ne sont pas complètement refroidies.**

Page 7 Nettoyage, stockage et entretien courant

1. Après la cuisson, attendez que toutes les pièces métalliques refroidissent complètement. Débranchez le moteur.
2. **Bloc moteur : Ne pas immerger dans l’eau.** Nettoyer le boîtier du moteur uniquement avec un chiffon sec ou légèrement humide.
3. Retirez tous les accessoires métalliques : broches, fourchettes à rôtir, déflecteurs, axe de fixation, contrepoids et poignée. Lavez-les à la main avec de l’eau chaude savonneuse.
4. Rincer abondamment et sécher complètement pour éviter la rouille et l'oxydation.

5. Inspectez tous les filetages et les bagues de verrouillage ; retirez les résidus alimentaires.

6. Stockage : Conservez toutes les pièces dans un endroit sec et aéré. Ne surchargez pas les broches métalliques pour éviter toute déformation.

7. avant - utilisation : Avant chaque utilisation, inspectez les tiges pour détecter toute courbure et vérifiez l’usure de toutes les vis et colliers. Remplacez les composants endommagés avant utilisation.

Page 8 Dépannage

Problème	**Cause possible**	**Solution**
La broche ne tourne pas après la mise en marche du moteur.	Moteur non complètement inséré dans - l'orifice C ; arbre du rotor mal aligné	Remettez - le bloc moteur en place et assurez-vous que l'arbre du rotor est correctement engagé dans l'ouverture carrée.

Problème	Cause possible	Solution
Le crachat oscille fortement pendant la rotation	Vis de blocage desserrées ; contrepoids mal - positionné ; aliments déséquilibrés ; broche tordue	Mise hors tension. Serrer toutes - les vis de réglage. Réajuster le contrepoids - . Rééquilibrer les aliments. Remplacer la tige tordue si elle est déformée.
Le moteur tourne mais la bielle reste immobile	du rotor - n'est pas complètement inséré dans l'ouverture carrée.	Réinsérez - l'arbre du rotor et verrouillez la position
Les colliers de verrouillage glissent pendant la rotation	Vis non complètement serrées ; filetage contaminé par de la graisse ou des résidus alimentaires	Nettoyer les filetages des vis, serrer complètement les vis de blocage



VEVOR

Upgrade · The Home Creator Way

Drehgrill

MODELL: DKG-120V-1024 & DKG-220V-1024

VEVOR | Upgrade
The Home Creator Way

MODELL: DKG-120V-1024 & DKG-220V-1024

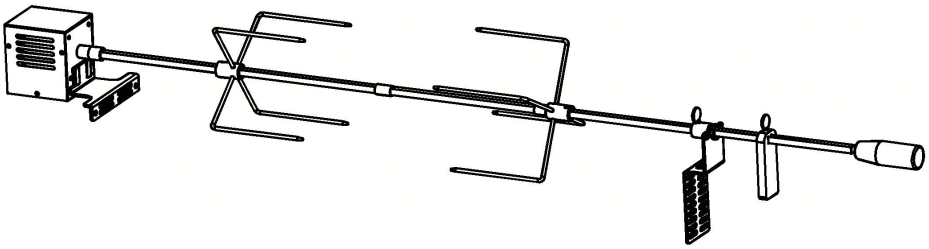

Dies ist die Originalanleitung. Bitte lesen Sie die gesamte Bedienungsanleitung vor der Inbetriebnahme sorgfältig durch. VEVOR behält sich die Auslegung der Bedienungsanleitung vor. Das Aussehen des Produkts kann von dem gelieferten Produkt abweichen. Wir bitten um Verständnis, dass wir Sie nicht erneut über etwaige Technologie- oder Software-Updates informieren werden .

PRODUKTPARAMETER

Modell	Nennspannung	Nennleistung
DKG-120V-1024	120 V	12W
DKG-220V-1024	220 V	12W

Inhaltsverzeichnis

• Wichtige Sicherheitsvorkehrungen 1

• Explosionszeichnung & Teileliste 2

• Schritt- -für- -Schritt-Montageanleitung .....3 —6

• Bedienungsanleitung 7

• Reinigung, Lagerung & Wartung 8

• Fehlerbehebung 9

Wichtige Sicherheitsvorkehrungen

1. Dieser Drehspieß ist nur für das passende Kochgerät geeignet. Jegliche Veränderung der Komponenten führt zum Verlust der Sicherheitskonformität und birgt Gefahrenpotenzial.
2. Nur zum Kochen im Freien oder in gut belüfteten Innenräumen verwenden . Hände - während und nach dem Kochen von heißen Metallteilen fernhalten .-
3. Berühren Sie die Motoreinheit während des Kochens nicht. Das Motorgehäuse kann sich während des Betriebs erwärmen.
4. Halten Sie Kinder und Haustiere während der Arbeit von der rotierenden Drehspießvorrichtung fern.
5. Prüfen Sie vor der Montage, ob alle Teile vollständig und unbeschädigt sind. Verwenden Sie keine verbogene, rissige oder gebrochene Bauteile.
6. Vor dem Einschalten des Motors sicherstellen, dass alle Sicherungsschrauben und -ringe fest angezogen sind. Lose Teile können sich während der Rotation verschieben.
7. Überlasten Sie den Drehspieß nicht. Überschreiten Sie nicht die Nennlastkapazität Ihres motorbetriebenen - Drehspießsystems.
8. Alle Metallteile müssen vor der Demontage, Reinigung oder Handhabung vollständig abgekühlt sein. Heißes Metall verursacht schwere Verbrennungen.
9. Vor dem Zusammenbau, der Demontage oder der Reinigung dieses Bausatzes muss die Stromversorgung des Motors unterbrochen werden.
10. Die Motoreinheit darf nicht in Wasser getaucht werden. Nur die mit Metall in Berührung - kommenden Teile sind waschbar.

Explosionszeichnung & Teileliste

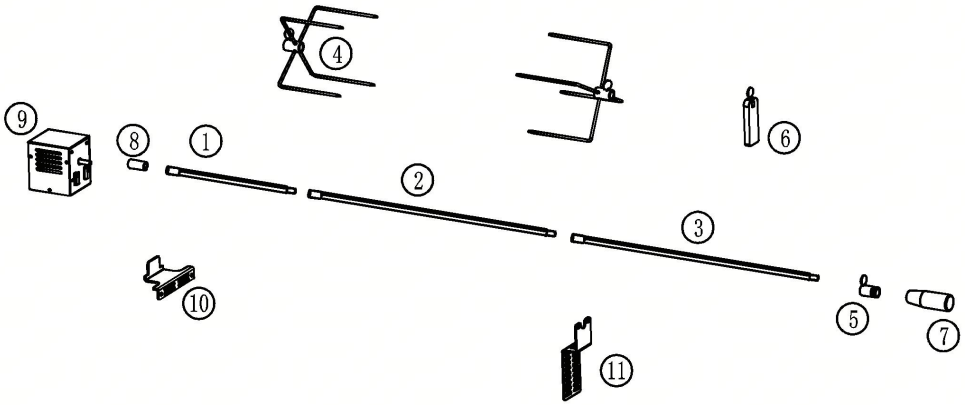

NEIN.	Teilebezeichnung	Menge	NEIN	Teilebezeichnung	Menge
①	Spießstange - 1 (L:225 mm)	2	⑧	Rotorwelle	1
②	Spit Rod - 2 (L:412 mm)	1	⑨	Motorantriebseinheit	1
③	Spit Rod - 3 (L:432 mm)	1	⑩	Leitblech A	1

④	Drehspießgabel	2	⑪	Prallblech B	1
⑤	Befestigungswelle	1		Schraube - 1	4
⑥	Gegengewichtsblock	1		M5*14 Schraube	4
⑦	Handhaben	1			

Schritt- - für- - Schritt-Montageanleitung

Schritt 1: Hauptspießstangenabschnitte zusammenbauen.

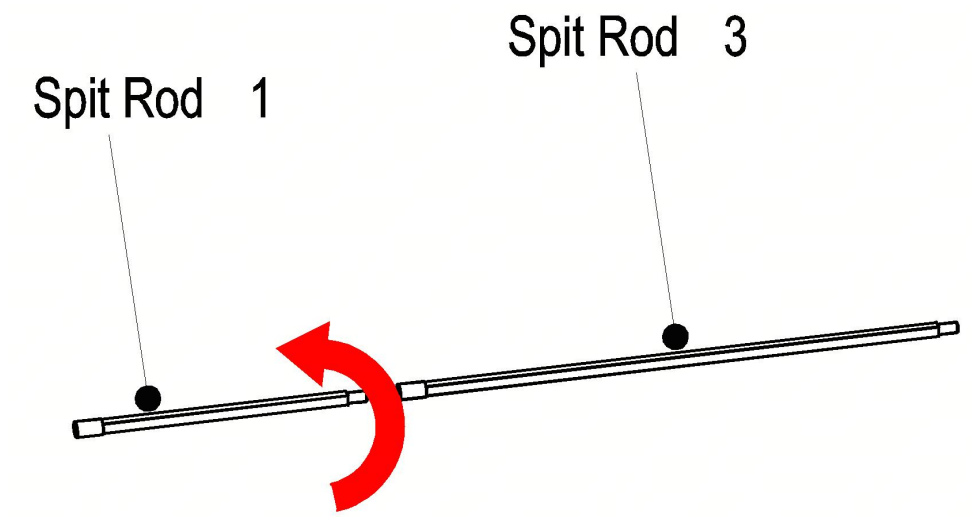

1. Nehmen Sie Spit Rod - 1 und Spit Rod - 3 heraus, drehen Sie sie und schrauben Sie sie in Pfeilrichtung an die Hauptbaugruppe.

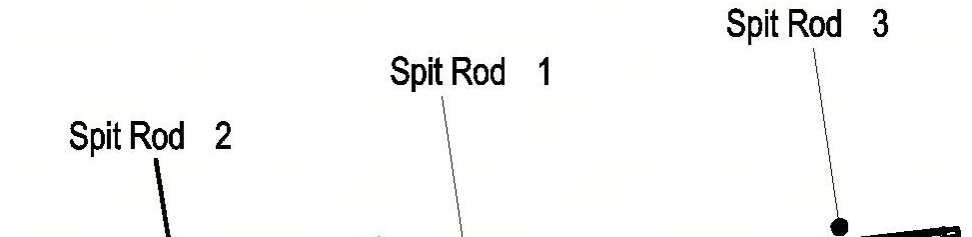

2. Nehmen Sie die Spit Rod - 2 heraus, drehen Sie sie und schrauben Sie sie in Pfeilrichtung auf die Hauptbaugruppe.

Schritt 2: Drehspießgabeln montieren, Welle und Gegengewichtsblock befestigen

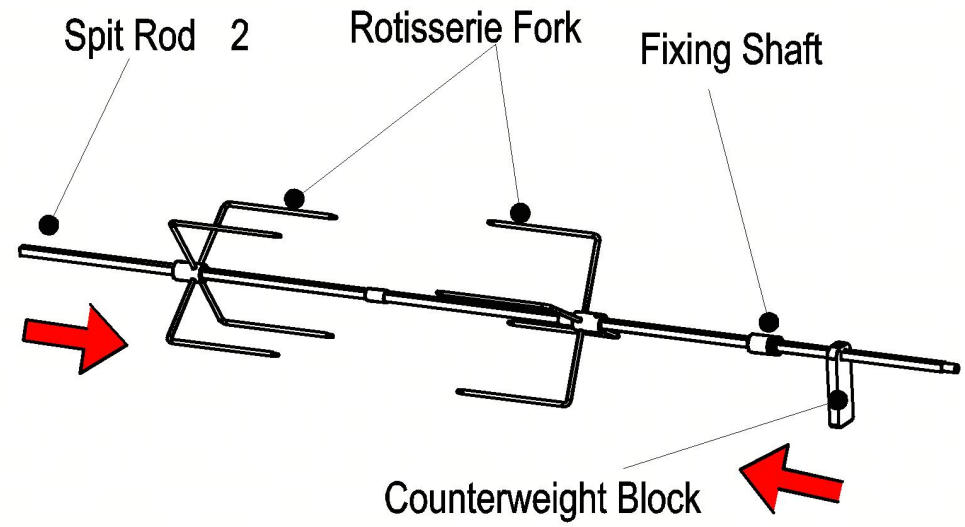

Schieben Sie die Drehspießgabeln, die Befestigungswelle und den Gegengewichtsblock in Pfeilrichtung auf die montierte Drehspießstange. Passen Sie die Positionen der Komponenten an die Größe Ihres Grillguts an. Klemmen Sie das Grillgut fest zwischen die beiden Drehspießgabeln.

Schritt 3: Bauteile mit Schraube - 1 fixieren

Nehmen Sie Schraube - 1, drehen Sie alle Sicherungsringe/Stellschrauben und ziehen Sie sie fest - , um die Gabeln zu fixieren und Welle und Gegengewichtsblock in Position zu halten **. (⚠ Wichtig: Stellen Sie sicher, dass jede Sicherungsschraube vollständig festgezogen ist, um ein Verrutschen während der Drehung zu verhindern.)**

Schritt 4: Rotorwelle einsetzen

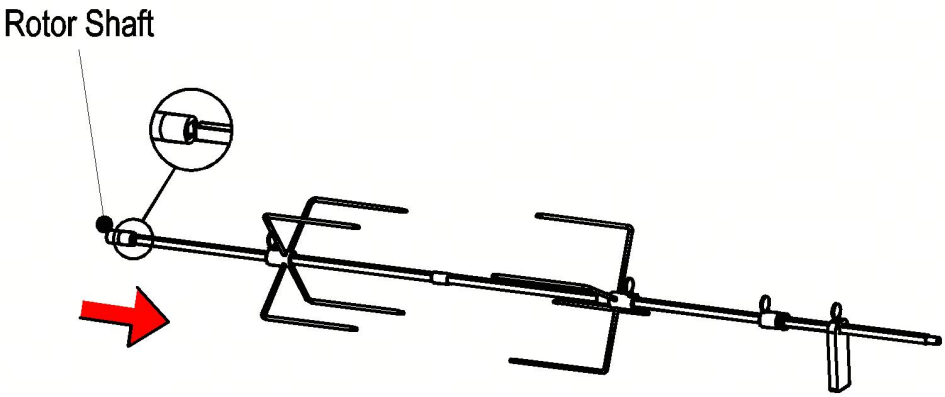

Setzen Sie die Rotorwelle in Pfeilrichtung in die quadratische Öffnung des Zapfenstangenendes ein.

Schritt 5: Motorantriebseinheit montieren



Motorantriebseinheit einbauen: Rotorwellenende ausrichten und Motor in - Pfeilrichtung in die Öffnung C des Hauptgehäuses einsetzen. Sicherstellen, dass der Motor vollständig sitzt.

Schritt 6: Einbau von Prallblech A und Prallblech B

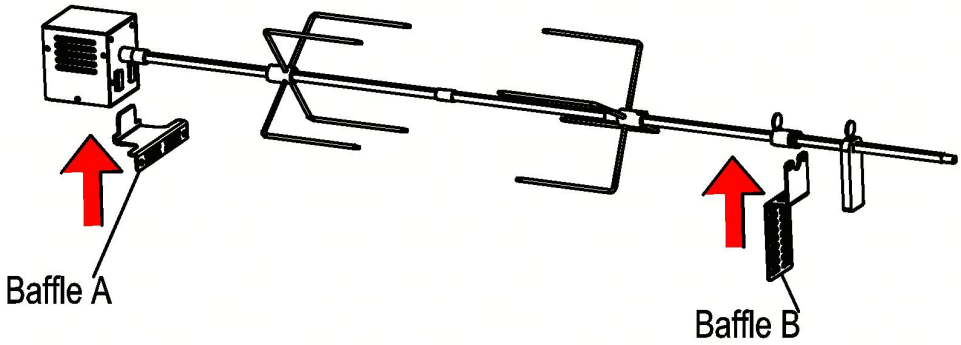

Setzen Sie die Schallwand A und die Schallwand B in die entsprechenden Befestigungslöcher in Pfeilrichtung ein. Drücken Sie sie vollständig ein.

Schritt 7 Endgriff - anbringen

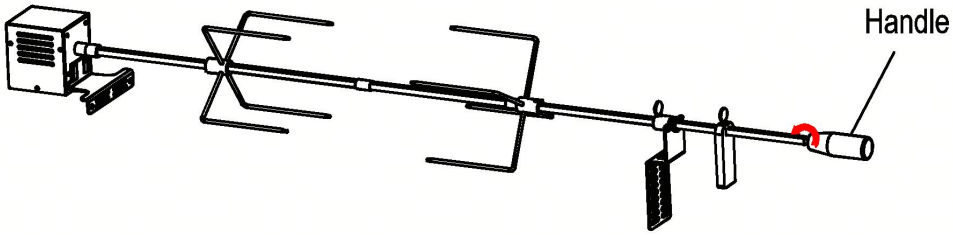

Nehmen Sie den Griff, drehen Sie ihn und schrauben Sie ihn auf das Endgewinde des Spießes. - Nur handfest anziehen.

✓ Letzter Check vor dem Einschalten - :

- Alle Schrauben sind festgezogen.
- Keine losen Teile
- Die Spießstange kann sich vor dem Einschalten des Motors frei drehen, ohne zu blockieren.

Seite 6 Bedienungsanleitung

1. Bitte bestätigen Sie, dass die obige vollständige Montageprüfung abgeschlossen ist.

2. Klemmen Sie das Grillgut fest zwischen die Drehspießgabeln.

   - Überprüfen Sie die Feststellschrauben.

3. Schließen Sie die Motorstromversorgung gemäß der Bedienungsanleitung Ihres Hauptgeräts an.

4. Schalten Sie den Motor ein; beobachten Sie, ob sich die Spießbaugruppe gleichmäßig und ohne Wackeln oder ungewöhnliche Geräusche dreht.

Bei starkem Wackeln: Schalten Sie sofort die Stromzufuhr ab, justieren Sie die Position des Gegengewichtsblocks neu und - ziehen Sie alle Verriegelungen wieder fest.

1. Beginnen Sie Ihren Garvorgang gemäß der Bedienungsanleitung Ihres Hauptgrills/Bratgeräts.
2. Nach Beendigung des Garvorgangs: Schalten Sie zuerst die Wärmequelle aus, dann den Motor.
3. **Die Demontage der Teile ist erst dann zulässig, wenn alle Metallteile vollständig abgekühlt sind.**

Seite 7 Reinigung, Lagerung & Regelmäßige Wartung

1. Nach dem Garen warten, bis alle Metallteile vollständig abgekühlt sind. Motorstrom abschalten.
2. **Motoreinheit: Nicht in Wasser eintauchen.** Motorgehäuse nur mit einem trockenen oder leicht feuchten Tuch abwischen.

3. Entfernen Sie alle Metallteile: Spießstangen, Drehspieße, Prallbleche, Befestigungswelle, Gegengewichtsblock und Griff. Waschen Sie diese von Hand mit warmem, mildem Seifenwasser.
4. Gründlich abspülen und zu 100 % trocknen, um Rost und Oxidation zu vermeiden.
5. Prüfen Sie alle Schraubengewinde und Sicherungsringe; entfernen Sie Lebensmittelreste.
6. Lagerung: Alle Teile an einem trockenen, gut belüfteten Ort aufbewahren. Keine schweren Lasten auf die Metallspießstangen legen, um Verformungen durch Verbiegen zu vermeiden.
7. Vor - Gebrauch prüfen: Vor jedem Gebrauch die Stangen auf Verbiegungen prüfen, alle Schrauben und Klemmen auf Verschleiß kontrollieren. Beschädigte Teile vor Gebrauch austauschen.

Seite 8 Fehlerbehebung

Problem	Mögliche Ursache	Lösung
Der Spieß dreht sich nach dem Einschalten des Motors nicht.	Motor nicht vollständig in den C--Anschluss eingesetzt; Rotorwelle falsch ausgerichtet	wieder-ein und stellen Sie sicher, dass die Rotorwelle ordnungsgemäß in die Vierkantöffnung eingreift.
Spucke wackelt während der Rotation stark.	Feststellschrauben locker; Gegengewicht falsch-positioniert; Futter unausgewogen; Spießstange verbogen.	Strom abschalten. Alle-Stellschrauben festziehen. Gegengewicht neu einstellen-. Futter neu ausbalancieren. Verbogene Stange bei Verformung ersetzen.
Der Motor läuft, aber die Kolbenstange bleibt unbeweglich.	Rotorwelle-nicht vollständig in die quadratische Öffnung eingeführt	Rotorwelle wieder einsetzen und Position arretieren-
Die Sicherungsringe rutschen bei der Drehung	Schrauben nicht vollständig festgezogen; Gewinde durch Fett/Lebensmittelreste verunreinigt	Schraubengewinde reinigen, Sicherungsschrauben vollständig festziehen



VEVOR

Upgrade · The Home Creator Way

Griglia a girarrosto

MODELLO: DKG-120V-1024 E DKG-220V-1024

VEVOR | Upgrade
The Home Creator Way

MODELLO: DKG-120V-1024 E DKG-220V-1024

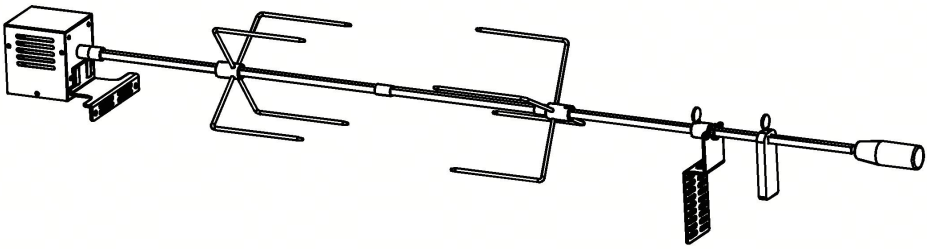

Queste sono le istruzioni originali, si prega di leggere attentamente tutte le istruzioni del manuale prima dell'uso. VEVOR si riserva il diritto di interpretare a proprio piacimento il presente manuale d'uso. L'aspetto del prodotto potrebbe differire leggermente da quello del prodotto ricevuto. Ci scusiamo se non vi informeremo tempestivamente di eventuali aggiornamenti tecnologici o software del nostro prodotto.

PARAMETRI DEL PRODOTTO

Modello	Tensione nominale	Potere di valutazione
DKG-120V-1024	120V	12W
DKG-220V-1024	220V	12W

Sommario

· Importanti precauzioni di sicurezza 1

· Vista esplosa e inventario dei componenti 2

· - Guida di montaggio passo passo ..... - 3 — 6

· Istruzioni per l'uso 7

· Pulizia, stoccaggio e manutenzione 8

· Risoluzione dei problemi 9

Importanti precauzioni di sicurezza

1. Questo accessorio per girarrosto è compatibile solo con l'apparecchio di cottura indicato. Non modificare alcun componente; le modifiche invalideranno le norme di sicurezza e creeranno potenziali pericoli.
2. Utilizzare esclusivamente per cucinare all'aperto o - in ambienti interni ben ventilati. Tenere le mani lontane dalle - parti metalliche ad alta temperatura durante e dopo la cottura.
3. Non toccare il gruppo motore durante la cottura. L'alloggiamento del motore potrebbe riscaldarsi durante il funzionamento.
4. Durante il funzionamento, tenere bambini e animali domestici lontani dal meccanismo rotante del girarrosto.
5. Prima del montaggio, verificare che tutte le parti siano complete e prive di deformazioni o danni. Non utilizzare componenti piegati, incrinati o rotti.
6. Assicurarsi che tutte le viti di bloccaggio e i collari di bloccaggio siano completamente serrati prima di accendere il motore. Le parti allentate potrebbero slittare durante la rotazione.
7. Non sovraccaricare lo spiedo. Non superare la capacità di carico nominale del - sistema di girarrosto motorizzato.
8. Prima di smontare, pulire o maneggiare tutti i componenti metallici, lasciarli raffreddare completamente. Il metallo caldo può causare gravi ustioni.
9. Scollegare l'alimentazione del motore prima di assemblare, smontare o pulire questo kit.
10. Non immergere l'unità motore in acqua. Solo - le parti metalliche a contatto con la saliva sono lavabili.

Vista esplosa e inventario dei componenti

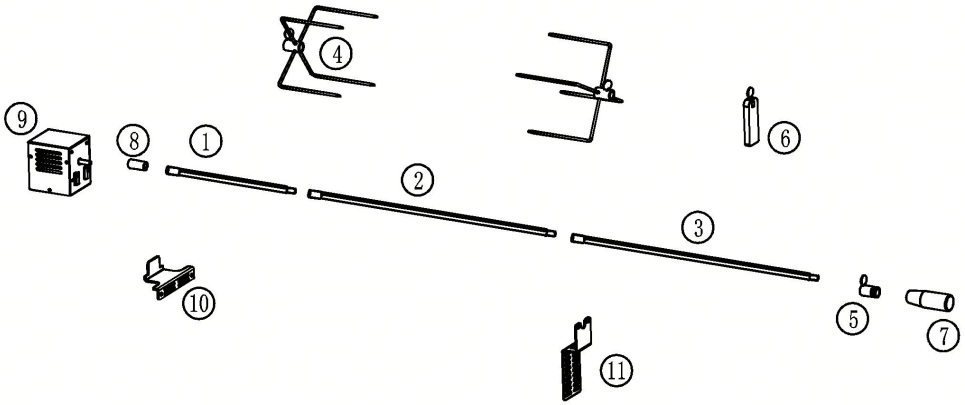

NO.	Nome della parte	Quantità	NO	Nome della parte	Quantità
①	Asta per spiedo - 1 (L:225 mm)	2	⑧	Albero del rotore	1
②	Asta per spiedo - 2 (L:412 mm)	1	⑨	Unità di azionamento motore	1

③	Asta per spiedo - 3 (L:432 mm)	1	⑩	Deflettore A	1
④	Forchetta da girarrosto	2	⑪	Deflettore B	1
⑤	Albero di fissaggio	1		Vite - 1	4
⑥	Blocco contrappeso	1		Vite M5*14	4
⑦	Maniglia	1			

Guida di montaggio passo - passo-

Fase 1 Assemblare le sezioni principali dell'asta di spinta

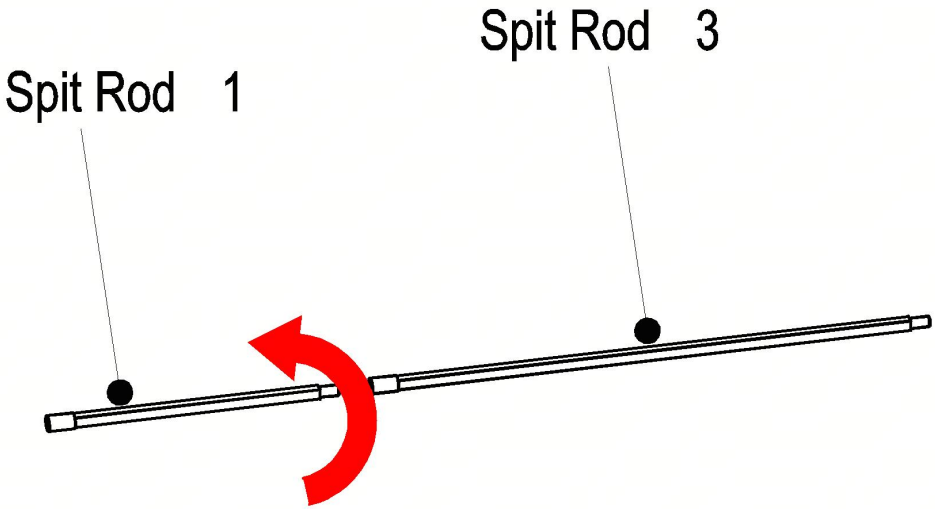

1. Estrarre l'asta di supporto - 1 e l'asta di supporto - 3, ruotarle e avvitarle al gruppo principale seguendo la direzione indicata dalla freccia.



2. Estrarre l'asta di fissaggio n. -2, ruotarla e avvitarla al gruppo principale seguendo la direzione della freccia.

Fase 2: Installare le forchette del girarrosto, l'albero di fissaggio e il blocco contrappeso.

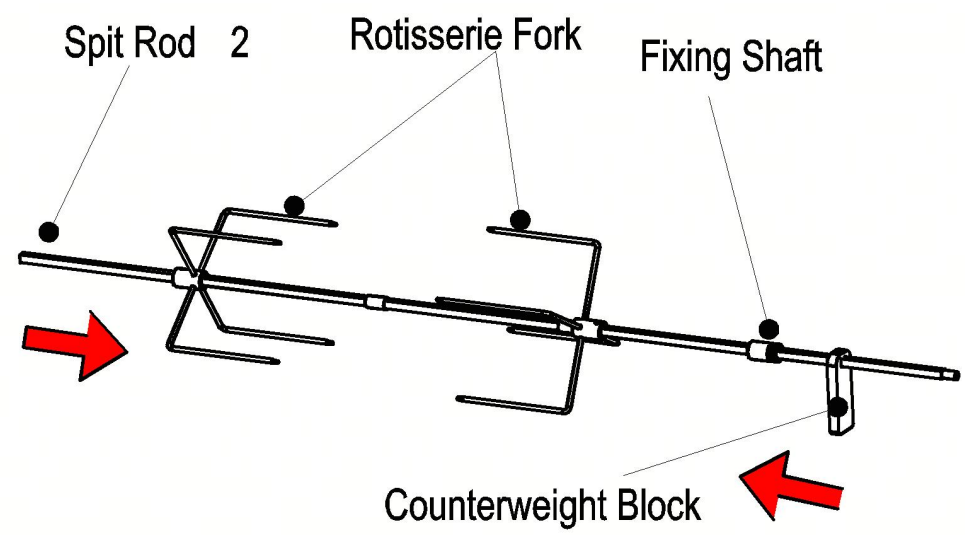

Infilare le forchette del girarrosto, l'albero di fissaggio e il contrappeso sull'asta dello spiedo assemblata seguendo la direzione della freccia. Regolare la posizione dei componenti in base alle dimensioni del cibo. Fissare saldamente il cibo tra due forchette del girarrosto.

Passaggio 3 Bloccare i componenti con la vite -1

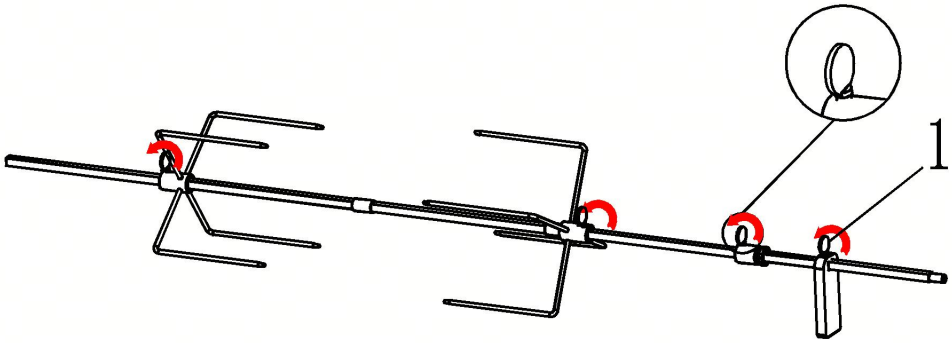

Prendere la vite - 1, ruotarla e serrare tutti i collari di bloccaggio/ - viti di fermo per bloccare le forcelle, fissando l'albero e il blocco del contrappeso in posizione **. (⚠ Importante: assicurarsi che ogni vite di bloccaggio sia completamente serrata per evitare lo slittamento durante la rotazione.)**

Fase 4 Inserire l'albero del rotore

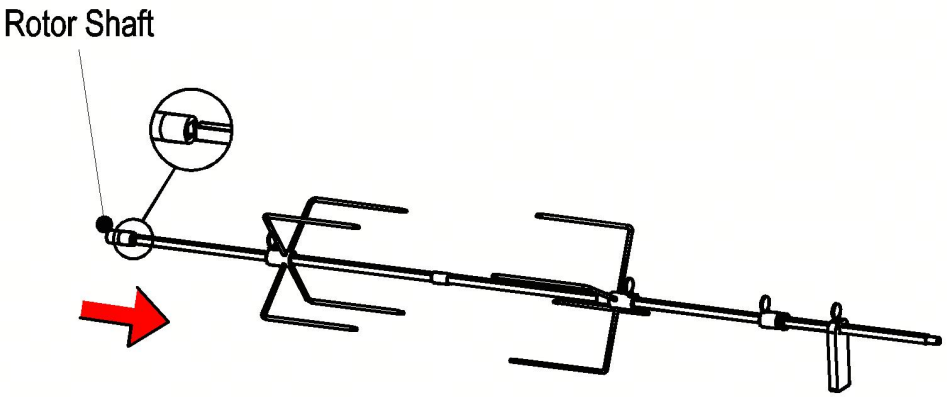

Inserire l'albero del rotore nell'apertura quadrata dell'estremità dell'asta di spinta seguendo la direzione della freccia.

Fase 5 Montare l'unità di azionamento del motore



Installazione dell'unità di azionamento del motore: allineare l'estremità dell'albero del rotore e inserire il motore nella - porta C dell'alloggiamento principale seguendo la direzione della freccia. Verificare che il motore sia completamente inserito.

Passaggio 6: Installare il deflettore A e il deflettore B

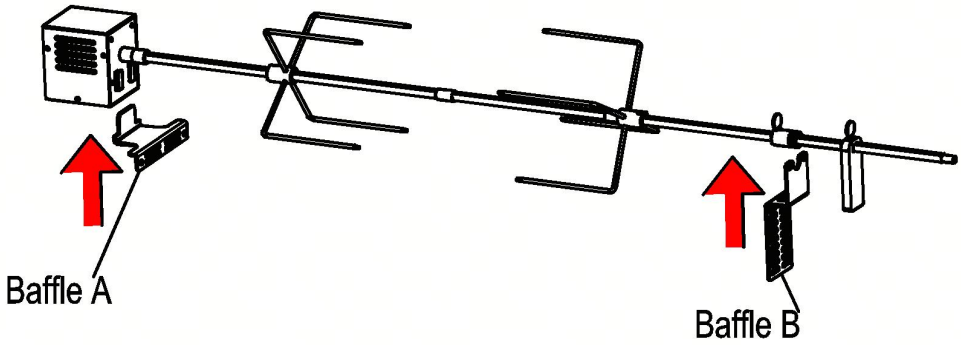

Inserire il deflettore A e il deflettore B nei rispettivi fori di montaggio seguendo la direzione indicata dalla freccia. Spingere fino in fondo.

Passaggio 7 Montare - la maniglia terminale

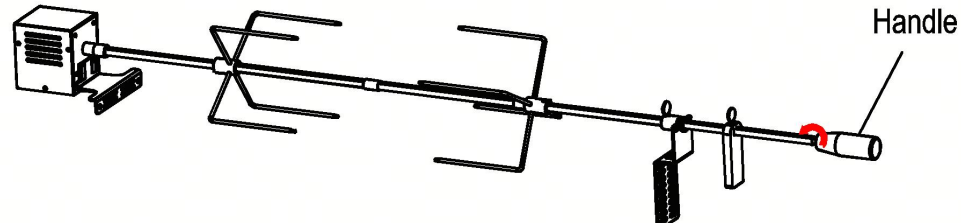

Afferrare la maniglia, ruotarla e avvitarla sull'estremità filettata dello spiedo.
- Stringere solo a mano.

✓ Ultimo controllo prima dell'accensione -:

- Tutte le viti sono serrate
- Nessuna parte allentata
- Lo spiedo può ruotare liberamente senza incepparsi prima di accendere il motore

Pagina 6 Istruzioni per l'uso

1. Confermare che il controllo di assemblaggio sopra descritto sia stato completato.
2. Fissate saldamente il cibo tra le forchette del girarrosto.

- Controllate attentamente le viti di bloccaggio.

3. Collegare l'alimentazione del motore seguendo le istruzioni del manuale dell'apparecchio principale.
4. Accendere il motore; verificare che il gruppo spiedo ruoti senza intoppi, oscillazioni o rumori anomali.

   In caso di forti oscillazioni: spegnere immediatamente l'alimentazione, regolare nuovamente la posizione del contrappeso e - serrare nuovamente tutti i fermi.

1. Avvia il ciclo di cottura seguendo le istruzioni del manuale principale della tua griglia/forno.
2. Al termine della cottura: spegnere prima la fonte di calore, poi interrompere l'alimentazione del motore.
3. **Non smontare alcun componente finché tutte le parti metalliche non si saranno completamente raffreddate.**

Pagina 7 Pulizia, conservazione e manutenzione ordinaria

1. Dopo la cottura, attendere che tutte le parti metalliche si raffreddino completamente. Scollegare l'alimentazione del motore.
2. **Unità motore: NON immergere in acqua.** Pulire l'alloggiamento del motore solo con un panno asciutto o leggermente umido.
3. Smontare tutti gli accessori metallici: spiedi, forchette per girarrosto, deflettori, albero di fissaggio, contrappeso, maniglia. Lavare a mano con acqua tiepida e sapone neutro.
4. Risciacquare abbondantemente e asciugare al 100% per evitare ruggine e ossidazione.

5. Ispezionare tutte le filettature delle viti e i collari di bloccaggio; rimuovere eventuali residui di cibo.

6. Conservazione: conservare tutte le parti in un luogo asciutto e ventilato. Non impilare pesi eccessivi sulle aste metalliche per evitare deformazioni dovute alla flessione.

7. pre--uso: Prima di ogni utilizzo, ispezionare le aste per verificare eventuali piegature e controllare che tutte le viti e i collari non siano usurati. Sostituire i componenti danneggiati prima dell'uso.

Pagina 8 Risoluzione dei problemi

Problema	**Possibile causa**	**Soluzione**
Lo spiedo non ruota dopo l'accensione del motore.	Il motore non è completamente inserito nella porta C-; l'albero del rotore è disallineato.	Riposizionare -il gruppo motore, assicurandosi che l'albero del rotore sia correttamente innestato nell'apertura quadrata.

Problema	Possibile causa	Soluzione
Lo spiedo oscilla pesantemente durante la rotazione	Viti di bloccaggio allentate; contrappeso - posizionato in modo errato; cibo sbilanciato; asta dello spiedo piegata	Spegnere. Serrare tutte - le viti di fissaggio. Regolare il contrappeso - . Riequilibrare il cibo. Sostituire l'asta piegata se presenta deformazioni.
Il motore gira ma l'asta di spinta rimane statica	del rotore - non è inserito completamente nell'apertura quadrata	Reinserire - l'albero del rotore e bloccarlo in posizione.
I collari di bloccaggio slittano durante la rotazione	Viti non serrate completamente; filettatura contaminata da grasso/residui di cibo	Pulire le filettature delle viti e serrare completamente le viti di bloccaggio.



VEVOR

Upgrade · The Home Creator Way

Asador giratorio

MODELO: DKG-120V-1024 Y DKG-220V-1024

VEVOR | Upgrade
The Home Creator Way

MODELO: DKG-120V-1024 Y DKG-220V-1024

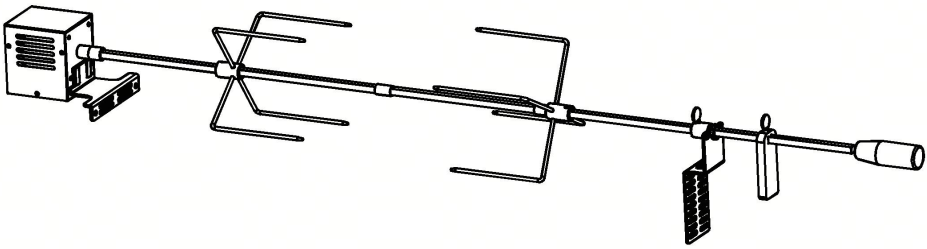

Estas son las instrucciones originales. Lea atentamente todo el manual antes de usar el producto. VEVOR se reserva el derecho de interpretar el manual de usuario. El aspecto del producto puede variar con respecto al que reciba. Le pedimos disculpas si no le informamos nuevamente sobre actualizaciones de tecnología o software.

PARÁMETROS DEL PRODUCTO

Modelo	Tensión nominal	Potencia nominal
DKG-120V-1024	120V	12W
DKG-220V-1024	220V	12W

Tabla de contenido

• Precauciones de seguridad importantes 1

· Vista explosionada e inventario de piezas 2

· - Guía de montaje paso a paso - .....3 —6

· Instrucciones de funcionamiento 7

Limpieza, almacenamiento y mantenimiento 8

Solución de problemas 9

Precauciones de seguridad importantes

1. Este accesorio para asador giratorio es exclusivamente para el aparato de cocina compatible. No modifique ningún componente, ya que cualquier modificación anulará las normas de seguridad y podría suponer un riesgo.
2. Utilizar únicamente en exteriores o - en interiores bien ventilados. Mantener las manos alejadas de - las partes metálicas que alcanzan altas temperaturas durante y después de la cocción.
3. No toque la unidad del motor mientras cocina. La carcasa del motor puede calentarse durante el funcionamiento.
4. Mantenga a los niños y las mascotas alejados del asador giratorio mientras trabaja.
5. Antes del montaje, verifique que todas las piezas estén completas y libres de deformaciones o daños. No utilice componentes doblados, agrietados o rotos.
6. Asegúrese de que todos los tornillos y anillos de bloqueo estén completamente apretados antes de encender el motor. Las piezas sueltas podrían deslizarse durante la rotación.
7. No sobrecargue el asador giratorio. No exceda la capacidad de carga nominal de su - sistema de asador giratorio motorizado.
8. Deje que todos los componentes metálicos se enfríen por completo antes de desmontarlos, limpiarlos o manipularlos. El metal caliente puede causar quemaduras graves.
9. Desconecte la alimentación eléctrica del motor antes de ensamblar, desmontar o limpiar este kit.

10. No sumerja la unidad del motor en agua. Solo - las piezas metálicas en contacto con la saliva son lavables.

Vista explosionada e inventario de piezas

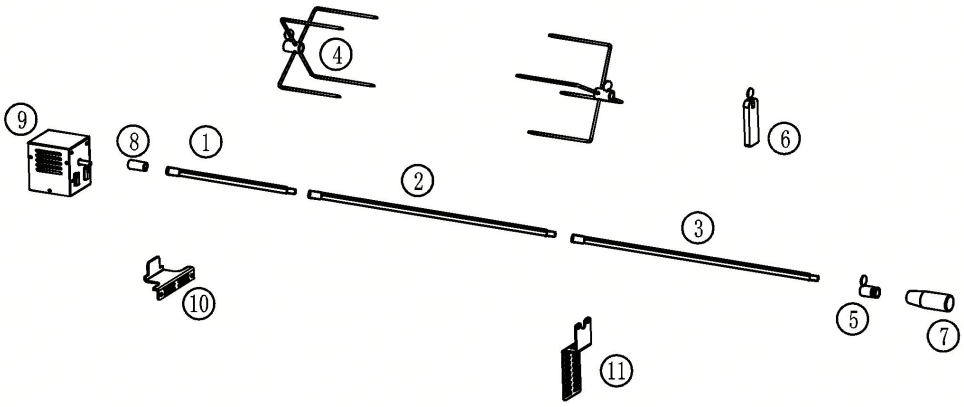

No.	Nombre de la pieza	Cantidad	No	Nombre de la pieza	Cantidad
①	Varilla de asar - 1	2	⑧	Eje del rotor	1

	(L:225 mm)				
②	Varilla de escupir - 2 (L:412 mm)	1	⑨	Unidad de accionamiento del motor	1
③	Varilla de escupir - 3 (L:432 mm)	1	⑩	Deflector A	1
④	Tenedor para asador	2	⑪	Deflector B	1
⑤	Eje de fijación	1		Tornillo - 1	4
⑥	Bloque de contrapeso	1		Tornillo M5*14	4
⑦	Manejar	1			

Guía de montaje paso - a paso-

Paso 1 Ensamble las secciones principales de la varilla del asador

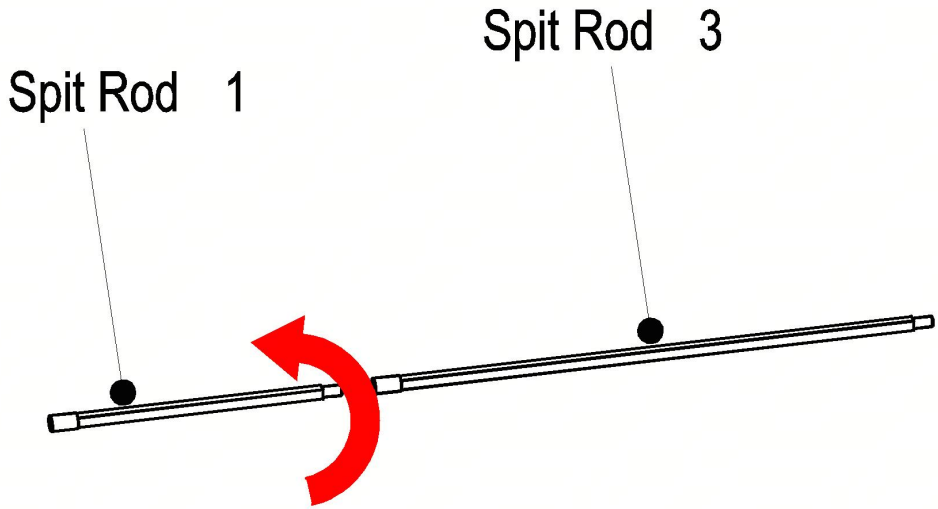

1. Extraiga las varillas Spit Rod - 1 y Spit Rod - 3, gírelas y enrósquelas en el conjunto principal siguiendo la dirección de la flecha.

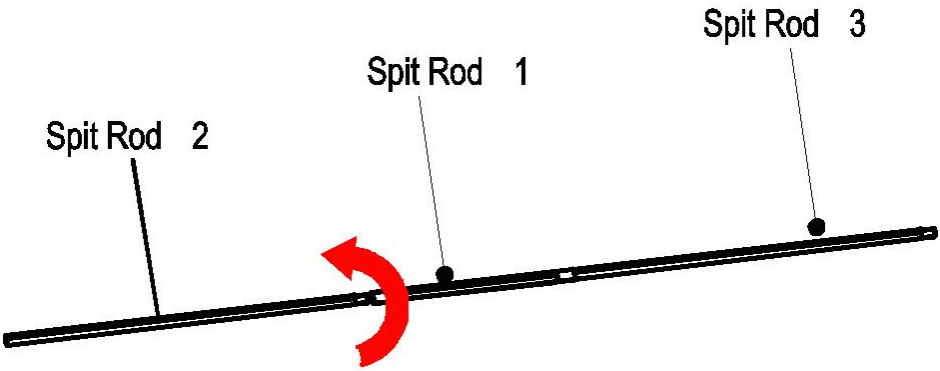

2. Extraiga la varilla de escupir - 2, gírela y enrósquela en el conjunto principal siguiendo la dirección de la flecha.

Paso 2: Instale las horquillas del asador, el eje de fijación y el bloque de contrapeso.

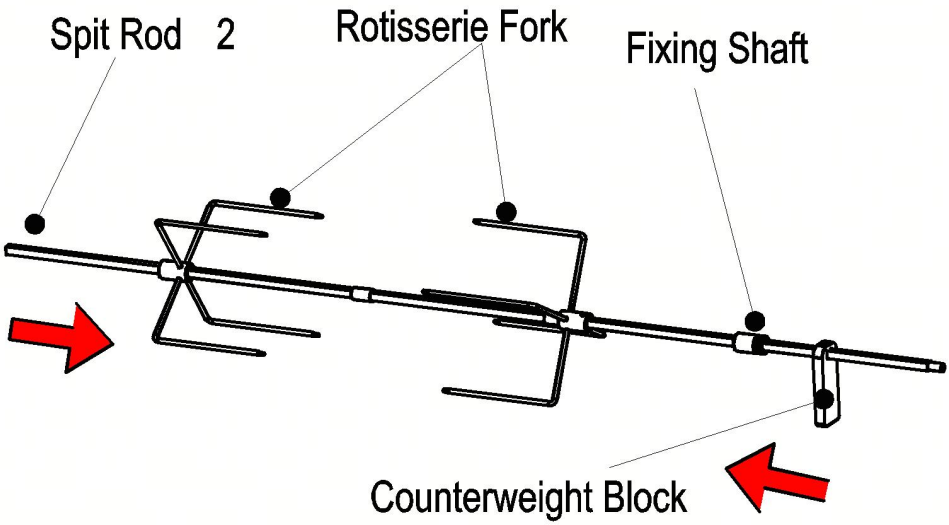

Deslice los tenedores giratorios, el eje de fijación y el bloque de contrapeso sobre la varilla del asador ensamblada, siguiendo la dirección de la flecha. Ajuste la posición de los componentes según el tamaño de los alimentos. Sujete firmemente los alimentos entre los dos tenedores giratorios.

Paso 3 Bloquee los componentes con el tornillo - 1

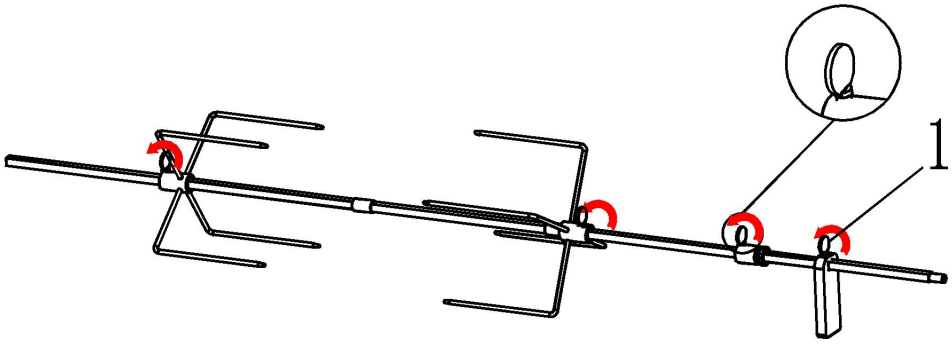

Tome el tornillo - 1, gírelo y apriete todos los collares de bloqueo/ - tornillos de fijación para bloquear las horquillas, el eje de fijación y el bloque de contrapeso en su posición **. (⚠ Importante: Asegúrese de que todos los tornillos de bloqueo estén completamente apretados para evitar que se deslicen durante la rotación) .**

Paso 4 Inserte el eje del rotor

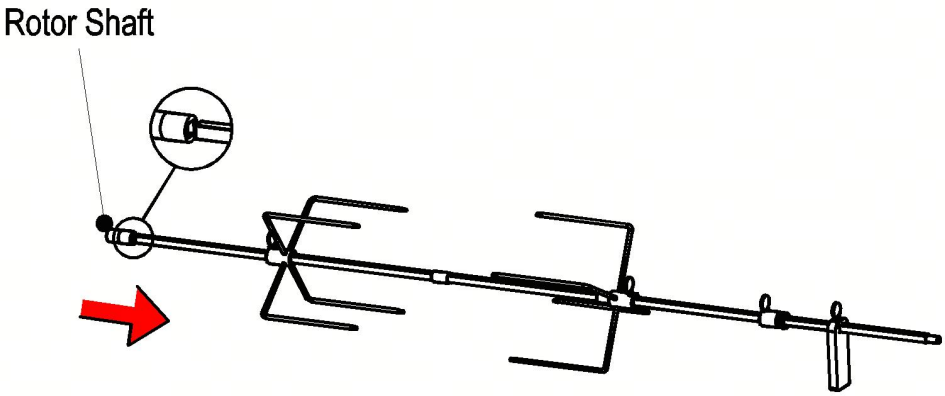

Inserte el eje del rotor en la abertura cuadrada del extremo de la varilla de la escupidera siguiendo la dirección de la flecha.

Paso 5. Montar la unidad de accionamiento del motor.

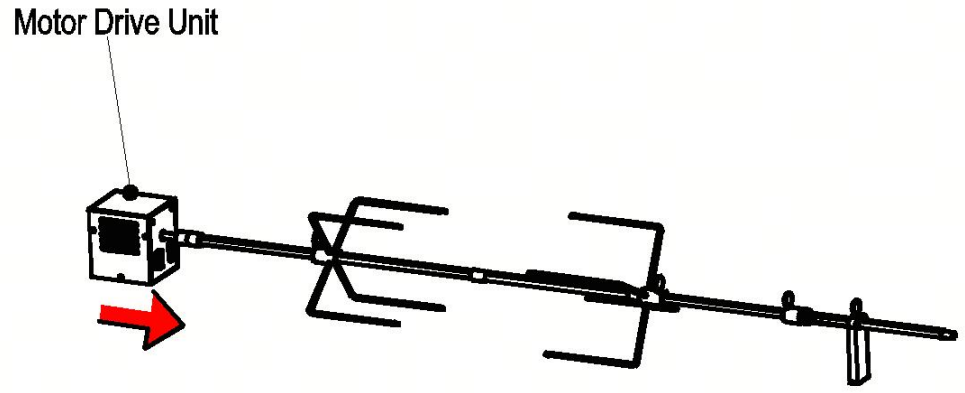

Instale la unidad de accionamiento del motor: alinee el extremo del eje del rotor e inserte el motor en el - puerto C de la carcasa principal siguiendo la dirección de la flecha. Confirme que el motor esté completamente asentado.

Paso 6 Instale el deflector A y el deflector B.

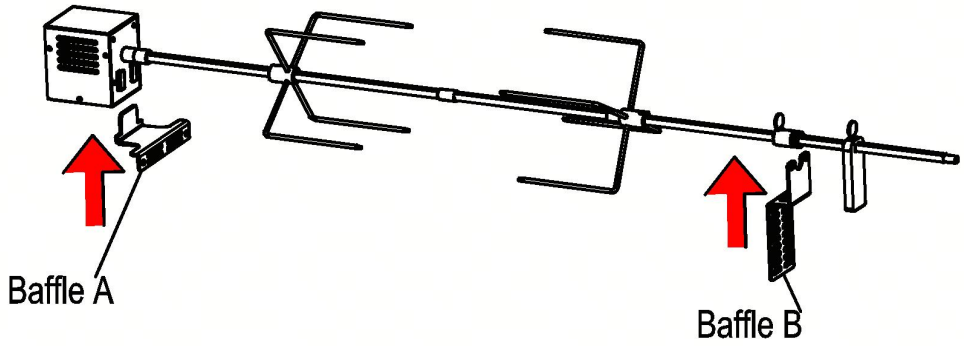

Inserte los deflectores A y B en sus orificios de montaje correspondientes siguiendo la dirección de la flecha. Empuje hasta que encajen completamente en su lugar.

Paso 7 Coloque - el mango del extremo

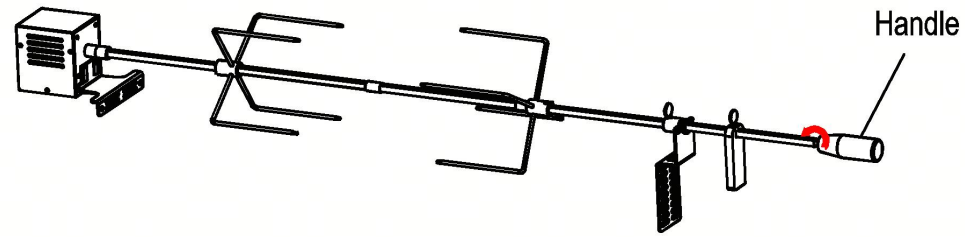

Tome el mango, gírelo y enrósquelo en la rosca del extremo de la varilla del asador. - Apriete solo a mano.

✓ Verificación final antes de encender - :

- Todos los tornillos están apretados.
- Sin piezas sueltas
- La varilla de succión puede girar libremente sin atascarse antes de encender el motor.

Página 6 Instrucciones de funcionamiento

1. Confirme que se ha completado la comprobación de montaje completa descrita anteriormente.

2. Sujeta bien los alimentos entre los tenedores del asador.

   - Comprueba bien los tornillos de bloqueo.

3. Conecte la fuente de alimentación del motor según las instrucciones del manual de su aparato principal.

4. Encienda el motor; observe que el conjunto del asador gira suavemente sin tambalearse ni hacer ruidos anormales.

   Si se produce una oscilación excesiva: apague la alimentación inmediatamente, reajuste la posición del bloque de contrapeso y vuelva - a apretar todos los seguros.

1. Inicie su ciclo de cocción siguiendo las instrucciones del manual de su parrilla/asador principal.
2. Cuando termine la cocción: apague primero la fuente de calor y luego desconecte la alimentación del motor.
3. **No desmonte ninguna pieza hasta que todas las piezas metálicas se hayan enfriado por completo.**

Página 7 Limpieza, almacenamiento y mantenimiento rutinario

1. Después de cocinar, espere a que todas las piezas metálicas se enfríen por completo. Desconecte la alimentación del motor.

2. **Unidad motora: NO sumergir en agua.** Limpiar la carcasa del motor únicamente con un paño seco o ligeramente húmedo.
3. Desmonte todos los accesorios metálicos: varillas del asador, tenedores del asador giratorio, deflectores, eje de fijación, bloque de contrapeso y asa. Lave a mano con agua tibia y jabón suave.
4. Enjuague bien y seque al 100% para evitar la oxidación y el óxido.
5. Inspeccione todas las roscas de los tornillos y los anillos de bloqueo; retire los restos de comida.
6. Almacenamiento: Guarde todas las piezas en un lugar seco y ventilado. No coloque objetos pesados sobre las varillas metálicas del asador para evitar deformaciones por flexión.
7. previa - al uso: Antes de cada uso, inspeccione las varillas para detectar posibles dobleces y compruebe el desgaste de todos los tornillos y collares. Reemplace los componentes dañados antes de su uso.

Página 8 Solución de problemas

Problema	Posible causa	Solución
El asador no gira después de encender el motor.	El motor no está completamente insertado en el puerto C - ; el eje del rotor está desalineado.	Vuelva - a colocar la unidad del motor, asegurándose de que el eje del rotor encaje correctamente en la abertura cuadrada.
El escupitajo se tambalea mucho durante la rotación.	Tornillos de bloqueo flojos; contrapeso mal - posicionado; comida desequilibrada; varilla del asador doblada	Apague la alimentación. Apriete todos - los tornillos de fijación. Reajuste el contrapeso - . Reequilibre los alimentos. Reemplace la varilla doblada si está deformada.
El motor funciona, pero la varilla de asar permanece estática.	del rotor - no está insertado completamente en la abertura cuadrada.	Vuelva - a insertar el eje del rotor y bloquéelo.
Los collares de bloqueo se deslizan durante la rotación.	Tornillos no apretados completamente; rosca contaminada con grasa o restos de comida.	Limpie las roscas de los tornillos y apriete completamente los tornillos de bloqueo.



VEVOR

Upgrade · The Home Creator Way

Grill rożenowy

MODELE: DKG-120V-1024 I DKG-220V-1024

VEVOR | Upgrade
The Home Creator Way

MODELE: DKG-120V-1024 I DKG-220V-1024

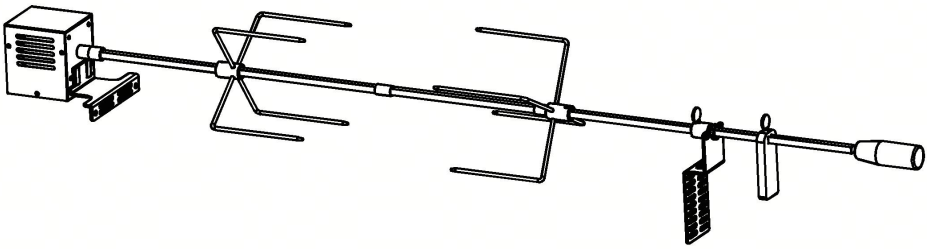

To jest oryginalna instrukcja obsługi. Przed użyciem prosimy o dokładne zapoznanie się z treścią instrukcji. Firma VEVOR zastrzega sobie prawo do jednoznacznej interpretacji niniejszej instrukcji obsługi. Wygląd produktu zależy od stanu, w jakim go otrzymali Państwo. Prosimy o wyrozumiałość, ale nie będziemy Państwa ponownie informować o aktualizacjach technologicznych lub oprogramowania naszego produktu.

PARAMETRY PRODUKTU

Model	Napięcie znamionowe	Moc znamionowa
DKG-120V-1024	120 V	12W
DKG-220V-1024	220V	12W

Spis treści

· Ważne środki ostrożności 1

· Widok rozstrzelony i inwentarz części 2

Instrukcja montażu krok - po kroku - .....3 —6

· Instrukcja obsługi 7

· Czyszczenie, przechowywanie i konserwacja 8

· Rozwiązywanie problemów 9

Ważne środki ostrożności

1. Ten rożen jest przeznaczony wyłącznie do urządzeń kuchennych z nim zgodnych. Nie należy modyfikować żadnych elementów. Modyfikacja spowoduje unieważnienie zgodności z przepisami bezpieczeństwa i może spowodować potencjalne zagrożenie.
2. Używać wyłącznie na zewnątrz lub w dobrze - wentylowanym pomieszczeniu. Trzymać ręce z dala od rozgrzanych - metalowych części podczas i po gotowaniu.
3. Nie dotykaj jednostki silnika podczas gotowania. Obudowa silnika może się nagrzać podczas pracy.
4. Podczas pracy trzymaj dzieci i zwierzęta domowe z dala od obracającego się rożna.
5. Przed montażem należy sprawdzić, czy wszystkie części są kompletne i nie mają odkształceń ani uszkodzeń. Nie należy używać elementów wygiętych, pękniętych ani uszkodzonych.
6. Przed uruchomieniem silnika należy upewnić się, że wszystkie śruby blokujące i kołnierze blokujące są całkowicie dokręcone. Luźne części mogą się wyślizgnąć podczas obracania.
7. Nie przeciążaj rożna. Nie przekraczaj dopuszczalnego obciążenia - rożna napędzanego silnikiem.
8. Przed demontażem, czyszczeniem lub obsługą należy odczekać, aż wszystkie metalowe elementy całkowicie ostygną. Gorący metal może spowodować poważne oparzenia.
9. Przed montażem, demontażem lub czyszczeniem zestawu należy odłączyć zasilanie silnika.
10. Nie zanurzać jednostki napędowej w wodzie. Tylko metalowe - części szpikulca nadają się do mycia.

Widok rozstrzelony i inwentarz części

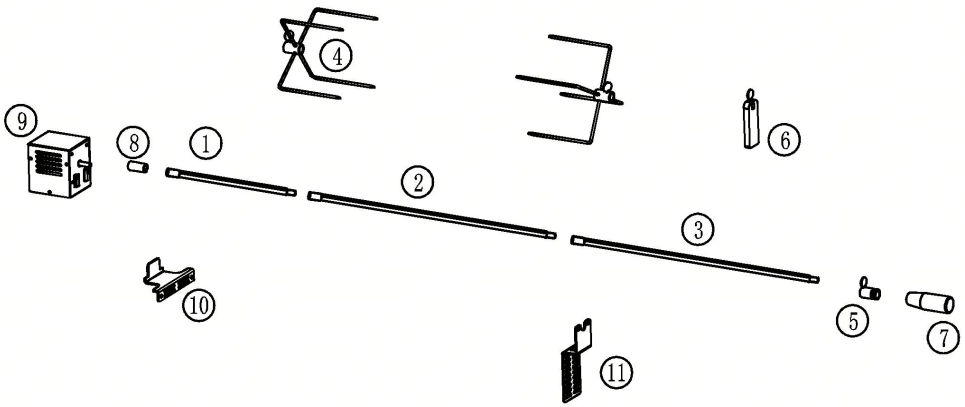

NIE.	Nazwa części	Ilość	NIE	Nazwa części	Ilość
①	Pręt do rożna - 1 (dł. 225 mm)	2	⑧	Wał wirnika	1
②	Pręt do rożna - 2 (dł. 412 mm)	1	⑨	Jednostka napędowa silnika	1
③	Pręt do rożna - 3 (dł. 432 mm)	1	⑩	Przesłona A	1

④	Widelec rożna	2	⑪	Przesłona B	1
⑤	Mocowanie wału	1		Śruba - 1	4
⑥	Blok przeciwwagi	1		Śruba M5*14	4
⑦	Uchwyt	1			

Instrukcja montażu krok - po kroku-

Krok 1 Złóż główne sekcje pręta rożna

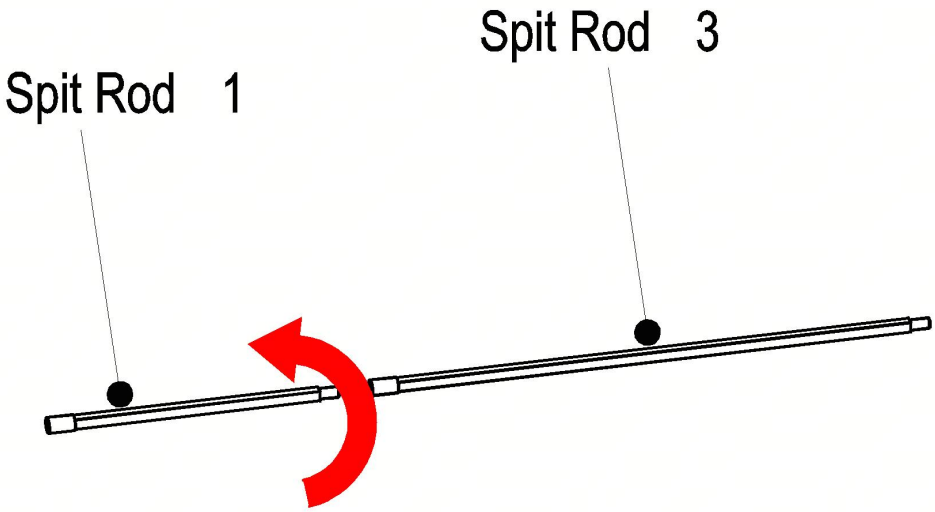

1. Wyjmij pręty Spit Rod - 1 i Spit Rod - 3, obróć je i przykręć do zespołu głównego zgodnie z kierunkiem strzałki.

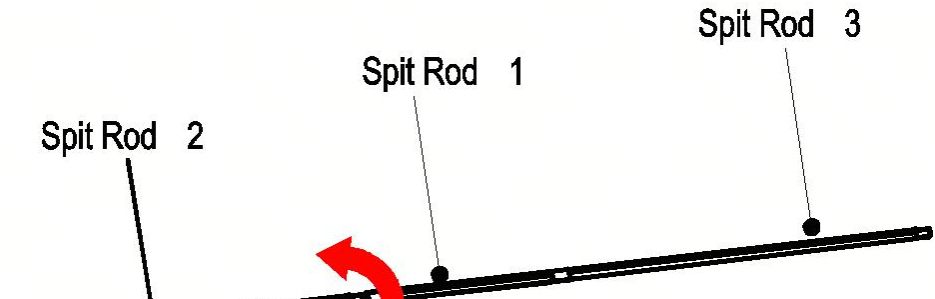

2. Wyjmij pręt rożna - nr 2, obróć go i przykręć do zespołu głównego zgodnie z kierunkiem strzałki.

Krok 2. Zamontuj widelce do rożna, mocując wał i blok przeciwwagi

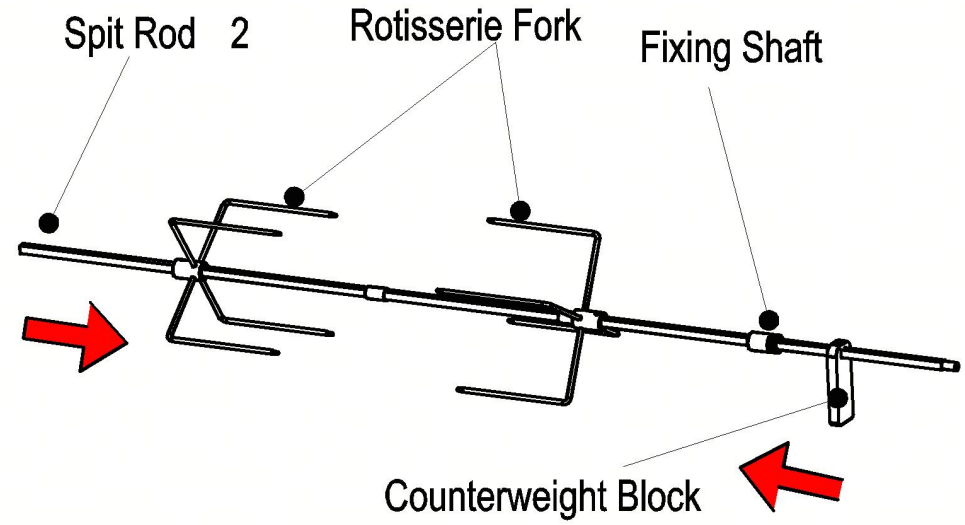

Nasuń widelce rożna, wał mocujący i blok przeciwwagi na zmontowany pręt rożna, zgodnie ze strzałką. Dostosuj położenie elementów do wielkości potrawy. Mocno zabezpiecz potrawę między dwoma widelcami rożna.

Krok 3 Zablokuj komponenty za pomocą śruby - 1



Weź śrubę - 1, obróć i dokręć wszystkie kołnierze blokujące/
- śruby ustalające, aby zablokować widełki, ustalając wał i blok przeciwwagi na miejscu **. (⚠ Ważne: Upewnij się, że każda śruba blokująca jest całkowicie dokręcona, aby zapobiec przesuwaniu się podczas obrotu.)**

Krok 4 Włóż wał wirnika

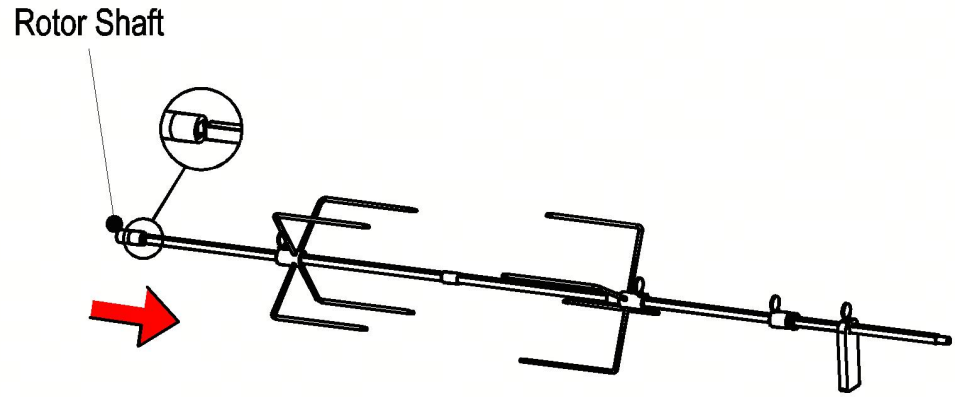

Włóż wał wirnika do kwadratowego otworu na końcu pręta rożna zgodnie z kierunkiem strzałki.

Krok 5 Montaż jednostki napędowej silnika

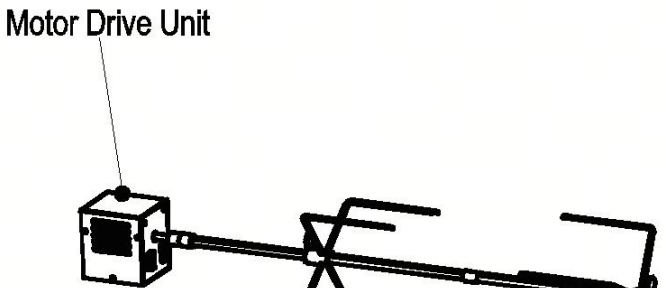

Zamontuj jednostkę napędową silnika: ustaw koniec wału wirnika w linii i włóż silnik do - portu C obudowy głównej zgodnie z kierunkiem strzałki. Upewnij się, że silnik jest całkowicie osadzony.

Krok 6. Zamontuj przesłonę A i przesłonę B

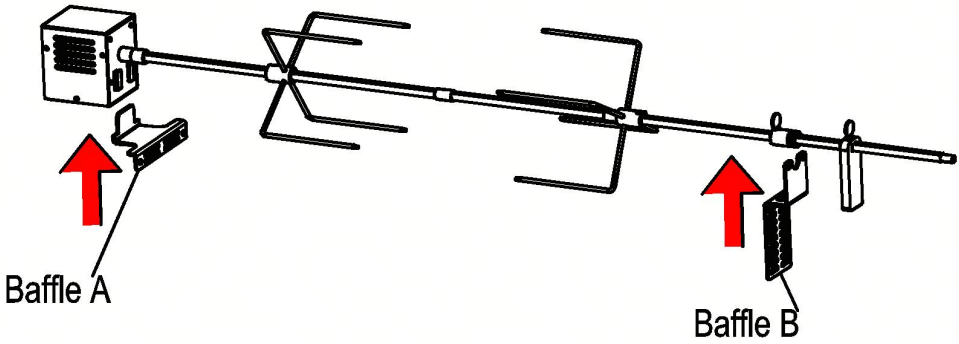

Włóż przegrodę A i przegrodę B do odpowiednich otworów montażowych zgodnie ze strzałkami. Dociśnij do oporu.

Krok 7 Zamontuj - uchwyt końcowy

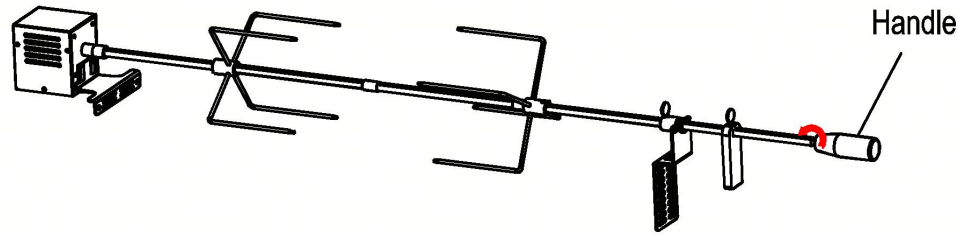

Weź uchwyt, obróć go i nakręć na gwint końcowy pręta rożna. - Dokręć tylko ręcznie.

✓ Ostateczna kontrola przed - włączeniem zasilania:

- Wszystkie śruby są dokręcone
- Brak luźnych części
- Pręt rożna może obracać się swobodnie bez zacinania się przed włączeniem silnika

Strona 6 Instrukcja obsługi

1. Potwierdź, że pełna kontrola montażu powyżej została ukończona.
2. Mocno zabezpiecz jedzenie między widelcami rożna. - Sprawdź dokładnie śruby blokujące.
3. Podłącz zasilanie silnika zgodnie z instrukcją głównego urządzenia.
4. Włącz silnik; sprawdź, czy rożen obraca się płynnie, bez chybotania i niepokojących dźwięków.

   W przypadku wystąpienia znacznego chybotania:

   natychmiast wyłącz zasilanie, wyreguluj położenie bloku

   przeciwwagi i dokręć - wszystkie blokady.

1. Rozpocznij cykl gotowania zgodnie z instrukcją obsługi głównego grilla/rożniaka.
2. Po zakończeniu gotowania: najpierw wyłącz źródło ciepła, a następnie odłącz zasilanie silnika.

3. **Nie rozmontowuj żadnej części, dopóki wszystkie metalowe części nie ostygną całkowicie.**

Strona 7 Czyszczenie, przechowywanie i rutynowa konserwacja

1. Po ugotowaniu odczekaj, aż wszystkie metalowe części całkowicie ostygną. Odłącz zasilanie silnika.
2. **Jednostka napędowa: NIE zanurzać w wodzie.** Obudowę silnika czyścić wyłącznie suchą lub lekko wilgotną ściereczką.
3. Zdemontuj wszystkie metalowe akcesoria: pręty rożna, widelce do rożna, przegrody, wałek mocujący, blok przeciwwagi, uchwyt. Myj ręcznie ciepłą wodą z delikatnym mydłem.
4. Dokładnie wypłucz i wysusz w 100%, aby zapobiec rdzewieniu i utlenianiu.
5. Sprawdź wszystkie gwinty śrub i kołnierze blokujące; usuń resztki jedzenia.

6. Przechowywanie: Przechowuj wszystkie części w suchym i wentylowanym miejscu. Nie układaj ciężkich przedmiotów na metalowych prętach, aby zapobiec odkształceniom spowodowanym zginaniem.

7. przed - użyciem: Przed każdym użyciem sprawdź pręty pod kątem wygięcia oraz zużycie wszystkich śrub i kołnierzy. Przed użyciem wymień uszkodzone elementy.

Strona 8 Rozwiązywanie problemów

Problem	**Możliwa przyczyna**	**Rozwiązanie**
Rożen nie obraca się po włączeniu silnika	Silnik nie jest całkowicie włożony do - portu C; wał wirnika jest niewspółosiowy	Ponownie - zamontuj jednostkę silnika, upewnij się, że wał wirnika jest prawidłowo zamocowany w otworze kwadratowym
Ślina mocno się chwieje podczas obrotu	Luźne śruby blokujące; źle ustawiona przeciwwaga - ; niezrównoważona	Wyłącz zasilanie. Dokręć wszystkie - śruby regulacyjne. Wyreguluj przeciwwagę - . Wyważ jedzenie. Wymień

Problem	Możliwa przyczyna	Rozwiązanie
	żywność; wygięty pręt rożna	zgięty pręt, jeśli występuje odkształcenie.
Silnik pracuje, ale pręt rożna pozostaje nieruchomy	wirnika - nie został całkowicie wsunięty do kwadratowego otworu	Ponownie - włóż wał wirnika i zablokuj pozycję
Kołnierze blokujące ślizgają się podczas obrotu	Śruby nie są dokręcone do końca; gwint zanieczyszczony smarem/resztkami jedzenia	Wyczyść gwinty śrub, dokręć śruby blokujące do końca



VEVOR

Upgrade · The Home Creator Way

Rotisseriegrill

MODEL: DKG-120V-1024 & DKG-220V-1024

VEVOR | Upgrade
The Home Creator Way

MODEL: DKG-120V-1024 & DKG-220V-1024

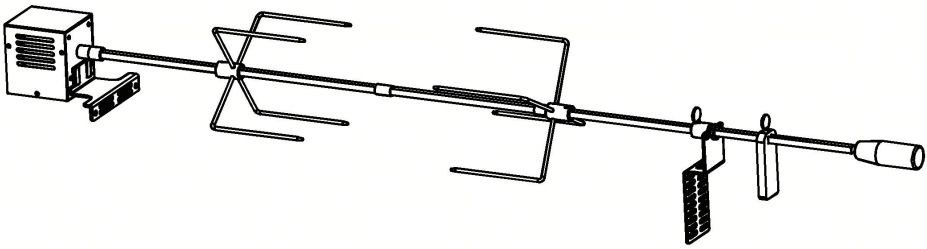

Dit is de originele handleiding. Lees alle instructies in de handleiding zorgvuldig door voordat u het product in gebruik neemt. VEVOR behoudt zich het recht voor om de gebruikershandleiding anders te interpreteren. Het uiterlijk van het product kan afwijken van het product dat u ontvangt. Wij zullen u niet opnieuw informeren over eventuele technologische of software-updates voor ons product.

PRODUCTPARAMETERS

Model	Nominale spanning	Nominaal vermogen
DKG-120V-1024	120V	12W
DKG-220V-1024	220V	12W

Inhoudsopgave

· Belangrijke veiligheidsmaatregelen 1

• Explosietekening en onderdelenlijst 2

· - Stapsgewijze - montagehandleiding .....3 — 6

· Gebruiksaanwijzing 7

• Reiniging, opslag en onderhoud 8

· Probleemoplossing 9

Belangrijke veiligheidsmaatregelen

1. Dit accessoire voor de draaispit is uitsluitend bedoeld voor gebruik met het bijbehorende kookapparaat. Wijzig geen onderdelen, aangezien dit de veiligheidsvoorschriften ongeldig maakt en potentiële gevaren kan opleveren.
2. Uitsluitend gebruiken in een buitenomgeving of een goed-geventileerde binnenruimte om te koken. Houd uw handen uit de buurt van hete-metalen onderdelen tijdens en na het koken.
3. Raak de motorunit niet aan tijdens het koken. De motorbehuizing kan tijdens gebruik warm worden.
4. Houd kinderen en huisdieren uit de buurt van het draaiende spit tijdens het gebruik.
5. Controleer vóór de montage of alle onderdelen compleet en onbeschadigd zijn. Gebruik geen verbogen, gebarsten of gebroken onderdelen.
6. Zorg ervoor dat alle borgschroeven en borgringen goed vastgedraaid zijn voordat u de motor inschakelt. Losse onderdelen kunnen tijdens het draaien verschuiven.
7. Overbelast het draaispit niet. Overschrijd de maximale belastbaarheid van uw motorisch-aangedreven draaispit niet.
8. Laat alle metalen onderdelen volledig afkoelen voordat u ze demonteert, schoonmaakt of aanraakt. Heet metaal kan ernstige brandwonden veroorzaken.
9. Schakel de stroomtoevoer naar de motor uit voordat u deze set monteert, demonteert of schoonmaakt.
10. Dompel de motorunit niet onder in water. Alleen de metalen-onderdelen die met de spatwater in contact komen, mogen worden gewassen.

Explosietekening en onderdelenlijst

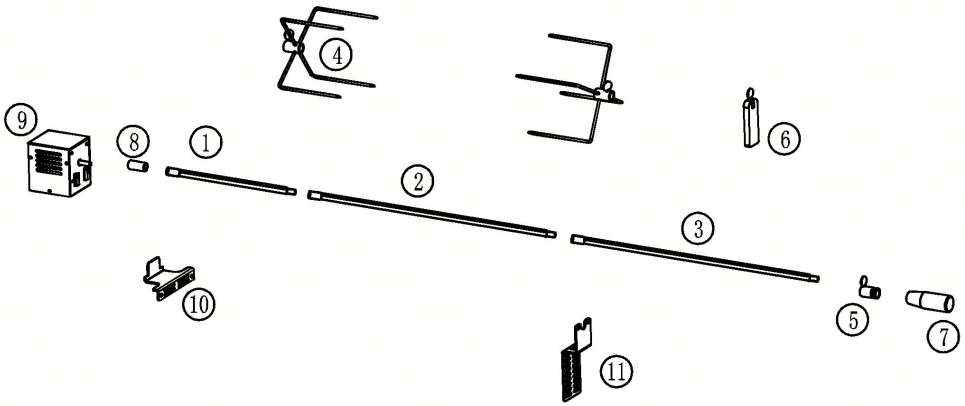

Nee.	Onderdeelnaam	Aantal	Nee	Onderdeelnaam	Aantal
①	Spit Rod - 1 (L:225 mm)	2	⑧	Rotoras	1
②	Spit Rod - 2 (L:412 mm)	1	⑨	Motor aandrijfeenheid	1
③	Spit Rod - 3 (L:432 mm)	1	⑩	Baffle A	1

④	Rotisserievork	2	⑪	Schot B	1
⑤	Bevestigingsas	1		Schroef - 1	4
⑥	Tegengewichtblok	1		M5*14 schroef	4
⑦	Hendel	1			

Stapsgewijze - montagehandleiding -

Stap 1: Monteer de belangrijkste delen van de spitstang.

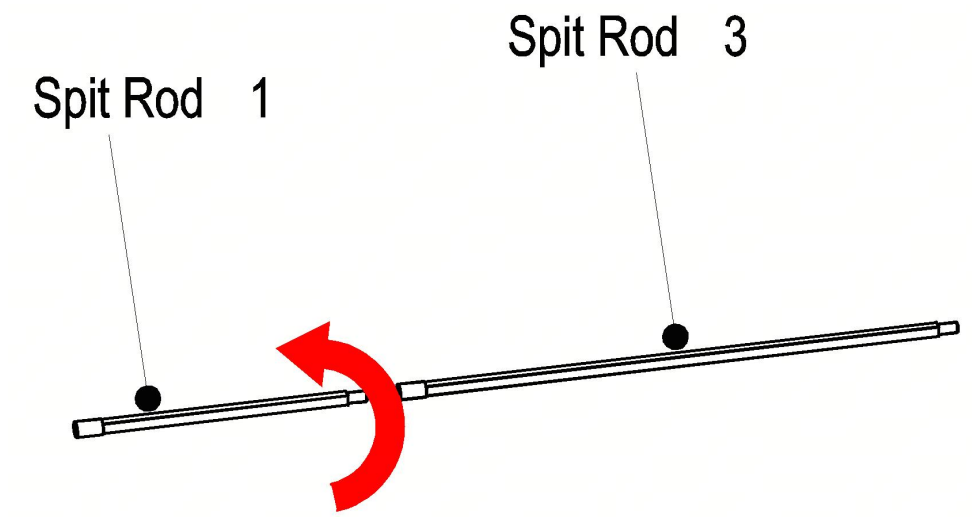

1. Haal Spit Rod - 1 en Spit Rod - 3 eruit, draai ze en schroef ze vast op de hoofdconstructie volgens de pijlrichting.

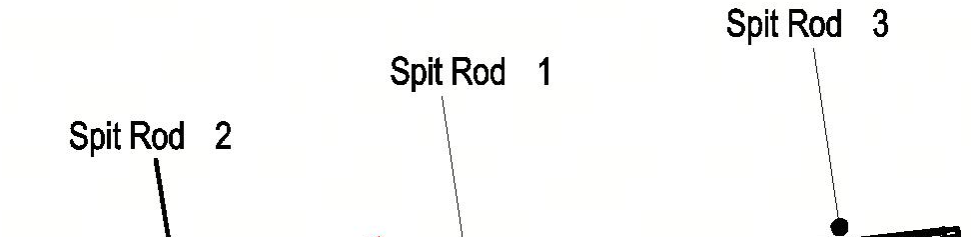

2. Haal Spit Rod - 2 eruit, draai hem en schroef hem vast aan de hoofdconstructie volgens de pijlrichting.

Stap 2: Installeer de draaispitvorken, de bevestigingsas en het contragewichtblok.

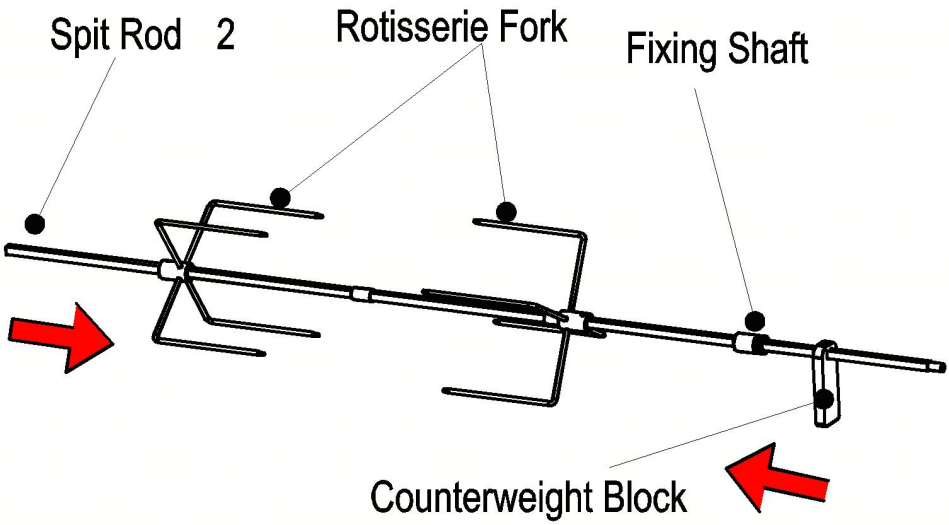

Schuif de draaispitvorken, de bevestigingsas en het contragewichtblok op de gemonteerde spitstang in de richting van de pijlen. Pas de positie van de onderdelen aan de grootte van uw voedsel aan. Klem het voedsel stevig vast tussen twee draaispitvorken.

Stap 3: Vergrendel de onderdelen met schroef - 1.

Neem schroef - 1, draai en draai alle borgringen/stelschroeven vast - om de vorken, de bevestigingsas en het contragewichtblok op hun plaats te vergrendelen **. (⚠ Belangrijk: Zorg ervoor dat elke borgschroef volledig is vastgedraaid om verschuiving tijdens het draaien te voorkomen.)**

Stap 4: Plaats de rotoras.

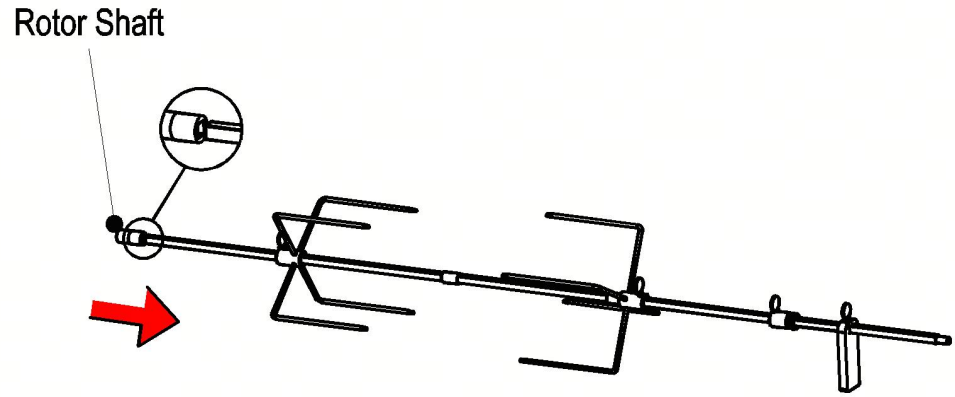

Steek de rotoras in de vierkante opening van het uiteinde van de spitstang, in de richting van de pijl.

Stap 5: Monteer de motoraandrijvingseenheid.



Installeer de motoraandrijving: lijn het uiteinde van de rotoras uit en plaats de motor in de C- -poort van de hoofdbehuizing volgens de pijlrichting. Controleer of de motor volledig vastzit.

Stap 6: Installeer schot A en schot B.

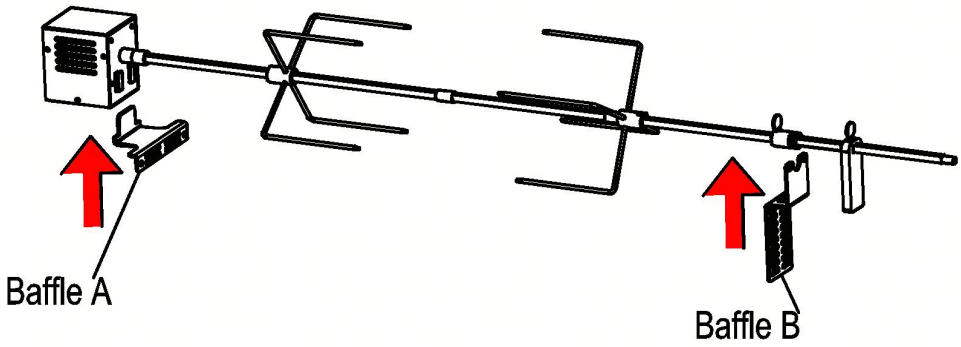

Plaats schot A en schot B in de bijbehorende montagegaten, volgens de pijlrichting. Duw ze volledig op hun plaats.

Stap 7: Bevestig het eindhandvat -.

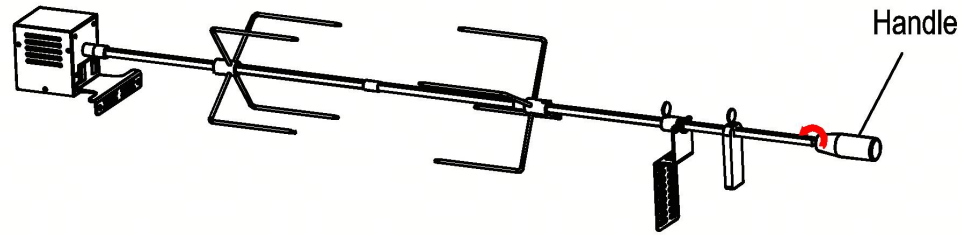

Pak het handvat, draai het rond en schroef het vast op de schroefdraad van de spitstang. - Draai het alleen met de hand vast.

✓ Laatste controle voor het inschakelen - :

- Alle schroeven zijn vastgedraaid.
- Geen losse onderdelen
- De spitstang kan vrij ronddraaien zonder vast te lopen voordat de motor wordt ingeschakeld.

Pagina 6 Gebruiksaanwijzing

1. Bevestig dat de bovenstaande volledige montagecontrole is voltooid.

2. Klem uw voedsel stevig vast tussen de vorken van de rotisserie. - Controleer de borgschroeven nogmaals.

3. Sluit de motorvoeding aan volgens de handleiding van uw apparaat.

4. Schakel de motor in; controleer of de spitconstructie soepel draait zonder te wiebelen of abnormale geluiden te maken.

   Bij sterke trillingen: schakel onmiddellijk de stroom uit, stel de positie van het contragewichtblok opnieuw af en - draai alle vergrendelingen weer vast.

1. Start het kookproces volgens de gebruiksaanwijzing van uw grill/braadoven.
2. Als het koken klaar is: schakel eerst de warmtebron uit en vervolgens de motor.
3. **Demonteer geen onderdelen voordat alle metalen onderdelen volledig zijn afgekoeld.**

Pagina 7 Reiniging, opslag en routineonderhoud

1. Wacht na het koken tot alle metalen onderdelen volledig zijn afgekoeld. Schakel de motor uit.
2. **Motorunit: Niet onderdompelen in water.** Reinig de motorbehuizing alleen met een droge of licht vochtige doek.
3. Verwijder alle metalen onderdelen: spitstangen, draaispitvorken, schotten, bevestigingsas, contragewichtblok en handvat. Was met de hand in warm, mild zeepsop.
4. Spoel grondig af en droog volledig om roest en oxidatie te voorkomen.

5. Controleer alle schroefdraden en borgringen; verwijder voedselresten.

6. Opslag: Bewaar alle onderdelen op een droge, geventileerde plaats. Plaats geen zware voorwerpen op de metalen spijlen om buigvervorming te voorkomen.

7. vóór - gebruik: Controleer vóór elk gebruik de stangen op buiging en alle schroeven en klemmen op slijtage. Vervang beschadigde onderdelen vóór gebruik.

Pagina 8 Probleemoplossing

Probleem	**Mogelijke oorzaak**	**Oplossing**
Het spit draait niet rond nadat de motor is ingeschakeld.	Motor niet volledig in - poort C geplaatst; rotoras verkeerd uitgelijnd.	Plaats de motorunit terug en zorg ervoor dat de rotoras goed in de vierkante opening past.-
Het spuug	Borgschroeven los;	Schakel de stroom uit. Draai

Probleem	Mogelijke oorzaak	Oplossing
wiebelt hevig tijdens het draaien.	contragewicht verkeerd - geplaatst; voedsel niet in balans; spitstang verbogen	alle - stelschroeven vast. Stel het - contragewicht opnieuw af. Breng het voedsel opnieuw in balans. Vervang de verbogen stang indien er sprake is van vervorming.
De motor loopt, maar de drijfstang blijft stil staan.	De rotoras - is niet volledig in de vierkante opening gestoken.	terug - en vergrendel deze in de juiste positie.
De borgringen glijden weg tijdens het draaien.	Schroeven niet volledig vastgedraaid; schroefdraad vervuild met vet/voedselresten	Reinig de schroefdraad en draai de borgschroeven volledig vast.



VEVOR

Upgrade · The Home Creator Way

Grillad påse

MODELL: DKG-120V-1024 OCH DKG-220V-1024

VEVOR | Upgrade
The Home Creator Way

MODELL: DKG-120V-1024 OCH DKG-220V-1024

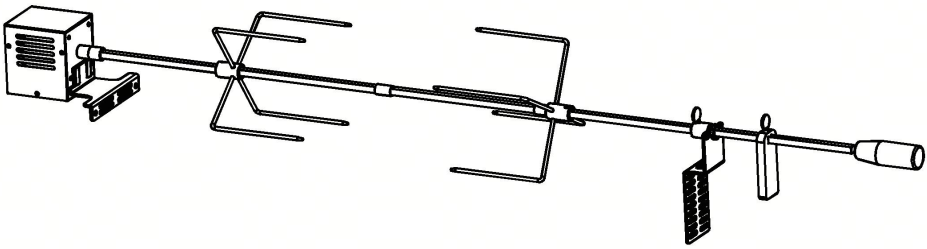

Detta är originalinstruktionerna, vänligen läs alla instruktioner noggrant innan du använder produkten. VEVOR förbehåller sig en tydlig tolkning av vår användarmanual. Produktens utseende ska vara beroende av den produkt du mottagit. Vi ber om ursäkt för att vi inte kommer att informera dig igen om det finns några teknik- eller programuppdateringar för vår produkt.

PRODUKTPARAMETRAR

Modell	Nominell spänning	Nominell effekt
DKG-120V-1024	120V	12W
DKG-220V-1024	220V	12W

Innehållsförteckning

· Viktiga säkerhetsåtgärder 1

· Sprängskiss och reservdelsinventering 2

· Steg - -för- - steg-monteringsguide .....3 —6

· Bruksanvisning 7

· Rengöring, förvaring och underhåll 8

· Felsökning 9

Viktiga säkerhetsåtgärder

1. Detta rotisseriespetttillbehör är endast för matchande tillagningsapparater. Modifiera inte några komponenter, modifieringar kommer att ogiltigförklara säkerhetsöverensstämmelsen och orsaka potentiell fara.
2. matlagning - utomhus eller inomhus med god ventilation. Håll händerna borta från - högtemperaturmetalldelar under och efter tillagning.
3. Rör inte motorenheten under tillagning. Motorhuset kan bli varmt under drift.
4. Håll barn och husdjur borta från den roterande rotisseriet medan du arbetar.
5. Kontrollera att alla delar är kompletta och fria från deformation eller skador före montering. Använd inte böjda, spruckna eller trasiga komponenter.
6. Se till att alla låsskruvar och låshylsor är helt åtdragna innan motorn startas. Lösa delar kan glida under rotation.
7. Överbelasta inte rotisseriespett. Överskrid inte den nominella belastningskapaciteten för ditt motordrivna - rotisseriesystem.
8. Låt alla metallkomponenter svalna helt innan demontering, rengöring eller hantering. Het metall kan orsaka allvarliga brännskador.
9. Koppla bort strömförsörjningen till motorn innan du monterar, demonterar eller rengör detta kit.
10. Sänk inte ner motorenheten i vatten. Endast metalldelar - som är relaterade till spott är tvättbara.

Sprängskiss och reservdelslager

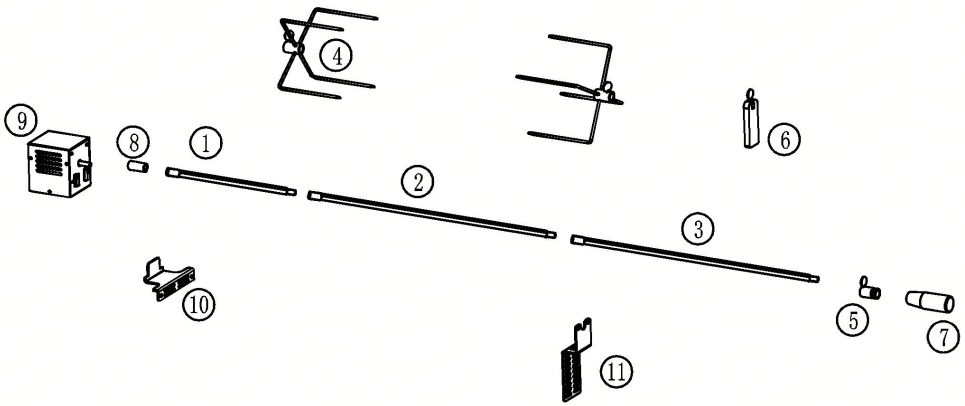

Inga.	Delnamn	Antal	Inga	Delnamn	Antal
①	Spettstång - 1 (L: 225 mm)	2	⑧	Rotoraxel	1
②	Spettstång - 2 (L:412 mm)	1	⑨	Motordrivenhet	1
③	Spettstång - 3 (L:432 mm)	1	⑩	Baffel A	1
④	Rotisseriegaffel	2	⑪	Baffel B	1
⑤	Fästaxel	1		Skruv - 1	4

⑥	Motviktsblock	1			M5*14 Skruv	4
⑦	Hantera	1				

Steg - -för - -steg monteringsguide

Steg 1 Montera spettstångens huvudsektioner

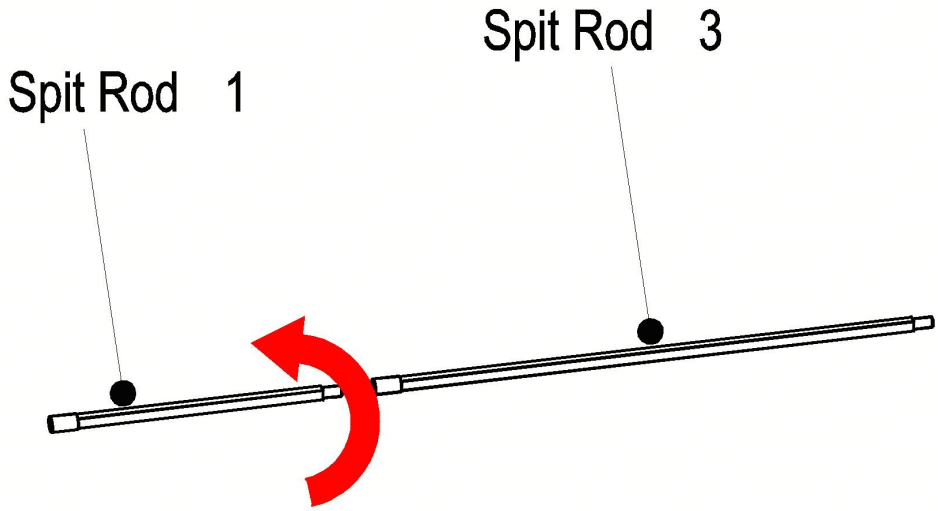

1. Ta ut spottstång - 1 och spottstång - 3, vrid och skruva fast dem på huvudenheten enligt pilens riktning.

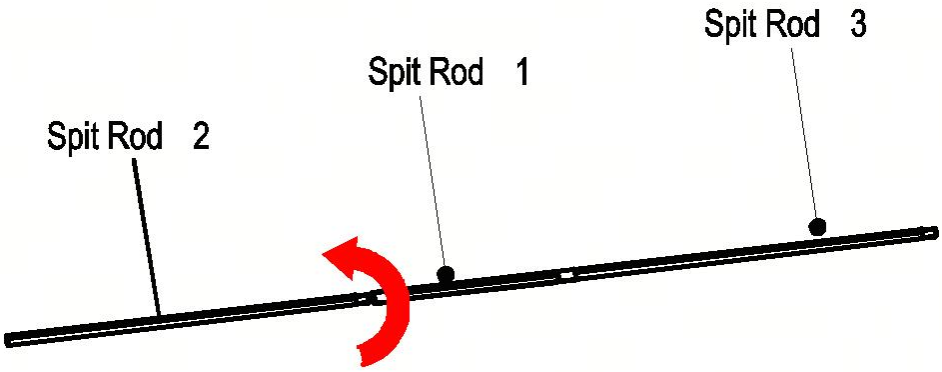

2. Ta ut spottstång - 2, vrid och skruva fast den på huvudenheten enligt pilens riktning.

Steg 2 Montera rotisseriegafflarna, fästaxeln och motviktsblocket

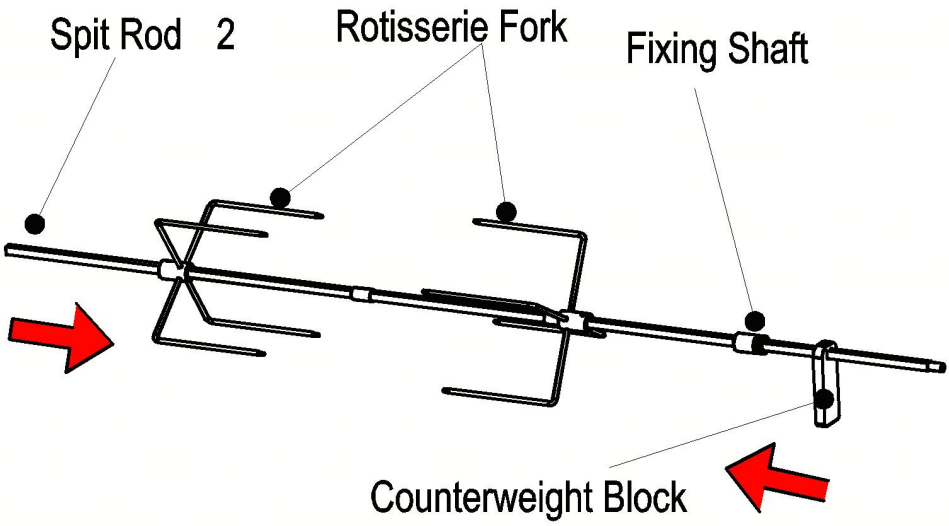

Skjut rotisseriegafflarna, fixeringsaxeln och motviktsblocket på den monterade spettstången enligt pilens riktning. Justera komponenternas positioner efter matens storlek. Fäst maten ordentligt mellan två rotisseriegafflar.

Steg 3 Lås komponenterna med skruv - 1

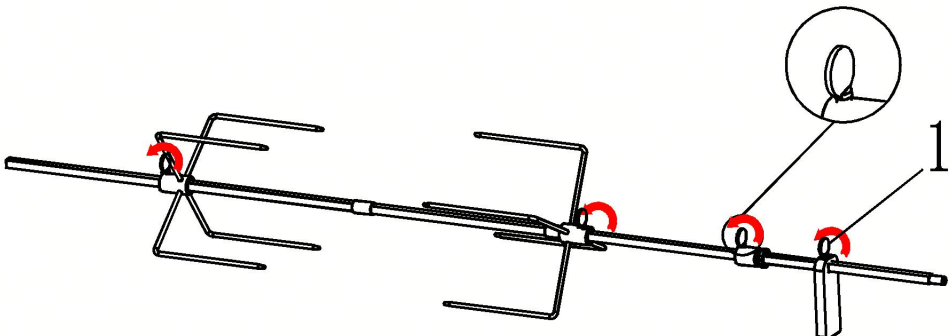

Ta skruv - 1, rotera och dra åt alla låshylsor/ställskruvar - för att låsa gafflarna, fixera axeln och motviktsblocket i position **. (** ⚠ **Viktigt: Se till att alla låsskruvar är helt åtdragna för att förhindra glidning under rotation.)**

Steg 4 Sätt i rotoraxeln

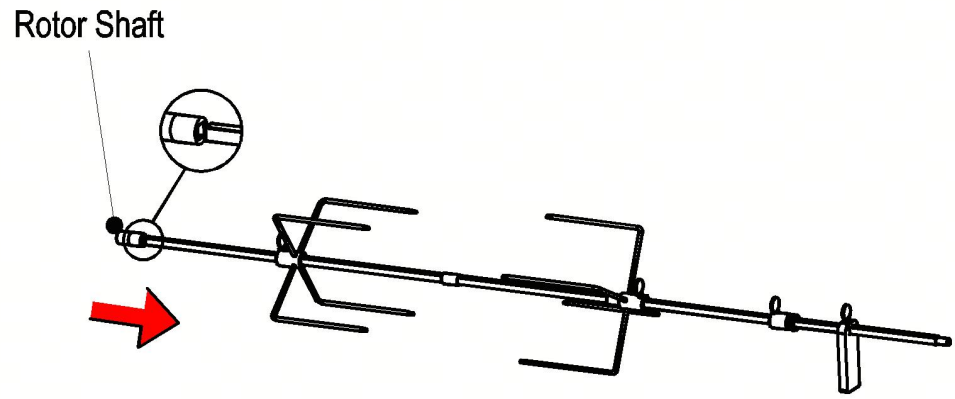

För in rotoraxeln i den fyrkantiga öppningen på stångänden enligt pilens riktning.

Steg 5 Montera motordrivenheten

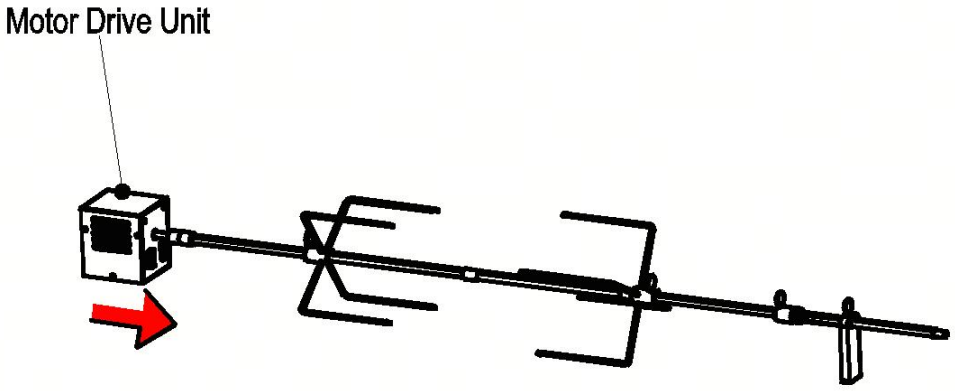

Montera motordrivenheten: rikta in rotoraxeln och sätt i motorn i C-porten på huvudhuset enligt pilens riktning. Kontrollera att motorn sitter ordentligt.

Steg 6 Montera baffel A och baffel B

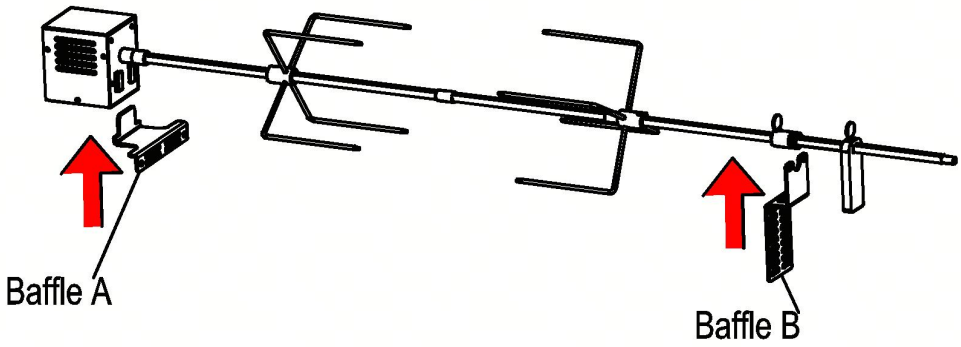

Sätt in baffel A och baffel B i motsvarande monteringshål enligt pilens riktning. Tryck helt på plats.

Steg 7 Montera -ändhandtaget

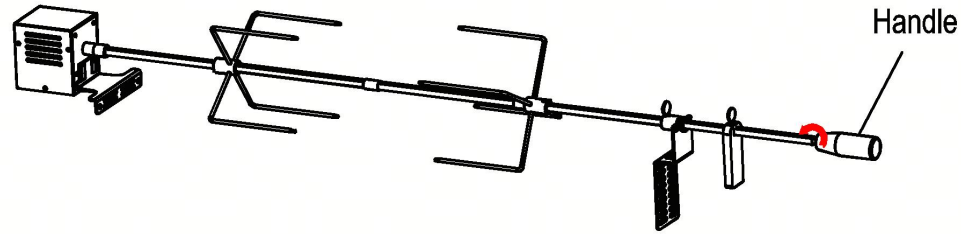

Ta handtaget, vrid och skruva fast det på spettstångens ändgänga. - Dra endast åt för hand.

✓ Slutkontroll innan strömmen - slås på:

- Alla skruvar är åtdragna
- Inga lösa delar
- Spittstången kan snurra fritt utan att fastna innan motorn slås på

Sida 6 Bruksanvisning

1. Bekräfta att fullständig monteringskontroll ovan är slutförd.
2. Fäst maten ordentligt mellan rotisseriegafflarna. Dubbelkolla - låsskruvarna.
3. Anslut motorns strömförsörjning enligt din huvudsakliga apparathandbok.
4. Slå på motorn; kontrollera att spettet roterar smidigt utan att vingla eller ge onormala ljud.

   Om kraftiga vinglar uppstår: stäng av strömmen omedelbart, justera motviktsblockets position och - dra åt alla lås.

1. Starta din tillagningscykel enligt din huvudsakliga grill-/rostkokarmanual.
2. När tillagningen är klar: stäng först av värmekällan och stäng sedan av motorn.
3. **Demontera inte några delar förrän alla metalldelar har svalnat helt.**

Sida 7 Rengöring, förvaring och rutinunderhåll

1. Vänta tills alla metalldelar har svalnat helt efter tillagningen. Koppla bort motorströmmen.
2. **Motorenhet: Sänk INTE ner i vatten.** Torka endast av motorhuset med en torr eller lätt fuktig trasa.
3. Lossa alla metalltillbehör: spettstänger, rotisseriegafflar, avskärmningar, fixeringsaxel, motviktsblock, handtag. Tvätta för hand med varmt, milt tvålvatten.
4. Skölj noggrant och torka 100 % för att undvika rost och oxidation.
5. Kontrollera alla skruvgängor och låshylsor; ta bort matrester.
6. Förvaring: Förvara alla delar på en torr, ventilerad plats. Stapla inte tung vikt på metallspettstänger för att förhindra böjning och deformation.
7. före - användning: Kontrollera stängerna före varje användning för böjning, kontrollera alla skruvar och kragar för slitage. Byt ut skadade komponenter före användning.

Sida 8 Felsökning

Problem	Möjlig orsak	Lösning
Spettet roterar inte efter att motorn slagits på	Motorn är inte helt isatt i C- -porten; rotoraxeln är feljusterad	tillbaka -motorenheten, se till att rotoraxeln är korrekt inkopplad med den fyrkantiga öppningen
Spottet vinglar kraftigt under rotation	Lösa låsskruvar; felplacerad motvikt -; obalanserad mat; böjd spettstång	Stäng av strömmen. Dra åt alla -ställskruvar. Justera motvikten -. Balansera maten. Byt ut den böjda stången om deformation förekommer.
Motorn går men spettstången förblir statisk	Rotoraxeln -är inte helt isatt i den fyrkantiga öppningen	tillbaka -rotoraxeln och lås den i läge
Låskragarna glider under rotation	Skruvarna är inte helt åtdragna; gängan är förorenad av fett/matrester	Rengör skruvgängorna, dra åt låsskruvarna helt



VEVOR

Upgrade · The Home Creator Way

Gril na rožni

MODEL: DKG-120V-1024 A DKG-220V-1024

VEVOR | Upgrade
The Home Creator Way

MODEL: DKG-120V-1024 A DKG-220V-1024

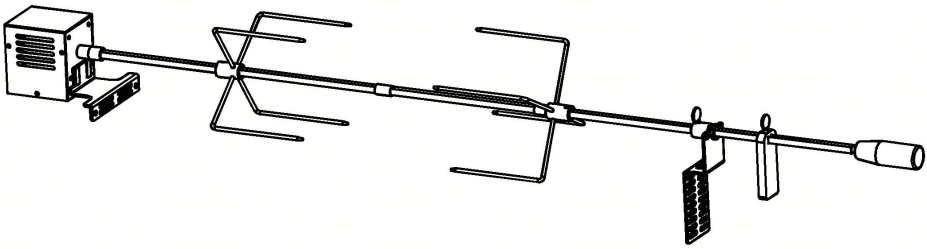

Toto je původní návod k použití, před použitím si prosím pečlivě přečtěte všechny pokyny v manuálu. Společnost VEVOR si vyhrazuje právo na jednoznačný výklad uživatelské příručky. Vzhled produktu se bude lišit v závislosti na produktu, který jste obdrželi. Prosíme, odpusťte nám, že vás nebudeme informovat o případných technologických nebo softwarových aktualizacích našeho produktu.

PARAMETRY PRODUKTU

Model	Jmenovité napětí	Jmenovitý výkon
DKG-120V-1024	120 V	12W
DKG-220V-1024	220V	12W

Obsah

· Důležitá bezpečnostní opatření 1

· Rozložený pohled a inventář dílů 2

· Podrobný - návod - k montáži .....3 — 6

· Návod k obsluze 7

· Čištění, skladování a údržba 8

· Řešení problémů 9

Důležité bezpečnostní opatření

1. Toto příslušenství k otočnému rožni je určeno pouze pro kompatibilní varné spotřebiče. Neupravujte žádné součásti, úpravy zneplatní bezpečnostní předpisy a způsobí potenciální nebezpečí.
2. Používejte pouze pro venkovní nebo dobře větrané vnitřní prostředí pro vaření. - Během vaření a po něm se nedotýkejte kovových částí s vysokou teplotou.-
3. Během vaření se nedotýkejte motorové jednotky. Kryt motoru se může během provozu zahřát.
4. Během práce držte děti a domácí zvířata v dostatečné vzdálenosti od rotující sestavy rožně.
5. Před montáží zkontrolujte, zda jsou všechny díly kompletní a bez deformací nebo poškození. Nepoužívejte ohnuté, prasklé nebo zlomené součásti.
6. Před zapnutím motoru se ujistěte, že jsou všechny pojistné šrouby a pojistné objímky zcela utažené. Uvolněné části se mohou během otáčení prokluzovat.
7. Nepřetěžujte rožeň rožně. Nepřekračujte jmenovitou nosnost vašeho motorem - poháněného rožně.
8. Před demontáží, čištěním nebo manipulací nechte všechny kovové součásti zcela vychladnout. Horký kov způsobí těžké popáleniny.
9. Před montáží, demontáží nebo čištěním této sady odpojte napájení motoru.
10. Neponořujte motorovou jednotku do vody. - Omyvatelné jsou pouze kovové části, které mohou způsobit sprzování.

Rozložený pohled a inventář dílů

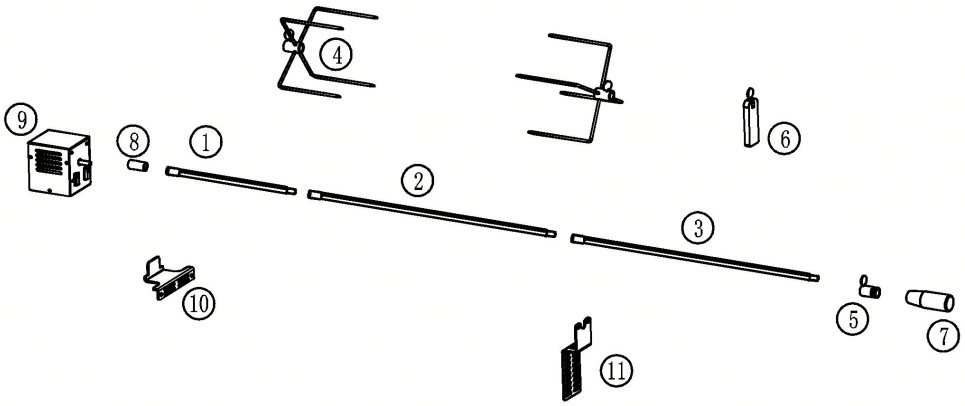

Žádný.	Název součásti	Množství	Žádný	Název součásti	Množství
①	Pivní tyč - 1 (D: 225 mm)	2	⑧	Hřídel rotoru	1
2	Pivní tyč - 2 (D: 412 mm)	1	⑨	Pohonná jednotka motoru	1
3	Plivací tyč - 3 (D: 432 mm)	1	⑩	Přepážka A	1
4	Vidlička na rožeň	2	⑪	Přepážka B	1

⑤	Upevňovací hřídel	1			Šroub - 1	4
⑥	Blok protizávaží	1			Šroub M5*14	4
⑦	Zacházet s	1				

Podrobný - návod k montáži-

Krok 1 Sestavte hlavní části tyče pro rožnění

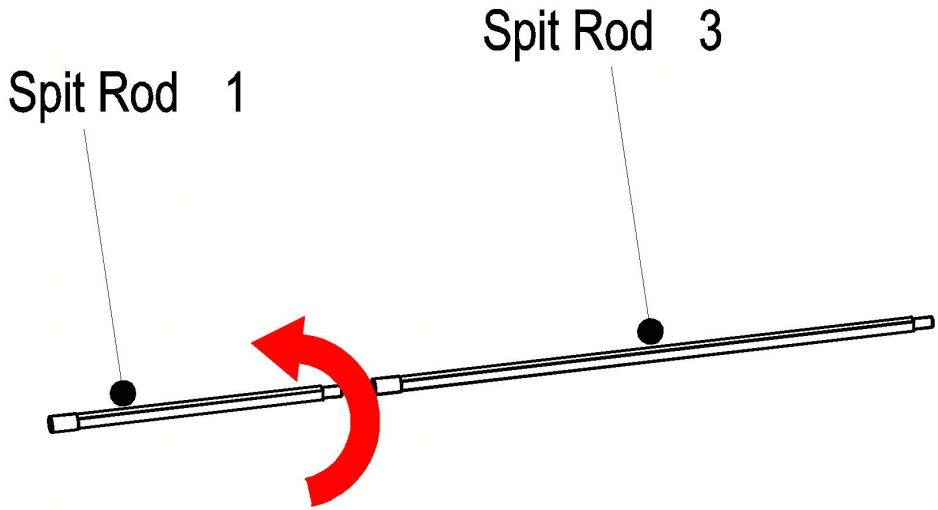

1. Vyjměte tyč na rožeň - 1 a tyč na rožeň - 3, otočte je a přišroubujte je k hlavní sestavě ve směru šipky.

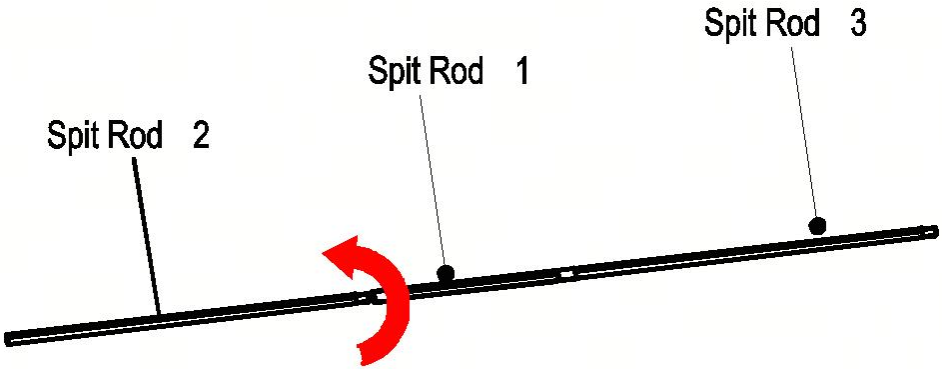

2. Vyjměte tyč Spit Rod - 2, otočte ji a přišroubujte ji k hlavní sestavě ve směru šipky.

Krok 2 Nainstalujte vidlice na rožeň, upevňovací hřídel a blok protizávaží

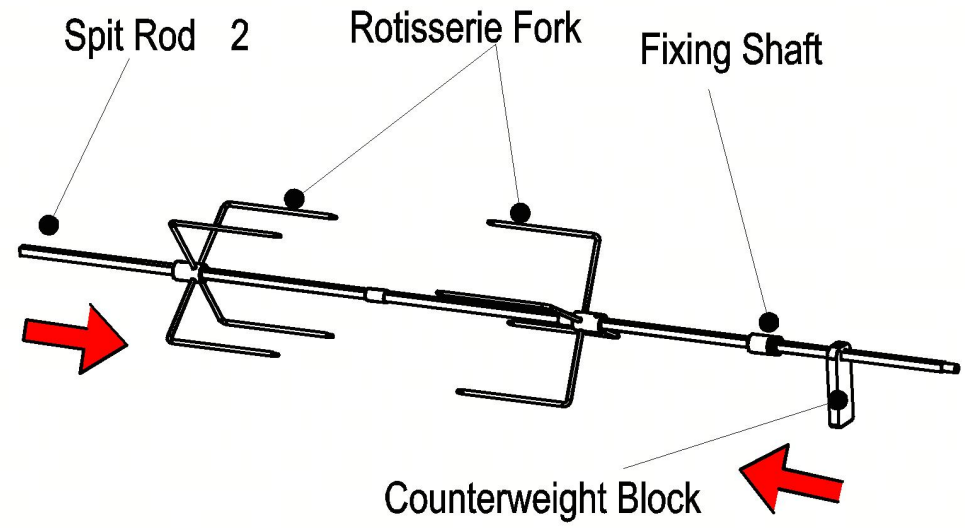

Nasuňte vidličky na rožeň, upevňovací hřídel a protizávaží na sestavenou tyč rožně ve směru šipky. Upravte polohu součástí podle velikosti pokrmu. Pokrm pevně upevněte mezi dvěma vidličkami na rožeň.

Krok 3 Zajistěte komponenty šroubem - 1

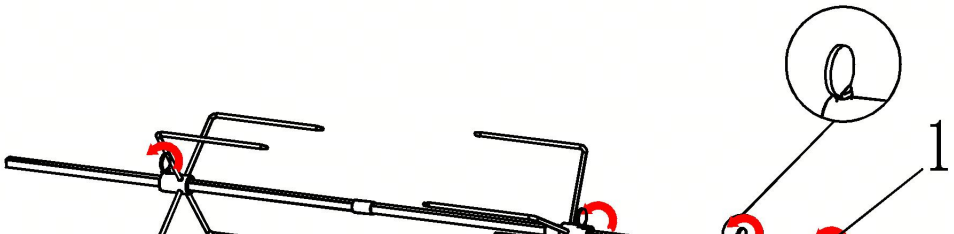

Vezměte šroub - 1, otočte a utáhněte všechny pojistné objímky / stavěcí - šrouby pro zajištění vidlic, upevňovací hřídele a bloku protizávaží v poloze **. (⚠ Důležité: Ujistěte se, že každý pojistný šroub je zcela utažen, aby se zabránilo posouvání během otáčení.)**

Krok 4 Vložte hřídel rotoru

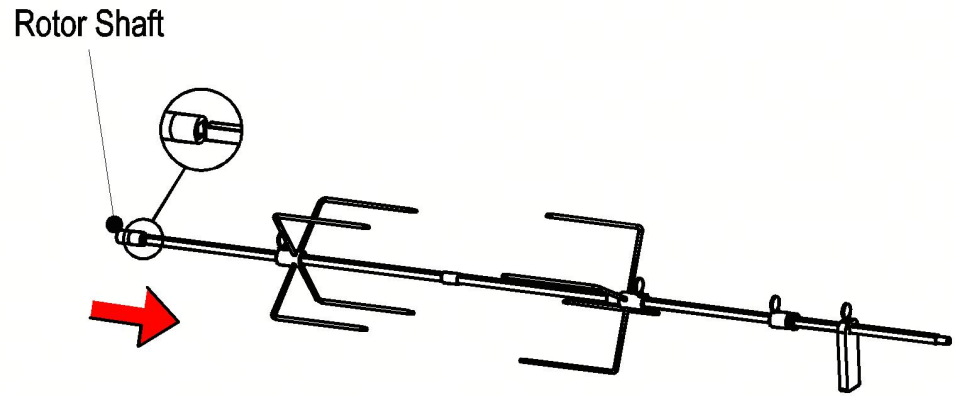

Vložte hřídel rotoru do čtvercového otvoru na konci rožňové tyče ve směru šipky.

Krok 5 Namontujte pohonnou jednotku motoru

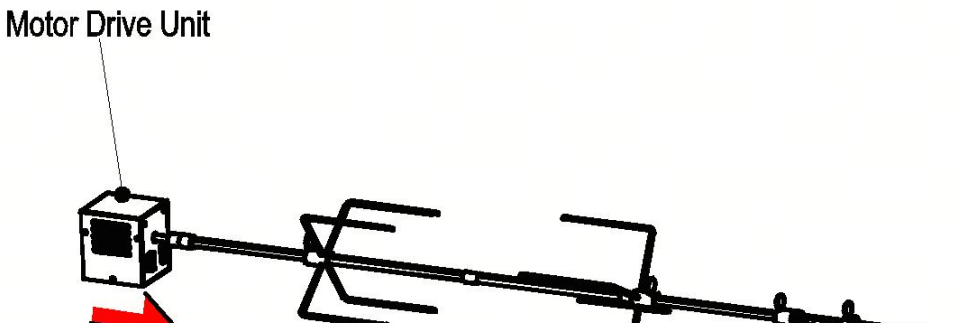

Nainstalujte pohonnou jednotku motoru: vyrovnejte konec hřídele rotoru a vložte motor do - otvoru C hlavní skříně ve směru šipky. Ujistěte se, že motor je zcela usazen.

Krok 6 Instalace přepážky A a přepážky B

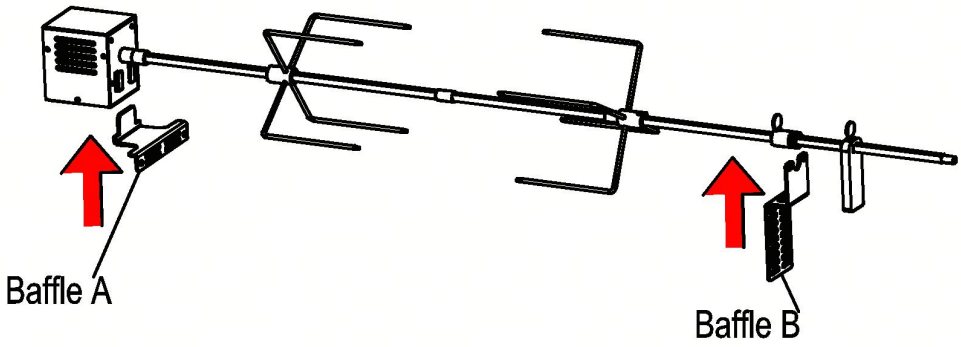

Vložte přepážku A a přepážku B do odpovídajících montážních otvorů ve směru šipky. Zatlačte je zcela na místo.

Krok 7 Nasaďte koncovou - rukojeť

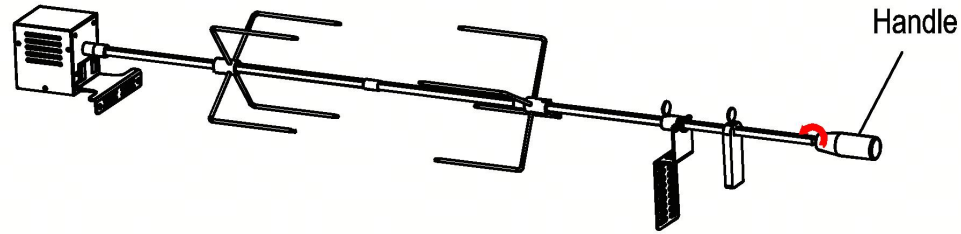

Uchopte rukojeť, otočte ji a našroubujte ji na koncový závit tyče rožně.
- Utahujte pouze ručně.

✓ Závěrečná kontrola před zapnutím -:

- Všechny šrouby jsou utažené
- Žádné volné části
- Tyč na rožeň se může volně otáčet bez zasekávání před zapnutím motoru

Strana 6 Návod k obsluze

1. Potvrďte, že je dokončena výše uvedená kontrola kompletní sestavy.
2. Pevně upevněte jídlo mezi vidličkami z rožně. Dvakrát - zkontrolujte pojistné šrouby.
3. Připojte napájení motoru podle hlavního návodu k obsluze spotřebiče.
4. Zapněte motor; sledujte, zda se rožeň otáčí hladce, bez chvění nebo abnormálního hluku.

   Pokud dojde k silnému chvění: okamžitě vypněte napájení, upravte polohu bloku protizávaží a znovu - utáhněte všechny zámky.

1. Spusťte cyklus vaření podle hlavního návodu k obsluze vašeho grilu/pekáče.

2. Po dokončení vaření: nejprve vypněte zdroj tepla a poté odpojte motor.

3. **Nerozebírejte žádné díly, dokud všechny kovové části zcela nevychladnou.**

Strana 7 Čištění, skladování a běžná údržba

1. Po vaření počkejte, až všechny kovové části zcela vychladnou. Odpojte napájení motoru.

2. **Motorová jednotka: NEPONOŘUJTE do vody.** Kryt motoru otírejte pouze suchým nebo mírně vlhkým hadříkem.

3. Sejměte veškeré kovové příslušenství: tyče na rožeň, vidličky na rožeň, přepážky, upevňovací hřídel, blok protizávaží, rukojeť. Umyjte ručně teplou vodou s jemným mýdlem.

4. Důkladně opláchněte a osušte na 100 %, abyste zabránili korozi a oxidaci.

5. Zkontrolujte všechny závity a pojistné objímky; odstraňte zbytky jídla.

6. Skladování: Všechny díly skladujte na suchém a větraném místě. Na kovové tyče pro rožně nestavte těžké předměty, abyste zabránili deformaci v důsledku ohybu.

7. před - použitím: Před každým použitím zkontrolujte tyče, zda nejsou ohnuté, a všechny šrouby a objímky, zda nejsou opotřebované. Před použitím vyměňte poškozené součásti.

Strana 8 Řešení problémů

Problém	**Možná příčina**	**Řešení**
Rožeň se po zapnutí motoru neotáčí	Motor není zcela zasunut do - portu C; hřídel rotoru je špatně vyrovnaná	Znovu - usaďte motorovou jednotku a ujistěte se, že hřídel rotoru správně zapadá do pravoúhlého otvoru.
Sliny se během otáčení silně kymácejí	Uvolněné zajišťovací šrouby; špatně - umístěné protizávaží; nevyvážené jídlo;	Vypněte napájení. Utáhněte všechny stavěcí - šrouby. Znovu seřiďte protizávaží - . Vyvažte krmivo. Vyměňte ohnutou tyč, pokud je zdeformovaná.

Problém	Možná příčina	Řešení
	ohnutá tyč rožně	
Motor běží, ale tyčinka na rožnění zůstává statická	rotoru - není zcela zasunuta do čtvercového otvoru	Znovu - vložte hřídel rotoru a zajistěte ji.
Pojistné objímky se během otáčení prokluzují	Šrouby nejsou zcela utažené; závit je znečištěný tukem / zbytky jídla	Očistěte závity šroubů, zcela utáhněte pojistné šrouby

