印刷说明：
尺寸：展开为475*210mm
　　　每折为95*210mm
材质：128g铜版纸
装订：风琴折页

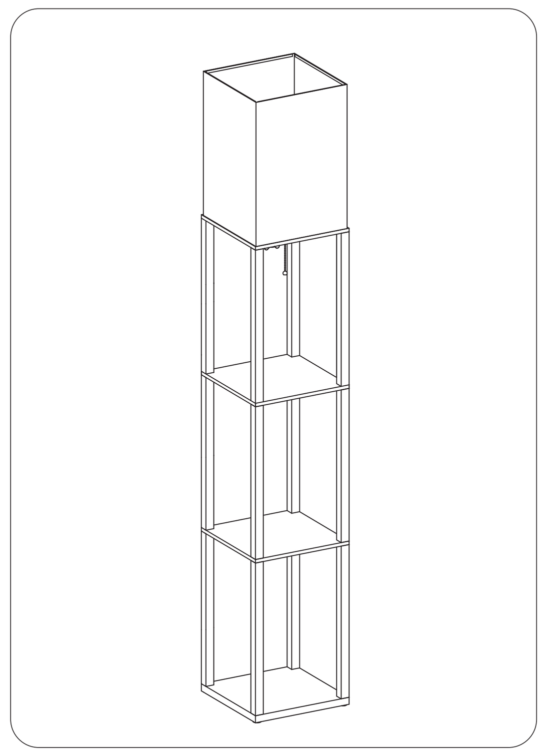

SHELF FLOOR LAMP

USER MANUAL

24-Hour Service: outonofficial@outlook.com

Website:www.outonglobal.com

Manufacturer:	Hengxin Kechuang (Shenzhen) Co., Ltd.
Address:	Room 301-12, Yousuowei Building, No. 2000, Jiaxian Road, Gangtou Community, Bantian Street, Longgang District, Shenzhen
Importer:	Shenzhenshidenggaoyuanzushiyeyouxiangongsi
Address:	X238, 2nd floor, Yingbo Office Building, No. 61, Donghuan 2nd Road, Fukang Community, Longhua Street, Longhua District, Shenzhen City, Guangdong Province, China, 518110
Model No.:	H10011

EC REP	CET PRODUCT SERVICE SP. Z O.O.(for authorities only)
	Ul.Dluga 33 102 95-100 Zgierz Polen
	Email: info@cetproduct.com
UK AR	CET PRODUCT SERVICE LTD. (for authorities only)
	Beacon House Stokenchurch Business Park,Ibstone Rd, Stokenchurch High Wycombe HP14 3FE UK
	Email: info@cetproduct.com

CE FC RoHS UK CA FR

Note:

1.Take care not to overtighten the poles, which may cause the failure of the assembly.
2.Screw accessories for assembly use.

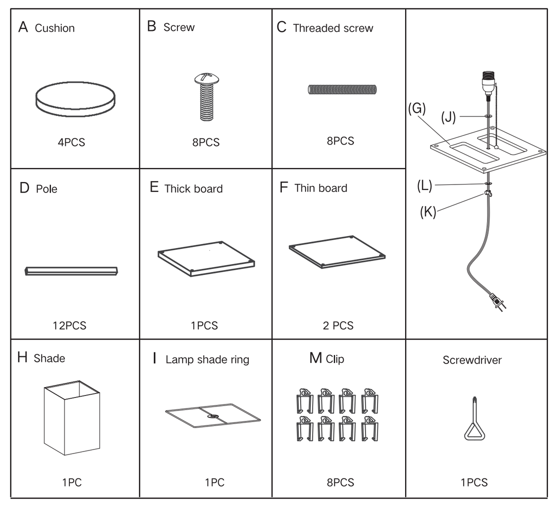

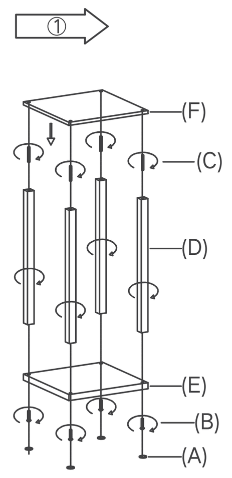

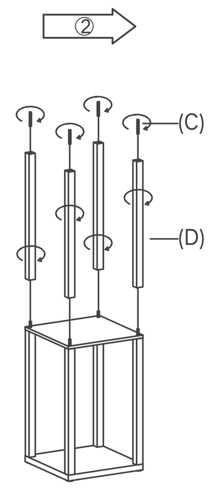

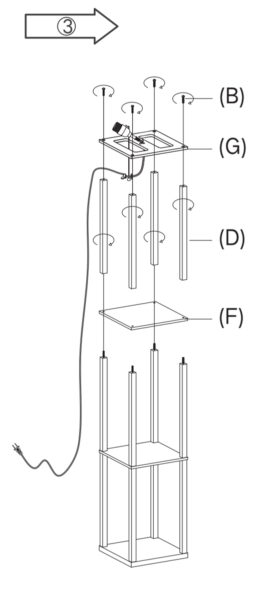

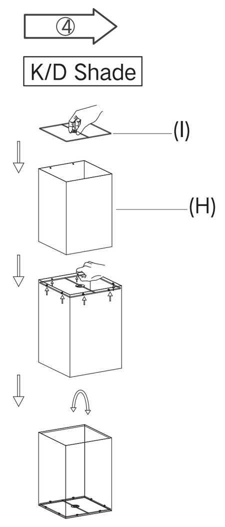

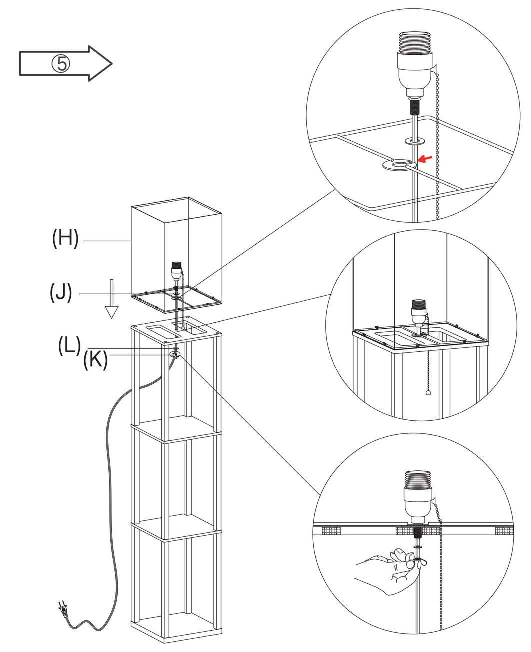

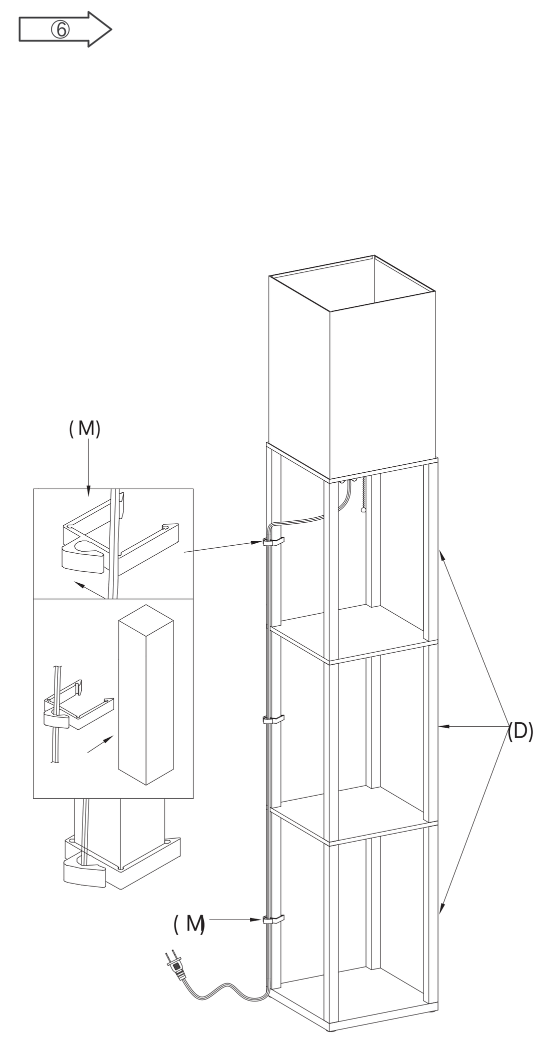

US/UK/AU Attention: Read Carefully the matters listed below

1.Please screw up connection poles tightly for sturdiness.
2.Applicable bulb types: LED Bulb / Incandescent Bulb / CFL Bulb / Smart Bulb / RGB Changing Bulb.
3.Bulb Base: US: E26，UK/AU: E27.
4.Specified voltage: US: AC110V , UK/AU: AC 220-240V.

DE Achtung! Lesen Sie sorgfältig die unten aufgeführten Punkte

1. bitte schrauben Sie die Verbindungsstangen fest, um die Stabilität zu gewährleisten.
2. verwendbare Glühbirnen-Typen: LED-Glühbirne / Glühbirne / CFL-Glühbirne /Smart-Glühbirne / RGB-Wechsel-Glühbirne.
3. glühbirne Sockel: E27.
4. die angegebene Spannung sollte AC220-240V sein.

FR Attention: Lisez attentivement les points suivants

1. visser fermement les pôles de connexion pour assurer la solidité de l'appareil.
2. les types d'ampoules applicables: Ampoule LED / Ampoule incandescente / Ampoule CFL / Ampoule intelligente / Ampoule changeante RGB.
3. Base de l'ampoule : E27.
4. la tension spécifiée doit être AC220-240V.

IT Attenzione: Leggere attentamente i punti elencati di seguito

1. Avvitare bene i poli di collegamento per garantire la robustezza.
2. Tipi di lampadine applicabili: Lampadina LED / lampadina a incandescenza / lampadina CFL / lampadina intelligente / lampadina RGB.
3. Base della lampadina: E27.
4. La tensione specificata dovrebbe essere AC220-240V.

ES Atención: Lea atentamente los siguientes puntos

1.Por favor, atornille los polos de conexión firmemente para mayor robustez.
2.Tipos de bombillas aplicables: Bombilla LED / Bombilla incandescente / Bombilla CFL / Bombilla inteligente / Bombilla RGB cambiante.
3.Base de la bombilla: E27.
4.El voltaje especificado debe ser AC220-240V.

JP 注意下記の事項をよくお読みください

1.接続ポールは頑丈にネジ止めしてください
2.適合電球 LED電球/白熱電球/CFL電球/スマート電球/RGB変更電球
3.電球口金：E26.
4.Specified 電圧は AC100V べきです

NL Attentie: Lees aandachtig de onderstaande zaken

1.Schroef de aansluitpolen stevig vast voor meer stevigheid.
2.Applicable boltypes: LED-lamp / gloeilamp / CFL-lamp / Smart Bulb / RGB-veranderende lamp.
3.Bulb Basis: E27
4.Specified voltage: AC 220-240V.

SV Uppmärksamhet: Läs noggrant de frågor som anges nedan

1.Skruva fast anslutningsstolparna ordentligt för stabilitetens skull.
2.Tillämpliga glödlampstyper: LED-lampa / glödlampa / CFL-lampa / Smart-lampa / RGB-växlande glödlampa.
3.glödlampa bas: E27
4.specificerad spänning: AC 220-240V.

PL Uwaga: Należy uważnie przeczytać poniższe informacje

1.Należy mocno przykręcić słupki łączące, aby zapewnić stabilność.
2.odpowiednie typy żarówek: LED Bulb/Incandescent Bulb /CFL Bulb /Smart Bulb/RGB Changing Bulb.
3.podstawa żarówki: E27
4.określone napięcie: AC 220-240V.

US/UK/AU

SPECIFICATION

Name:	Shelf Floor Lamp
Height:	64in
Width:	10.25in
Bulb Base:	US: E26 UK/AU/DE/FR/IT/ES/NL/SV/PL: E27
Bulb Type:	LED Bulb/ Incandescent Bulb/ CFL Bulb/ Smart Bulb RGB Changing Bulb
Maximum Wattage:	60W
Lampshade Material:	White Textured Linen
Lampshade Dimensions:	16"Height, 8.5"Square
Switch:	On/ Off Pull Chain Switch
Specified Voltage:	US: AC110V UK/AU/DE/FR/IT/ES/NL/SV/PL: AC 220-240V

NOTICE

1. Please read the user manual before using the lamp.
2. Please turn off the power when the lamp is not at work.
3. Do not touch the lamp with wet hands and keep it away from fluids.
4. Please clean the lamp with a dry cloth and do not use chemicals and household cleaners.
5. To ensure long lifespan, keeping the lamp away from damp, wet and hot environments.
6. Do not use the lamp when the cord is frayed.
7. Do not use the lamp when exceeding the specified voltage.
8. Do not dismantle or repair the lamp without qualification to operate by your local regulations.
9. If the external flexible cable or cord of this luminaire is damaged, it shall be exclusively replaced
by the manufacturer or his service agent or a similarly qualified person in to avoid risks.
10. Please check for transport damage after receiving the packaged lamp. Please contact us
directly if there is any product issues by outonofficial@outlook.com.
11. ⌂ For indoor use only.

WARRANTY

All lamps are promised to have 1-year warranty. No matter what kind of problems you encounter, you can contact outonofficial@outlook.com. at any time and get our support.

DE

BEACHTEN

1. Bitte lesen Sie die Bedienungsanleitung, bevor Sie die Lampe benutzen.
2. Bitte schalten Sie die Lampe aus, wenn sie nicht in Betrieb ist.
3. Berühren Sie die Lampe nicht mit nassen Händen und halten Sie sie von Flüssigkeiten fern.
4. Bitte reinigen Sie die Lampe mit einem trockenen Tuch und verwenden Sie keine Chemikalien oder Haushaltsreiniger.
5. Um eine lange Lebensdauer zu gewährleisten, halten Sie die Lampe von feuchten, nassen und heißen Umgebungen fern.
6. Verwenden Sie die Lampe nicht, wenn das Kabel ausgefranst ist.
7. Verwenden Sie die Lampe nicht, wenn die angegebene Spannung überschritten wird.
8. Zerlegen oder reparieren Sie die Leuchte nicht, wenn Sie nicht gemäß den örtlichen Vorschriften dazu berechtigt sind.
9. Wenn das externe flexible Kabel oder die Leitung dieser Leuchte beschädigt ist, darf es nur durch den Hersteller oder seinen Kundendienst oder eine ähnlich qualifizierte Person ersetzt werden, um Risiken zu vermeiden.
10. Bitte überprüfen Sie nach Erhalt der verpackten Leuchte diese auf Transportschäden. Bei Problemen mit dem Produkt wenden Sie sich bitte direkt an uns unter outonofficial@outlook.com.
11. ⌂ Nur für den Innenbereich geeignet.

GARANTIE

Auf alle Lampen gewähren wir 1 Jahr Garantie. Egal, welche Art von Problemen Sie haben, Sie können sich jederzeit an outonofficial@outlook.com wenden und unsere Unterstützung in Anspruch nehmen.

FR

RENARQUER

1. Veuillez lire le manuel de l'utilisateur avant d'utiliser la lampe.
2. Veuillez éteindre l'appareil lorsque la lampe n'est pas utilisée.
3. Ne touchez pas la lampe avec des mains mouillées et tenez-la à l'écart des liquides.
4. Nettoyez la lampe avec un chiffon sec et n'utilisez pas de produits chimiques ou de nettoyants ménagers.
5. Pour garantir une longue durée de vie, gardez la lampe à l'écart des environnements humides, mouillés et chauds.
6. Ne pas utiliser la lampe si le cordon est effiloché.
7. Ne pas utiliser la lampe lorsque la tension dépasse la tension spécifiée.
8. Ne démontez pas et ne réparez pas la lampe sans avoir obtenu l'autorisation d'opérer conformément aux réglementations locales.
9. Si le câble flexible externe ou le cordon de ce luminaire est endommagé, il doit être remplacé exclusivement par le fabricant ou son agent de service ou une personne qualifiée similaire afin d'éviter les risques.
10. Après avoir reçu la lampe emballée, veuillez vérifier qu'elle n'a pas été endommagée pendant le transport. Veuillez nous contacter directement en cas de problème avec le produit à l'adresse outonofficial@outlook.com.
11. ⌂ Pour une utilisation à l'intérieur uniquement.

GARANTIE

Toutes les lampes bénéficient d'une garantie d'un an. Quel que soit le type de problème que vous rencontrez, vous pouvez contacter outonofficial@outlook.com à tout moment et obtenir notre aide.

IT

AVVISO

1. Leggere il manuale d'uso prima di utilizzare la lampada.
2. Spegnere la lampada quando non è in funzione.
3. Non toccare la lampada con le mani bagnate e tenerla lontana dai liquidi.
4. Pulire la lampada con un panno asciutto e non utilizzare prodotti chimici o detergenti per la casa.
5. Per garantire una lunga durata, tenere la lampada lontana da ambienti umidi, bagnati e caldi.
6. Non utilizzare la lampada se il cavo è sfilacciato.
7. Non utilizzare la lampada quando si supera la tensione specificata.
8. Non smontare o riparare la lampada senza l'abilitazione all'uso prevista dalle normative locali.
9. Se il cavo flessibile esterno o il cavo di questo apparecchio è danneggiato, deve essere sostituito esclusivamente dal produttore o dal suo agente di assistenza o da una persona qualificata simile per evitare rischi.
10. Verificare la presenza di eventuali danni da trasporto dopo aver ricevuto la lampada imballata. In caso di problemi con il prodotto, contattare direttamente outonofficial@outlook.com.
11. ⌂ Solo per uso interno.

GARANZIA

Tutte le lampade hanno una garanzia di 1 anno. Indipendentemente dal tipo di problema riscontrato, è possibile contattare outonofficial@outlook.com in qualsiasi momento e ricevere il nostro supporto.

ES

DARSE CUENTA

1. Lea el manual de usuario antes de utilizar la lámpara.
2. Por favor, desconecte la alimentación cuando la lámpara no esté en funcionamiento.
3. No toque la lámpara con las manos mojadas y manténgala alejada de líquidos.
4. Por favor, limpie la lámpara con un paño seco y no utilice productos químicos ni limpiadores domésticos.
5. Para asegurar una larga vida útil, mantenga la lámpara alejada de ambientes húmedos, mojados y calientes.
6. No utilice la lámpara cuando el cable esté deshilachado.
7. No utilice la lámpara cuando exceda el voltaje especificado.
8. No desmonte ni repare la lámpara sin estar autorizado para ello por la normativa local.
9. Si el cable flexible externo o cordón de esta luminaria está dañado, deberá ser sustituido exclusivamente por el fabricante o su agente de servicio o una persona cualificada similar en para evitar riesgos.
10. Compruebe si la lámpara ha sufrido daños durante el transporte tras recibirla embalada. Por favor, póngase en contacto con nosotros directamente si hay algún problema con el producto a través de outonofficial@outlook.com.
11. ⌂ Sólo para uso en interiores.

GARANTÍA

Todas las lámparas tienen 1 año de garantía. No importa qué tipo de problemas que encuentre, puede ponerse en contacto con outonofficial@outlook.com en cualquier momento y obtener nuestro apoyo.

JP

注 意 事 項

1. ランプを使用する前に取扱説明書をお読みください.
2. ランプを使用しないときは、電源を切ってください.
3. 濡れた手でランプに触れず、液体に近づけないでください.
4. 化学薬品や家庭用洗剤は使用しないでください.
5. 長寿命のために、ランプを湿気、濡れ、高温の環境から遠ざけてください.
6. コードがほつれた状態で使用しないでください.
7. 指定された電圧を超えてランプを使用しないでください.
8. 各地域の法規により、ランプを使用する資格がない場合は、ランプを分解または修理しないでください.
9. 本照明器具の外部フレキシブルケーブルまたはコードが損傷した場合、危険を避けるため、専ら製造者またはそのサービス代理店、または同様の資格を有する者が交換すること.
10. 梱包されたランプを受け取ったら、輸送中の損傷がないか確認してください.製品に問題がある場合は、outonofficial@outlook.com.
11.⌂ 屋内での使用のみ.

保 証

すべてのランプは1年間の保証をお約束します。どのような問題が発生しても、outonofficial@outlook.com.

NL

OPMERKING

1. Lees de gebruikershandleiding voordat u het product gebruikt.
2. Schakel de stroom uit als de lamp niet werkt.
3. Raak de lamp niet aan met natte handen en houd de lamp uit de buurt van vloeistoffen.
4. Maak het product schoon met een droge doek en gebruik geen chemicaliën of huishoudelijke schoonmaakmiddelen.
5. Houd de lamp uit de buurt van vochtige, natte en hete omgevingen om een lange levensduur te garanderen.
6. Gebruik de lamp niet als het snoer gerafeld is.
7. Gebruik de lamp niet als de lamponderdelen de aangegeven spanning overschrijden.
8. Demonteer of repareer de lamponderdelen niet zonder kwalificatie voor gebruik volgens uw lokale voorschriften.
9. Als de externe flexibele kabel of het snoer van deze armatuur beschadigd is, dient deze uitsluitend te worden vervangen door de fabrikant of diens serviceagent of een vergelijkbaar gekwalificeerd persoon om risico's te voorkomen.
10. Controleer op transportschade na ontvangst van de verpakte lamp Neem direct contact met ons op als er problemen zijn met het product via outonofficial@outlook.com
11. ⌂ Alleen voor gebruik binnenshuis.

GARANTIE

Alle lampen hebben 1 jaar garantie. Het maakt niet uit wat voor problemen je tegenkomt, je kunt altijd contact opnemen met outonofficial@outlook.com, en onze ondersteuning krijgen.

SV

OBSERVERA

1. Läs bruksanvisningen innan du använder produkten.
2. Stäng av strömmen när lampan inte används.
3. Rör inte lampan med våta händer och håll den borta från vätskor.
4. Rengör produkten med en torr trasa och använd inte kemikalier eller hushållsrengöringsmedel.
5. För att säkerställa lång livslängd, håll lampan borta från fuktiga, våta och varma miljöer.
6. Använd inte lampan om sladden är fransig.
7. Använd inte lampan eller lampans komponenter om den angivna spänningen överskrids.
8. Demontera eller reparera inte lampans komponenter om du inte har behörighet enligt lokala föreskrifter.
9. Om den externa flexibla kabeln eller sladden på denna armatur skadas, ska den endast bytas ut av tillverkaren eller dennes serviceombud eller en person med liknande kvalifikationer för att undvika risker.
10. Kontrollera om det finns transportskador efter att du har tagit emot den förpackade lampan. Kontakta oss direkt om det finns några produktproblem via outonofficial@outlook.com.
11. ⌂ Endast för inomhusbruk.

GARANTI

Alla lampor är utlovade att ha 1 års garanti. Oavsett vilken typ av problem du stöter på kan du när som helst kontakta outonofficial@outlook.com. och få vår support.

PL

UWAGA

1. przed użyciem produktu należy zapoznać się z instrukcją obsługi.
2. Wyłącz zasilanie, gdy lampa nie jest używana.
3. Nie dotykaj lampy mokrymi rękami i trzymaj ją z dala od płynów.
4. Produkt należy czyścić suchą szmatką i nie używać środków chemicznych ani domowych środków czyszczących.
5. Aby zapewnić długą żywotność, należy trzymać lampę z dala od wilgotnych, mokrych i gorących środowisk.
6. Nie używaj lampy, gdy przewód jest postrzępiony.
7. Nie używaj lampy, gdy napięcie przekracza podaną wartość.
8. Nie demontuj ani nie naprawiaj elementów lampy bez kwalifikacji do obsługi zgodnie z lokalnymi przepisami.
9. Jeśli zewnętrzny elastyczny kabel lub przewód tej oprawy oświetleniowej jest uszkodzony, powinien zostać wymieniony wyłącznie przez producenta lub jego przedstawiciela serwisowego lub podobnie wykwalifikowaną osobę w celu uniknięcia ryzyka.
10. po otrzymaniu zapakowanej lampy należy sprawdzić, czy nie uległa ona uszkodzeniu podczas transportu. w przypadku jakichkolwiek problemów z produktem prosimy o bezpośredni kontakt pod adresem outonofficial@outlook.com.
11. ⌂ tylko do użytku w pomieszczeniach.

GWARANCJA

Wszystkie lampy objęte są roczną gwarancją. Bez względu na rodzaj napotkanych problemów, możesz skontaktować się z outonofficial@outlook.com, w dowolnym momencie i uzyskać nasze wsparcie.

Made in China