ASSEMBLY INSTRUCTIONS
INSTRUCTIONS DE MONTAGE

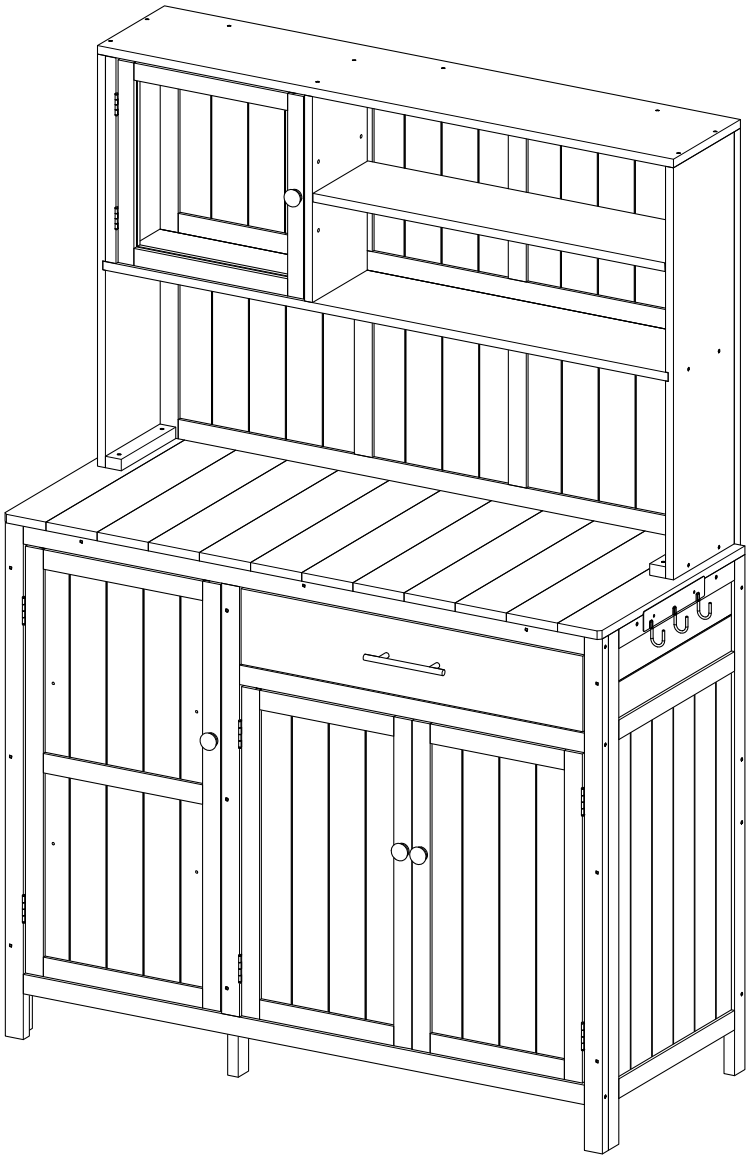

IMPORTANT NOTE:

① PLACE ALL PARTS ON A CLEAN AND SMOOTH SURFACE SUCH AS A RUG OR CARPET TO AVOID THE PARTS FROM BEING SCRATCHED.

② BEFORE YOU BEGIN,KINDLY FOLLOW THE ASSEBLY INSTRUCTIONS STEP BY STEP.

③ DO NOT TIGHTEN ALL SCREWS AND BOLTS UNTIL THIS ITEM IS FULLY SET-UP.

NOTE IMPORTANTE:

① PLACEZ TOUTES LES PIÈCES SUR UNE SURFACE PROPRE ET LISSE TELLE QU'UN TAPIS OU UN TAPIS POUR ÉVITER LES PIÈCES D'ÊTRE RAYÉES.

② AVANT DE COMMENCER, VEUILLEZ SUIVRE LES INSTRUCTIONS D'ASSEMBLAGE ÉTAPE PAR ÉTAPE.

③NE SERREZ PAS TOUTES LES VIS ET LES BOULONS TANT QUE CET ARTICLE N'EST PAS ENTIÈREMENT INSTALLÉ.

Detail View
Vue détaillée

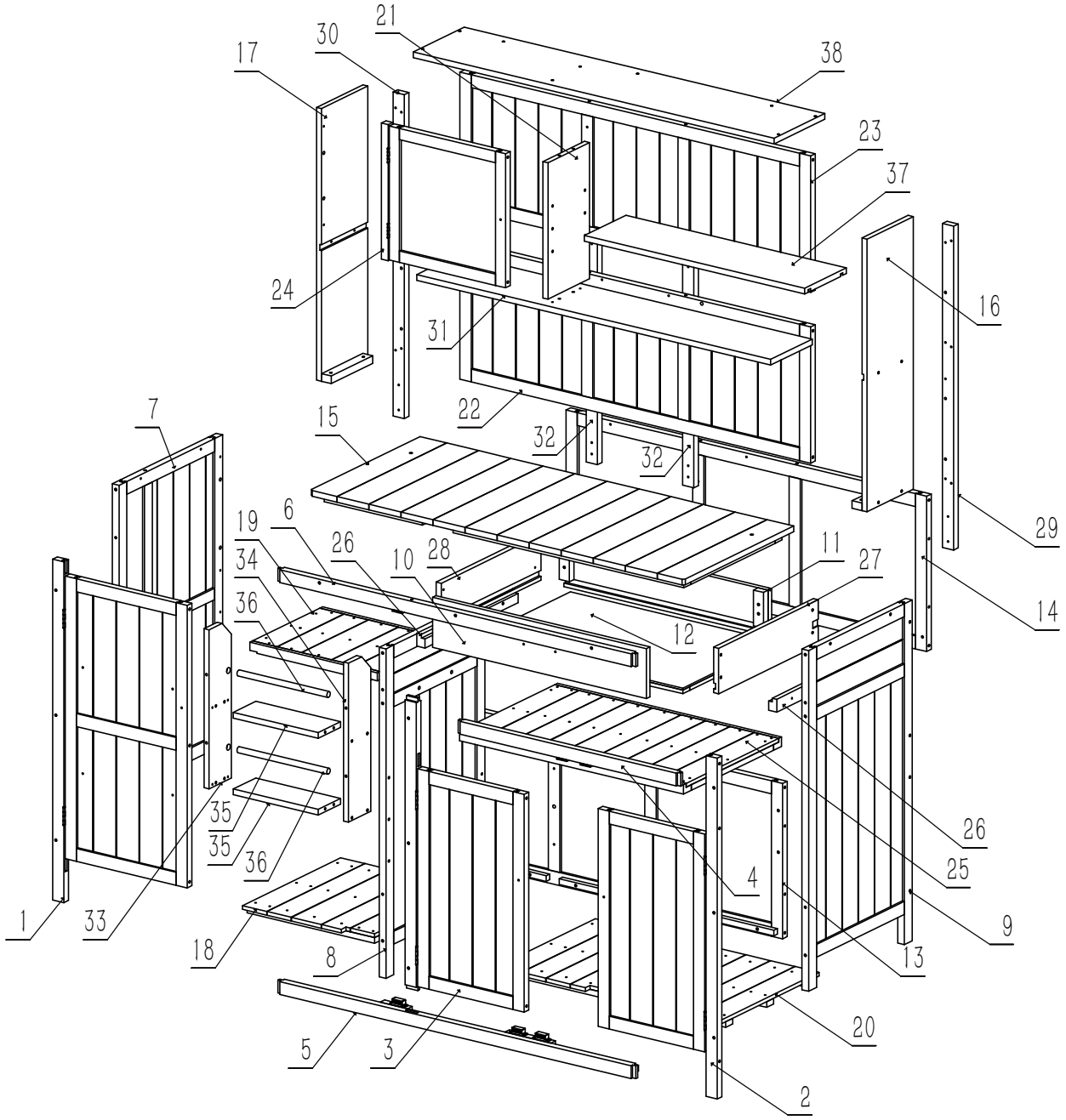

Part List
Liste des pièces

1 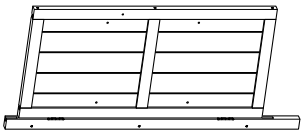	2 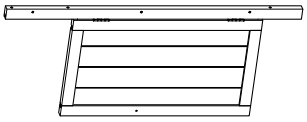	3 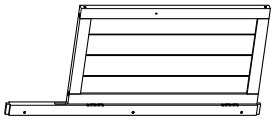	4 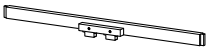
Left door of front panel Porte gauche du panneau avant **1pc**	Small right door of front panel Petite porte droite du panneau avant **1pc**	Small left door of front panel Petite porte gauche du panneau avant **1pc**	Middle slat of front pane Latte médiane du panneau avant **1pc**
5	6	7 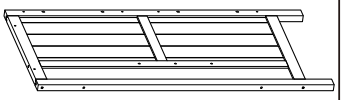	8 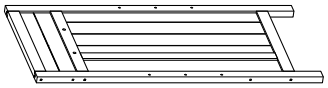
Lower slat of front panel Latte inférieure du panneau avant **1pc**	Upper crossbar of front panel Slat supérieur du panneau avant **1pc**	Left side panel Panneau latéral gauche **1pc**	Middle panel Panneau central **1pc**
9 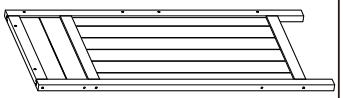	10 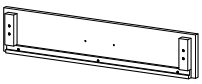	11	12 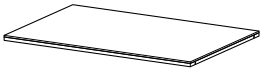
Right side panel Panneau latéral **1pc**	Front panel of drawer Panneau avant du tiroir **1pc**	Back panel of drawer Panneau arrière du tiroir **1pc**	Bottom panel of drawer Panneau inférieur du tiroir **1pc**
13 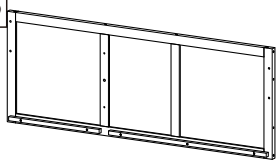	14 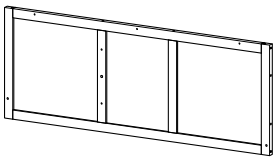	15 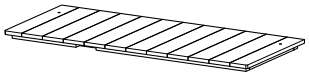	16 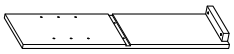
Lower back panel Panneau inférieur du dos **1pc**	Upper back panel Panneau arrière supérieur **1pc**	Table top Dessus de table **1pc**	Right panel of storage rack Panneau droit de rack de rangement **1pc**
17 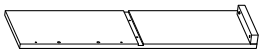	18 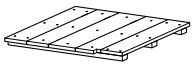	19 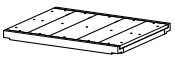	20 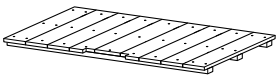
Left panel of storage rack Panneau de rack de rangement gauche **1pc**	Bottom panel 1 Panneau inférieur 1 **1pc**	Left shelf Etagère gauche **1pc**	Bottom panel 2 Panneau inférieur 2 **1pc**
21 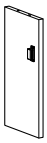	22 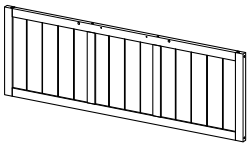	23 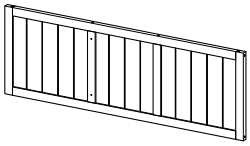	24 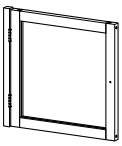
Middle vertical partition of the storage rack Middle vertical partition of the storage rack **1pc**	Lower back panel of the storage rack Panneau arrière inférieur du rack de stockage **1pc**	Upper back panel of the storage rack Panneau arrière supérieur du rack de stockage **1pc**	Door of storage rack Porte de rack de stockage **1pc**

25 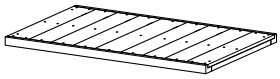	26 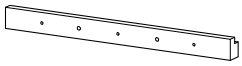	27 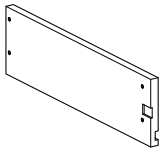	28 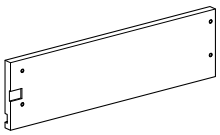
Right shelf Etagère droite **1pc**	Drawer support strip Bande de support pour tiroir **2pcs**	Right side panel of drawer Panneau latéral droit du tiroir **1pc**	Left side panel of drawer Panneau latéral gauche du tiroir **1pc**
29	30	31 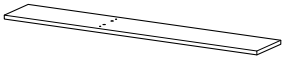	32
Left vertical partition of the storage rack Cloison verticale gauche du rayonnage de stockage **1pc**	1.Right vertical partition of the storage rack Cloison verticale droite du rayonnage de stockage **1pc**	Bottom panel of storage rack Panneau inférieur d'un rayonnage de stockage **1pc**	Storage rack connection strip Bande de connexion pour rayonnage de stockage **2pcs**
33 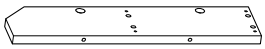	34 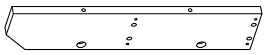	35 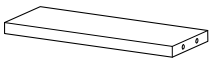	36
Side panel of seasoning rack 1 Panneau latéral du support à épices 1 **1pc**	Side panel of seasoning rack 2 Panneau latéral du support à épices 2 **1pc**	Bottom panel of seasoning rack Panneau inférieur du support à épices **2pcs**	Round stick Bâton rond **2pcs**
37 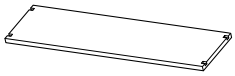	38 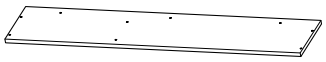		
Storage rack panel Panneau pour rayonnage de stockage **1pc**	Top panel of storage rack Panneau supérieur d'un rayonnage de stockage **1pc**		

Hardware List
Liste du matériel

A 3.5*60	B 3.5*40	C 3.0*35	D 3.0*30
Ph zinc screws Vis de zinc ph 8+1pcs	Ph zinc screws Vis de zinc ph 43+1pcs	Ph zinc screws Vis de zinc ph 34+1pcs	Ph zinc screws Vis de zinc ph 37+1pcs
E 3.5*16	F 3.0*16	G M4*30	H M4*18
Ph zinc screws Vis de zinc ph 10+1pcs	Ph zinc screws Vis de zinc ph 2+1pcs	Ph zinc bolt Boulon de zinc ph 4+1pcs	Ph zinc bolt Boulon de zinc ph 2+1pcs
I	J	K	L
Dowel Goujon 52+2pcs	Laminated nail Clou laminé12pcs	Door knob Bouton de porte 4pcs	Door handle Poignée de porte 1PC
M	N	O	P
5 cm drawer stopper Butée de tiroir de 5 cm 2pcs	Black Hook Crochet noir 1pc	Ground nail Clou de sol 2pcs	Angle steel Cornière en acier 4pcs
Q			
Plastic anchor Ancre en plastique 2+1pcs	L shape wrench Clé en L 1pc		

ASSEMBLY TOOLS REQUIRED(NOTINCLUDED)
OUTILS D'ASSEMBLAGE REQUIS (NON INCLUS)

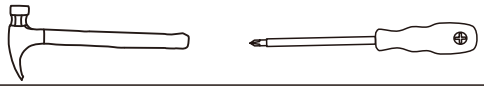

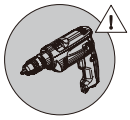

PLEASE BE CAREFUL DO NOT DAMAGE THE HOLE POSITION WHEN YOU USE POWERTOOLS!
VEUILLEZ FAIRE ATTENTION À NE PAS ENDOMMAGER LA POSITION DU TROU LORS DE L'UTILISATION D'OUTILS ÉLECTRIQUES!

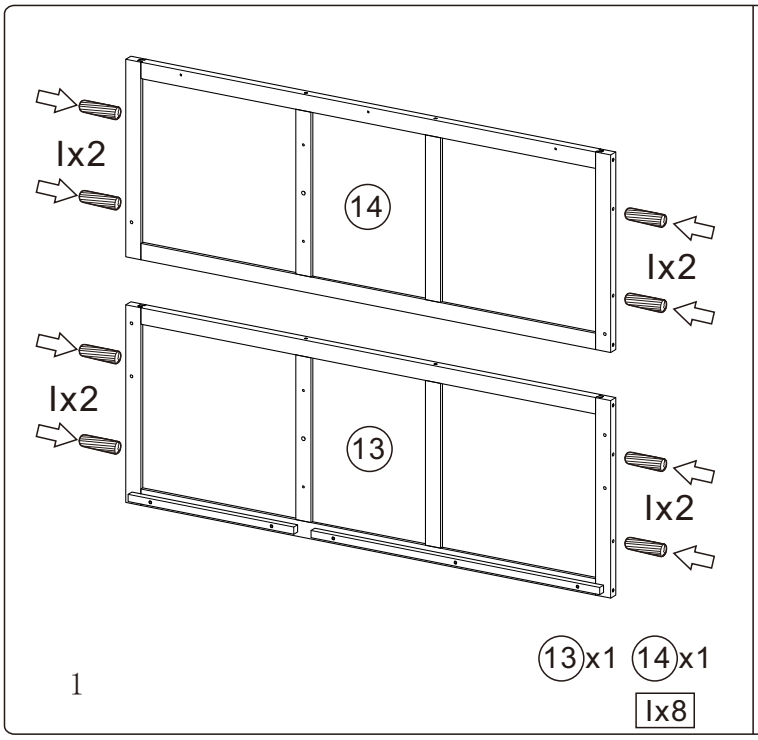

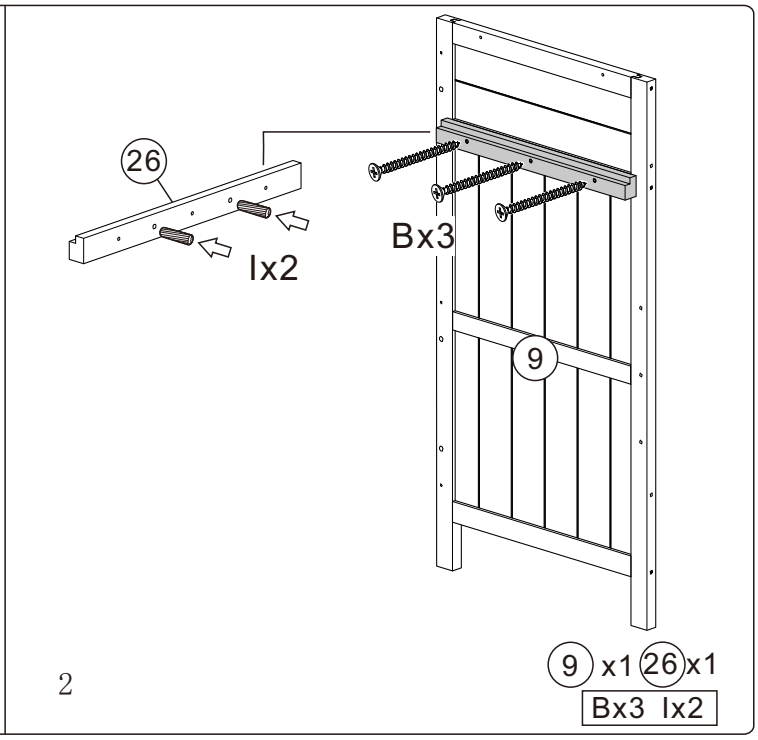

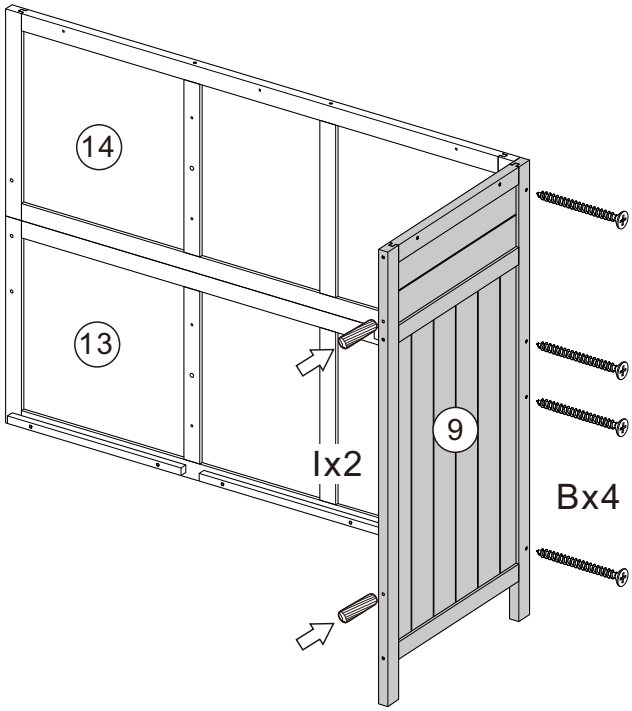

3

Bx4 Ix2

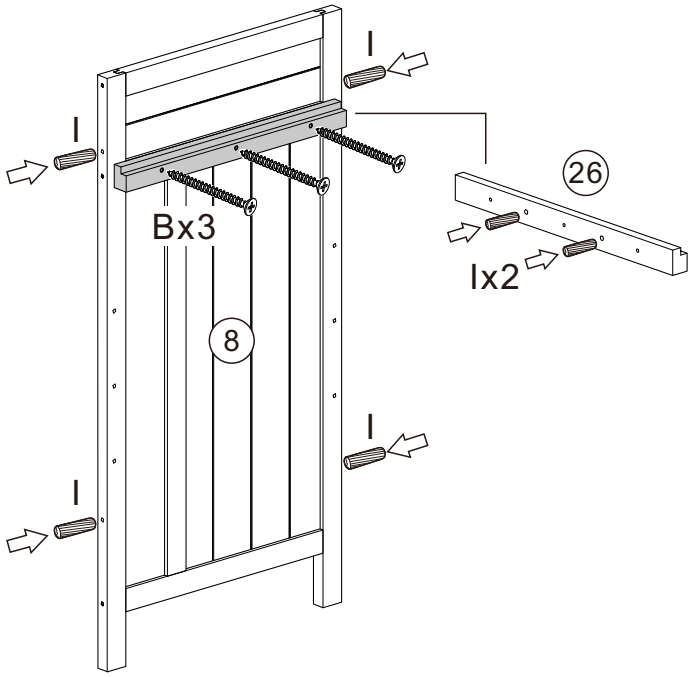

4

8 x1 26 x1

Bx3 Ix6

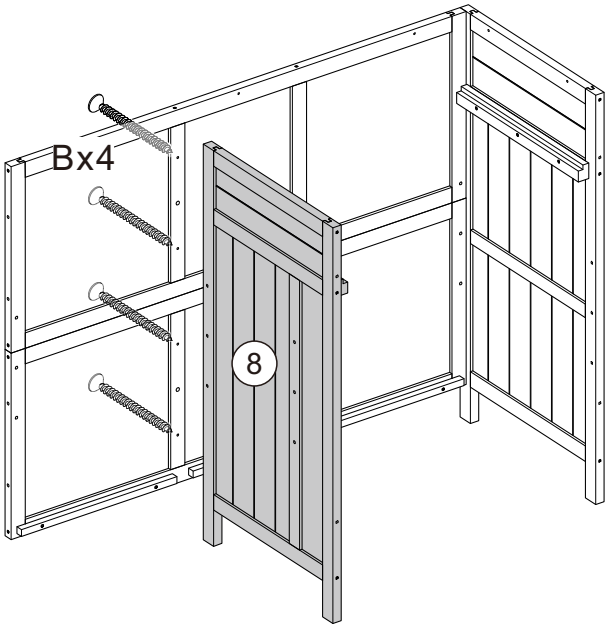

5

Bx4

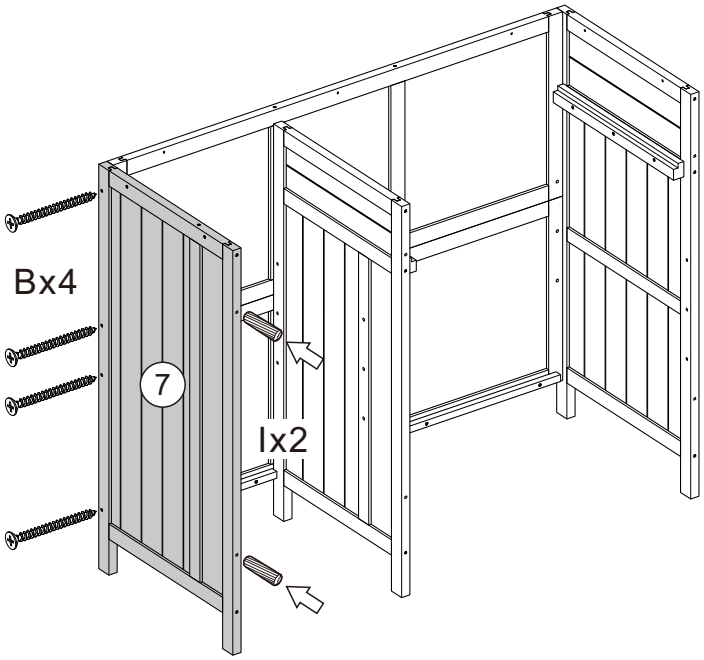

6

7 x1

Bx4 Ix2

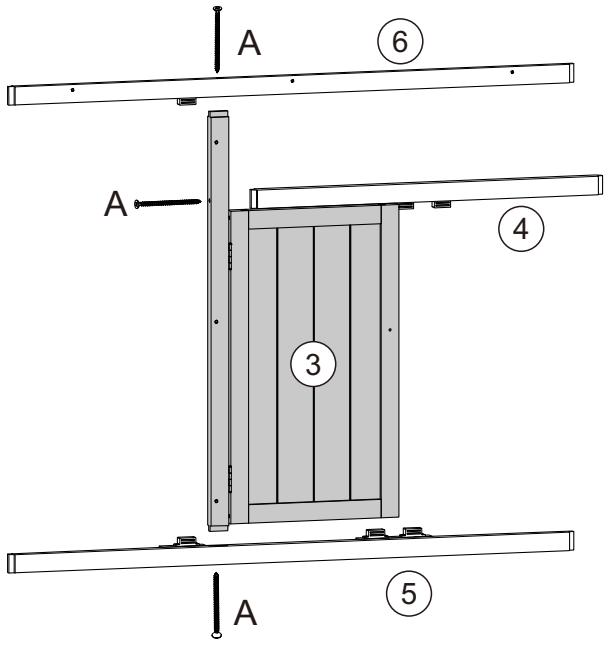

3 x1 4 x1 5 x1 6 x1

7

Ax3

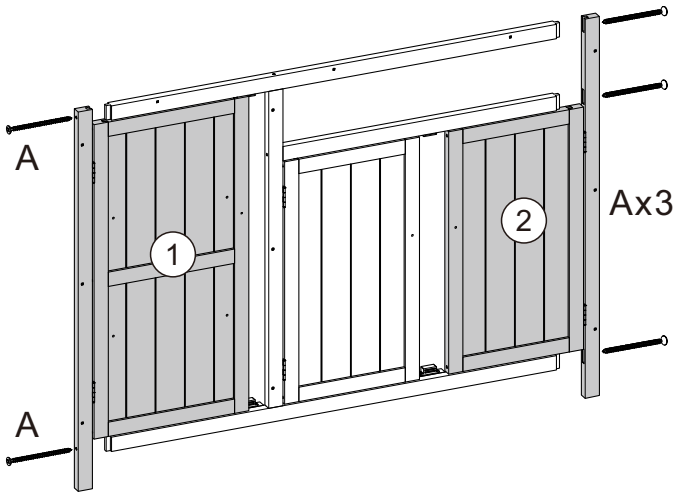

1 x1 2 x1

8

Ax5

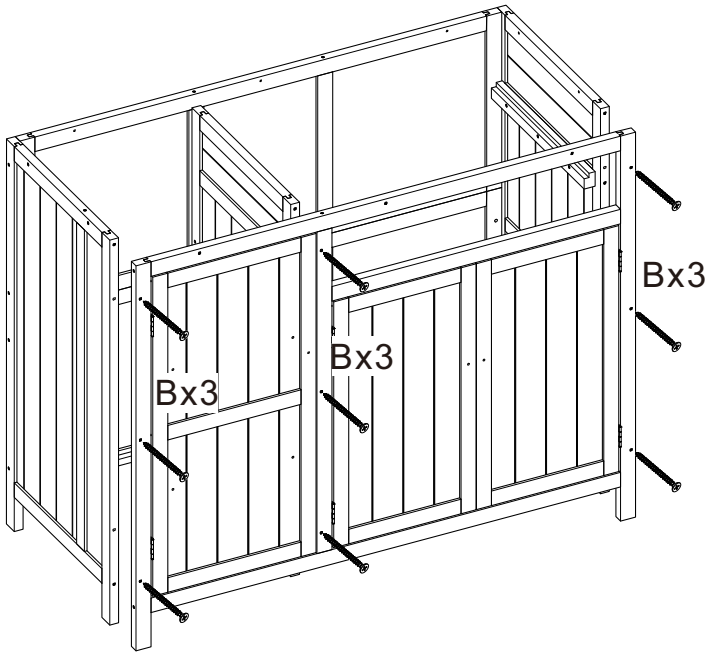

9

Bx9

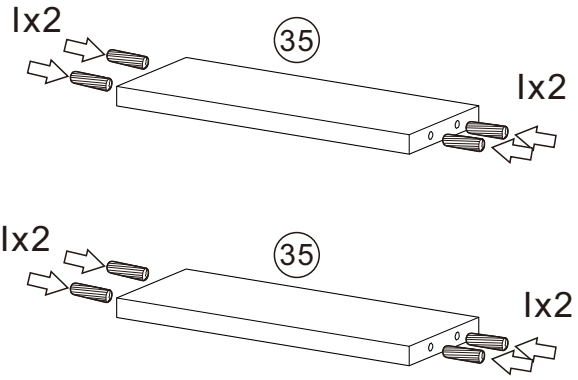

10

35 x2

Ix8

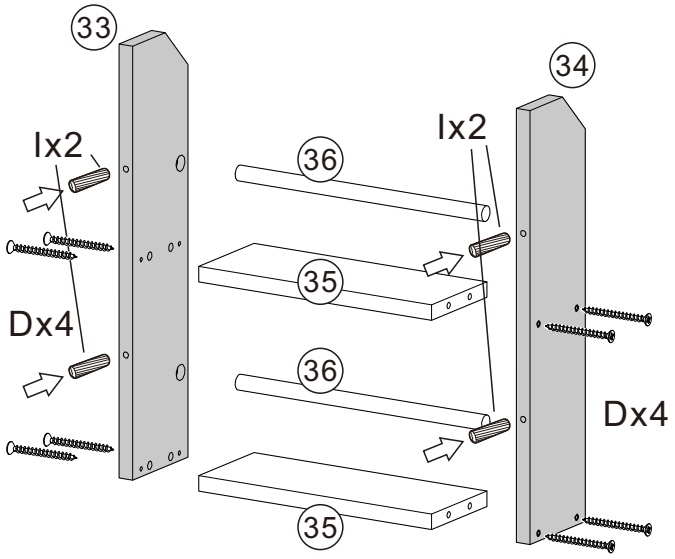

11

33x1 34x1 36x2

Dx8 Ix4

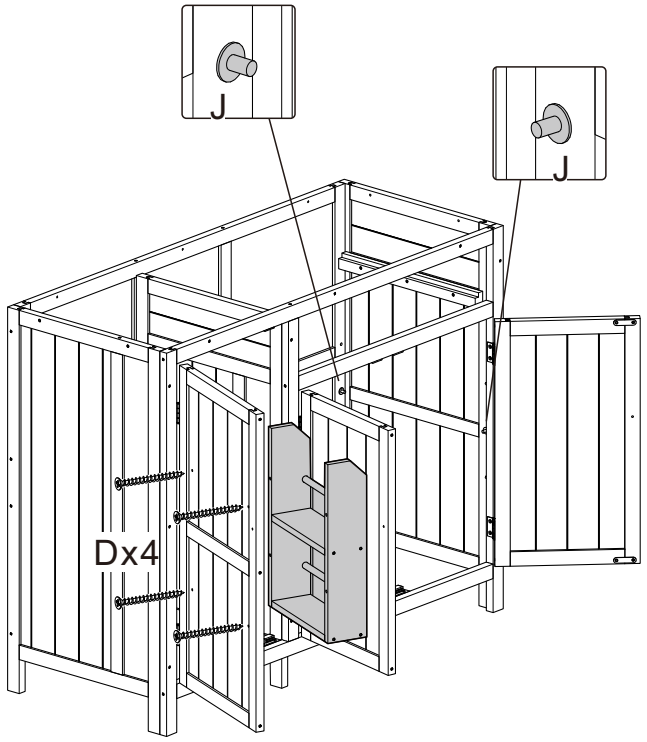

12

Dx4 Jx2

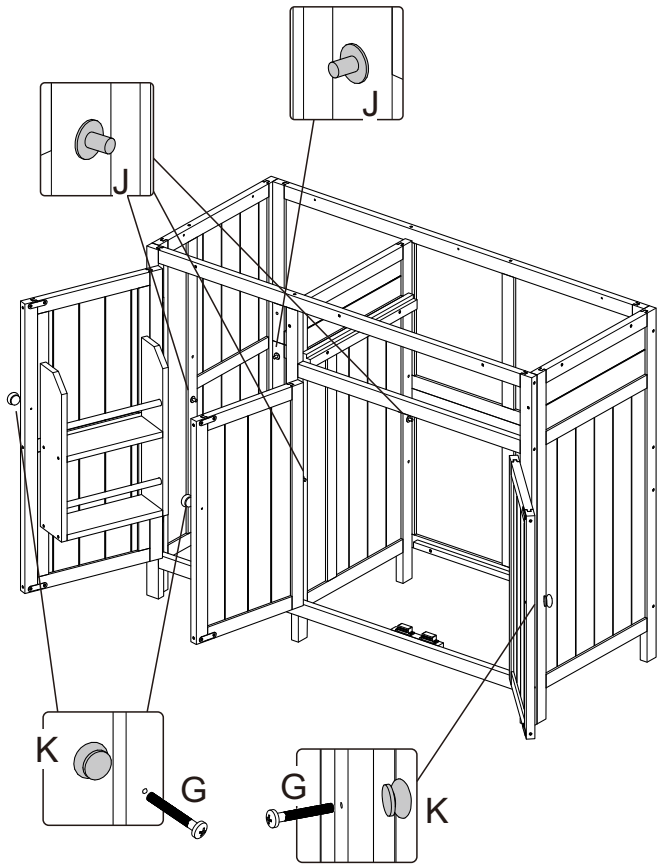

13

Gx3 Kx3 Jx4

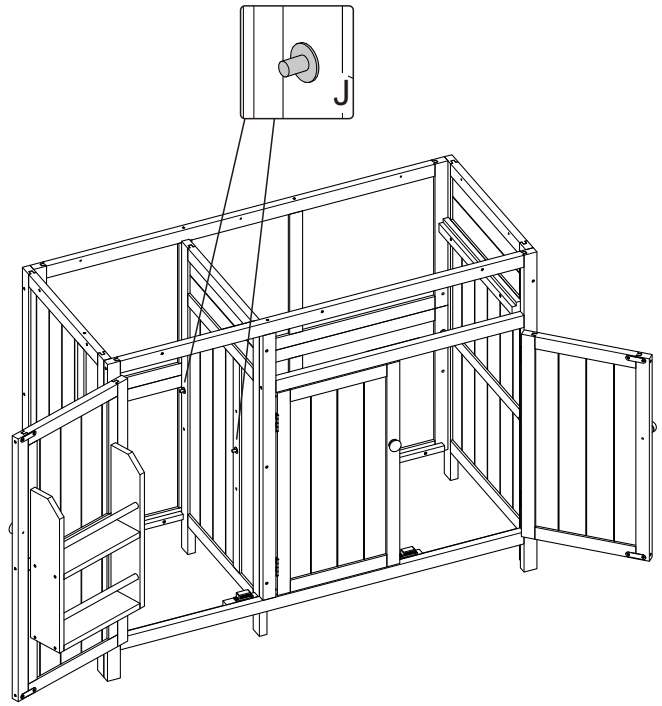

14

Jx2

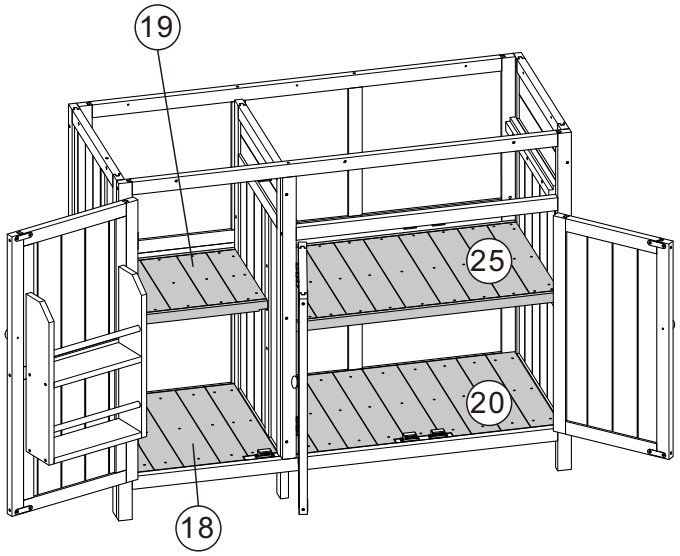

15

18x1 19x1 20x1 25x1

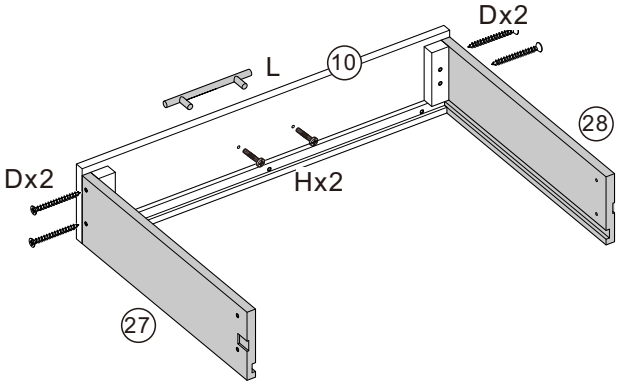

16

10x1 27x1 28x1

Dx4 Hx2 Lx1

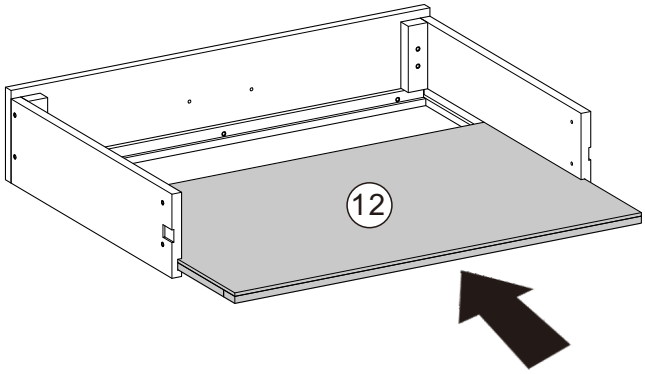

17

12x1

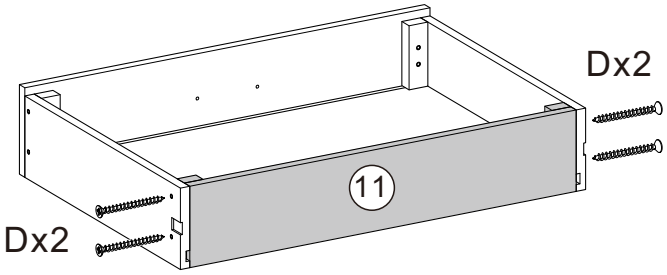

18

11x1

Dx4

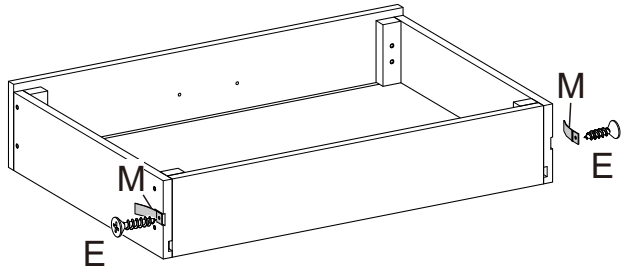

19

Ex2 Mx2

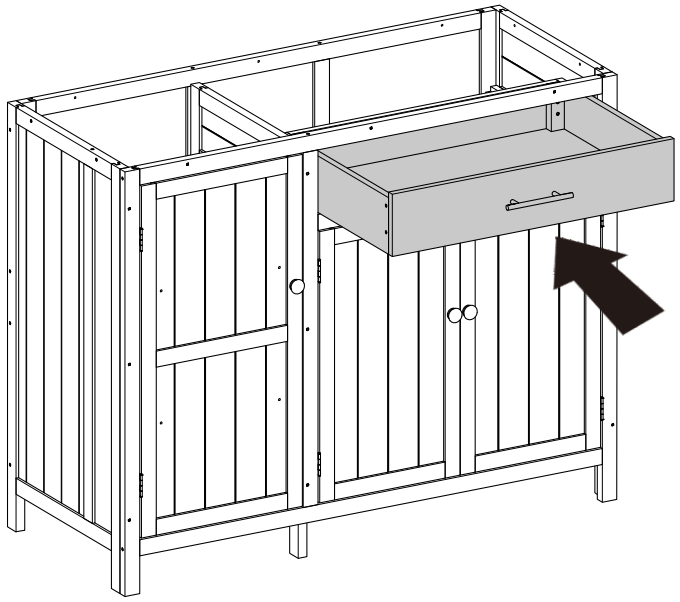

20

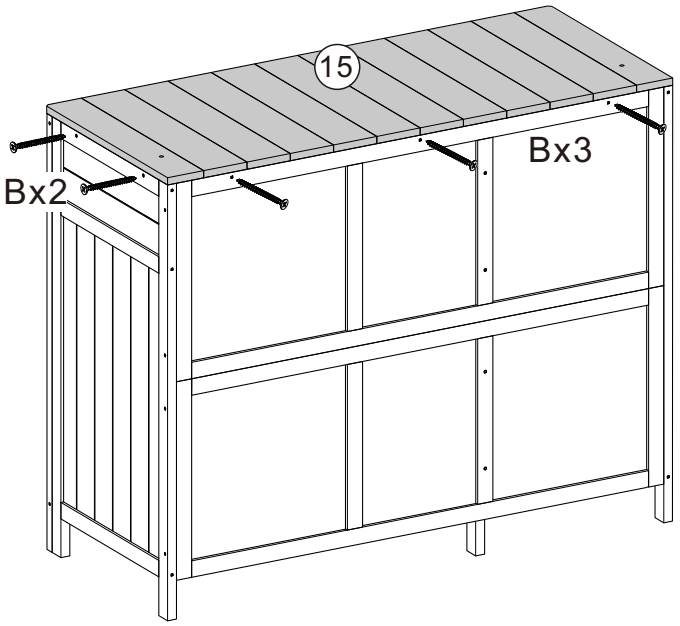

21

15 x1

Bx5

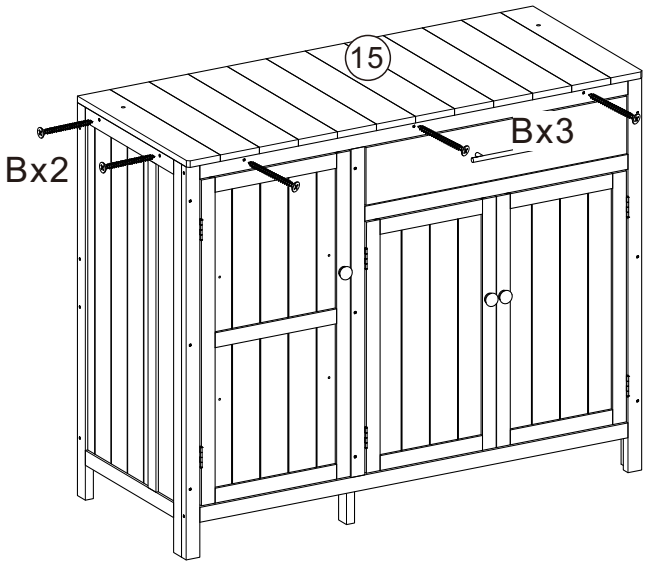

22

Bx5

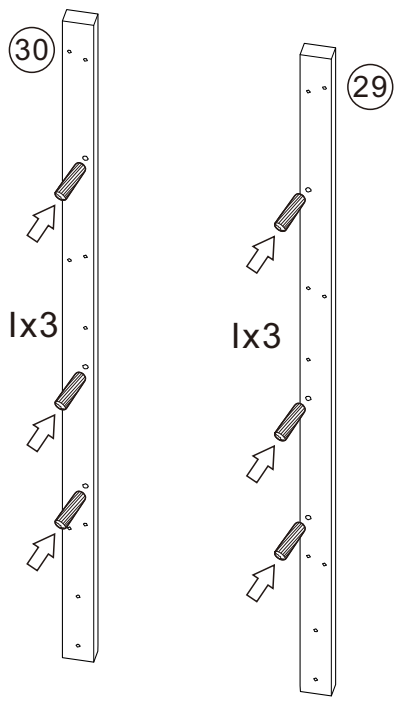

23

29 x1 30 x1

Ix6

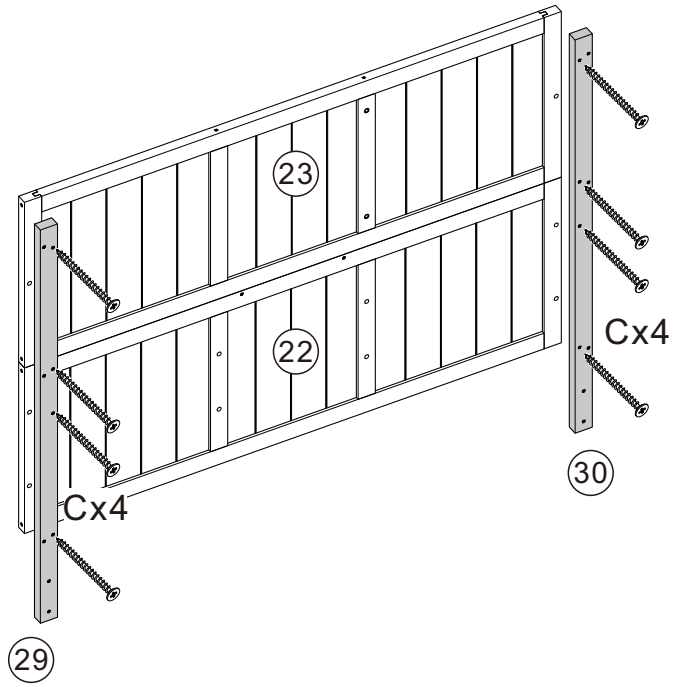

24

22 x1 23 x1

Cx8

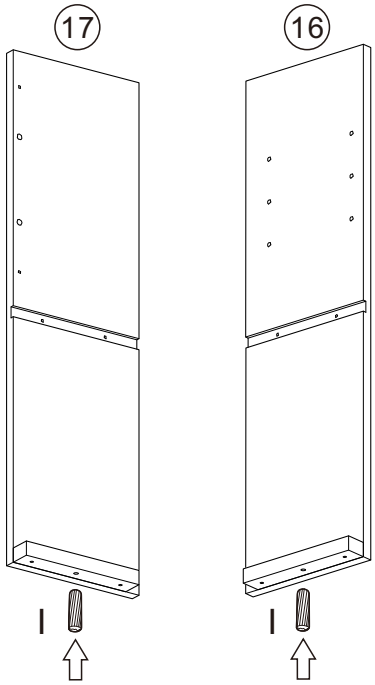

25

16 x1 17 x1

Ix2

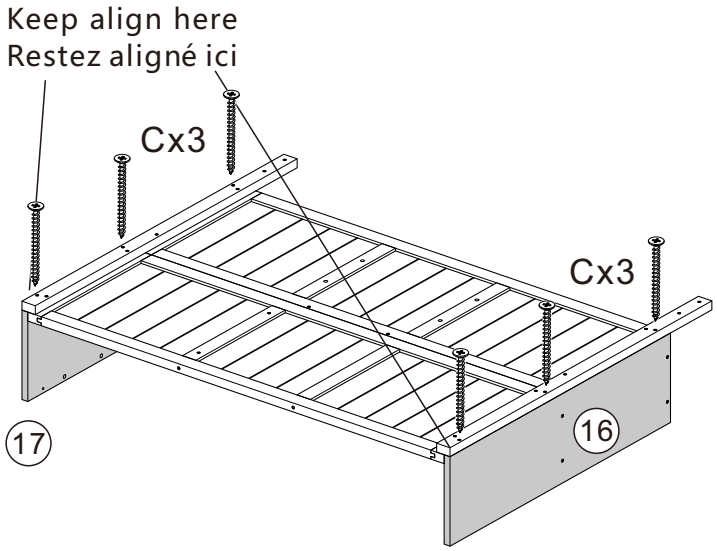

26

Cx6

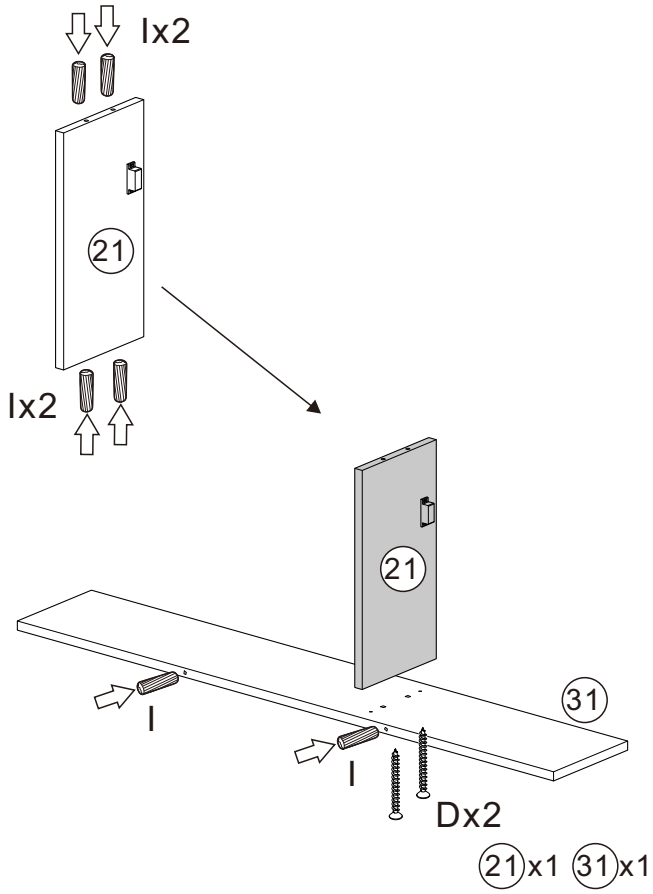

27

Dx2 Ix6

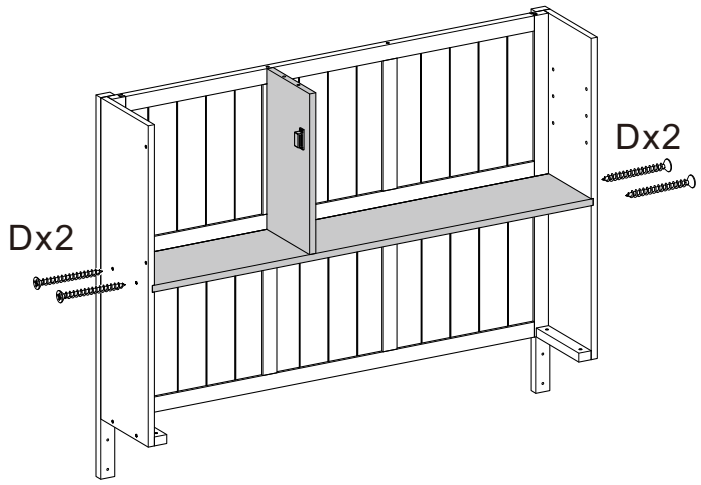

28

Dx4

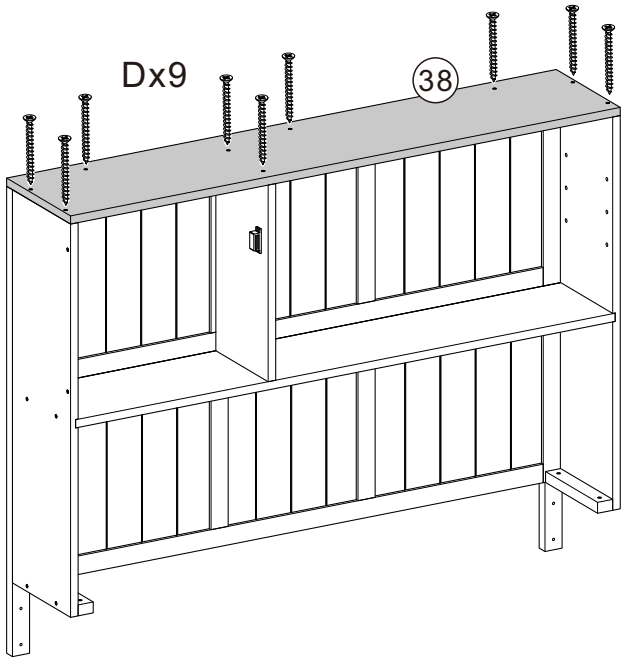

29

38x1

Dx9

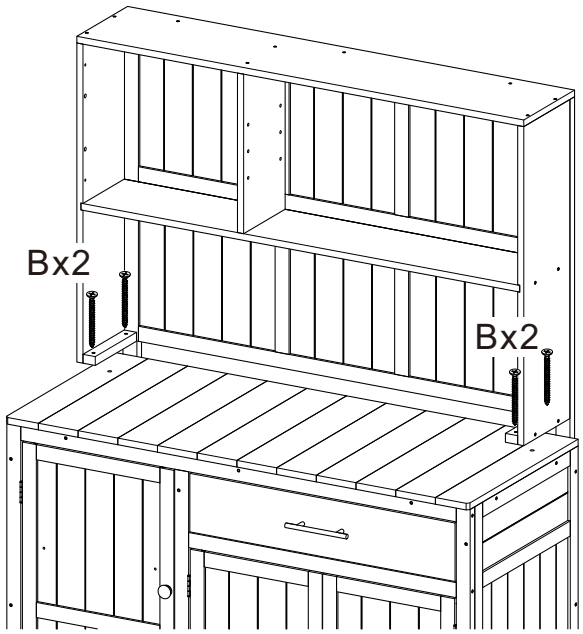

30

Bx4

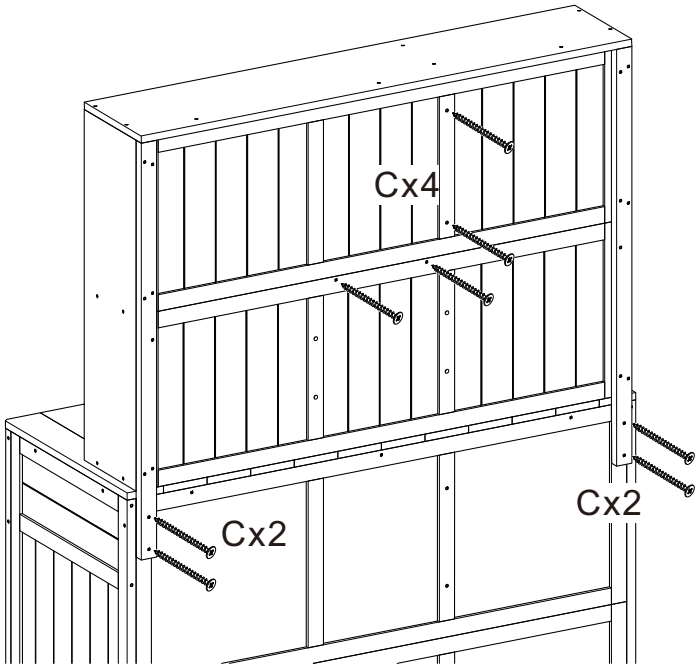

31

Cx8

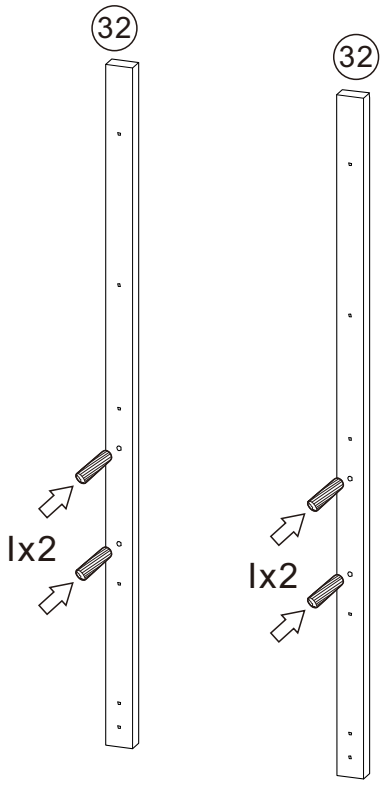

32

32 x2

Ix4

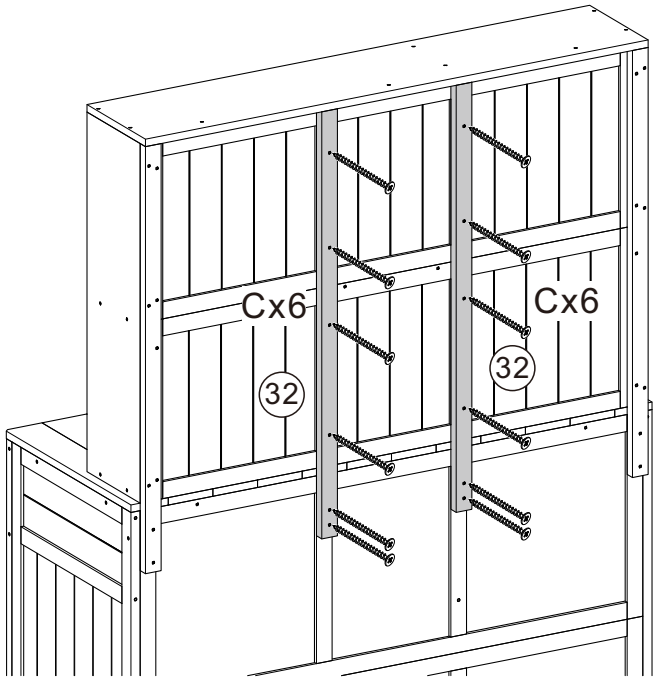

33

Cx12

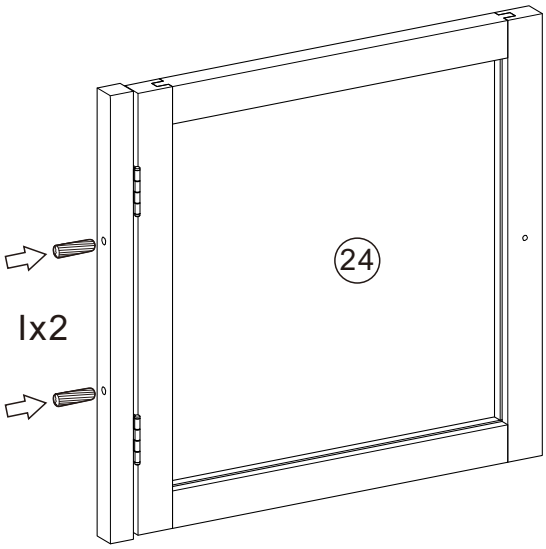

34

24 x1

Ix2

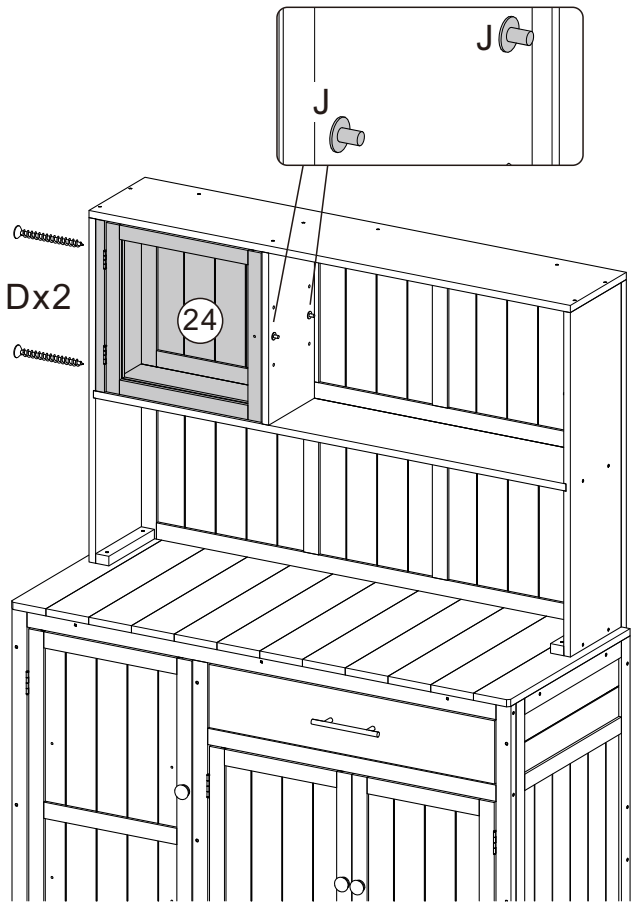

35

Dx2 Jx2

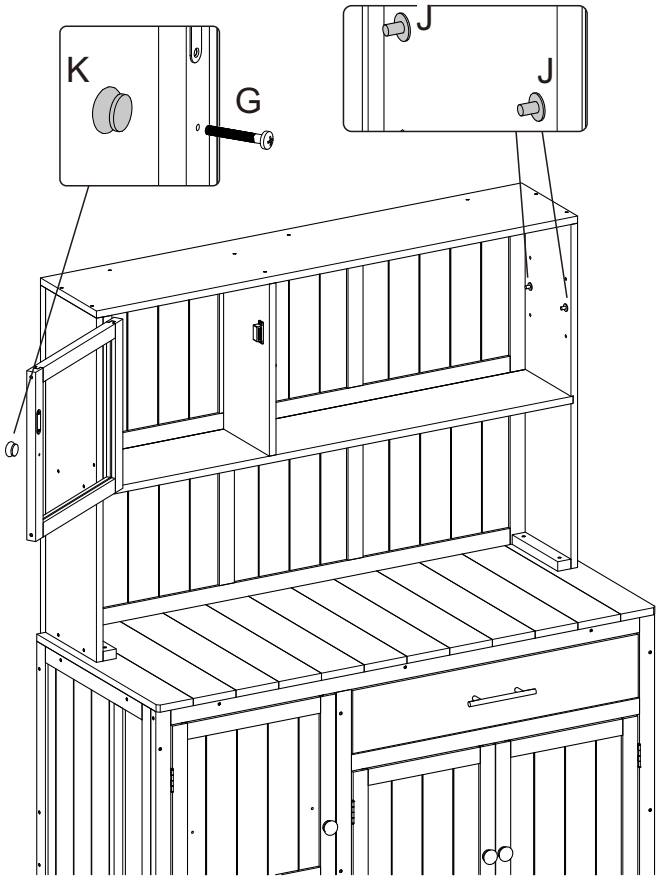

36

Gx1 Kx1 Jx2

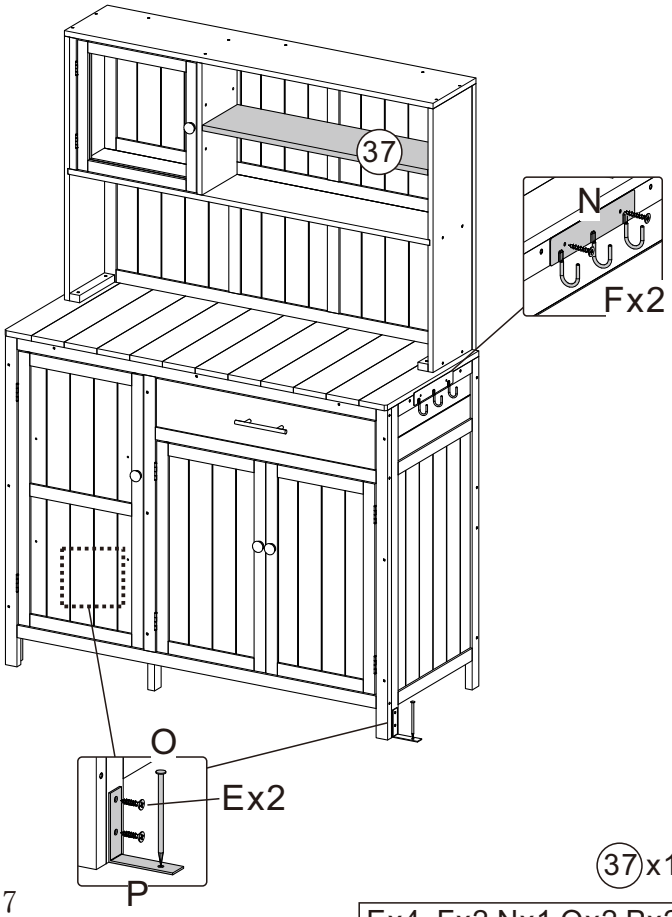

37 x1

37

Ex4 Fx2 Nx1 Ox2 Px2

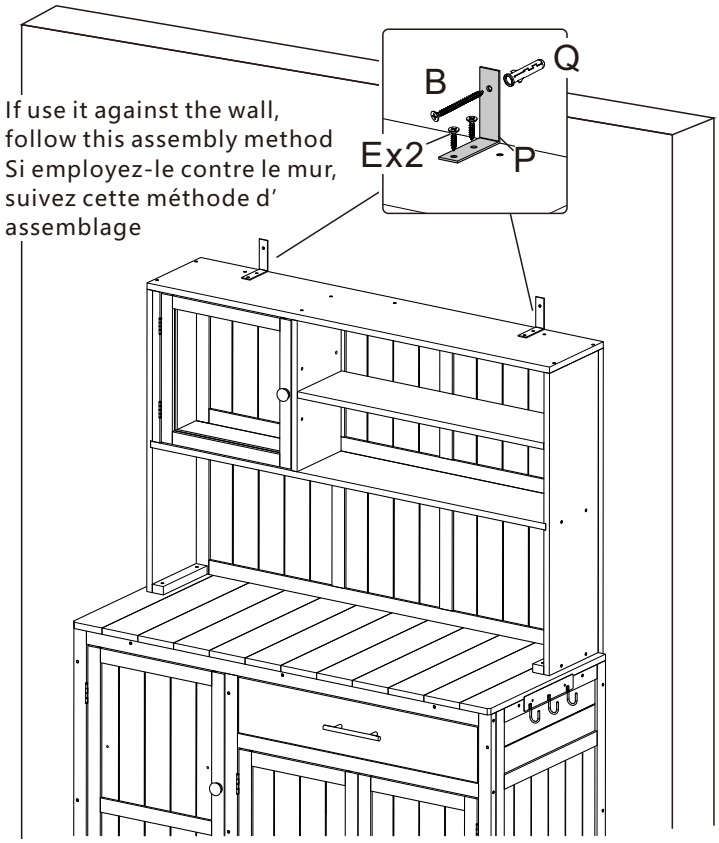

38

Ex4 Bx2 Px2 Qx2