

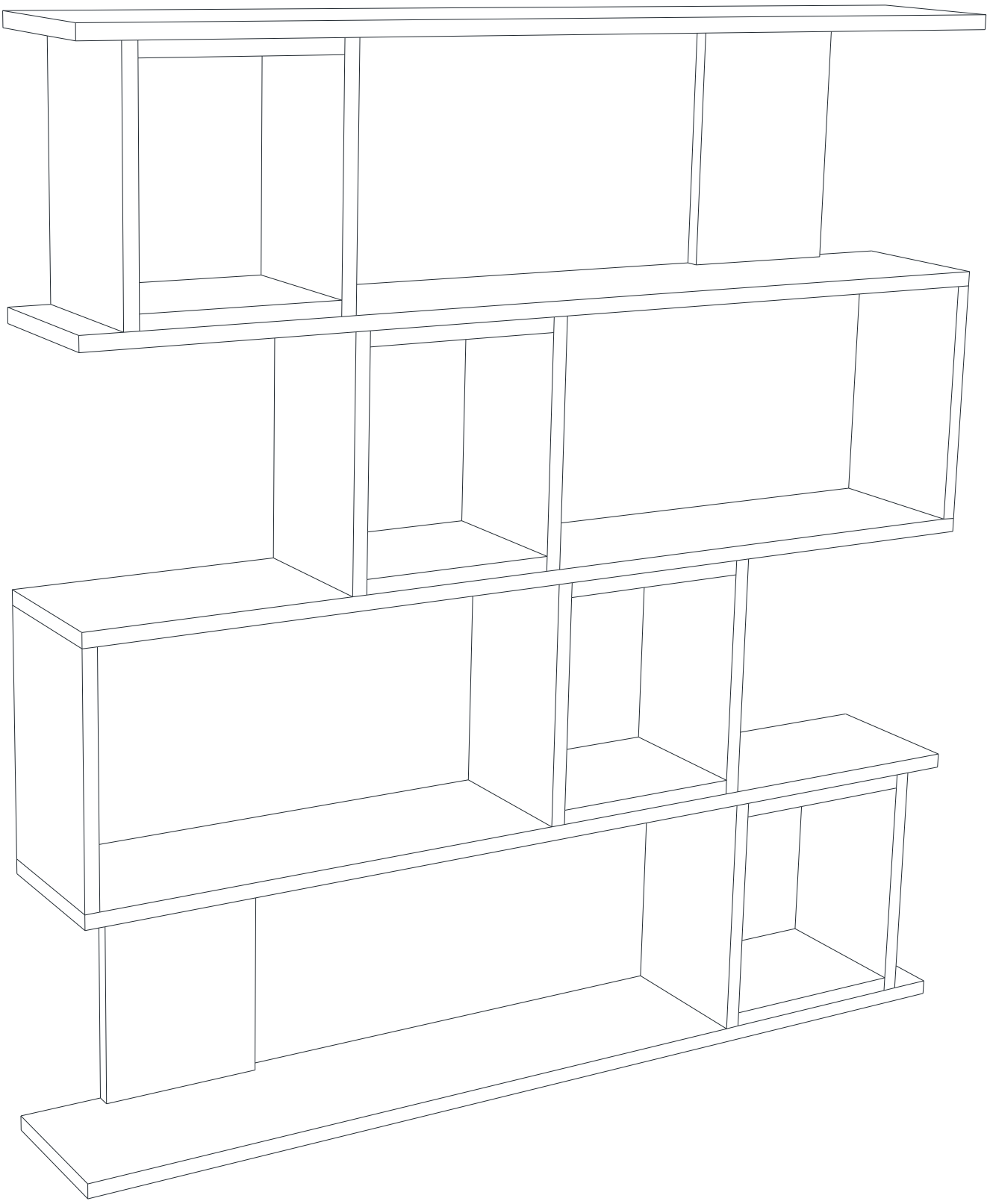

AKSESUAR LİSTESİ / ACCESSORY LIST

A13 6x50 mm  x32	B05 6x30 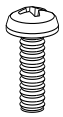 x16	A55 ÇİVİLİ PAPUÇ  x6	A10 14mm  Ax Dx40 C1	A16 4x50 screw  16X

PARÇA TANILAMA / GENERAL VIEW

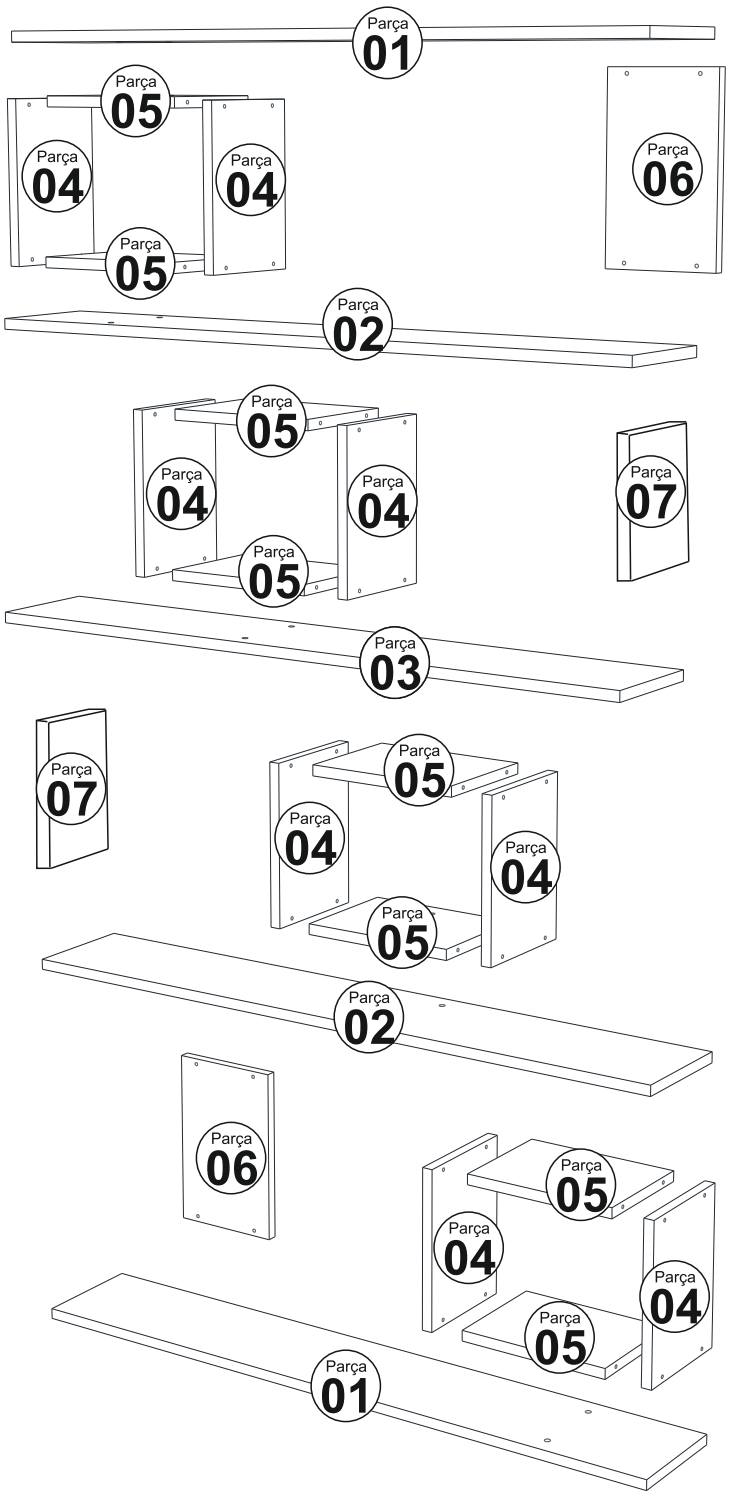

1

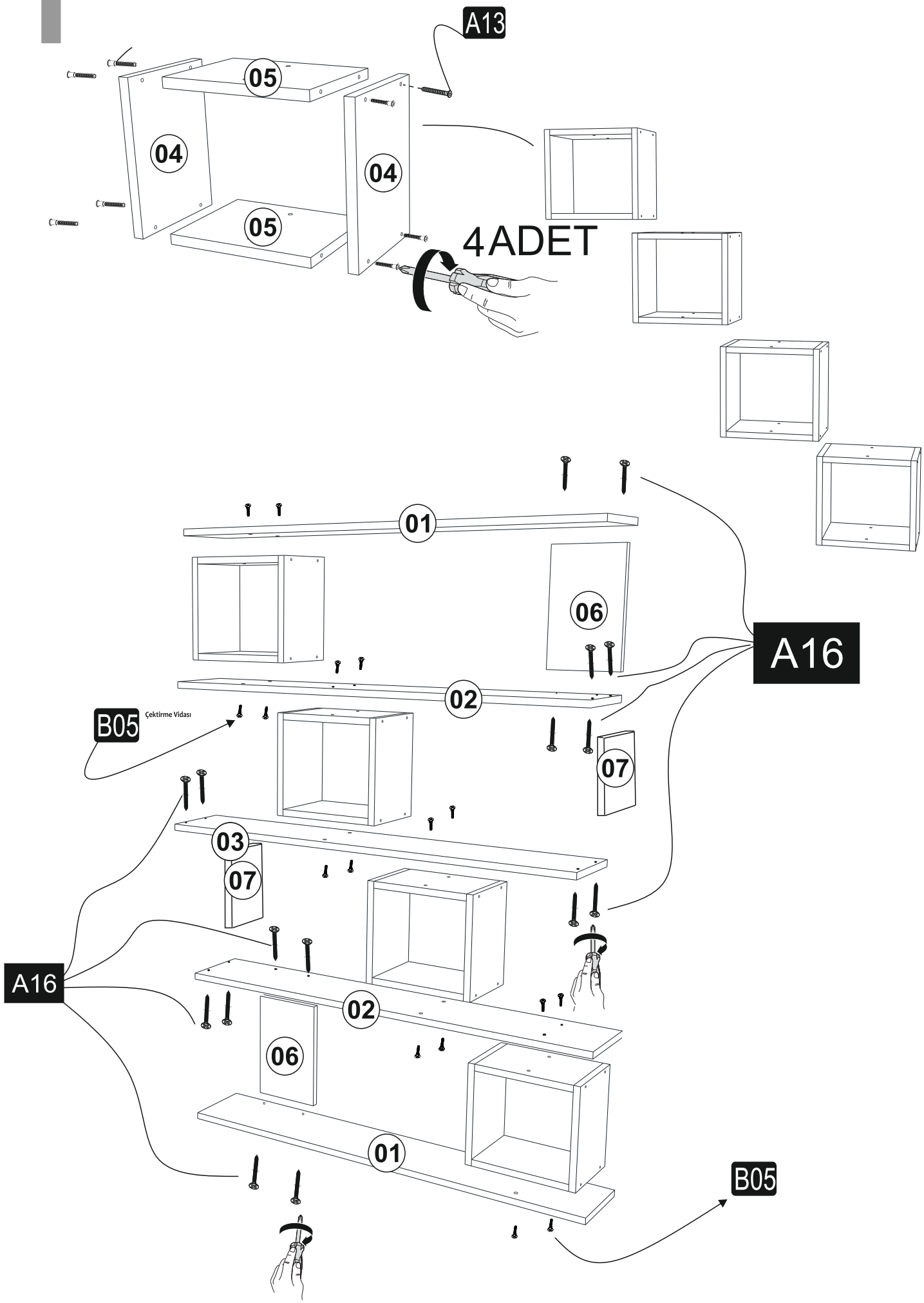
A13
05
04
04
05
4 ADET
01
06
A16
02
B05
Çektirme Vidası
07
03
07
A16
02
06
01
B05

2

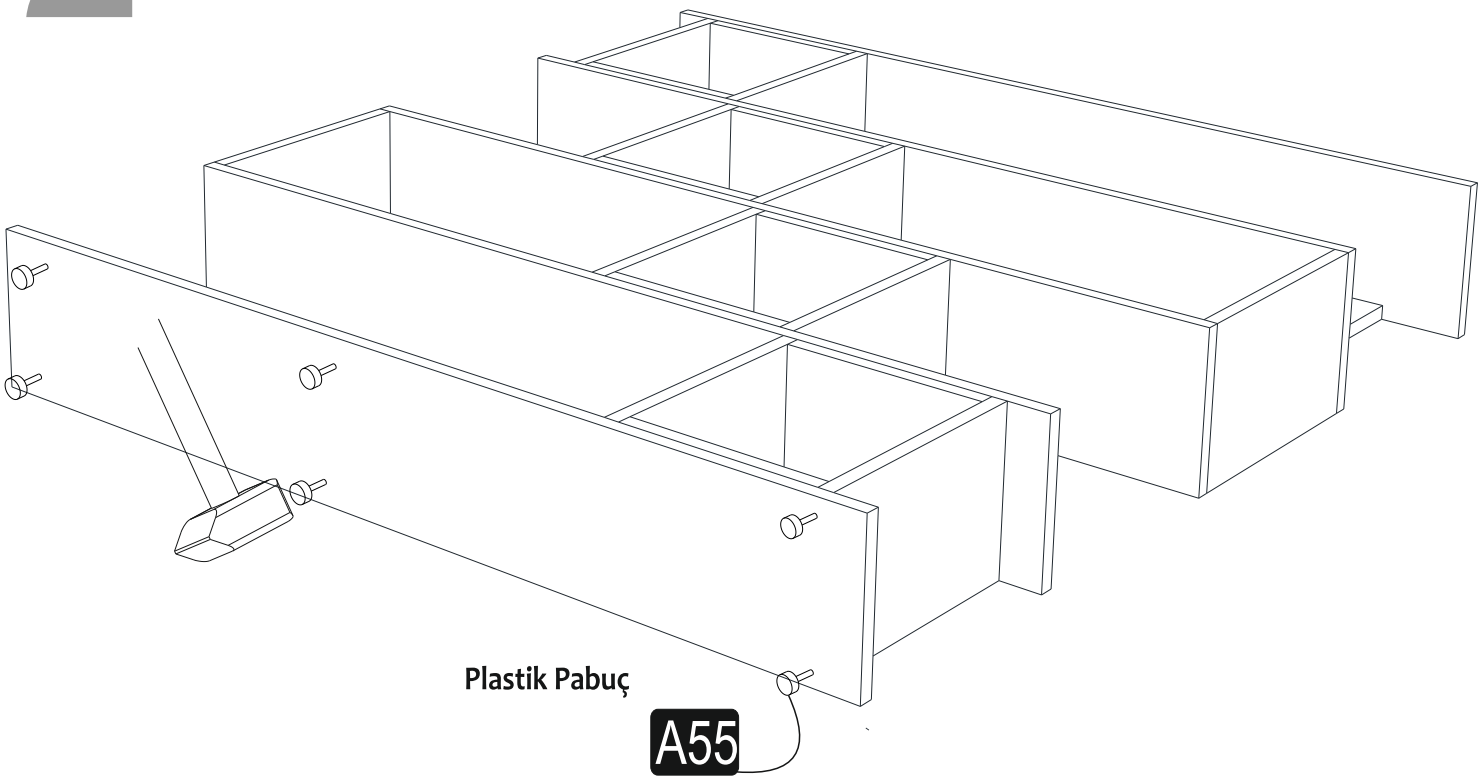

3

