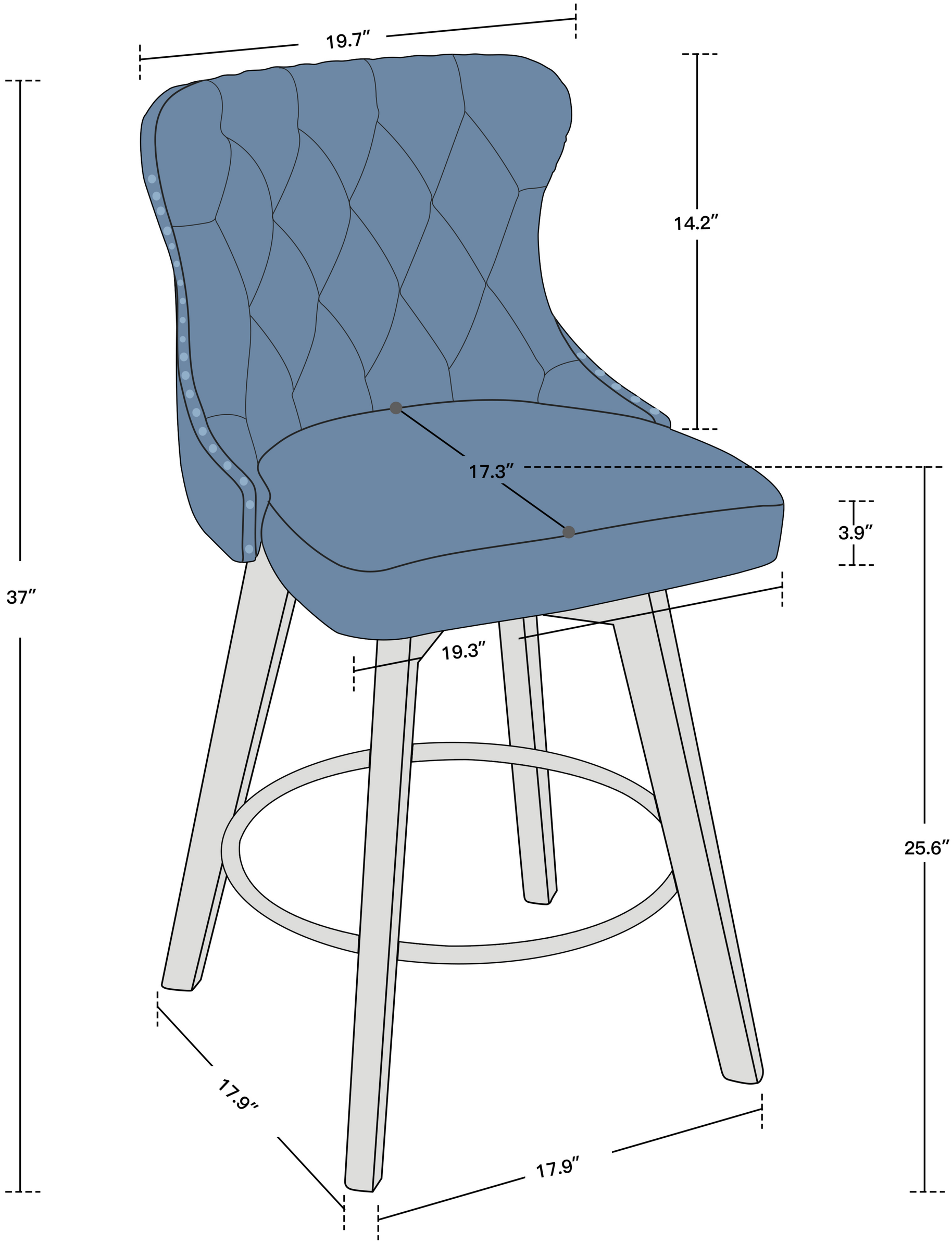
19.7″
14.2″
17.3″
3.9″
37″
19.3″
25.6″
17.9″
17.9″