44 Avenue Paul Girard
10500 DIENVILLE
FRANCE
www.sciae.com

AVEIRO

INDICE B - 08/06/2022
AVEIRO 0836 COMMODE 3T N°22 Réf: 22CC1403
AVEIRO 0838 COMMODE 3T N°22 Réf: 22CB1403

AVEIRO 0836 EAN: 3102000112732

AVEIRO 0838 EAN: 3102000112664

NOTICE DE MONTAGE
ASSEMBLING INSTRUCTIONS
MONTAGEANLEIUNG
MANUAL DE MONTAJE
MONTAGEVOORSCHRIFT
INSTRUÇÕES DE MONTAGEM
ISTRUZIONI DI MONTAGGIO
ИНСТРУКЦИЯ ПО СБОРКЕ
Naputci za montažu

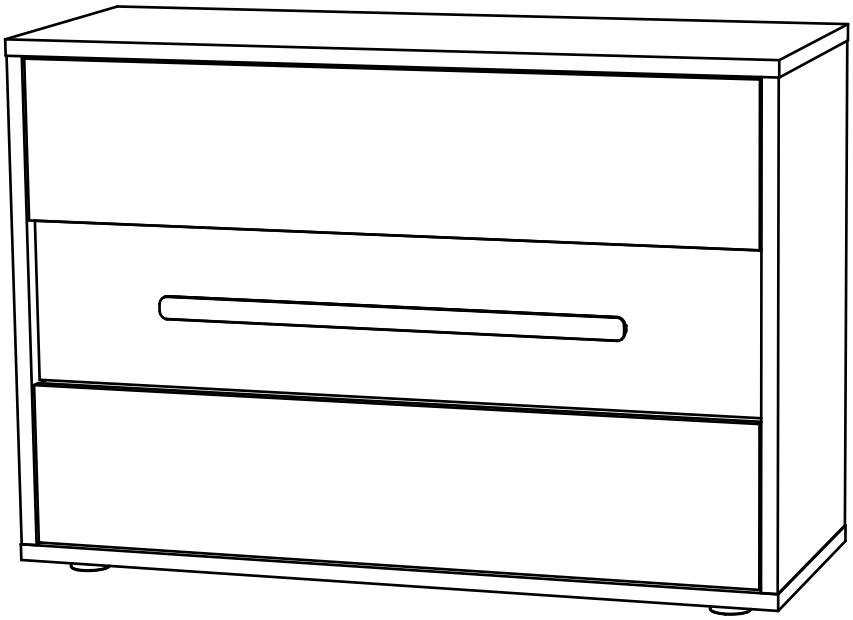

PRODUIT EN FRANCE
PRODUCED IN FRANCE

1H30

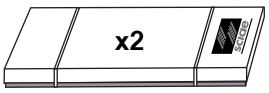

Package 1: 26 Kg
Package 2: 31.5 Kg

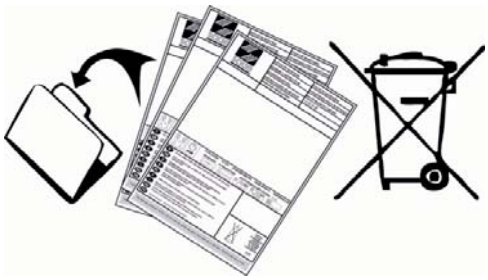

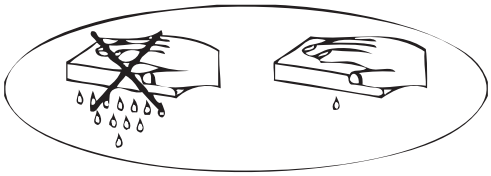

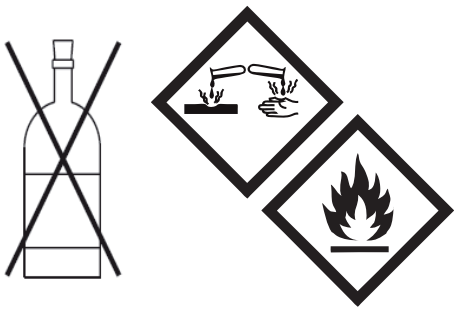

F POUR L'APRES-VENTE, RETOURNEZ AU MAGASIN AVEC CETTE NOTICE

GB FOR THE AFTER SALES, GO BACK TO THE SHOP WITH THIS ASSEMBLY INSTRUCTION

D WENDEN SIE SICH BITTE AN IHREN HANDLER UND GEBEN SIE IHM DIE KENNUMMER DES MOBELS UND DIE TEILNUMMER

E EN CASO DE SERVICIO POST-VENTA DEBEN DE VOLVER A LA TIENDA CON LAS INSTRUCCIONES DE MONTAJE

NL VOOR SERVICE NA VERKOOP, GA NAAR UW LEVERANCIER MET DEZE MONTAGE HANDLEIDING

P PARA O POS VENDA, VOLTE A LOJA COM ESTA FOLHA

I SERVIZIO POST VENDITA: E NECESSARIO PRESENTARSI SUL PUNTO VENDITA CON QUESTE ISTRUZIONI DI MONTAGGIO

RU ДЛЯ ПОСЛЕПРОДАЖНОГО ОБСЛУЖИВАНИЯ ПРОСЬБА ОБРАТИТЬСЯ В МАГАЗИН ПРЕДЪЯВИВ НАСТОЯЩУЮ ИНСТРУКЦИЮ ПО СБОРКЕ

HR U SLUČAJU REKLAMACIJE, VRATITE SE NA PRODAJNO MJESTO S OVIM UPUTAMA ZA MONTAŽU

SCIAE se réserve le droit de modifier sans préavis tout ou partie de ses collections - Meuble vendu sans accessoire

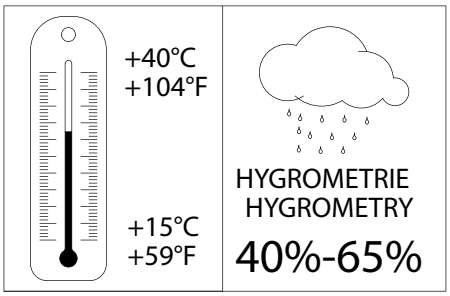
+40°C
+104°F
+15°C
+59°F
HYGROMETRIE
HYGROMETRY
40%-65%

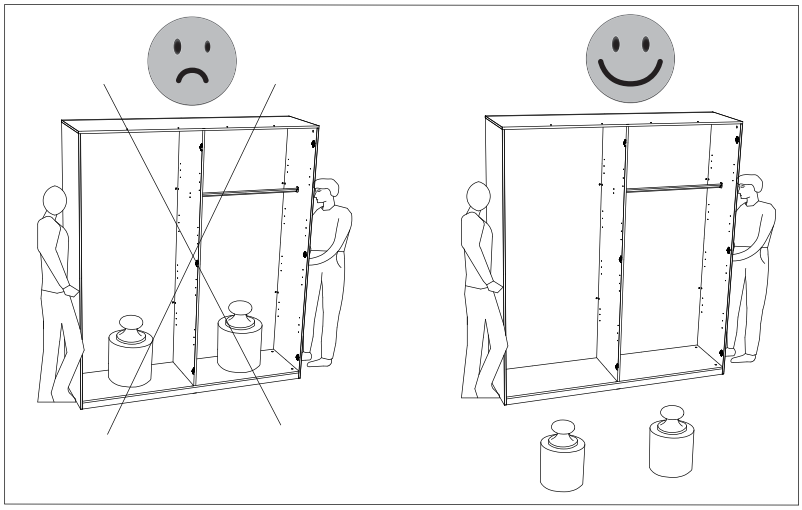

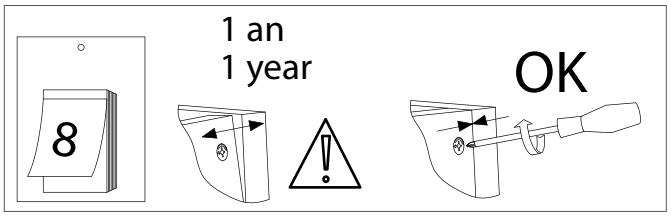
8
1 an
1 year
OK

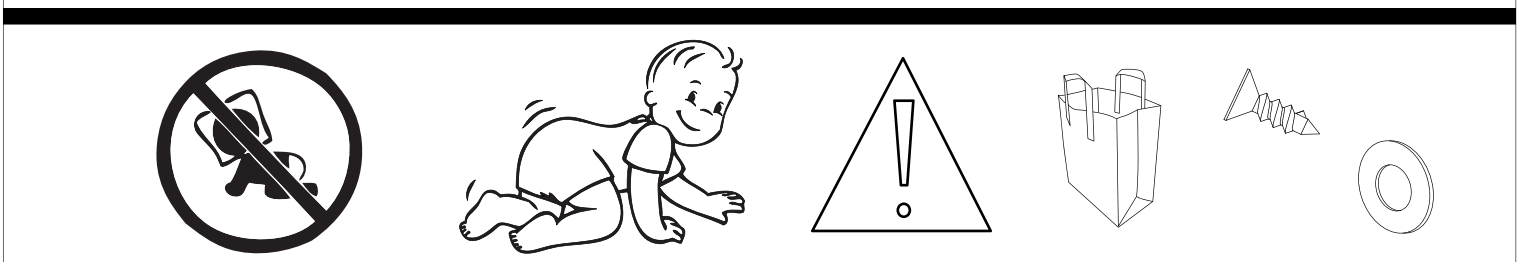

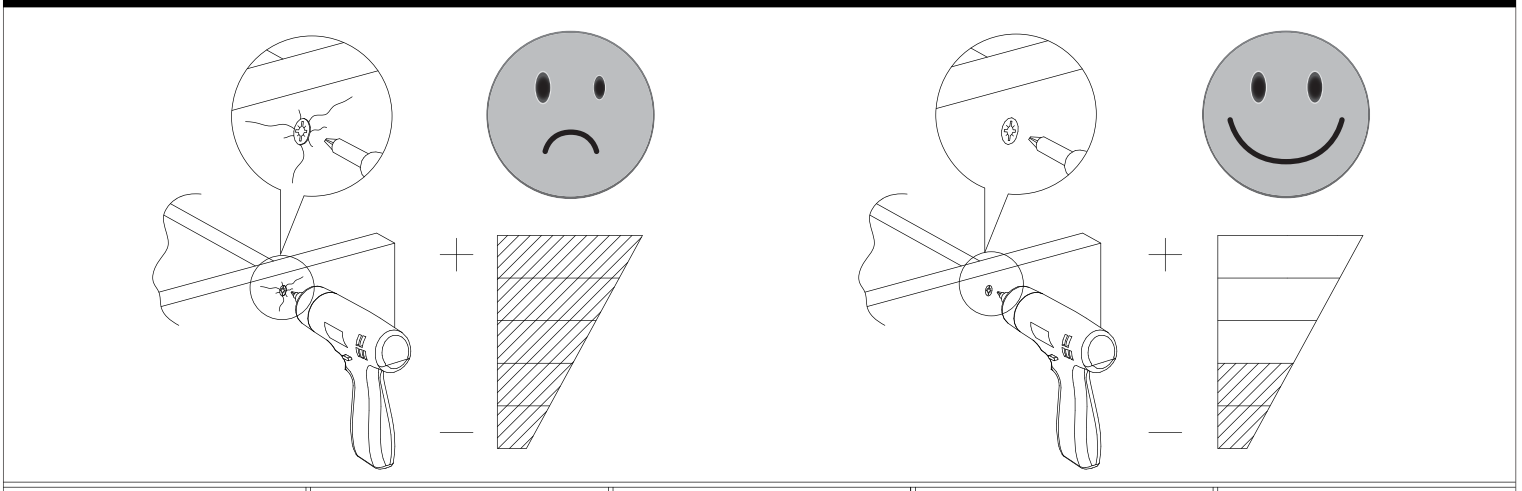

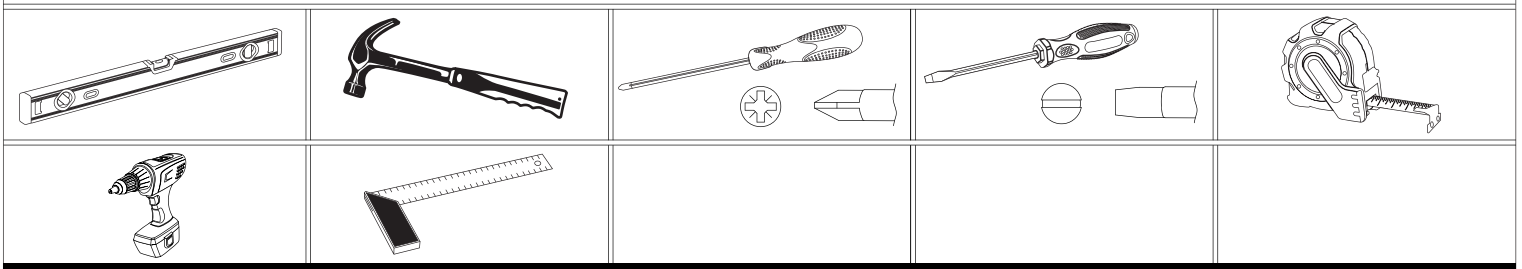

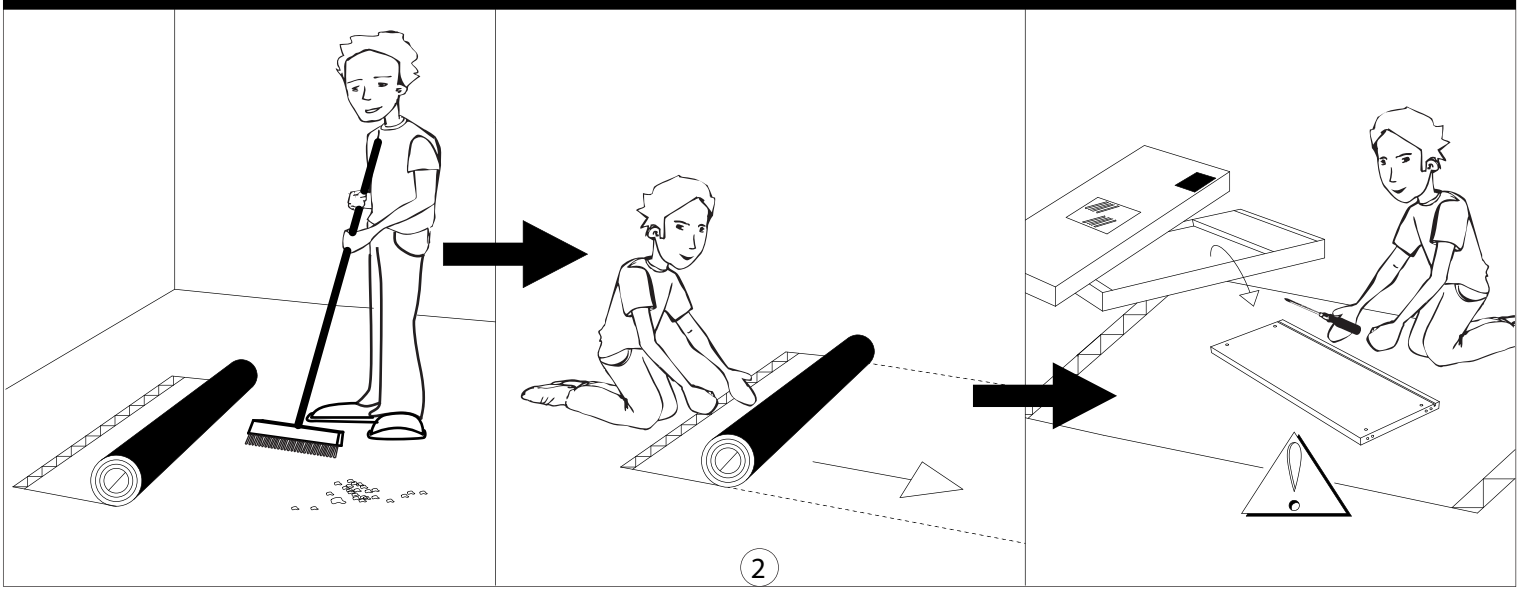

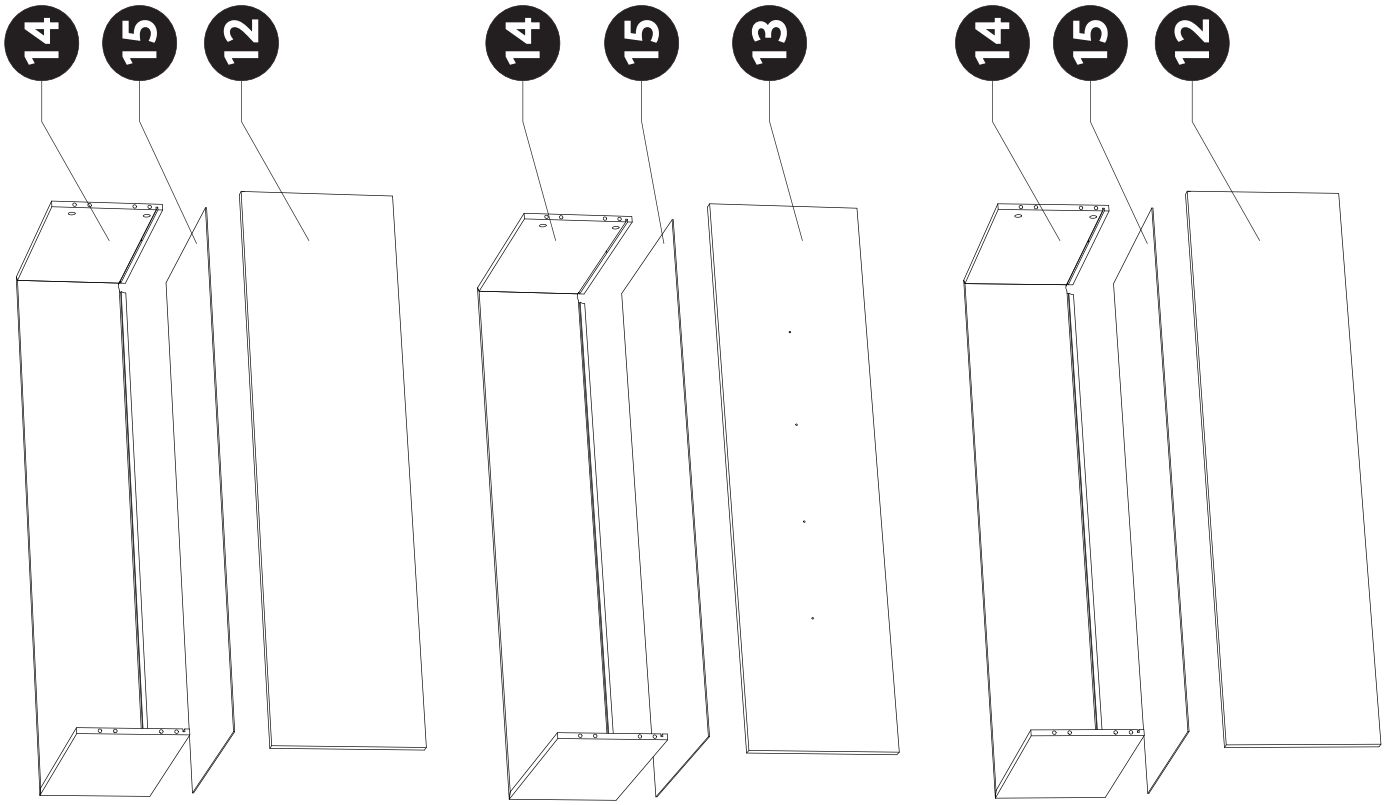
14
15
12
14
15
13
14
15
12

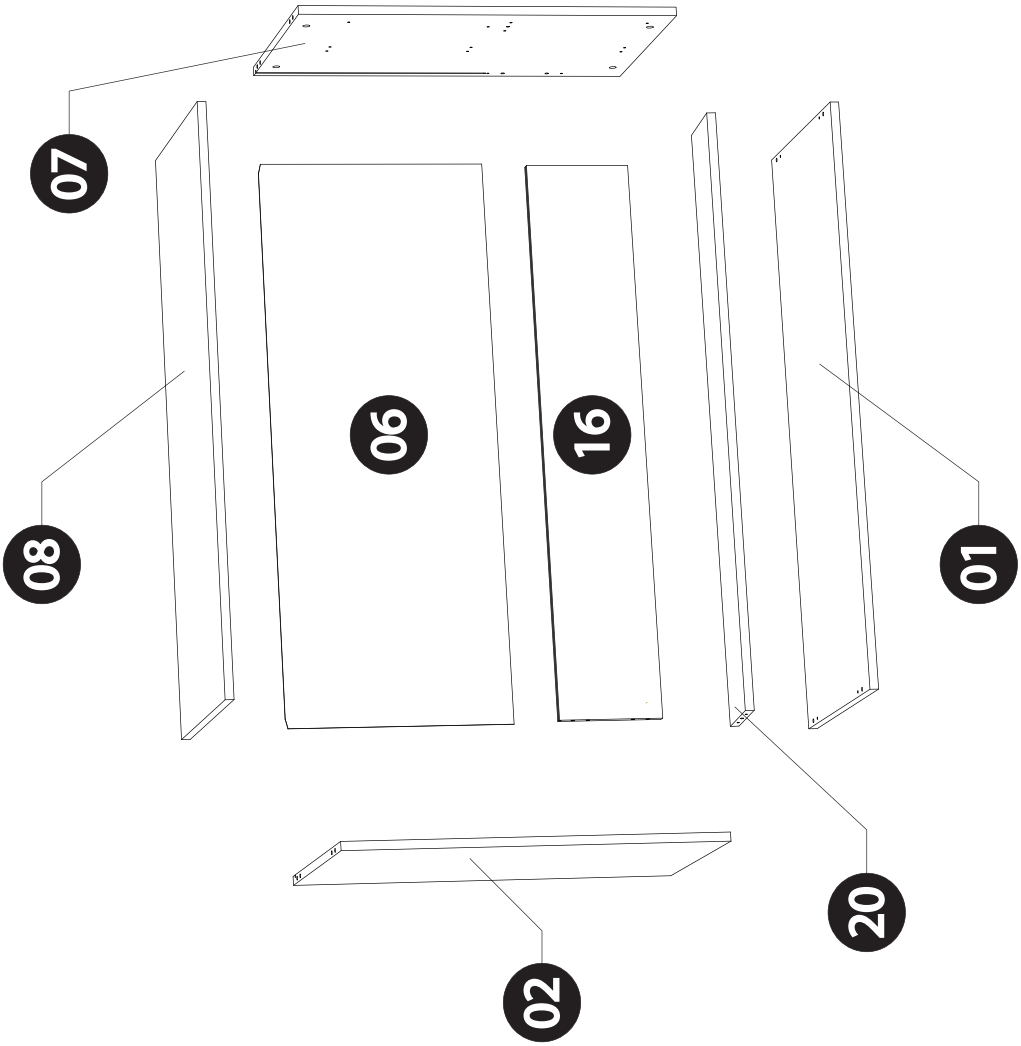
07
08
06
16
01
20
02

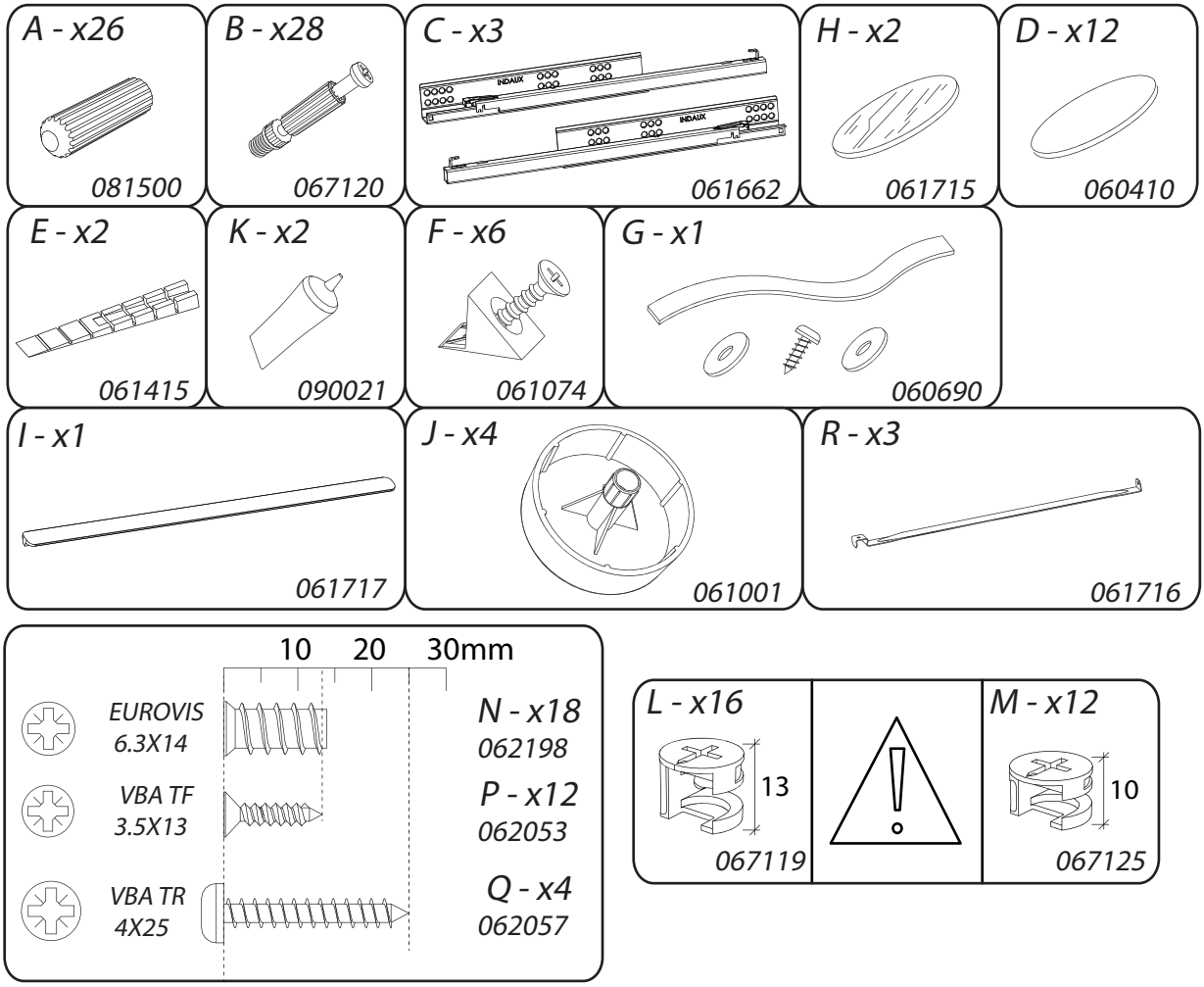

DESIGNATION	X (cm) / Y (cm) / Z (cm)	N°	X?	?/2
Dessous	**120 x 45 x 2,5**	1	X1	**2**
Côté gauche	**76 x 44,9 x 2,5**	2	X1	**2**
Derrière	**115,7 x 45 x 0,25**	6	X1	**2**
Côté droit	**76 x 44,9 x 2,5**	7	X1	**2**
Dessus	**120 x 45 x 2,5**	8	X1	**2**
Face tiroir haute/basse	**114,2 x 24,8 x 1,6**	12	X2	**1**
Face tiroir milieu	**114,2 x 24,8 x 1,6**	13	X1	**1**
Tiroir	**113,1 x 35 x 1,25**	14	X3	**1**
Fond de tiroir	**111,8 x 34,8 x 0,25**	15	X3	**1**
Raidisseur arrière	**114,8 x 22,2 x 1,6**	16	X1	**1**
Raidisseur avant	**114,8 x 11,1 x 2,5**	20	X1	**1**

1

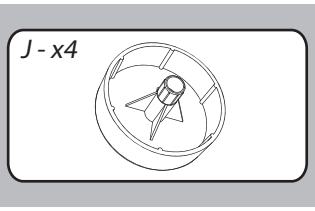

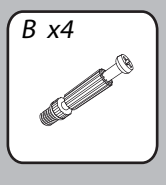

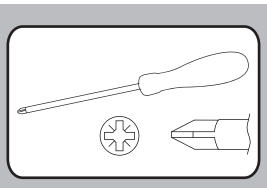

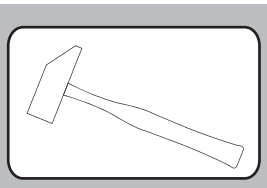

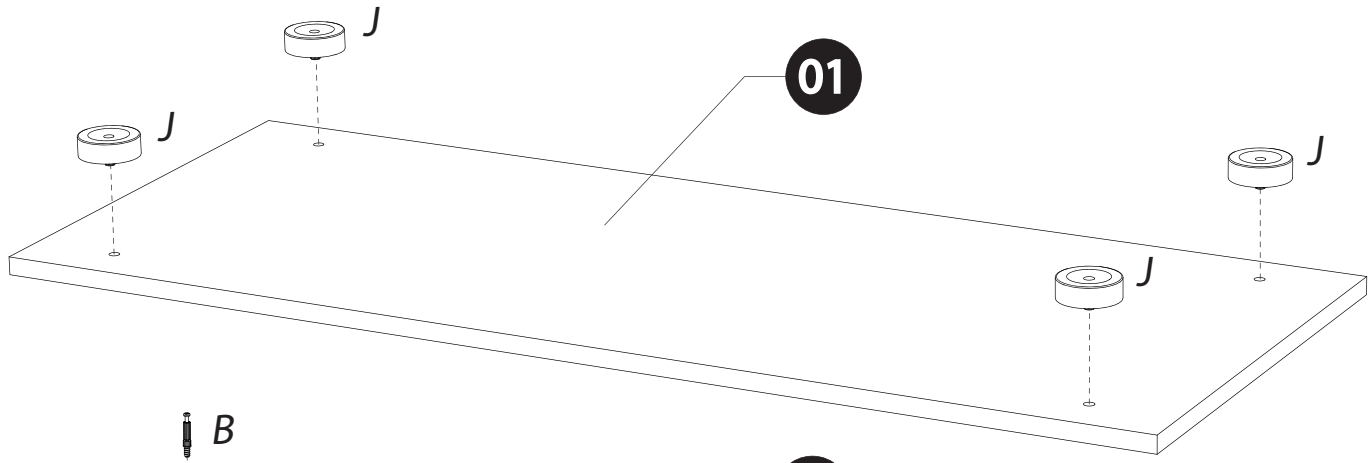

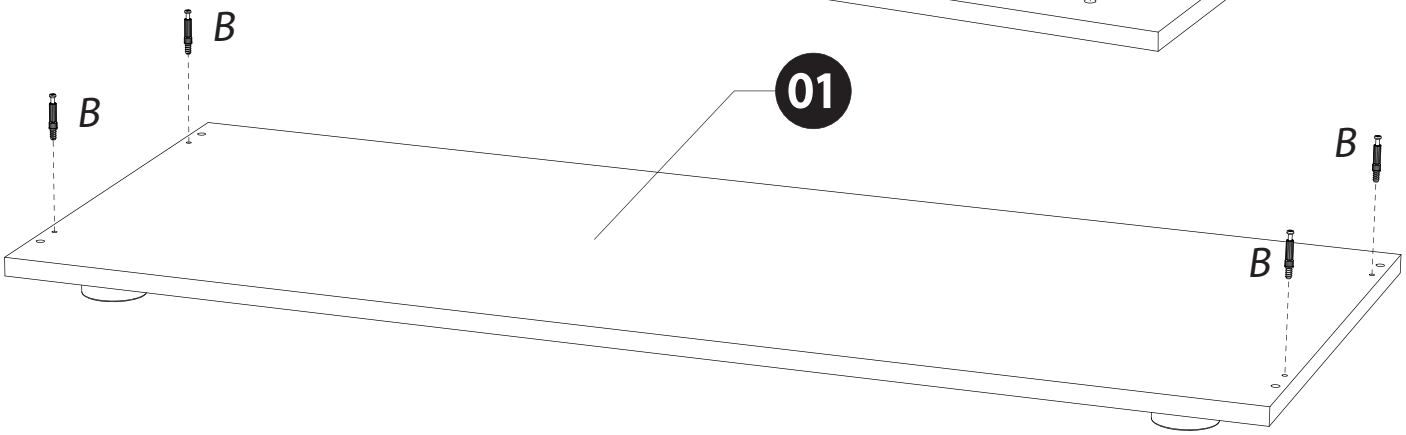

2

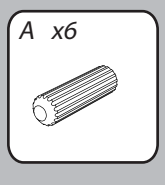

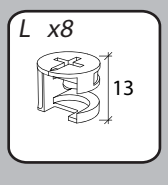

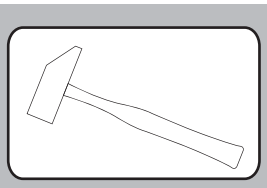

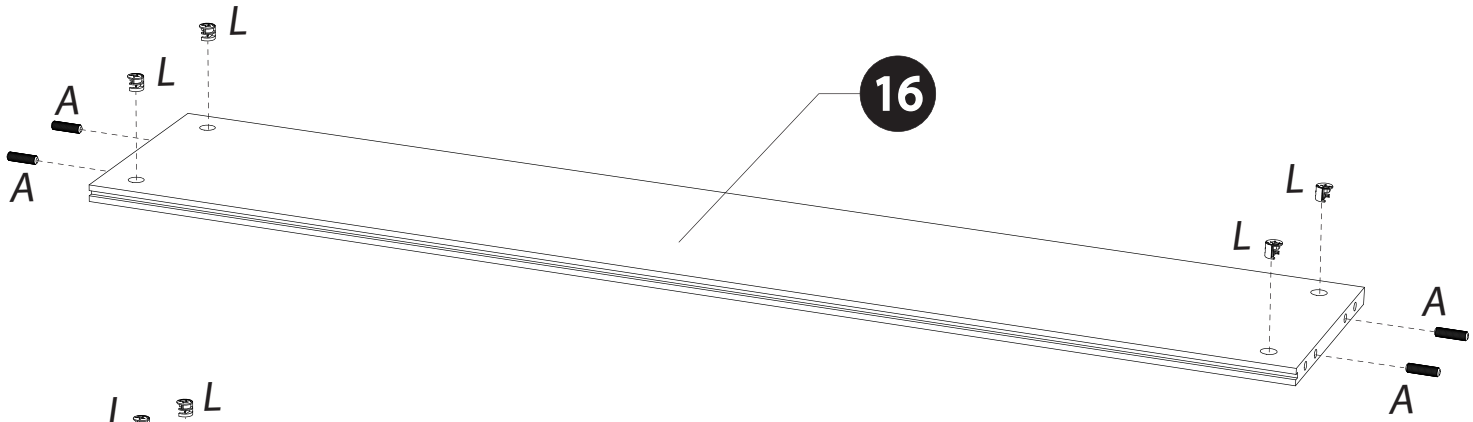

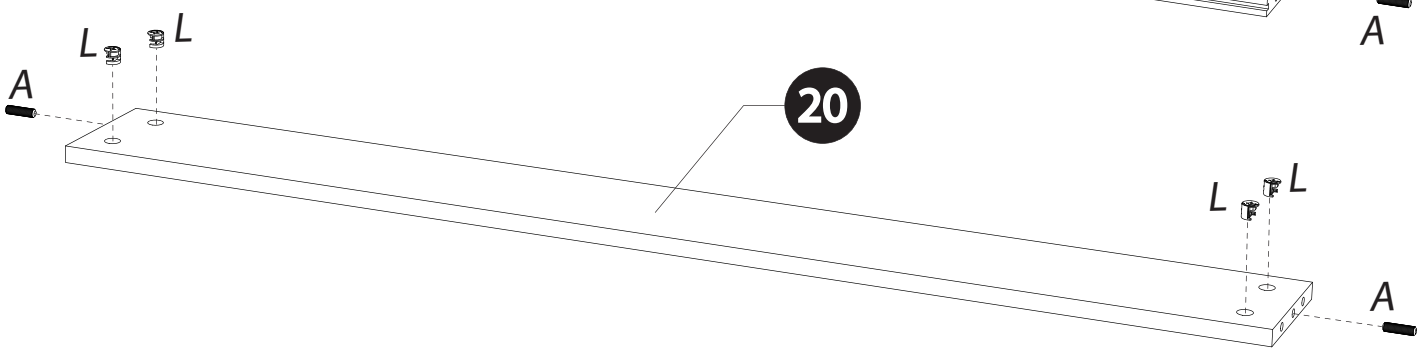

3

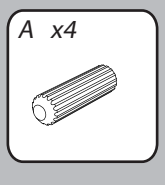

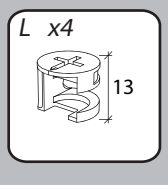

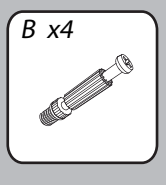

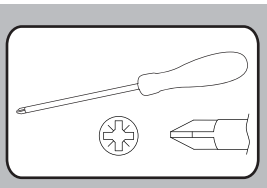

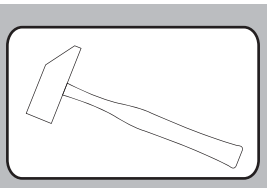

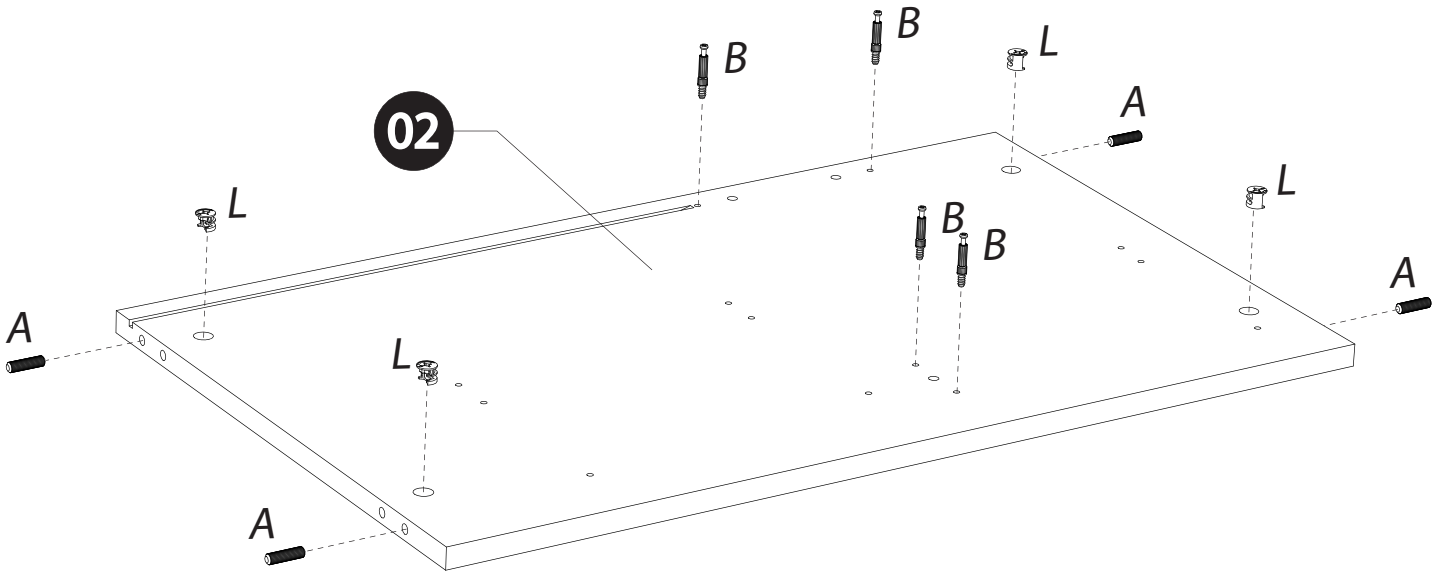

4

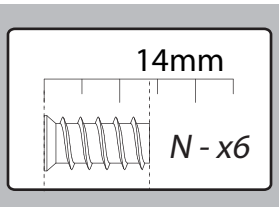

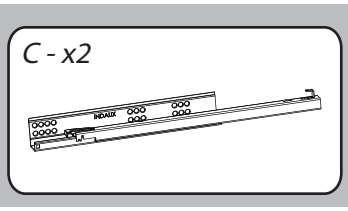

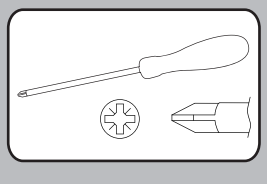

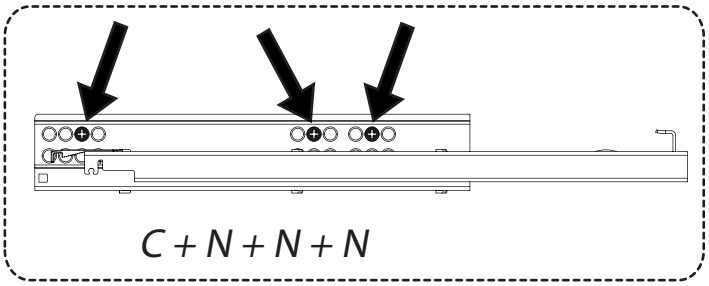

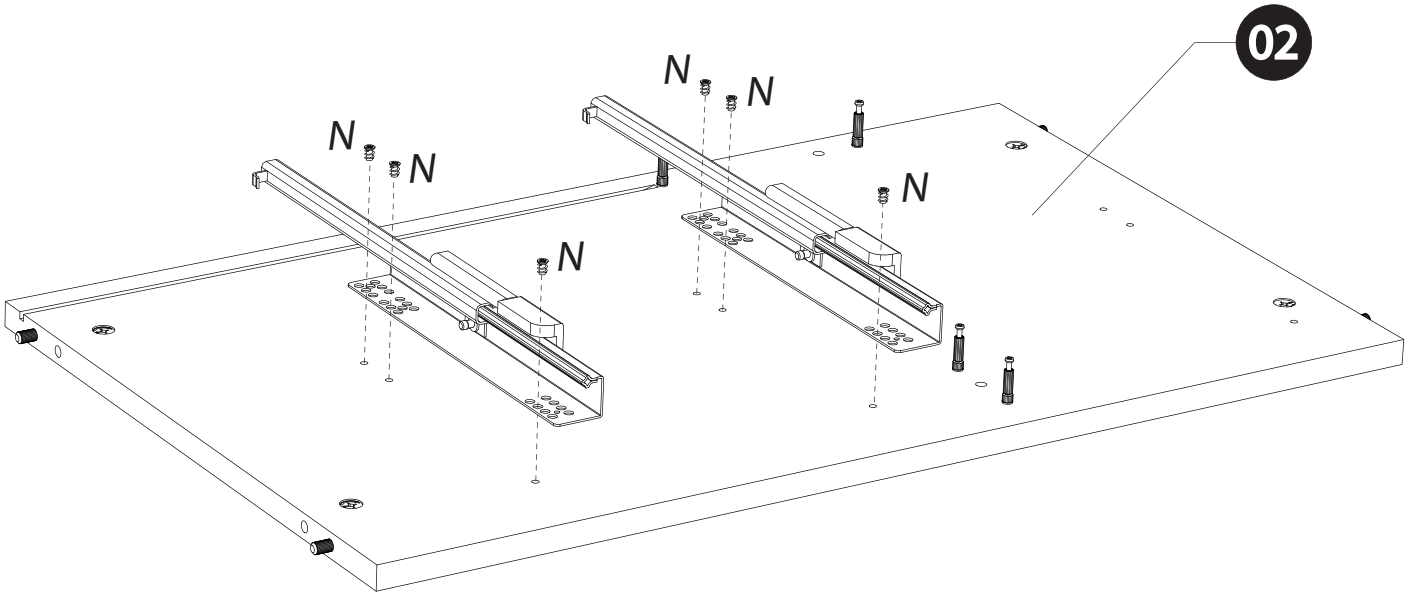

5

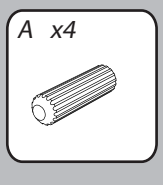

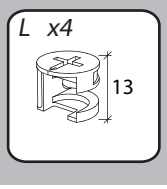

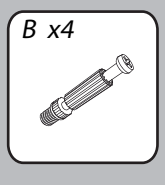

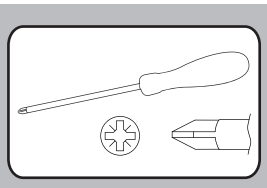

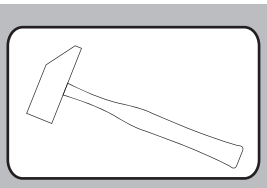

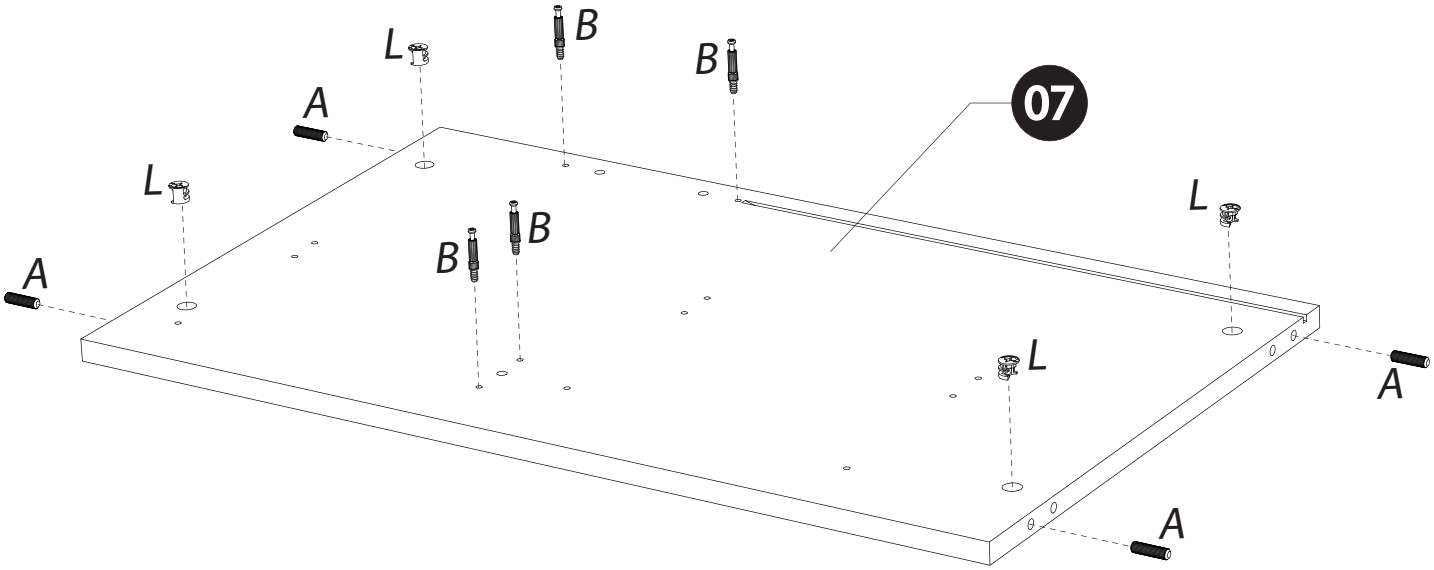

6

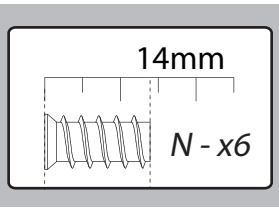

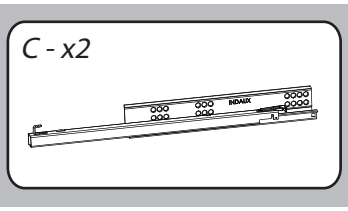

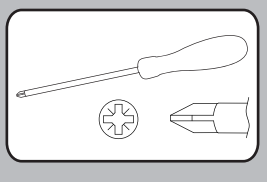

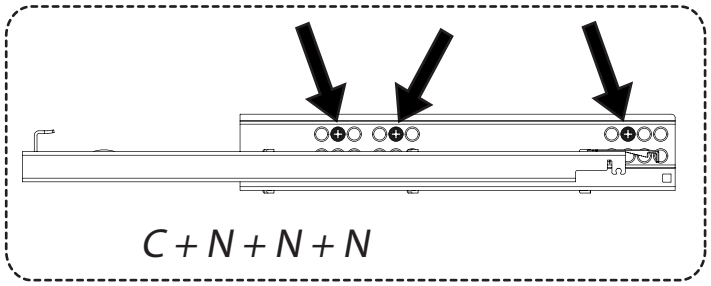

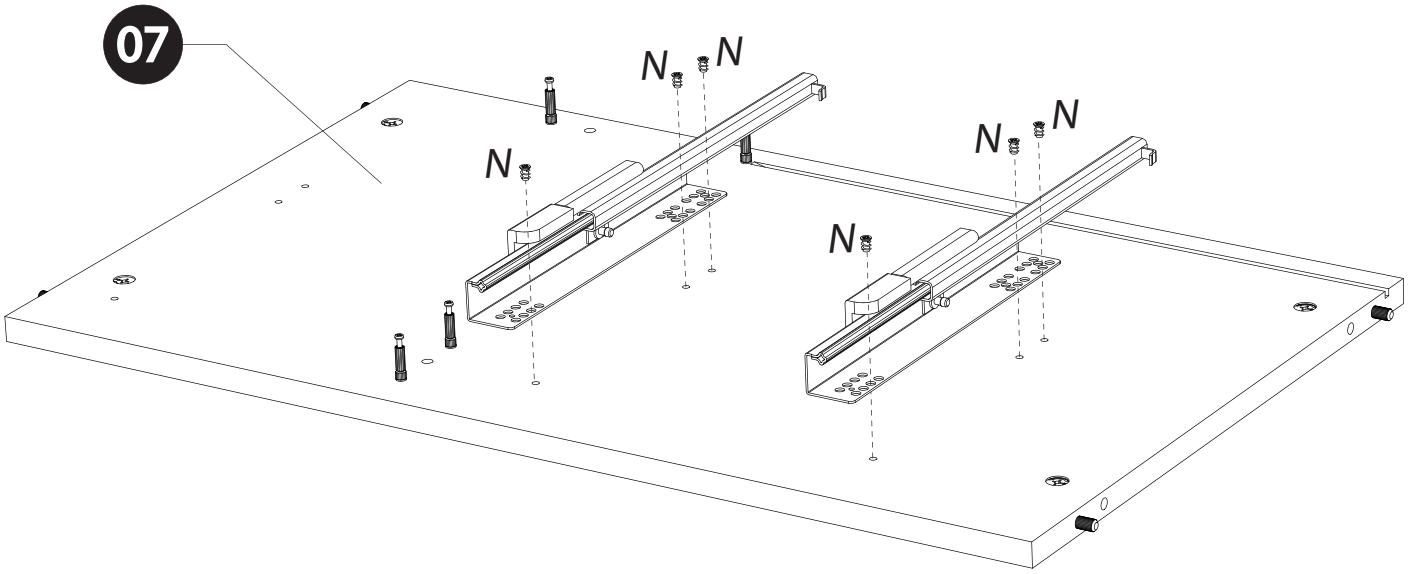

7

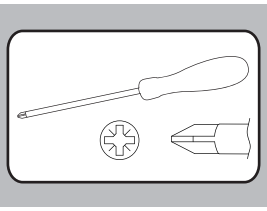

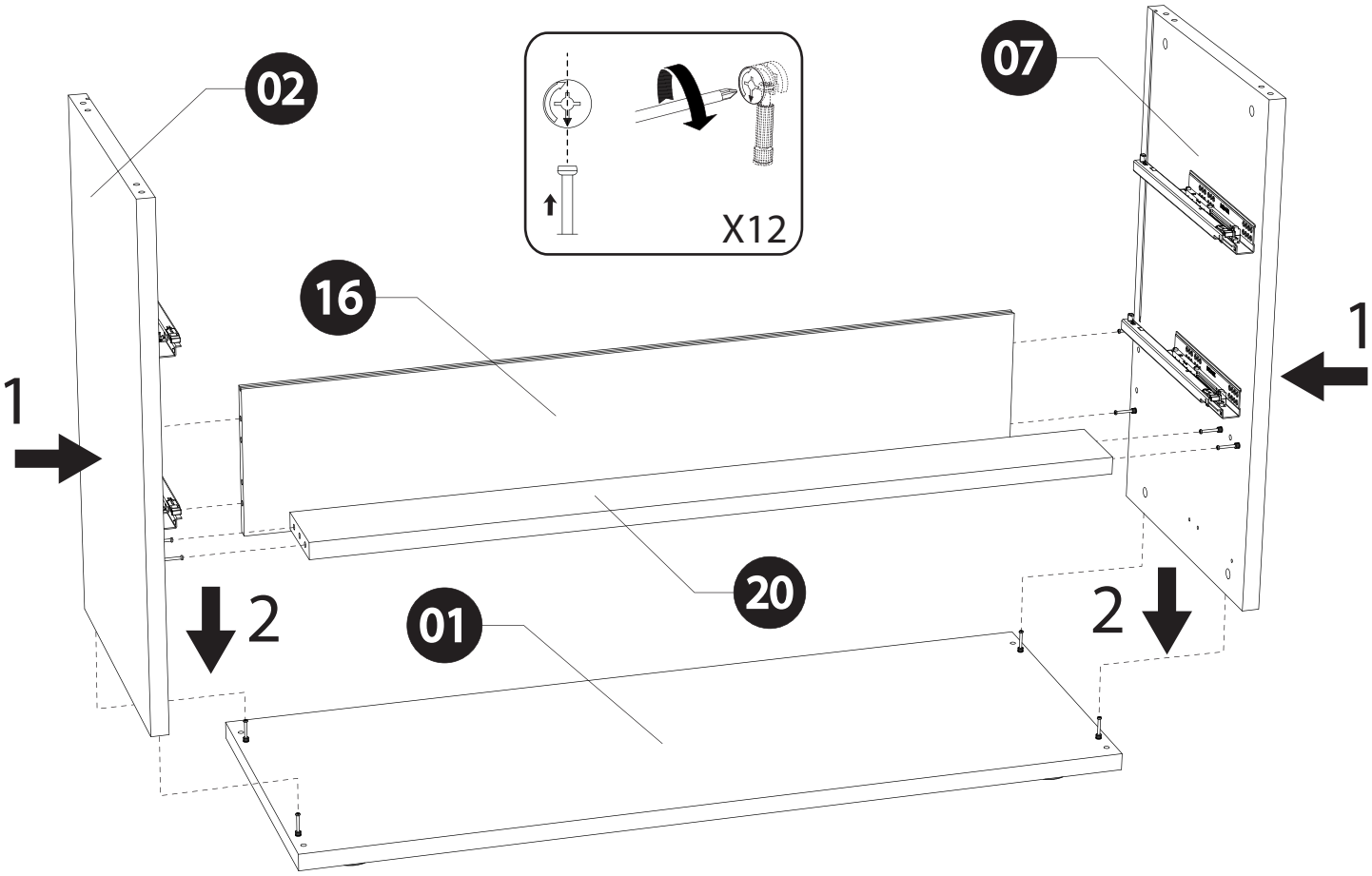

8

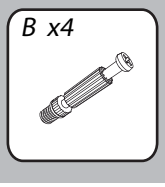

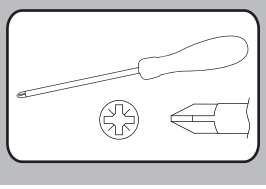

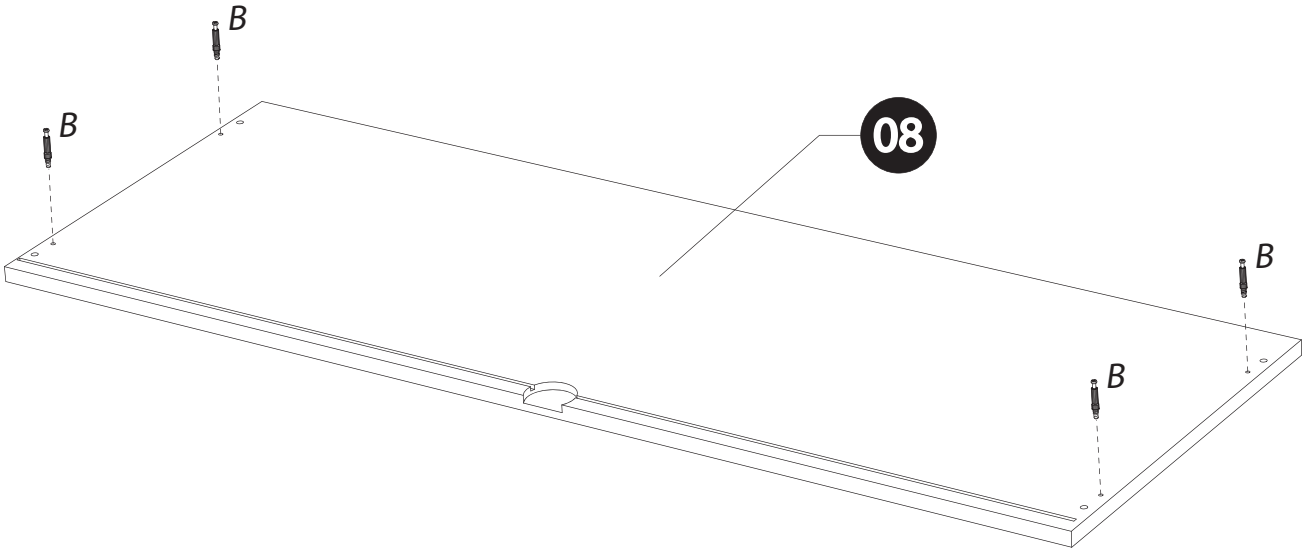

9

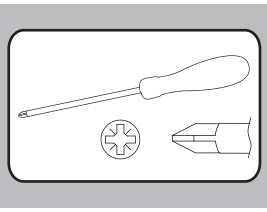

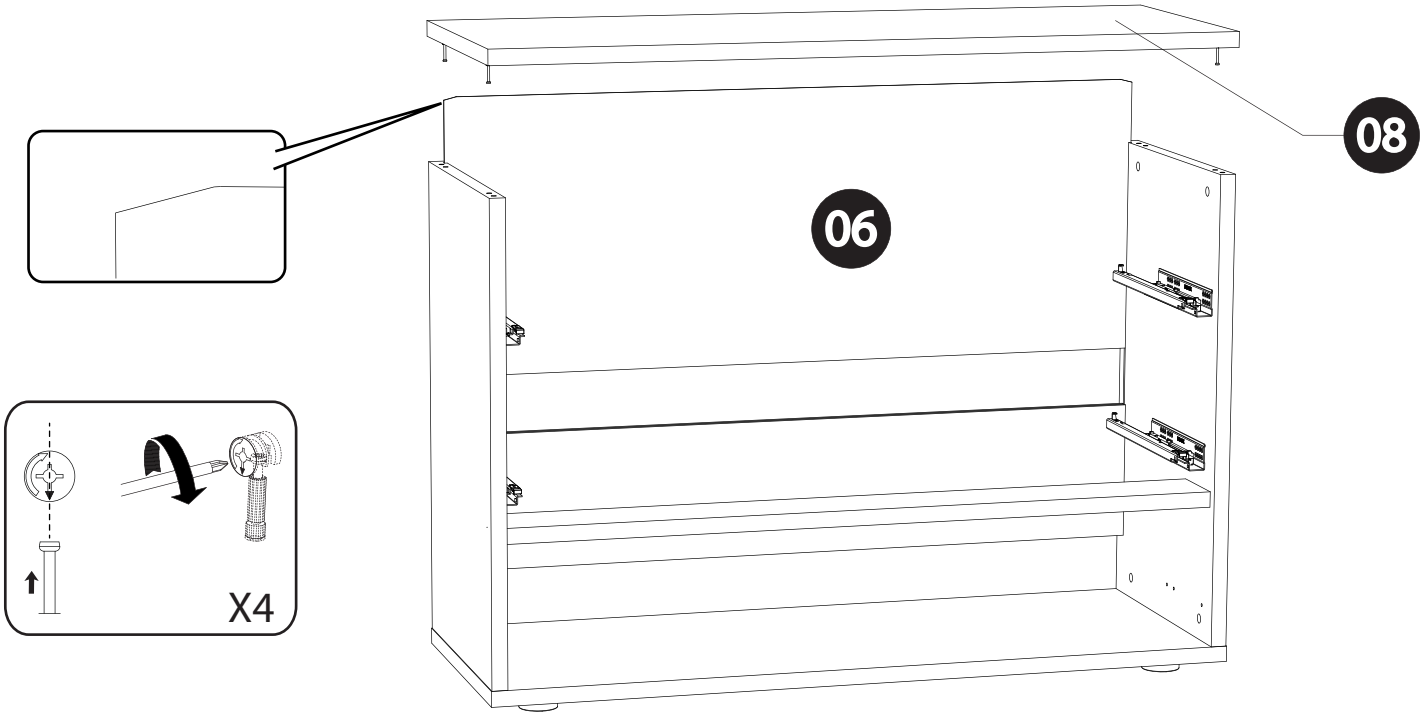

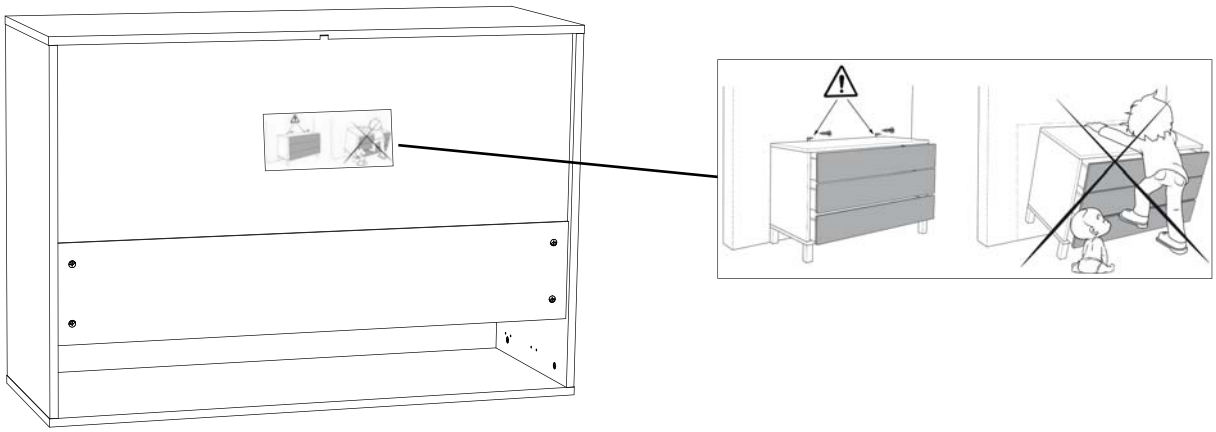

IMPORTANT: Pour éviter le basculement accidentel du meuble, la fixation du meuble au mur est obligatoire.
La visserie necessaire pour la jonction mur/meuble, dépendante de la nature du mur, n'est pas fournie.
En cas de doute, consulter un spécialiste

IMPORTANT : To avoid the accidental tip-over of the furniture, the fixing of the furniture on the wall is mandatory.
The needed hardware for the junction wall/furniture, depending of the nature of the wall, is not provided.
If any doubt, consult a specialist.

10

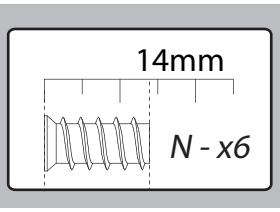

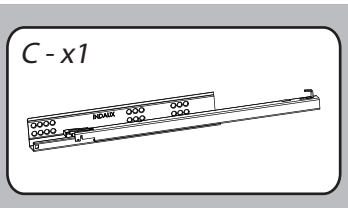

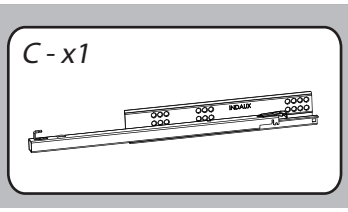

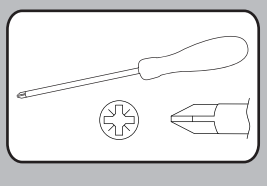

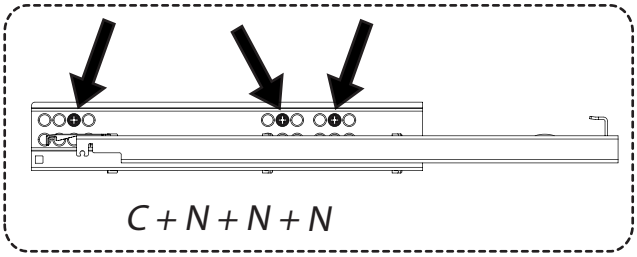

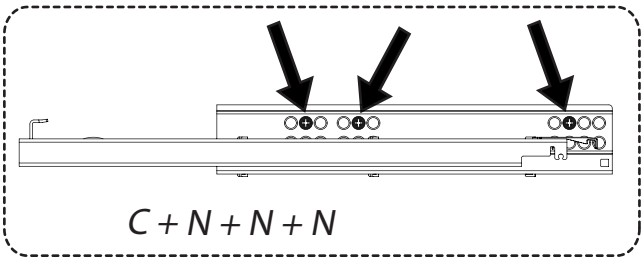

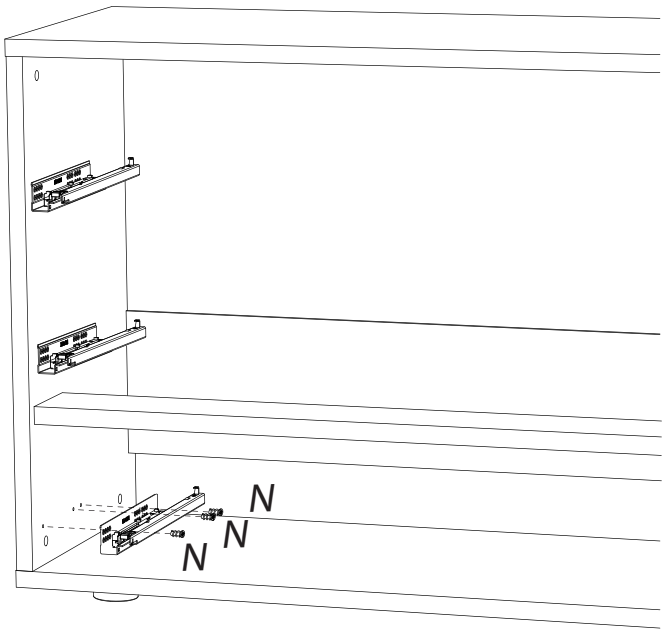

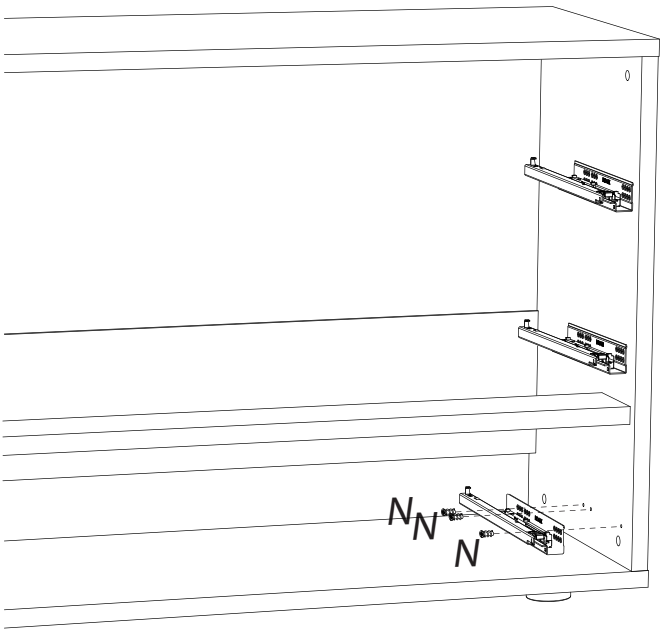

11

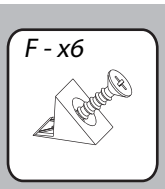

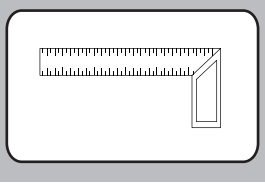

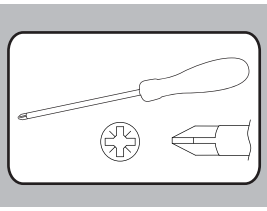

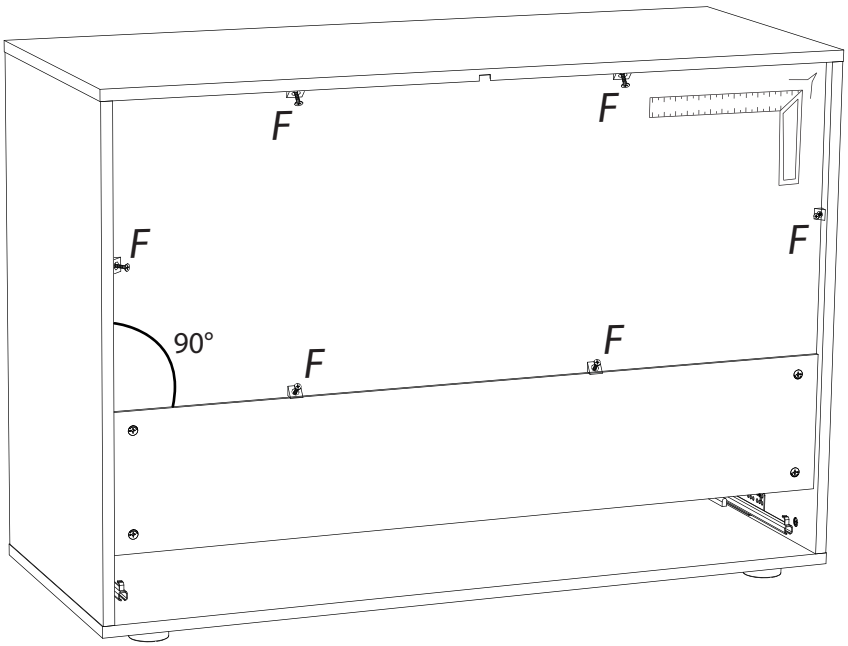

12

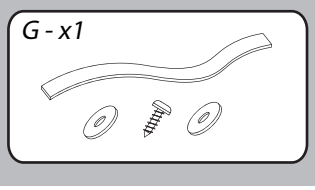

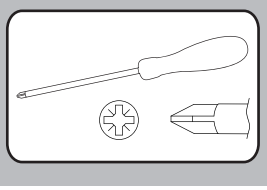

FRANCAIS: Pour votre securité il est impératif de fixer votre meuble au mur.
Pour cela tous les meubles hauts disposent d'un dispositif d' accrochage, disponible à l'intérieure de votre colis.
Si tel n' est pas le cas, veuillez en faire la demande auprès de votre revendeur.
Cela empêche toute chute accidentelle du meuble.

ENGLISH: For your safety it is compulsory to fix your furniture to the wall.
For this reason, all the high cabinets have a hanging system, available inside your package.
If this is not the case, please contact your reseller.
This prevents any accidental falling of the furniture.

DEUTSCH: Zu Ihre Sicherheit muss Ihre Möbel an der Wand befestigt.
Aus diesem Grund verfügen alle Hochschränke über eine Aufhängevorrichtung, die in der verpackung steht.
Falls nicht, bitte verwenden sie sich an ihren Händler.
Es vermeidet jede zufâllig fallen.

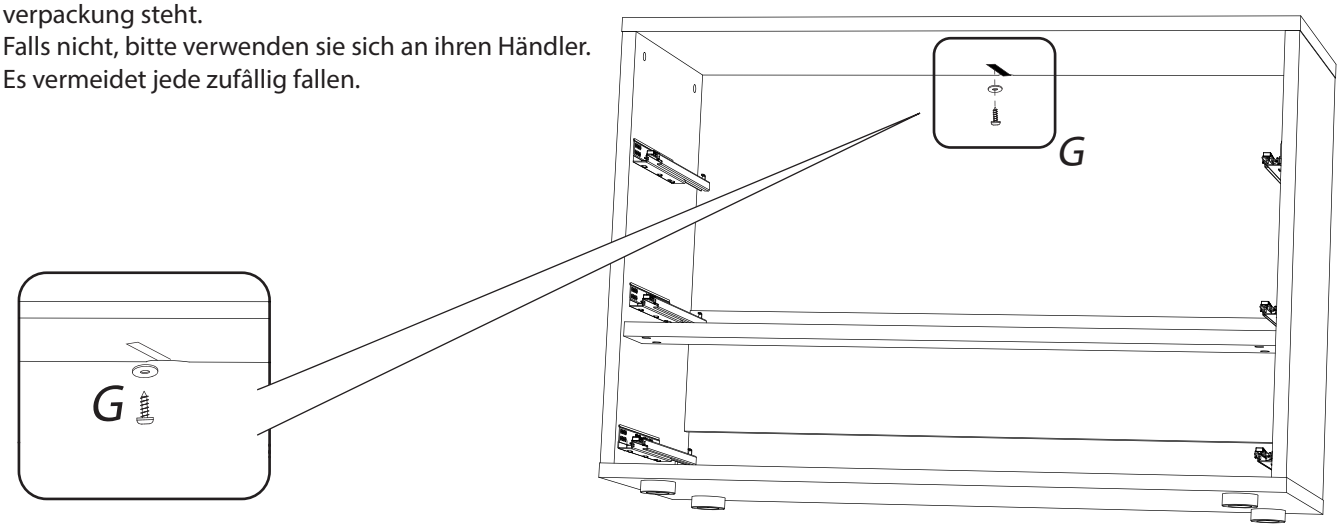

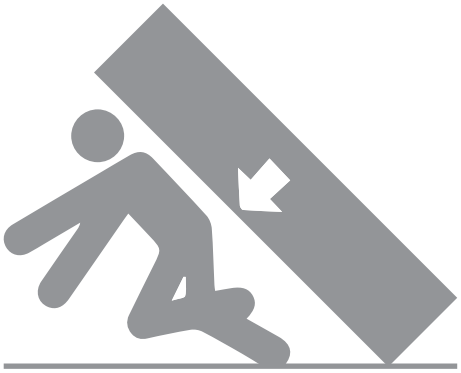

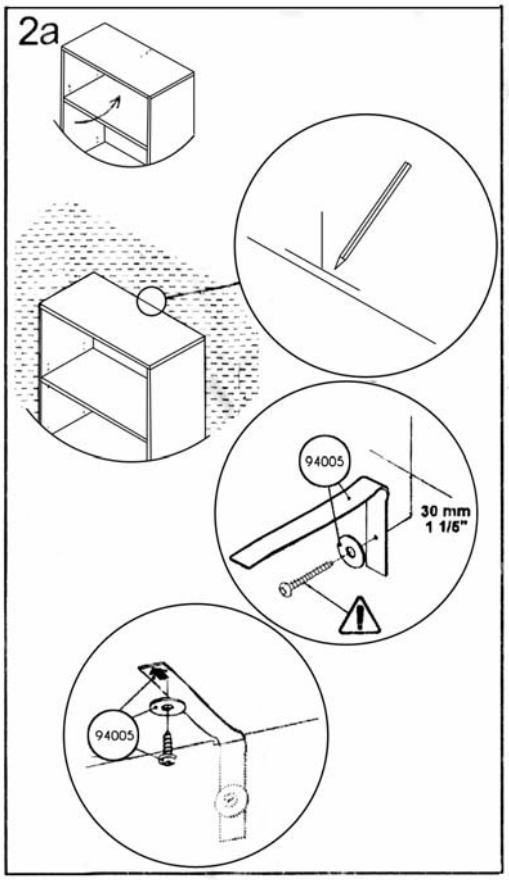

FRANCAIS
IMPORTANT: La vis fournie avec le dispositif anti-bascule est destinée à fixer le dispositif dans le meuble. Pour la fixation au mur, compléter par une vis adaptée au support mural. En cas de doute, contacter un magasin de bricolage.

ENGLISH
IMPORTANT: The screw supplied together with the anti-topple bracket is to be used only for fixing the anti-topple bracket to the furniture. In addition to this, you will need to choose a screw or fitting which is suitable for securing the bracket to the kind of walls you have. If you are unsure about what type of screw to use contact your local hardware store.

DEUTSCH
WICHTIG: Die dem kippschutz beigefügten schrauben sind ausschlieblich für die befestigung des kippschutzes am möbelstück vorgesehen. Für die befestigung des kippschutzes an der wand benötigen sie zusätzlich shrauben oder beschläge, die zur beschaffenheit der wand passen. Falls sie nicht sicher sind, welche art von schrauben geeignet sind, wenden sie sich bitte an den fachhandel.

13

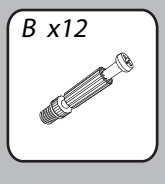
B x12

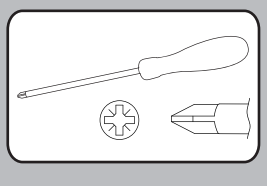

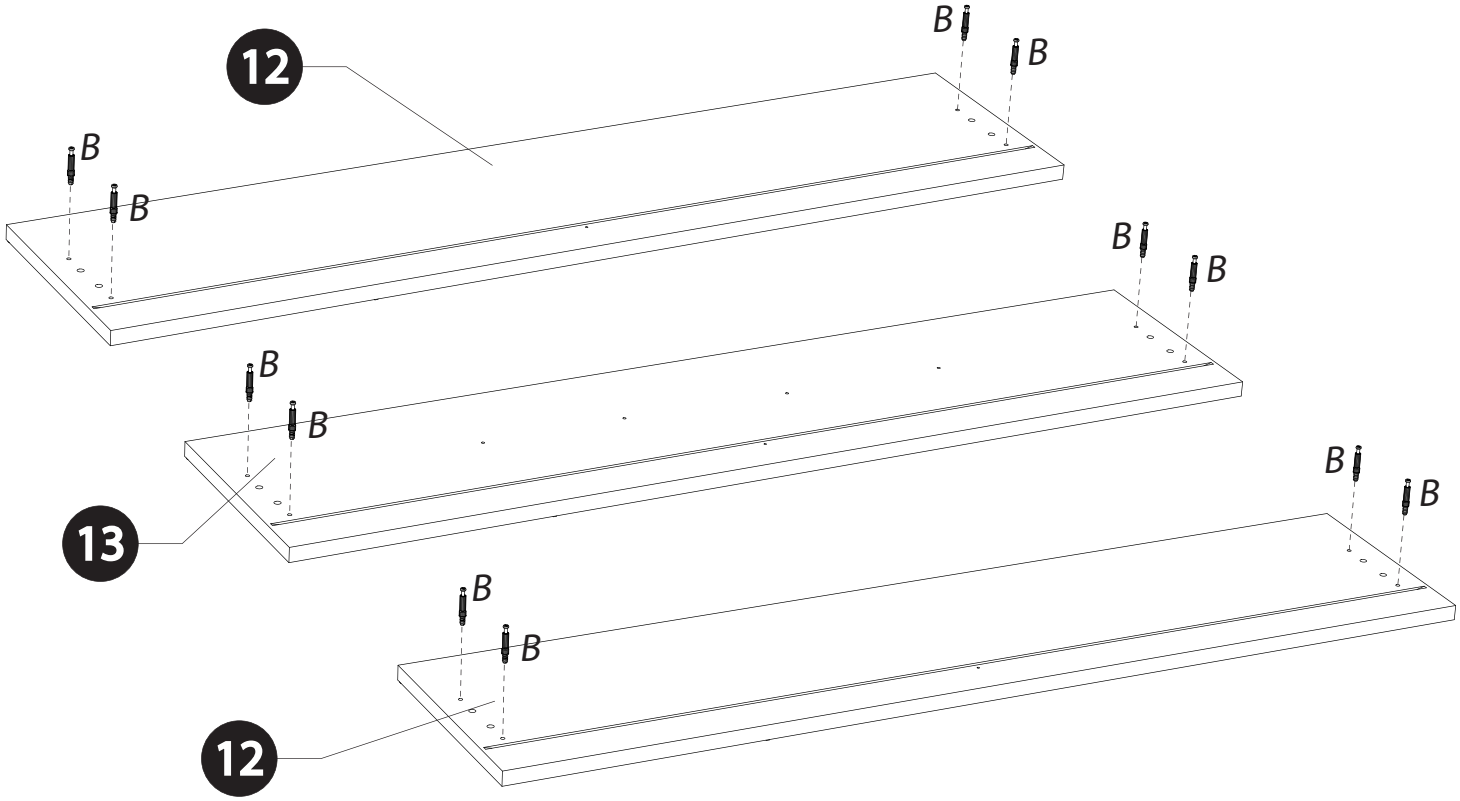
12
B
B
B
B
B
B
B
B
13
B
B
B
B
12

14

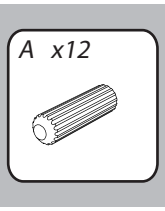
A x12

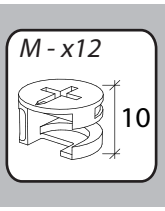
M - x12
10

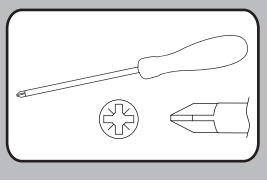

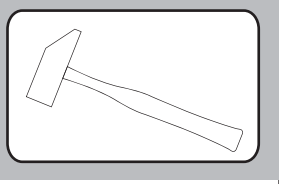

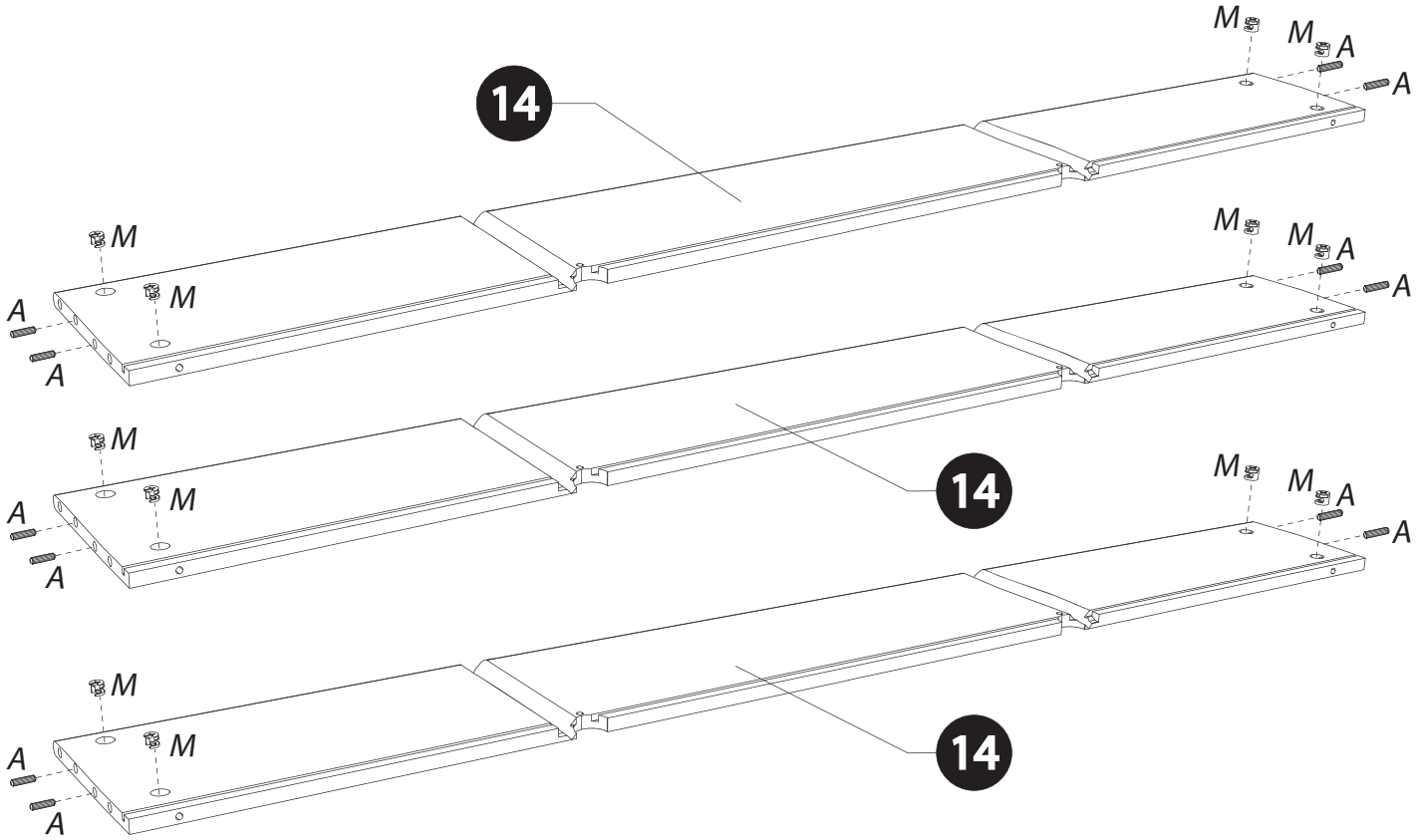
M
M
A
A
14
M
M
A
A
M
M
A
A
14
M
M
A
A
M
M
A
A
14

15

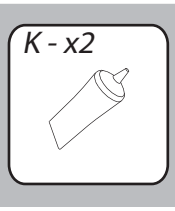

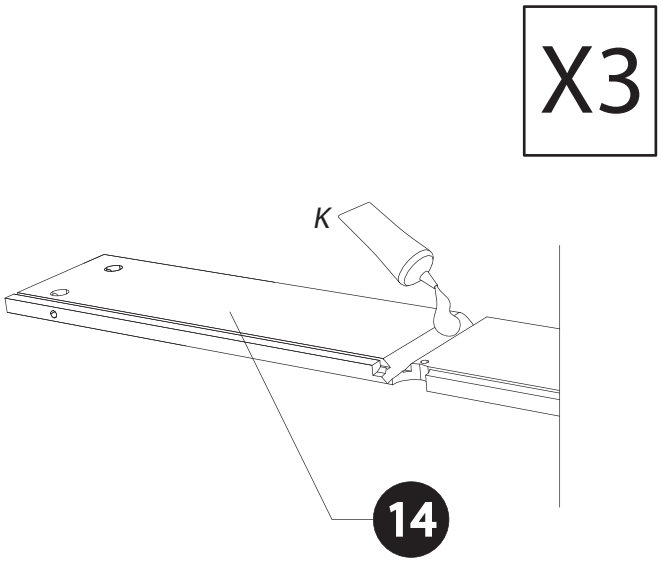

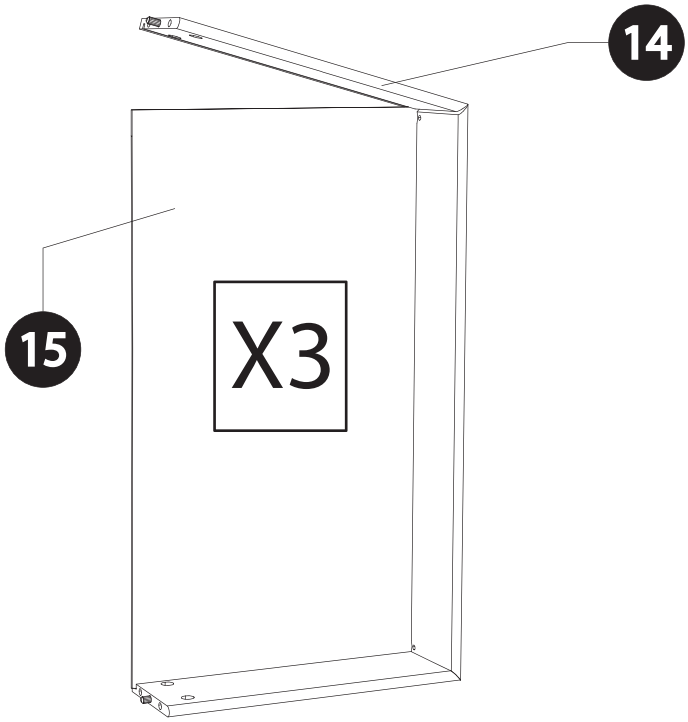

16

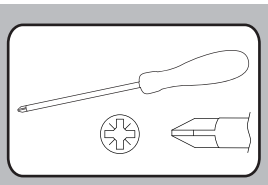

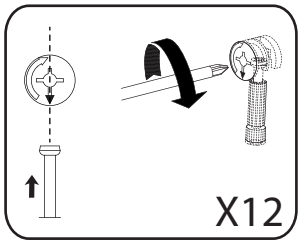

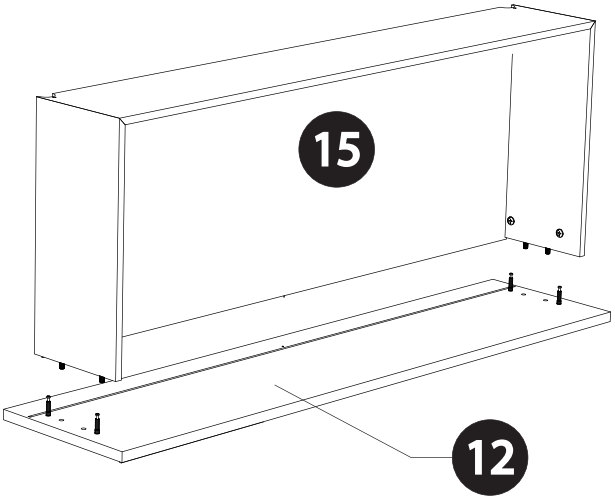

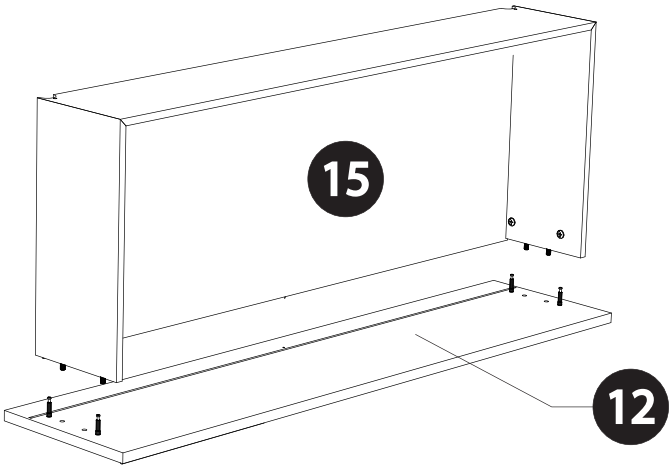

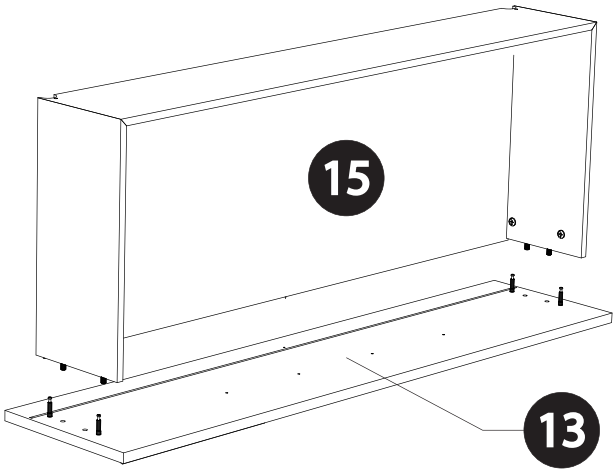

17

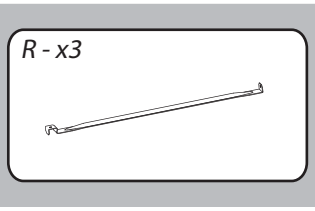

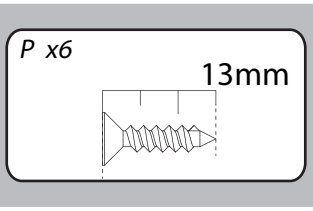

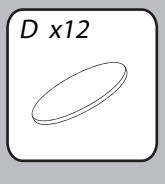

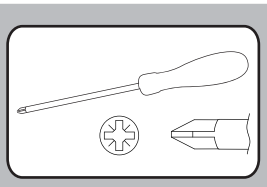

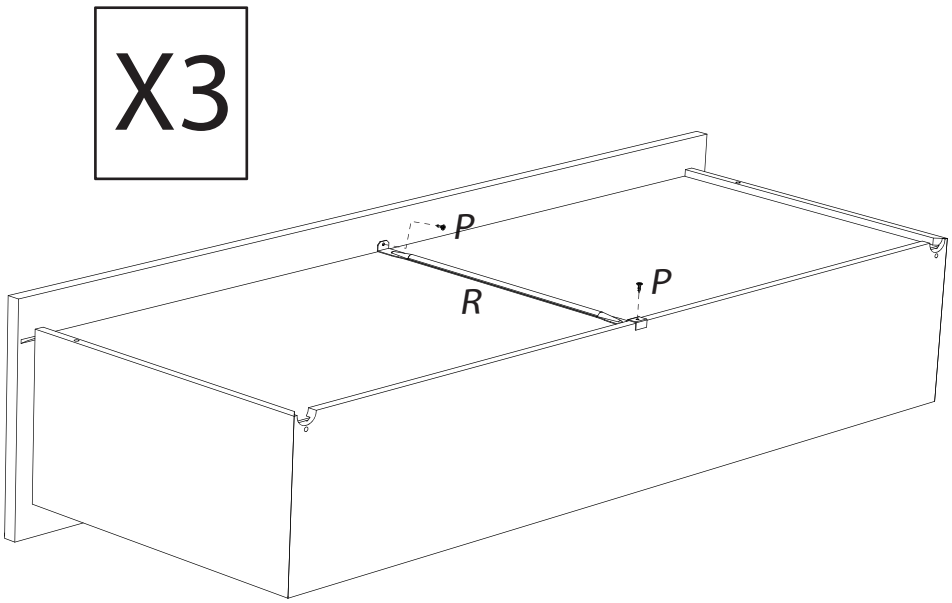

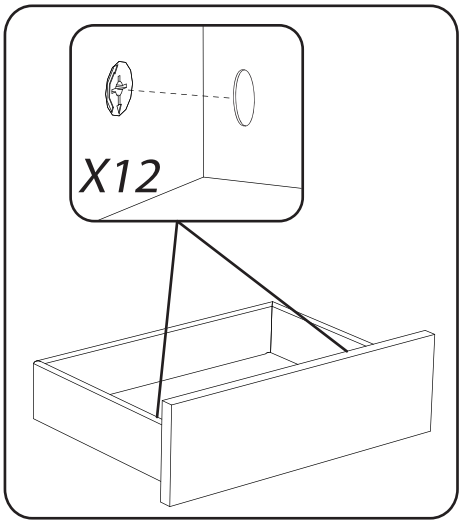

18

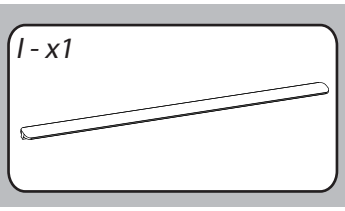

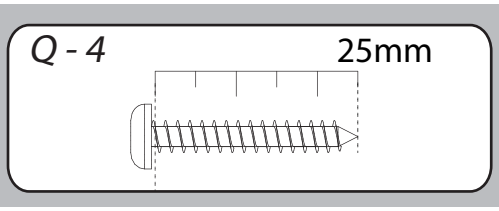

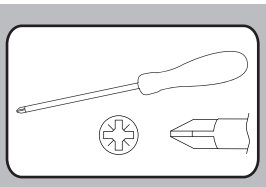

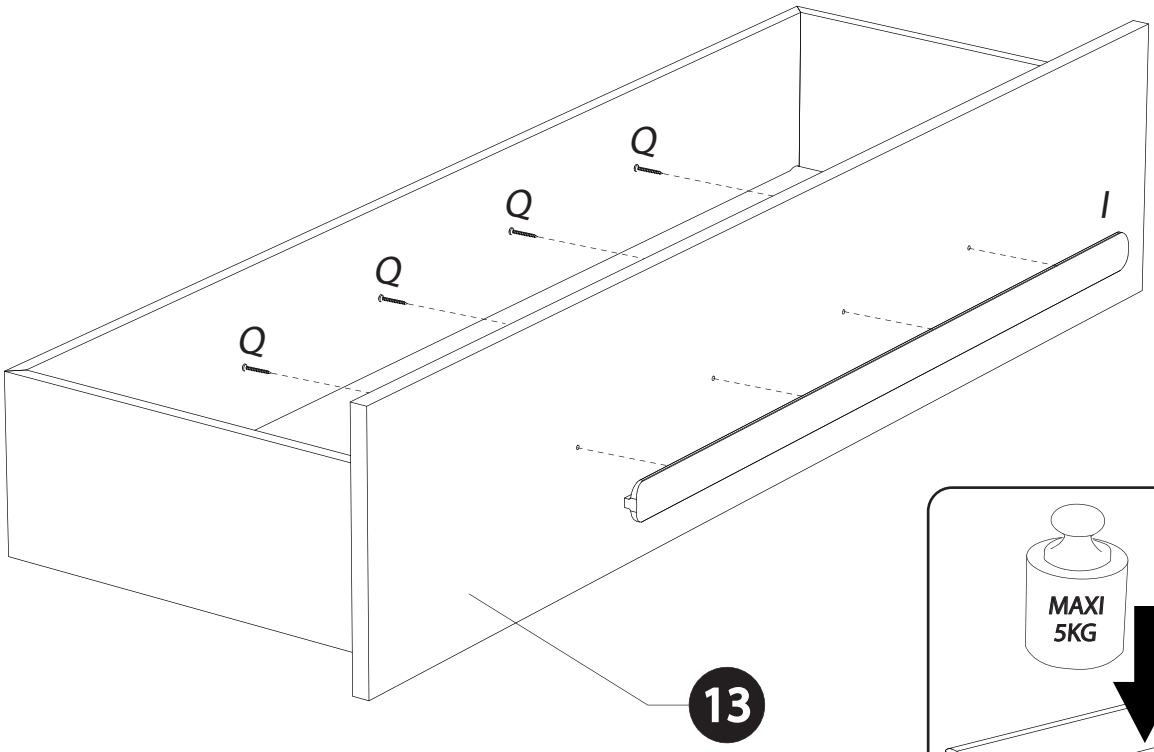

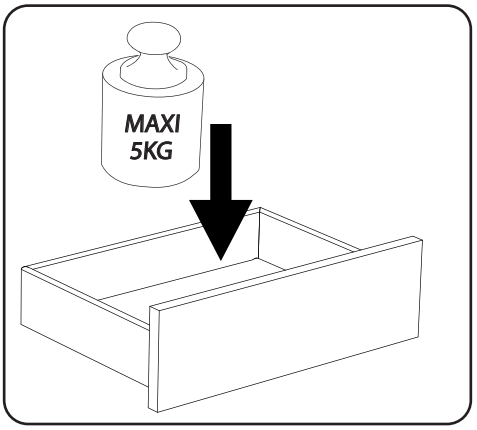

19

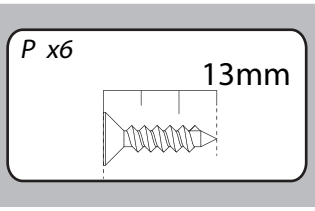

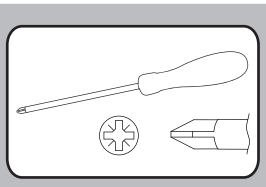

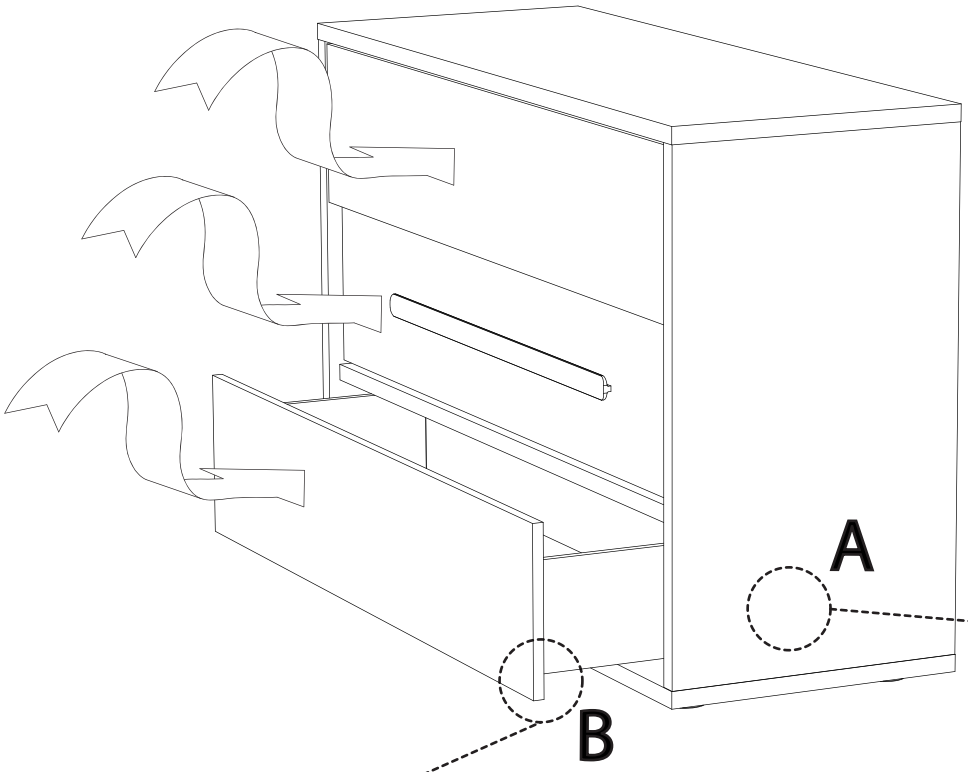

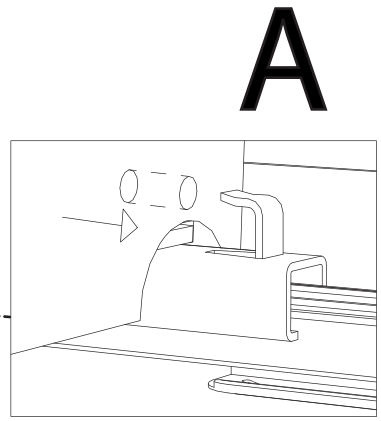

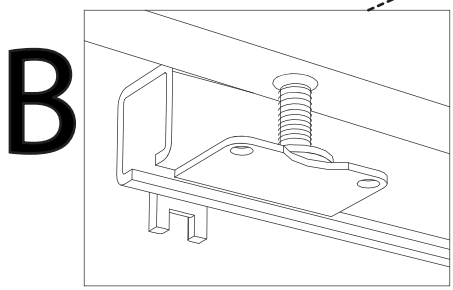

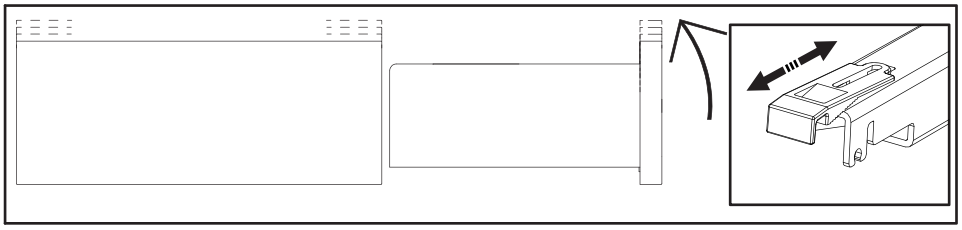

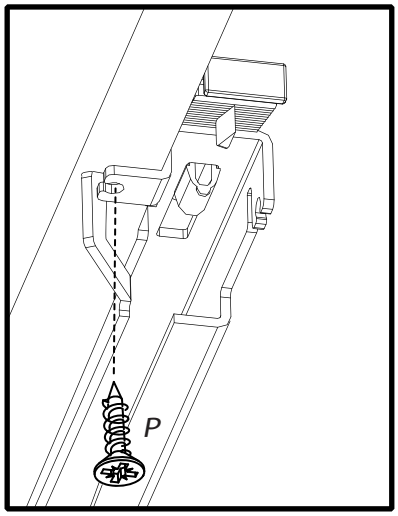

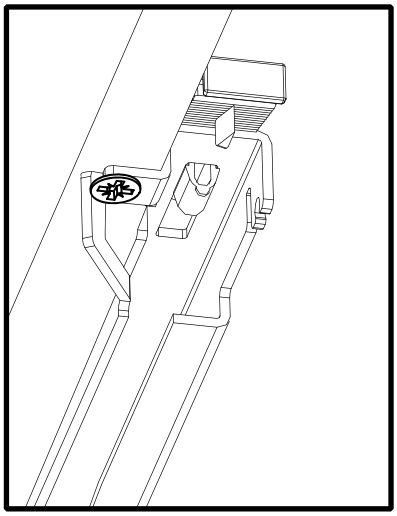

20

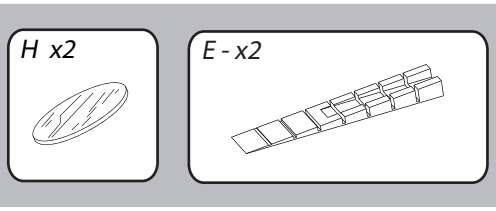

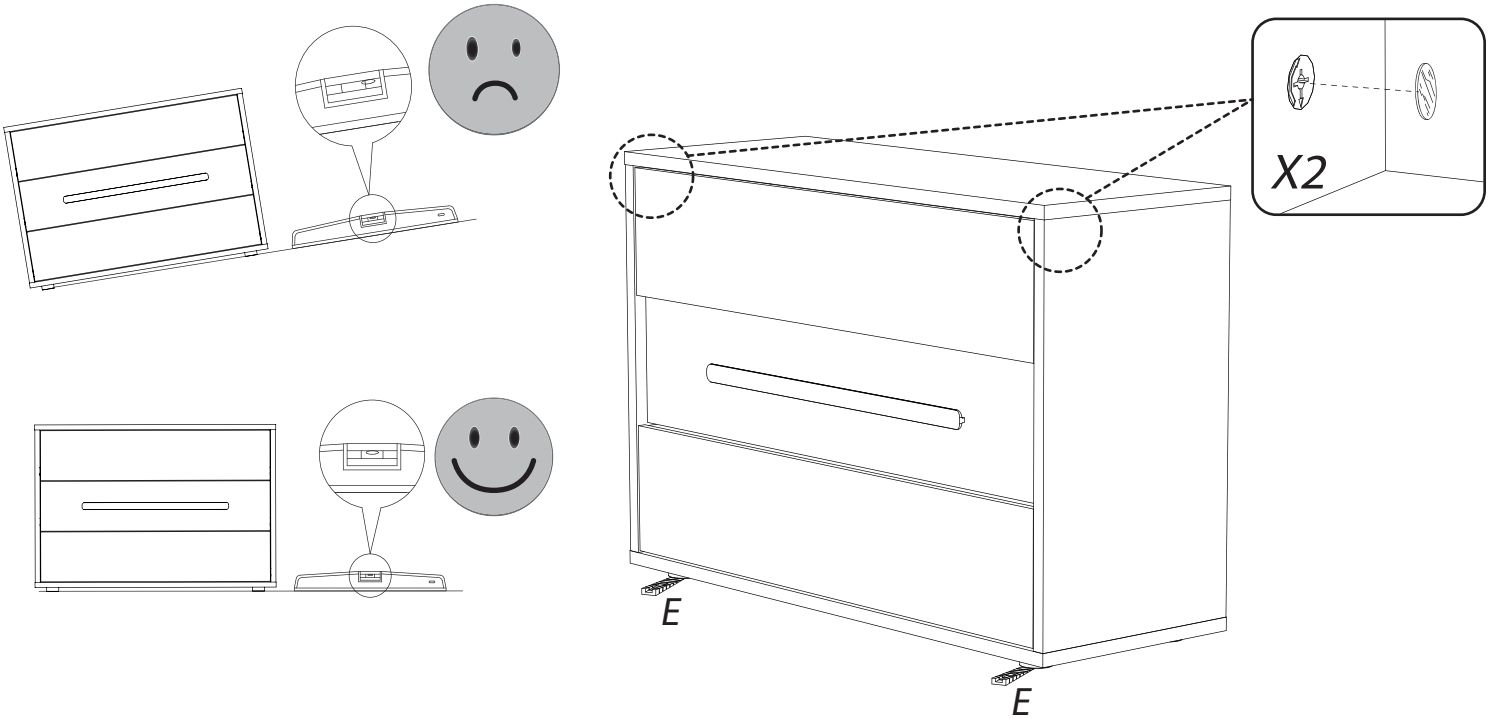

AVEIRO 0836:
Commode 3t composé de panneaux de particules revêtus papier décor Chêne perlé et papier blanc (laqués blanc brillant pour la face tiroir haute et basse).
L.120 cm - H.83 cm - P.45 cm.
A monter soi-même.

AVEIRO 0838:
Commode 3t composé de panneaux de particules revêtus papier décor Chêne perlé et papier noir (laqués noir brillant pour la face tiroir haute et basse).
L.120 cm - H.83 cm - P.45 cm.
A monter soi-même.

FRANCAIS
Recommandations de démontage :
En cas de déménagement, il convient de procéder au démontage de votre meuble, en ôtant toute la visserie.

ENGLISH
Disassambly advices:
In case of mooving, it is needed to dismantle the furniture removing the fittings.

DEUTSCH
Empfehlungen für die Demontage:
Bei Transport bitte alle Beschläge demontieren.

"Les meubles contenant des panneaux à base de bois (panneaux de particules, panneaux de fibres, contreplaqué...) peuvent émettre des substances polluantes dans l'air intérieur. Il est ainsi recommandé, après l'installation du meuble dans son logement, d'aérer fréquemment la pièce concernée pendant au moins quatre semaines afin de réduire son exposition aux polluants émis par le meuble."