VEVOR

Upgrade · The Home Creator Way

Sludge Pump Manual

Model:ZXW1.6zx-INOX, ZXW750-B

VEVOR | Upgrade
The Home Creator Way

MODEL:ZXW1.6ZX-INOX



MODEL: ZXW750-B

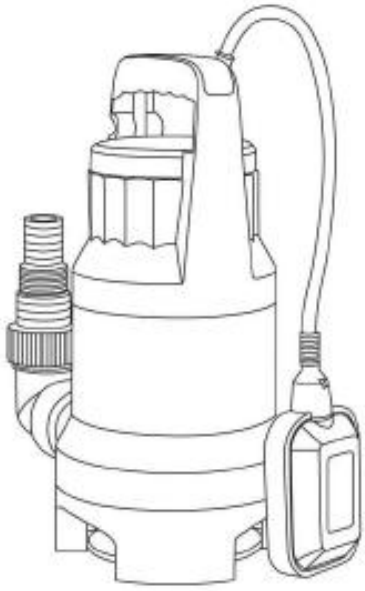

This is the original instruction, please read all manual instructions carefully before operating. VEVOR reserves a clear interpretation of our user manual. The appearance of the product shall be subject to the product you received. Please forgive us that we won't inform you again if there are any technology or software updates on our product.

INSTRUCTIONS

Before start-up, note the following!

• The pump can be connected to any shock-proof plug which has been installed according to regulations. The plug must have a supply voltage of 230 V ~ 50 Hz.The plug must comply with the AC voltage of the American specification (AC120V, 60Hz) and the European specification (AC230V, 50Hz).

Attention!

(Important for your own security) Before starting to run your new submersible pump, please have the following items checked by an expert:

• Ground connection

• Fault current breaker switch must correspond the safety regulations of the power plants and they must work faultessly.

• The electrical connections must be protected from moisture.

• If there is danger of flooding, the electrical connections must be taken to higher ground.

• Circulation of aggressive fluids, as well as the circulation of abrasive materials must be avoided at all costs.

• The submersible motor-driven pump must be protected from frost.

• The pump must be protected from running dry.

• Access on the part of children, should also be prevented, with appropriate measures

• The electrical installation shall be according to national wiring rules;

• Pollution of the liquid could occur due to leakage of lubricants

• The pump is to be supplied though a residual current device (RCD) having a rated residual operating current not exceeding 30mA;

• This appliance can be used by children aged from 8 years and above and persons with reduced physical, sensory or mental capabilities or lack of experience and knowledge if they have been given supervision or instruction concerning use of the appliance in a safe way and understand the hazards involved. Children shall not play with the appliance. Cleaning and user maintenance shall not be made by children without supervision.

• If the supply cord is damaged, it must be replaced by the manufacturer or its service agent or a similarly qualified person in order to avoid a hazard.

Consistency

• Your submersible pump is designated for the circulation of water with a maximum temperature of 35 ℃

•This pump may not be used for other fluids, especially motor fuels, cleaning fluids, and other chemical products!

Installation

The submersible motor pumps are installed as follows:

• In a stationary position with fixed pipeline.

• In a stationary position with a flexible hose pipe.

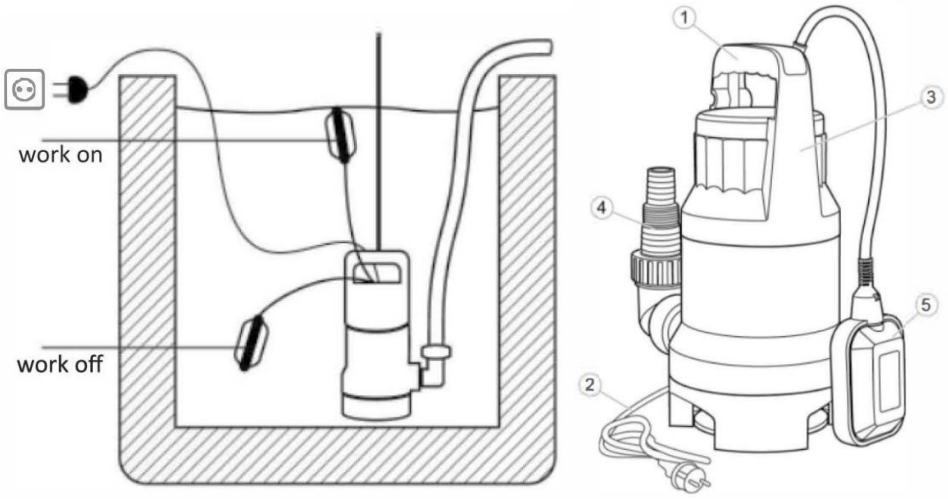

1. Handle 2. Cable 3. Pump body 4. 0utlet adapter 5. Float switch

Please note!

•You should never install the pump by suspending it unsupported from its delivery pipe or power cable.

•The submersible motor pump must be suspended from the specially provided handle or be placed on the bottom of the shaft.

•To guarantee that the pump works properly, the bottom of the shaft must be kept free of sludge and dirt of all kinds.

•If the level of water sinks too far, any sludge in the shaft will dry out quickly and stop the pump from starting up. It is necessary, therefore, to check the submersible motor pump regularly (by carrying out start-up tests).
•The floater is adjusted in a way that the pump can immediately be started.

Note!
The pump shaft should have minimum dimensions of 40 x 40 x 50 cm, so that the floating switch can move freely.

Mains supply
Your new submersible pump is equipped with a shock proof plug according to regulations. This pump is designed to be connected to a safe socket with the American specification of AC120V, 60Hz and the European specification of AC230V, 50Hz. Make sure that is in excellent condition. Introduce the plug into the socket and the pump is ready to go.

Important Note!
If the mains cable or plug suffers any damage from external action, repairs to the cable are prohibited. Important!
This work may only be performed by a qualified electrician.

Areas of use
This pump is used primarily as cellar pump. When installed in a shaft, this pump provides protection from flooding.
They are also used wherever water has to be moved from one place to another, e.g. in the home, agriculture, horticulture, plumbing and many other applications.

Setting to work
After having read these instructions carefully, you can set your pump to work, reconsidering the following items.
• Check if the pump rests on the ground of the shaft.
• Check of pressure cord has been attached properly.
• Check the electrical connections for compliance with the US standard of 120V/60Hz and the European standard of 230V/50Hz.
• Check if socket is in good condition.

• Make sure that water and humidity can never come to the mains supply.
• Avoid pump running dry.

Maintenance guidelines

This submersible pump is an approved and maintenance-free high-quality product, which is subject to severe final controls. We recommend, regular inspection and maintenance to ensure long equipment life and uninterrupted operation.

Important Note!

• Remove the mains plug before all maintenance work.
• In the event that the pump is often transported in the course of operation, it should be cleaned out with clear water after every use.
• In case of stationary installation, the function of the floating switch should be checked every 3 months.
• All fibrous particles which may have built-up inside the pump housing should be removed with a water jet.
• Every 3 months the shaft ground and impeller should be cleaned from mud.
• Remove deposits on the floater with clear water

Cleaning the impeller

If excessive deposits collected in the pump case you must dismantle the bottom part of the pump as follows:
1. Remove the intake cage from the pump case.
2. Clean the impeller with clear water.
Important! Do not put down or rest the pump on the impeller!
3. Assemble in reverse order

Setting the ON/OFF operating point

The ON and OFF operating point of the float switch can be set by adjusting the float switch in its latching holder.
Before you put the pump into Operation, please check the following:
• The float switch must be installed so that the level of the ON operating point and the level of the OFF-operating point can be reached easily and

with little force. To check this, place the pump in a vessel filled with water, raise the float switch carefully by hand and then lower it again. As you do so, note whether the pump switches on and off.

• Make sure that the distance between the float switch head and the latching holder is not too small. Proper operation is not guaranteed if the gap is too small.

• When you set the float switch, make sure that it does not touch the base before the pump switches off.

Caution!

Risk of dry-running.

Incidents - Causes - Remedies

Incidents	Causes	Remedies
Pump does not start	-No mains supply - Floater does not switch	- Check mains supply - Bring floater in a higher position
No flow	-Inlet sieve is clogged -Pressure hose in bent	-Clean inlet sieve water jet - Reset hose
Pump does not switch off	- Floater cannot sink down	- Place pump properly on shaft ground
Insufficient flow	- Inlet sieve is clogged - Reduced pumping capacity by dirty and abrasive water	- Clean inlet sieve - Clean pump and replace worn-out parts
Pump switches of after short operating period	-Thermal cutout stops pumps due to dirty water - Water too hot Thermal-cutout stops pump	- Remove mains plug Clean pump and shaft - Make sure that a water temperature of max 35℃ is not exceed

TECHNICAL DATA

Model	Input	Q.max	H.max	Power
ZXW1.6zx-INOX	AC120V 60Hz	5500GPH (347L/M)	30 FT(9m)	1.0HP (735W)
ZXW750-B	AC230V 50Hz	15000L/h	8m	650W

	Warning-To reduce the risk of injury, user must read instructions manual carefully.
	This product is subject to the provision of European Directive 2012/19/EC. The symbol showing a wheelie bin crossed through indicates that the product requires separate refuse collection in the European Union. This applies to the product and all accessories marked with this symbol. Products marked as such may not be discarded with normal domestic waste, but must be taken to a collection point for recycling electrical and electronic devices

FCC Information:

CAUTION: Changes or modifications not expressly approved by the party responsible for compliance could void the user's authority to operate the equipment!

This device complies with Part 15 of the FCC Rules. Operation is subject to the following two conditions:

1) This product may cause harmful interference.

2)This product must accept any interference received, including interference that may cause undesired operation.

WARNING: Changes or modifications to this product not expressly approved by the party.responsible for compliance could void the user's authority to operate the product.

Note: This product has been tested and found to comply with the limits for a Class B digital device pursuant to Part 15 of the FCC Rules, These limits are designed to provide reasonable protection against harmful interference in a residential installation.

This product generates, uses and can radiate radio frequency energy, and if not installed and used in accordance with the instructions, may cause harmful interference to radio communications. However, there is no guarantee that interference will not occur in a particular installation. If this product does cause harmful interference to radio or television reception,which can be determined by turning the product off and on, the user is encouraged to try to correct the interference by one or more of the following measures.

· Reorient or relocate the receiving antenna.

· Increase the distance between the product and receiver.

· Connect the product to an outlet on a circuit different from that to which the receiver is connected.

· Consult the dealer or an experienced radio/TV technician for assistance.

1.Warning-To reduce the risk of injury, user must read instructions manual carefully.
2.The product complies with relevant standards and regulations. Installation of this device must comply with all applicable regulations, and it should only be operated in well-ventilated areas. Please read the user manual before installing and using this equipment.
3.This appliance is not intended for use by persons (including children) with reduced physical, sensory or mental capabilities, or lack of experience and knowledge, unless they have been given supervision or instruction concerning use of the appliance by a person responsible for their safety.
4.Children shall not play with the appliance.
6.This appliance is intended to be used in household and similar applications such as:
-staff kitchen areas in shops, offices and other working environments;
-farm houses;
-by clients in hotels, motels and other residential type environments;
-bed and breakfast type environments.
8.Please use the product according to the intended use, warn of potential injury from misuse.
9.Switch off the appliance and disconnect from supply before changing accessories or approaching parts that move in use.
10.always disconnect the appliance from the supply if it is left unattended and before assembling, disassembling or cleaning
11.WARNING: Only use the supply unit provided with this appliance.
12.WARNING: Use only an external supply with the following specifications: <voltage and nature of supply> <power/current of supply>

DANGER: Risk of electric shock! The equipment must be properly grounded and protected by a residual current device (RCD). Disconnect all power before servicing, moving or cleaning.

WARNING：

Disconnect power before installation, maintenance or moving to prevent accidental starting and personal injury.
Never immerse power cord, plug or switch in water or moist environment.
Keep hands and body away from suction inlet, rotating parts and piping during operation to avoid entanglement, crushing or cutting injury.
Children and untrained persons must not operate, install or maintain this equipment.
If power cord or components are damaged, they must be repaired or replaced by qualified personnel.
Do not use near flammable, explosive, corrosive or volatile gases or liquids.
Submersible pump must run fully immersed in liquid; do not run dry in air for a long time.

CAUTIONS：

Do not run dry without liquid; otherwise, seals, bearings and pump will be damaged.
Before starting, check piping, valves and seals to ensure no leakage or blockage.
Clean suction strainer regularly to prevent entanglement or clogging.
Pump may become hot during operation; do not touch to prevent burns.
For draining clean water, wastewater or specified medium only. Do not pump flammable, explosive, toxic or highly corrosive liquids.
Ensure stable installation and reliable piping connection to avoid loosening due to vibration.
Clean and store in dry place before long-term storage to prevent freezing or corrosion.





VEVOR

Upgrade · The Home Creator Way

Manuel d'utilisation de la pompe à boues

Modèle : ZXW1.6zx-INOX, ZXW750-B

VEVOR | Upgrade
The Home Creator Way

MODÈLE : ZXW1.6ZX-INOX



MODÈLE : ZXW750-B

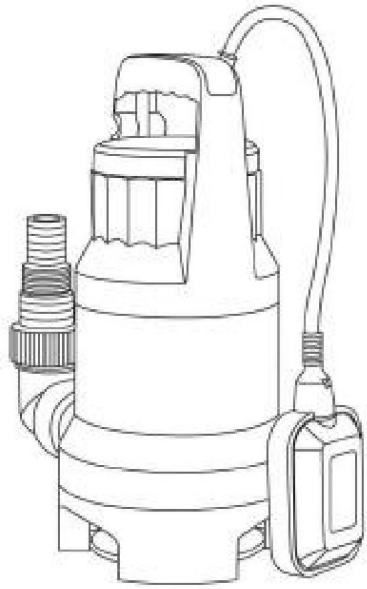

Voici le mode d'emploi original. Veuillez lire attentivement toutes les instructions du manuel avant utilisation. VEVOR se réserve le droit d'interpréter ce manuel à sa guise. L'apparence du produit que vous recevrez peut différer. Nous vous prions de nous excuser si nous ne vous informons pas des mises à jour techniques ou logicielles concernant notre produit.

INSTRUCTIONS

Avant la mise en service, veuillez noter
les points suivants : • La pompe peut être raccordée à toute prise antichoc installée conformément à la réglementation. La prise doit fournir une tension d'alimentation de 230 V ~ 50 Hz. Elle doit être conforme aux normes américaines (120 V, 60 Hz) et européennes (230 V, 50 Hz).

Attention!

(Important pour votre sécurité) Avant de mettre en service votre nouvelle pompe submersible, veuillez faire vérifier les points suivants par un expert : • Raccordement à la terre • Le disjoncteur différentiel

doit être conforme aux normes de sécurité des centrales électriques et fonctionner correctement. • Les connexions électriques doivent être protégées de

l'humidité. • En cas de risque d'inondation, les connexions électriques doivent

être raccordées à un terrain plus élevé. • La circulation de fluides agressifs ou de matériaux abrasifs doit être

absolument évitée.

• La pompe submersible à moteur doit être protégée du gel. • La pompe doit être protégée contre le fonctionnement à sec. • L'accès des

enfants doit être empêché, à l'aide d'équipements appropriés.
mesures

• L'installation électrique doit être conforme aux normes nationales en vigueur. • Une fuite de lubrifiant peut entraîner la pollution du liquide. • La pompe doit être alimentée par un dispositif différentiel résiduel (DDR) dont le courant nominal ne dépasse pas 30 mA. • Cet appareil peut être utilisé par des enfants âgés de 8 ans et plus, ainsi que par des personnes ayant des capacités physiques, sensorielles ou mentales réduites, ou manquant d'expérience et de connaissances, à condition qu'ils soient surveillés et qu'ils aient reçu des instructions concernant son utilisation en toute sécurité et qu'ils comprennent les risques encourus. Les enfants ne doivent pas jouer avec l'appareil. Le nettoyage et l'entretien ne doivent pas être effectués par des enfants sans surveillance.

• Si le cordon d'alimentation est endommagé, il doit être remplacé par le fabricant, son agent de service ou une personne qualifiée de manière similaire afin d'éviter tout danger.

Cohérence •
Votre pompe submersible est conçue pour la circulation d'eau à une température maximale de 35 • Cette pompe ne
peut pas être utilisée pour d'autres fluides, en particulier les carburants, les liquides de nettoyage et autres produits chimiques !

Installation Les
pompes à moteur submersible s'installent comme suit : • En
position fixe avec une canalisation fixe. • En position
fixe avec un tuyau flexible.

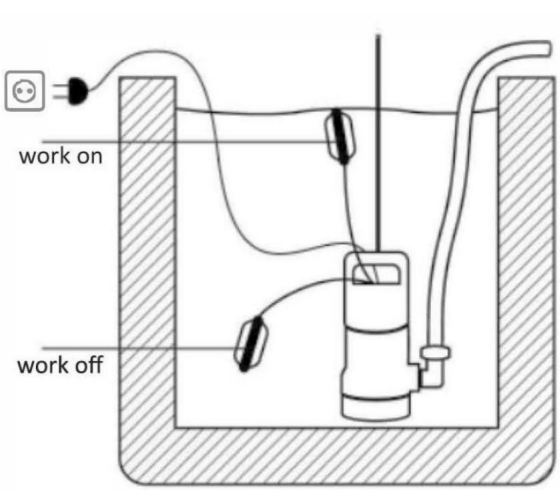

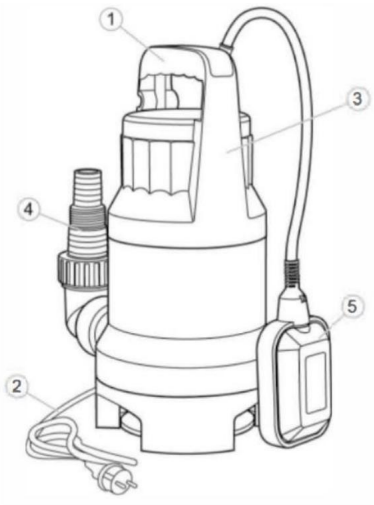

1. Poignée 2. Câble 3. Corps de pompe 4. Adaptateur de sortie 5. Interrupteur à flotteur

Attention ! • Ne
jamais installer la pompe en la suspendant sans support à son tuyau de refoulement ou à son câble d'alimentation. • La
pompe à moteur submersible doit être suspendue par la poignée prévue à cet effet ou placée au fond du puits. • Pour garantir le bon fonctionnement
de la pompe, le fond du puits doit être maintenu propre et exempt de boues et de saletés de toute nature.

Si le niveau d'eau baisse trop, les boues présentes dans le puits s'assècheront rapidement et empêcheront le démarrage de la pompe. Il est donc nécessaire de contrôler régulièrement la pompe à moteur submersible (en effectuant des essais de démarrage). Le flotteur est réglé de manière à permettre un démarrage immédiat de la pompe.

Note!

L'arbre de la pompe doit avoir des dimensions minimales de 40 x 40 x 50 cm, afin que l'interrupteur flottant puisse se déplacer librement.

Alimentation secteur :

Votre nouvelle pompe submersible est équipée d'une prise antichoc conforme à la réglementation. Cette pompe est conçue pour être branchée sur une prise de courant de sécurité aux normes américaines (120 V CA, 60 Hz) et européennes (230 V CA, 50 Hz). Assurez-vous que la prise est en parfait état.

Insérez la fiche dans la prise et la pompe est prête à fonctionner.

Note importante !

Si le câble d'alimentation ou la prise est endommagé par une action extérieure, toute réparation du câble est interdite. Important !

Ces travaux ne peuvent être effectués que par un électricien qualifié.

Domaines d'utilisation : Cette pompe est principalement utilisée comme pompe de cave. Installée dans une gaine technique, elle assure la protection contre les inondations.

Ils sont également utilisés partout où l'eau doit être déplacée d'un endroit à un autre, par exemple dans les habitations, l'agriculture, l'horticulture, la plomberie et bien d'autres applications.

Mise en marche Après avoir lu attentivement ces instructions, vous pouvez mettre votre pompe en marche en tenant compte des points suivants : • Vérifiez que la pompe repose bien à plat sur le support. • Vérifiez que le câble d'alimentation est correctement fixé. • Vérifiez que les connexions électriques sont conformes aux normes américaines (120 V/60 Hz) et européennes (230 V/50 Hz). • Vérifiez que la prise est en bon état.

• Veillez à ce que l'eau et l'humidité ne puissent jamais pénétrer dans le réseau d'alimentation. • Évitez que la pompe ne fonctionne à sec.

Consignes d'entretien

Cette pompe submersible est un modèle homologué et sans entretien de haute qualité.
produit soumis à des contrôles finaux rigoureux. Nous recommandons une consommation régulière.
inspection et maintenance pour assurer une longue durée de vie aux équipements et
fonctionnement ininterrompu.

Note importante !

• Débranchez la pompe avant toute intervention de maintenance. • Si la
pompe est fréquemment transportée au cours de son fonctionnement,
Il convient de le nettoyer à l'eau claire après chaque utilisation. • En cas
d'installation fixe, le fonctionnement de l'interrupteur flottant doit
à vérifier tous les 3 mois. • Toutes les
particules fibreuses qui pourraient s'être accumulées à l'intérieur du corps de pompe.
Il convient de les retirer au jet d'eau. • Tous les 3
mois, le rodage de l'arbre et la turbine doivent être nettoyés.
boue.

• Enlever les dépôts sur le flotteur avec de l'eau claire

Nettoyage de la turbine

Si des dépôts excessifs s'accumulent dans le corps de pompe, vous devez le démonter.
partie inférieure de la pompe comme suit :

1. Retirez la cage d'admission du boîtier de la pompe.
2. Nettoyez la turbine à l'eau claire.

Important ! Ne posez pas la pompe sur la turbine !

3. Assembler dans l'ordre inverse

Réglage du point de fonctionnement MARCHE/ARRÊT

Le point de fonctionnement marche/arrêt de l'interrupteur à flotteur peut être réglé en ajustant
le flotteur dans son support à verrouillage.

Avant de mettre la pompe en marche, veuillez vérifier les points suivants : • Le flotteur doit être
installé de manière à ce que le niveau du flotteur soit correct.

Le point et le niveau du point de fonctionnement OFF peuvent être facilement atteints et

avec un minimum d'effort. Pour vérifier cela, placez la pompe dans un récipient rempli d'eau, soulevez délicatement le flotteur à la main, puis abaissez-le. Observez alors si la pompe s'allume et s'éteint. • Assurez-vous que la distance entre la tête du flotteur et le

Le support de verrouillage ne doit pas être trop petit. Un jeu insuffisant compromet le bon fonctionnement de

la pompe. • Lors du réglage du flotteur, veillez à ce qu'il ne touche pas la base avant l'arrêt de la pompe.

Prudence!

Risque de fonctionnement à vide.

Incidents - Causes - Remèdes

Incidents	Causes	Remèdes
La pompe ne fonctionne pas commencer	-Pas d'alimentation secteur - Le flotteur ne bascule pas	- Vérifier l'alimentation secteur - Remonter le flotteur
Pas de débit	-Le filtre d'entrée est obstrué Tuyau sous pression coudé	-Nettoyer le filtre d'entrée avec jet d'eau - Réinitialiser le tuyau
La pompe ne s'arrête pas.	- Le flotteur ne peut pas couler	- Placez correctement la pompe sur le sol de l'arbre
Débit insuffisant - La crépine d'entrée est obstruée	- Capacité de pompage réduite par l'eau sale et abrasive	- Nettoyer le tamis d'entrée - Nettoyer la pompe et remplacer les pièces usées
La pompe s'arrête après courte période d'exploitation	-Le dispositif de coupure thermique arrête les pompes en raison de l'eau sale - Eau trop chaude - Coupure thermique arrête la pompe	- Retirer la prise secteur. Nettoyer la pompe et l'arbre. - Assurez-vous qu'une eau Une température maximale de 35 °C n'est pas dépasser

DONNÉES TECHNIQUES

Modèle	Saisir	Q.max	H.max	Pouvoir
ZXW1.6zx-INOX AC120V	60Hz	5500 GPH (347 L/min)	30 pieds (9 m)	1,0 CV (735 W)
ZXW750-B AC230V	50Hz 15000L/h		8 m	650 W

	Avertissement – Afin de réduire les risques de blessure, l'utilisateur doit lire Veuillez lire attentivement le manuel d'instructions.
	Ce produit est soumis aux dispositions de la directive européenne 2012/19/CE. Le symbole représentant une poubelle à roulettes barrée Le symbole « à travers » indique que le produit nécessite des déchets séparés collecte dans l'Union européenne. Ceci s'applique au produit et tous les accessoires portant ce symbole. Produits marqués de ce fait, ils ne peuvent pas être jetés avec les ordures ménagères ordinaires, mais doivent être déposés dans un point de collecte pour le recyclage des appareils électriques et électroniques. appareils électroniques

Informations de la FCC :

ATTENTION : Les changements ou modifications non expressément approuvés par la partie responsable de la conformité pourraient annuler le droit de l'utilisateur à utiliser l'équipement !

Cet appareil est conforme à la partie 15 des règles de la FCC. Son fonctionnement est soumis aux deux conditions suivantes : 1) Ce produit peut causer des interférences nuisibles.

2) Ce produit doit accepter toute interférence reçue, y compris les interférences pouvant entraîner un fonctionnement indésirable.

AVERTISSEMENT : Toute modification apportée à ce produit sans l'autorisation expresse de la partie responsable de sa conformité peut annuler le droit de l'utilisateur à utiliser le produit.

Remarque : Ce produit a été testé et déclaré conforme aux limites applicables aux appareils numériques de classe B, conformément à la partie 15 des règles de la FCC. Ces limites sont conçues pour offrir une protection raisonnable contre les interférences nuisibles dans une installation résidentielle.

Ce produit génère, utilise et peut émettre de l'énergie radiofréquence. S'il n'est pas installé et utilisé conformément aux instructions, il peut causer des interférences nuisibles aux communications radio. Toutefois, il n'existe aucune garantie que des interférences ne se produiront pas dans une installation particulière. Si ce produit cause des interférences nuisibles à la réception radio ou télévisée (ce qui peut être déterminé en l'éteignant et en le rallumant), l'utilisateur est invité à essayer de corriger ces interférences en appliquant une ou plusieurs des mesures suivantes.

• Réorienter ou déplacer l'antenne de réception.

• Augmenter la distance entre le produit et le destinataire.

• Branchez le produit sur une prise de courant d'un circuit différent de celui auquel le récepteur est branché.

• Consultez votre revendeur ou un technicien radio/TV expérimenté pour obtenir de l'aide.

1. Avertissement - Afin de réduire les risques de blessure, l'utilisateur doit lire attentivement le manuel d'instructions.

2. Le produit est conforme aux normes et réglementations en vigueur.

L'installation de cet appareil doit être conforme à la réglementation en vigueur et son utilisation doit se faire uniquement dans des endroits bien ventilés. Veuillez lire attentivement le manuel d'utilisation avant d'installer et d'utiliser cet équipement.

3.Cet appareil n'est pas destiné à être utilisé par des personnes (y compris les enfants) dont les capacités physiques, sensorielles ou mentales sont réduites, ou qui manquent d'expérience et de connaissances, à moins qu'elles n'aient reçu la surveillance ou les instructions concernant l'utilisation de l'appareil de la part d'une personne responsable de leur sécurité.

4. Les enfants ne doivent pas jouer avec l'appareil.

6. Cet appareil est destiné à être utilisé dans des applications domestiques et similaires telles que : - les cuisines du personnel dans les magasins, les bureaux et autres environnements de travail ; - les fermes ; - par les clients dans les hôtels, les motels et autres environnements résidentiels ; - les environnements de type chambre d'hôtes.

8. Veuillez utiliser le produit conformément à son usage prévu et prendre connaissance des risques de blessures liés à une mauvaise utilisation.

9. Mettez l'appareil hors tension et débranchez-le avant de changer d'accessoires ou d'approcher des pièces mobiles. 10. Débranchez toujours l'appareil s'il est laissé sans surveillance et avant de le monter, de le démonter ou de le nettoyer. 11. AVERTISSEMENT : Utilisez uniquement le bloc d'alimentation fourni avec cet appareil.

12. AVERTISSEMENT : Utilisez uniquement une alimentation externe présentant les spécifications suivantes : <tension et nature de l’alimentation> <puissance/courant de l’alimentation>

DANGER : Risque d’électrocution ! L’appareil doit être correctement mis à la terre et protégé par un dispositif différentiel résiduel (DDR). Coupez l’alimentation électrique avant toute intervention, déplacement ou nettoyage.

AVERTISSEMENT:

Coupez l'alimentation électrique avant toute installation, maintenance ou déplacement afin d'éviter tout démarrage accidentel et tout risque de blessure.

Ne jamais immerger le cordon d'alimentation, la prise ou l'interrupteur dans l'eau ou dans un environnement humide.

Pendant le fonctionnement, tenez vos mains et votre corps à l'écart de l'entrée d'aspiration, des pièces rotatives et de la tuyauterie afin d'éviter tout risque d'enchevêtrement, d'écrasement ou de coupure.

Les enfants et les personnes non formées ne doivent ni utiliser, ni installer, ni entretenir cet équipement.

Si le cordon d'alimentation ou les composants sont endommagés, ils doivent être réparés ou remplacés par un personnel qualifié.

Ne pas utiliser à proximité de gaz ou de liquides inflammables, explosifs, corrosifs ou volatils.

La pompe submersible doit fonctionner entièrement immergée dans le liquide ; ne pas fonctionner à sec à l'air libre pendant une période prolongée.

MISES EN GARDE :

Ne pas faire fonctionner à sec ; sinon, les joints, les roulements et la pompe seront endommagés.

Avant de commencer, vérifiez la tuyauterie, les vannes et les joints pour vous assurer qu'il n'y a pas de fuite ou d'obstruction.

Nettoyez régulièrement le filtre d'aspiration pour éviter tout enchevêtrement ou obstruction.

La pompe peut devenir chaude pendant son fonctionnement ; ne la touchez pas pour éviter les brûlures.

Pour le drainage d'eau propre, d'eaux usées ou de fluides spécifiés uniquement. Ne pas pomper de liquides inflammables, explosifs, toxiques ou hautement corrosifs.

Assurez une installation stable et un raccordement fiable de la tuyauterie afin d'éviter tout desserrage dû aux vibrations.

Nettoyer et ranger dans un endroit sec avant un stockage de longue durée afin d'éviter le gel ou la corrosion.



VEVOR

Upgrade · The Home Creator Way

Handbuch für Schlammpumpen

Modell: ZXW1.6zx-INOX, ZXW750-B

VEVOR | Upgrade
The Home Creator Way

MODELL: ZXW1.6ZX-INOX



MODELL: ZXW750-B

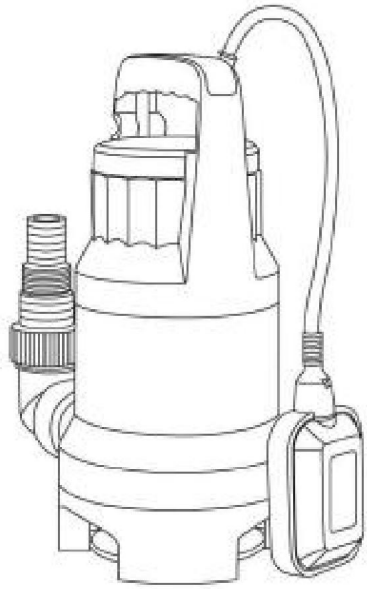

Dies ist die Originalanleitung. Bitte lesen Sie die gesamte Bedienungsanleitung vor der Inbetriebnahme sorgfältig durch. VEVOR behält sich die Auslegung der Bedienungsanleitung vor. Das Aussehen des Produkts kann von dem gelieferten Produkt abweichen. Wir bitten um Verständnis, dass wir Sie nicht erneut über etwaige Technologie- oder Software-Updates informieren werden.

ANWEISUNGEN

Vor Inbetriebnahme beachten Sie bitte Folgendes! • Die Pumpe kann an jeden vorschriftsmäßig installierten, stoßfesten Stecker angeschlossen werden. Der Stecker muss eine Versorgungsspannung von 230 V ~ 50 Hz aufweisen. Er muss der Wechselspannung der amerikanischen (AC 120 V, 60 Hz) und der europäischen Spezifikation (AC 230 V, 50 Hz) entsprechen.

Aufmerksamkeit!

(Wichtig für Ihre Sicherheit!) Bevor Sie Ihre neue Tauchpumpe in Betrieb nehmen, lassen Sie bitte die folgenden Punkte von einem Fachmann überprüfen: • Erdungsanschluss • Der Fehlerstromschutzschalter muss den Sicherheitsvorschriften des Kraftwerks entsprechen und einwandfrei funktionieren. • Die elektrischen Anschlüsse müssen vor Feuchtigkeit geschützt sein. • Bei Überschwemmungsgefahr müssen die elektrischen Anschlüsse höher gelegen verlegt werden. • Die Förderung aggressiver Flüssigkeiten sowie abrasiver Materialien ist unbedingt zu vermeiden.

• Die tauchmotorbetriebene Pumpe muss vor Frost geschützt werden. • Die Pumpe darf nicht trockenlaufen. • Der Zugang für Kinder muss durch geeignete Maßnahmen verhindert werden.
Maßnahmen

• Die Elektroinstallation muss den nationalen Verdrahtungsvorschriften entsprechen. • Durch auslaufende Schmierstoffe kann es zu einer Verunreinigung der Flüssigkeit kommen.
• Die Pumpe muss über einen Fehlerstromschutzschalter (FI-Schalter) mit einem Bemessungsfehlerstrom von maximal 30 mA versorgt werden. • Dieses Gerät kann von Kindern ab 8 Jahren und Personen mit eingeschränkten physischen, sensorischen oder geistigen Fähigkeiten oder mangelnder Erfahrung und Kenntnis verwendet werden, sofern sie beaufsichtigt werden, eine Einweisung in die sichere Verwendung des Geräts erhalten haben und die damit verbundenen Gefahren verstehen. Kinder dürfen nicht mit dem Gerät spielen. Reinigung und Wartung dürfen nicht ohne Aufsicht von Kindern durchgeführt werden.

• Wenn das Netzkabel beschädigt ist, muss es vom Hersteller, seinem Kundendienst oder einer ähnlich qualifizierten Person ersetzt werden, um eine Gefährdung zu vermeiden.

Konsistenz • Ihre
Tauchpumpe ist für die Umwälzung von Wasser mit einer maximalen Temperatur von 35 °C ausgelegt. • Diese Pumpe darf
nicht für andere Flüssigkeiten verwendet werden, insbesondere nicht für Kraftstoffe, Reinigungsflüssigkeiten und andere chemische Produkte!

Installation Die
Tauchmotorpumpen werden wie folgt installiert: • Stationär mit
fester Rohrleitung. • Stationär mit flexiblem Schlauch.

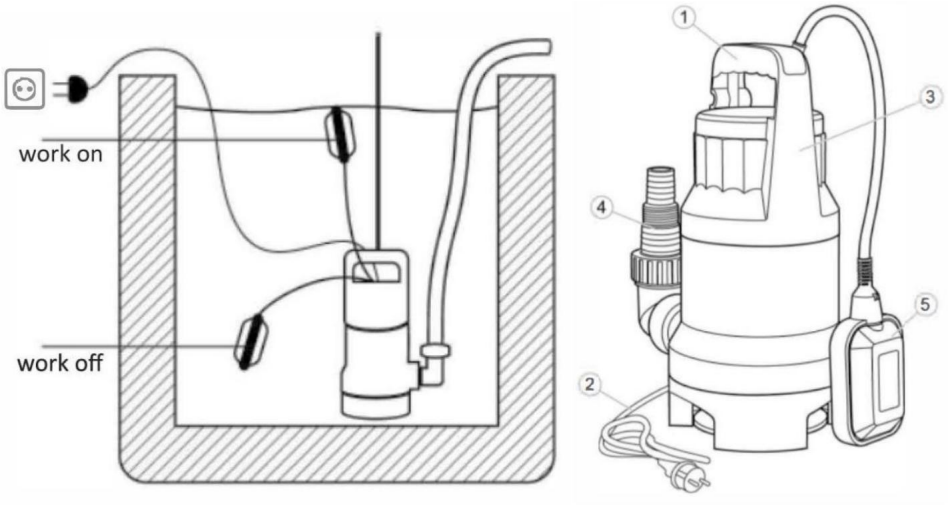

1. Griff 2. Kabel 3. Pumpenkörper 4. Anschlussadapter 5. Schwimmerschalter

Bitte beachten

Sie! • Die Pumpe darf niemals ungesichert an der Zuleitung oder dem Stromkabel aufgehängt werden. • Die
Tauchmotorpumpe muss am dafür vorgesehenen Griff aufgehängt oder auf dem Pumpenschaft platziert werden. • Um einen einwandfreien Betrieb
der Pumpe zu gewährleisten, muss der Pumpenschaft frei von Schlamm und Schmutz jeglicher Art sein.

• Sinkt der Wasserstand zu stark ab, trocknet der Schlamm im Schacht schnell aus und verhindert das Anlaufen der Pumpe. Daher muss die Tauchmotorpumpe regelmäßig (durch Anlauftests) überprüft werden. • Der Schwimmer ist so eingestellt, dass die Pumpe sofort anläuft.

Notiz!

Die Pumpenwelle sollte Mindestabmessungen von 40 x 40 x 50 cm aufweisen, damit sich der Schwimmerschalter frei bewegen kann.

Netzanschluss: Ihre neue Tauchpumpe ist vorschriftsmäßig mit einem stoßfesten Stecker ausgestattet. Die Pumpe ist für den Anschluss an eine sichere Steckdose mit den amerikanischen Spezifikationen 120 V Wechselstrom, 60 Hz und den europäischen Spezifikationen 230 V Wechselstrom, 50 Hz ausgelegt. Bitte vergewissern Sie sich, dass die Steckdose in einwandfreiem Zustand ist.
Stecken Sie den Stecker in die Steckdose, und die Pumpe ist betriebsbereit.

Wichtiger Hinweis!

Sollte das Netzkabel oder der Netzstecker durch äußere Einwirkung beschädigt sein, sind Reparaturen am Kabel verboten. Wichtig!
Diese Arbeiten dürfen nur von einem qualifizierten Elektriker durchgeführt werden.

Einsatzgebiete:

Diese Pumpe wird hauptsächlich als Kellerpumpe eingesetzt. Bei Einbau in einen Schacht bietet sie Schutz vor Überschwemmungen.
Sie werden auch überall dort eingesetzt, wo Wasser von einem Ort zum anderen transportiert werden muss, z. B. im Haushalt, in der Landwirtschaft, im Gartenbau, in der Sanitärinstallation und in vielen anderen Anwendungsbereichen.

Inbetriebnahme:

Nachdem Sie diese Anleitung sorgfältig gelesen haben, können Sie Ihre Pumpe in Betrieb nehmen und dabei die folgenden Punkte beachten: • Steht die Pumpe fest auf dem Pumpenschaft? • Ist das Druckkabel ordnungsgemäß angeschlossen? • Entsprechen die elektrischen Anschlüsse dem US-Standard (120 V/60 Hz) und dem europäischen Standard (230 V/50 Hz)? • Ist die Steckdose in einwandfreiem Zustand?

• Stellen Sie sicher, dass kein Wasser und keine Feuchtigkeit in die Hauptwasserleitung gelangen können. • Vermeiden Sie Trockenlauf der Pumpe.

Wartungsrichtlinien

Diese Tauchpumpe ist eine zugelassene und wartungsfreie Qualitätspumpe.

Dieses Produkt unterliegt strengen Endkontrollen. Wir empfehlen regelmäßige Inspektion und Wartung zur Gewährleistung einer langen Lebensdauer der Geräte und ununterbrochener Betrieb.

Wichtiger Hinweis!

• Vor allen Wartungsarbeiten den Netzstecker ziehen. • Falls die Pumpe im Betrieb häufig transportiert wird,

Es sollte nach jedem Gebrauch mit klarem Wasser gereinigt werden. • Bei stationärer Installation sollte die Funktion des Schwimmerschalters gewährleistet sein.

alle 3 Monate überprüfen. • Alle faserigen Partikel, die sich möglicherweise im Pumpengehäuse angesammelt haben.

sollte mit einem Wasserstrahl entfernt werden. • Alle 3 Monate sollten die Wellenoberfläche und das Laufrad gereinigt werden.

Dreck.

• Entfernen Sie Ablagerungen auf dem Schwimmer mit klarem Wasser

Reinigung des Laufrads

Wenn sich im Pumpengehäuse übermäßige Ablagerungen angesammelt haben, müssen Sie die Pumpe demontieren.

Der untere Teil der Pumpe sieht wie folgt aus:

1. Den Ansaugkäfig aus dem Pumpengehäuse entfernen.
2. Reinigen Sie das Laufrad mit klarem Wasser.

Wichtig! Die Pumpe darf nicht auf dem Laufrad abgestellt oder darauf abgelegt werden!

3. In umgekehrter Reihenfolge zusammenbauen.

Einstellen des EIN/AUS-Betriebspunktes

Der Ein- und Ausschaltpunkt des Schwimmerschalters kann durch Einstellen festgelegt werden

der Schwimmerschalter in seiner Verriegelungshalterung.

Bevor Sie die Pumpe in Betrieb nehmen, überprüfen Sie bitte Folgendes: • Der Schwimmerschalter muss so installiert sein, dass der Füllstand im eingeschalteten Zustand ansteigt.

Der Punkt und das Niveau des AUS-Betriebspunktes können leicht erreicht werden und

mit geringem Kraftaufwand. Um dies zu überprüfen, stellen Sie die Pumpe in ein mit Wasser gefülltes Gefäß, heben Sie den Schwimmerschalter vorsichtig von Hand an und senken Sie ihn dann wieder ab. Beobachten Sie dabei, ob die Pumpe ein- und ausschaltet. • Stellen Sie sicher, dass der Abstand zwischen dem Kopf des Schwimmerschalters und dem Die Verriegelungshalterung darf nicht zu klein sein. Bei zu geringem Spalt ist ein einwandfreier Betrieb nicht gewährleistet. • Achten Sie beim Einstellen des Schwimmerschalters darauf, dass dieser den Sockel nicht berührt, bevor die Pumpe abschaltet.

Vorsicht!

Trockenlaufgefahr.

Vorfälle – Ursachen – Abhilfemaßnahmen

Vorfälle	Ursachen	Heilmittel
Die Pumpe funktioniert nicht Start	-Kein Netzanschluss Der Floater schaltet nicht um.	- Netzanschluss prüfen - Bringen Sie den Floater in eine höhere Position
Kein Durchfluss	-Das Einlasssieb ist verstopft -Druckschlauch in geknickt	-Reinigung des Einlasssiebs mit Wasserstrahl - Schlauch zurücksetzen
Die Pumpe schaltet sich nicht ab.	- Der Schwimmer kann nicht sinken	- Pumpe ordnungsgemäß auf dem Schachtboden platzieren
Unzureichender Durchfluss – Einlasssieb verstopft	- Verringerte Pumpleistung durch verschmutztes und abrasives Wasser	- Einlasssieb reinigen - Pumpe reinigen und verschlissene Teile austauschen
Die Pumpe schaltet sich ab nach kurze Betriebszeit	-Thermische Abschaltung stoppt Pumpen aufgrund von verschmutztem Wasser - Wasser zu heiß – Thermosicherung Pumpe stoppt	- Netzstecker ziehen. Pumpe und Welle reinigen. - Stellen Sie sicher, dass ein Wasser Eine Temperatur von maximal 35ÿ ist nicht überschreiten

TECHNISCHE DATEN

Modell	Eingang	Q.max	H.max	Leistung
ZXW1.6zx-INOX AC120V 60Hz		5500 GPH (347L/M)	30 Fuß (9 m)	1,0 PS (735 W)
ZXW750-B AC230V 50Hz 15000L/h			8 m	650 W

	Warnung – Um das Verletzungsrisiko zu verringern, muss der Benutzer die folgenden Anweisungen lesen: Bitte lesen Sie die Bedienungsanleitung sorgfältig durch.
	Dieses Produkt unterliegt den Bestimmungen der europäischen Richtlinie 2012/19/EG. Das Symbol zeigt eine durchgestrichene Mülltonne. „durch“ bedeutet, dass für das Produkt eine separate Abfalltrennung erforderlich ist. Abholung innerhalb der Europäischen Union. Dies gilt für das Produkt. und sämtliches Zubehör, das mit diesem Symbol gekennzeichnet ist. Produkte mit der Kennzeichnung Daher darf er nicht mit dem normalen Hausmüll entsorgt werden, sondern müssen zu einer Sammelstelle für das Recycling von Elektrogeräten gebracht werden elektronische Geräte

FCC-Informationen:

VORSICHT: Änderungen oder Modifikationen, die nicht ausdrücklich von der für die Einhaltung der Vorschriften verantwortlichen Partei genehmigt wurden, können zum Erlöschen der Berechtigung des Benutzers zum Betrieb des Geräts führen!

Dieses Gerät entspricht Teil 15 der FCC-Bestimmungen. Der Betrieb unterliegt den folgenden zwei Bedingungen: 1) Dieses Produkt kann schädliche Störungen verursachen.

2) Dieses Produkt muss alle empfangenen Störungen akzeptieren, einschließlich solcher, die einen unerwünschten Betrieb verursachen können.

WARNUNG: Änderungen oder Modifikationen an diesem Produkt, die nicht ausdrücklich von der für die Einhaltung der Vorschriften verantwortlichen Partei genehmigt wurden, können zum Verlust der Berechtigung des Benutzers zum Betrieb des Produkts führen.

Hinweis: Dieses Produkt wurde getestet und entspricht den Grenzwerten für ein digitales Gerät der Klasse B gemäß Teil 15 der FCC-Bestimmungen. Diese Grenzwerte sollen einen angemessenen Schutz vor schädlichen Störungen in Wohngebieten gewährleisten.

Dieses Produkt erzeugt, verwendet und kann Hochfrequenzenergie abstrahlen. Bei nicht vorschriftsmäßiger Installation und Verwendung kann es Störungen des Funkverkehrs verursachen. Es kann jedoch nicht ausgeschlossen werden, dass in bestimmten Fällen Störungen auftreten. Sollte dieses Produkt Störungen beim Radio- oder Fernsehempfang verursachen (was durch Ein- und Ausschalten des Produkts festgestellt werden kann), wird dem Benutzer empfohlen, die Störung durch eine oder mehrere der folgenden Maßnahmen zu beheben.

- Die Empfangsantenne neu ausrichten oder an einem anderen Ort aufstellen.
- Vergrößern Sie den Abstand zwischen Produkt und Empfänger.
- Schließen Sie das Produkt an eine Steckdose an, die zu einem anderen Stromkreis gehört als der, an dem der Empfänger angeschlossen ist.
- Wenden Sie sich an Ihren Händler oder einen erfahrenen Radio-/Fernsehtechniker, um Unterstützung zu erhalten.

1. Warnung – Um das Verletzungsrisiko zu verringern, muss der Benutzer die Bedienungsanleitung sorgfältig lesen.

2. Das Produkt entspricht den einschlägigen Normen und Vorschriften.

Die Installation dieses Geräts muss allen geltenden Vorschriften entsprechen und es darf nur in gut belüfteten Bereichen betrieben werden. Bitte lesen Sie die Bedienungsanleitung vor der Installation und Inbetriebnahme des Geräts.

3. Dieses Gerät ist nicht für die Verwendung durch Personen (einschließlich Kinder) mit eingeschränkten physischen, sensorischen oder geistigen Fähigkeiten oder mangelnder Erfahrung und Kenntnis bestimmt, es sei denn, sie werden von einer für ihre Sicherheit verantwortlichen Person beaufsichtigt oder in die Verwendung des Geräts eingewiesen.

4. Kinder dürfen nicht mit dem Gerät spielen.

6. Dieses Gerät ist für den Einsatz in Haushalten und ähnlichen Anwendungen vorgesehen, wie zum Beispiel: -

Personalküchen in Geschäften, Büros und anderen Arbeitsumgebungen; - Bauernhöfe; - Gäste in Hotels, Motels

und anderen Wohnumgebungen; - Pensionen und Frühstückseinrichtungen.

8. Bitte verwenden Sie das Produkt nur gemäß dem vorgesehenen Verwendungszweck. Wir weisen auf mögliche Verletzungen durch unsachgemäße Verwendung hin.

9. Schalten Sie das Gerät aus und trennen Sie es vom Stromnetz, bevor Sie Zubehörteile wechseln oder sich beweglichen Teilen nähern. 10. Trennen Sie das Gerät immer

vom Stromnetz, wenn es unbeaufsichtigt gelassen wird, sowie vor Montage, Demontage oder Reinigung. 11. WARNUNG: Verwenden Sie ausschließlich das mit

diesem Gerät gelieferte Netzteil.

12. WARNUNG: Verwenden Sie ausschließlich ein externes Netzteil mit folgenden Spezifikationen: <Spannung und Art des Netzteils> <Leistung/Stromstärke des Netzteils>

GEFAHR: Stromschlaggefahr! Das Gerät muss ordnungsgemäß geerdet und durch einen Fehlerstromschutzschalter (FI-Schalter) geschützt sein. Vor Wartungs-, Transport- oder Reinigungsarbeiten die Stromzufuhr unterbrechen.

WARNUNG:

Vor Installation, Wartung oder Umbau die Stromzufuhr unterbrechen, um ein versehentliches Einschalten und Verletzungen zu vermeiden.

Netzkabel, Stecker oder Schalter dürfen niemals in Wasser oder feuchte Umgebungen getaucht werden.

Halten Sie Hände und Körper während des Betriebs von Ansaugöffnung, rotierenden Teilen und Rohrleitungen fern, um Verheddern, Quetschungen oder Schnittverletzungen zu vermeiden.

Kinder und ungeschulte Personen dürfen dieses Gerät weder bedienen, installieren noch warten.

Wenn das Netzkabel oder Bauteile beschädigt sind, müssen sie von qualifiziertem Fachpersonal repariert oder ausgetauscht werden.

Nicht in der Nähe von entzündbaren, explosiven, ätzenden oder flüchtigen Gasen oder Flüssigkeiten verwenden.

Die Tauchpumpe muss vollständig in Flüssigkeit eingetaucht sein; sie darf nicht längere Zeit trocken an der Luft laufen.

VORSICHTSMASSNAHMEN:

Lassen Sie die Pumpe nicht ohne Flüssigkeit trockenlaufen; andernfalls werden Dichtungen, Lager und Pumpe beschädigt.

Vor Beginn der Arbeiten Rohrleitungen, Ventile und Dichtungen auf Leckagen und Verstopfungen überprüfen.

Reinigen Sie das Saugsieb regelmäßig, um ein Verheddern oder Verstopfen zu verhindern.

Die Pumpe kann sich während des Betriebs erhitzen; nicht berühren, um Verbrennungen zu vermeiden.

Nur zum Abpumpen von sauberem Wasser, Abwasser oder spezifizierten Medien. Keine brennbaren, explosiven, giftigen oder stark ätzenden Flüssigkeiten abpumpen.

Sorgen Sie für eine stabile Installation und zuverlässige Rohrleitungsverbindungen, um ein Lösen durch Vibrationen zu vermeiden.

Vor der längeren Lagerung reinigen und an einem trockenen Ort aufbewahren, um Frost oder Korrosion zu vermeiden.



VEVOR

Upgrade · The Home Creator Way

Manuale della pompa per fanghi

Modello: ZXW1.6zx-INOX, ZXW750-B

VEVOR | Upgrade
The Home Creator Way

MODELLO:ZXW1.6ZX-INOX



MODELLO: ZXW750-B

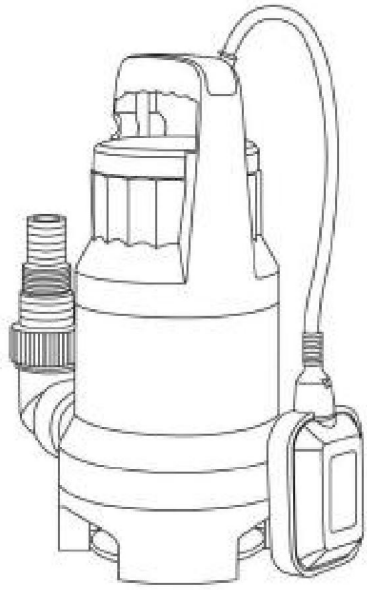

Queste sono le istruzioni originali, si prega di leggere attentamente tutte le istruzioni del manuale prima dell'uso. VEVOR si riserva il diritto di interpretare a proprio piacimento il presente manuale d'uso. L'aspetto del prodotto potrebbe differire leggermente da quello del prodotto ricevuto. Ci scusiamo se non vi informeremo tempestivamente di eventuali aggiornamenti tecnologici o software del nostro prodotto.

ISTRUZIONI

Prima dell'avvio, si prega di notare quanto segue! • La pompa può essere collegata a qualsiasi spina antiurto installata a norma di legge. La spina deve avere una tensione di alimentazione di 230 V ~ 50 Hz. La spina deve essere conforme alla tensione CA secondo le specifiche americane (AC 120 V, 60 Hz) e alle specifiche europee (AC 230 V, 50 Hz).

Attenzione!

(Importante per la vostra sicurezza) Prima di avviare la nuova pompa sommersa, fate controllare i seguenti elementi da un esperto: • Collegamento a terra • L'interruttore differenziale deve essere conforme alle normative di sicurezza delle centrali elettriche e deve funzionare correttamente. • I collegamenti elettrici devono essere protetti dall'umidità. • In caso di pericolo di allagamento, i collegamenti elettrici devono essere spostati in un luogo più elevato. • È necessario evitare assolutamente la circolazione di fluidi aggressivi e di materiali abrasivi.

• La pompa sommergibile azionata da motore deve essere protetta dal gelo. • La pompa deve essere protetta dal funzionamento a secco. • L'accesso da parte dei bambini deve essere impedito, con dispositivi di protezione adeguati. misure

• L'impianto elettrico deve essere conforme alle normative nazionali in materia di cablaggio;

• La contaminazione del liquido potrebbe verificarsi a causa di perdite di lubrificanti;

• La pompa deve essere alimentata tramite un interruttore differenziale (RCD) con una corrente di intervento residua nominale non superiore a 30 mA; • Questo apparecchio può essere utilizzato da bambini di età pari o superiore a 8 anni e da persone con ridotte capacità fisiche, sensoriali o mentali o prive di esperienza e conoscenza, purché siano sorvegliate o abbiano ricevuto istruzioni sull'uso sicuro dell'apparecchio e ne comprendano i rischi. I bambini non devono giocare con l'apparecchio. La pulizia e la manutenzione da parte dell'utente non devono essere effettuate da bambini senza supervisione.

• Se il cavo di alimentazione è danneggiato, deve essere sostituito dal produttore, da un suo agente di assistenza o da personale qualificato in modo analogo, al fine di evitare pericoli.

Coerenza • La
pompa sommergibile è progettata per la circolazione di acqua con una temperatura massima di 35 °C. • Questa pompa
non può essere utilizzata per altri fluidi, in particolare carburanti, detergenti e altri prodotti chimici!

Installazione

Le pompe sommergibili vengono installate come segue: • In
posizione fissa con tubazione fissa. • In posizione
fissa con tubo flessibile.

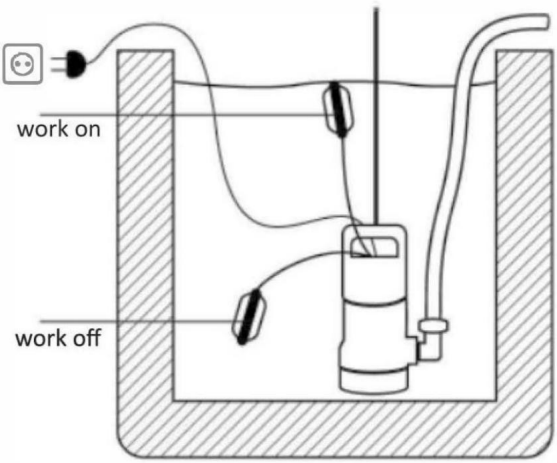

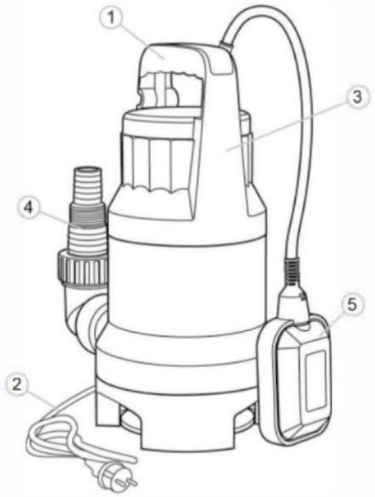

1. Maniglia 2. Cavo 3. Corpo pompa 4. Adattatore di uscita 5. Interruttore a galleggiante

Attenzione! •Non
installare mai la pompa sospendendola senza supporto dal tubo di mandata o dal cavo di alimentazione. •La pompa
sommergibile deve essere sospesa tramite l'apposita maniglia o posizionata sul
fondo del pozzo. •Per garantire il corretto funzionamento della pompa,
il fondo del pozzo deve essere mantenuto libero da fanghi e sporcizia di qualsiasi tipo.

•Se il livello dell'acqua si abbassa troppo, eventuali residui di fango nell'albero si asciugheranno rapidamente e impediranno l'avvio della pompa. È quindi necessario controllare regolarmente la pompa sommergibile (eseguendo prove di avviamento). •Il galleggiante è regolato in modo che la pompa possa avviarsi immediatamente.

Nota!

L'albero della pompa deve avere dimensioni minime di 40 x 40 x 50 cm, in modo che l'interruttore flottante possa muoversi liberamente.

Alimentazione di

rete La vostra nuova pompa sommersa è dotata di una spina antiurto conforme alle normative. Questa pompa è progettata per essere collegata a una presa sicura con le specifiche americane di AC 120V, 60Hz e le specifiche europee di AC 230V, 50Hz. Assicuratevi che sia in perfette condizioni.

Inserisci la spina nella presa e la pompa è pronta all'uso.

Nota importante!

Qualora il cavo di alimentazione o la spina subiscano danni a causa di agenti esterni, è vietata qualsiasi riparazione al cavo. Importante!

Questo lavoro può essere eseguito solo da un elettricista qualificato.

Campi di

applicazione Questa pompa è utilizzata principalmente come pompa per cantine. Se installata in un pozzo, questa pompa fornisce protezione contro gli allagamenti.

Vengono inoltre utilizzati ovunque sia necessario spostare l'acqua da un luogo all'altro, ad esempio in ambito domestico, agricolo, orticolo, idraulico e in molte altre applicazioni.

Messa in funzione

Dopo aver letto attentamente queste istruzioni, è possibile mettere in funzione la pompa, riconsiderando i seguenti punti: • Verificare che la pompa poggi correttamente sul terreno dell'albero. • Verificare che il cavo di pressione sia collegato correttamente. • Verificare che i collegamenti elettrici siano conformi allo standard statunitense di 120 V/60 Hz e allo standard europeo di 230 V/50 Hz. • Verificare che la presa sia in buone condizioni.

• Assicurarsi che acqua e umidità non possano mai raggiungere la rete idrica principale. • Evitare che la pompa funzioni a secco.

Linee guida per la manutenzione

Questa pompa sommergibile è un prodotto di alta qualità, approvato e senza necessità di manutenzione. prodotto, soggetto a severi controlli finali. Si consiglia, regolarmente ispezione e manutenzione per garantire una lunga durata delle apparecchiature e funzionamento ininterrotto.

Nota importante!

• Rimuovere la spina di alimentazione prima di qualsiasi intervento di manutenzione. • Nel caso in cui la pompa venga trasportata frequentemente durante il funzionamento, deve essere pulito con acqua pulita dopo ogni utilizzo. • In caso di installazione fissa, la funzione dell'interruttore galleggiante dovrebbe essere controllato ogni 3 mesi. • Tutte le particelle fibrose che potrebbero essersi accumulate all'interno dell'alloggiamento della pompa deve essere rimosso con un getto d'acqua. • Ogni 3 mesi l'albero e la girante devono essere puliti da fango.

• Rimuovere i depositi sul galleggiante con acqua pulita

Pulizia della girante

Se si accumulano depositi eccessivi nel corpo della pompa è necessario smontare la La parte inferiore della pompa è la seguente:

1. Rimuovere la gabbia di aspirazione dal corpo della pompa.
2. Pulire la girante con acqua pulita.

Importante! Non appoggiare la pompa sulla girante!

3. Assemblare in ordine inverso

Impostazione del punto di funzionamento ON/OFF

Il punto di funzionamento ON e OFF dell'interruttore a galleggiante può essere impostato regolando l'interruttore a galleggiante nel suo supporto di bloccaggio.

Prima di mettere in funzione la pompa, verificare quanto segue: • L'interruttore a galleggiante deve essere installato in modo che il livello di funzionamento ON punto e il livello del punto OFF-operativo possono essere raggiunti facilmente e

con poca forza. Per verificare ciò, posizionare la pompa in un recipiente pieno d'acqua, sollevare con cautela l'interruttore a galleggiante a mano e poi abbassarlo di nuovo. Mentre lo si fa, notare se la pompa si accende e si spegne. •
Assicurarsi che la distanza tra la testa dell'interruttore a galleggiante e l'

Il supporto di bloccaggio non è troppo piccolo. Il corretto funzionamento non è garantito se lo spazio è troppo

piccolo. • Quando si imposta l'interruttore a galleggiante, assicurarsi che non tocchi la base prima che la pompa si spenga.

Attenzione!

Rischio di funzionamento a secco.

Incidenti - Cause - Rimedi

Incidenti	cause	Rimedi
La pompa non inizio	-Nessuna alimentazione di rete - Il galleggiante non si commuta	- Verificare l'alimentazione di rete - Portare il galleggiante in una posizione più alta
Nessun flusso	-Il filtro di ingresso è ostruito -Tubo di pressione piegato	-Pulire il getto d'acqua del filtro di ingresso - Ripristino del tubo flessibile
La pompa non si spegne	- Il galleggiante non può affondare	- Posizionare la pompa correttamente sul terreno dell'albero
Flusso insufficiente	- Il filtro di ingresso è ostruito - Capacità di pompaggio ridotta a causa dell'acqua sporca e abrasiva	- Pulire il filtro di ingresso - Pulire la pompa e sostituire le parti usurate
La pompa si spegne dopo breve periodo di funzionamento	-Il dispositivo di sicurezza termico arresta le pompe a causa dell'acqua sporca - Acqua troppo calda Interruttore termico ferma la pompa	- Rimuovere la spina di alimentazione Pulire la pompa e l'albero - Assicurati che ci sia dell'acqua una temperatura massima di 35ÿ non è oltre

DATI TECNICI

Modello	Ingresso	Q.max	H.max	Energia
ZXW1.6zx-INOX AC120V 60Hz		5500 GPH (347L/M)	30 piedi (9 m)	1,0 CV (735 W)
ZXW750-B AC230V 50Hz 15000L/h			8 metri	650W

	Attenzione: per ridurre il rischio di lesioni, l'utente deve leggere Leggere attentamente il manuale di istruzioni.
	Questo prodotto è soggetto alle disposizioni della Direttiva europea 2012/19/CE. Il simbolo raffigurante un bidone della spazzatura barrato attraverso indica che il prodotto richiede rifiuti separati raccolta nell'Unione Europea. Ciò si applica al prodotto e tutti gli accessori contrassegnati con questo simbolo. Prodotti contrassegnati in quanto tali non possono essere smaltiti con i normali rifiuti domestici, ma devono essere portati a un punto di raccolta per il riciclaggio di apparecchiature elettriche e dispositivi elettronici

Informazioni della FCC:

ATTENZIONE: Modifiche o alterazioni non espressamente approvate dalla parte responsabile della conformità potrebbero invalidare l'autorizzazione dell'utente all'utilizzo dell'apparecchiatura!

Questo dispositivo è conforme alla Parte 15 delle norme FCC. Il funzionamento è soggetto alle seguenti due condizioni: 1) Questo prodotto può causare interferenze dannose.

2) Questo prodotto deve accettare qualsiasi interferenza ricevuta, comprese le interferenze che potrebbero causare un funzionamento indesiderato.

AVVERTENZA: Qualsiasi modifica o alterazione a questo prodotto non espressamente approvata dalla parte responsabile della conformità potrebbe invalidare l'autorizzazione dell'utente a utilizzare il prodotto.

Nota: questo prodotto è stato testato ed è risultato conforme ai limiti per un dispositivo digitale di Classe B ai sensi della Parte 15 delle norme FCC. Questi limiti sono progettati per fornire una protezione ragionevole contro le interferenze dannose in un'installazione residenziale.

Questo prodotto genera, utilizza e può irradiare energia a radiofrequenza e, se non installato e utilizzato in conformità con le istruzioni, può causare interferenze dannose alle comunicazioni radio. Tuttavia, non vi è alcuna garanzia che non si verifichino interferenze in una particolare installazione. Se questo prodotto causa interferenze dannose alla ricezione radio o televisiva, cosa che può essere determinata spegnendo e riaccendendo il prodotto, si consiglia all'utente di provare a correggere l'interferenza adottando una o più delle seguenti misure.

· Riorientare o riposizionare l'antenna ricevente.

· Aumentare la distanza tra il prodotto e il ricevitore.

· Collegare il prodotto a una presa di corrente su un circuito diverso da quello a cui è collegato il ricevitore.

· Per assistenza, consultare il rivenditore o un tecnico radio/TV esperto.

1. Avvertenza: per ridurre il rischio di lesioni, l'utente deve leggere attentamente il manuale di istruzioni.
2. Il prodotto è conforme agli standard e alle normative pertinenti.
L'installazione di questo dispositivo deve essere conforme a tutte le normative vigenti e il suo utilizzo deve avvenire esclusivamente in ambienti ben ventilati. Si prega di leggere il manuale d'uso prima di installare e utilizzare l'apparecchiatura.
3. Questo apparecchio non è destinato all'uso da parte di persone (compresi i bambini) con ridotte capacità fisiche, sensoriali o mentali, o prive di esperienza e conoscenza, a meno che non siano state supervisionate o istruite sull'uso dell'apparecchio da una persona responsabile della loro sicurezza.
4. I bambini non devono giocare con l'apparecchio.
6. Questo apparecchio è destinato all'uso domestico e ad applicazioni simili come: - cucine per il personale in
negozi, uffici e altri ambienti di lavoro; - case coloniche; - da parte dei clienti in hotel, motel e altri ambienti di
tipo residenziale; - strutture tipo bed and breakfast.

8. Si prega di utilizzare il prodotto secondo le istruzioni previste; si sconsiglia l'uso improprio per evitare potenziali lesioni.
9. Spegnere l'apparecchio e scollegarlo dall'alimentazione prima di cambiare gli accessori o di avvicinarsi alle parti mobili. 10. Scollegare sempre l'apparecchio
dall'alimentazione se viene lasciato incustodito e prima di montarlo, smontarlo o pulirlo. 11. AVVERTENZA: Utilizzare solo l'alimentatore fornito con questo
apparecchio.
12. AVVERTENZA: Utilizzare esclusivamente un alimentatore esterno con le seguenti specifiche: <tensione e tipo di alimentazione> <potenza/corrente di alimentazione>

PERICOLO: Rischio di scossa elettrica! L'apparecchiatura deve essere correttamente messa a terra e protetta da un interruttore differenziale (RCD). Scollegare l'alimentazione prima di eseguire interventi di manutenzione, spostamento o pulizia.

AVVERTIMENTO:

Scollegare l'alimentazione prima dell'installazione, della manutenzione o dello spostamento per evitare avviamenti accidentali e lesioni personali.

Non immergere mai il cavo di alimentazione, la spina o l'interruttore in acqua o in ambienti umidi.

Durante il funzionamento, tenere mani e corpo lontani dalla presa di aspirazione, dalle parti rotanti e dalle tubazioni per evitare impigliamento, schiacciamento o lesioni da taglio.

I bambini e le persone non addestrate non devono utilizzare, installare o effettuare la manutenzione di questa apparecchiatura.

Se il cavo di alimentazione o i componenti sono danneggiati, devono essere riparati o sostituiti da personale qualificato.

Non utilizzare in prossimità di gas o liquidi infiammabili, esplosivi, corrosivi o volatili.

La pompa sommergibile deve funzionare completamente immersa nel liquido; non deve funzionare a secco all'aria per lunghi periodi.

AVVERTENZE:

Non far funzionare a secco senza liquido; in caso contrario, guarnizioni, cuscinetti e pompa si danneggeranno.

Prima di iniziare, controllare tubature, valvole e guarnizioni per assicurarsi che non vi siano perdite o ostruzioni.

Pulire regolarmente il filtro di aspirazione per evitare che si impigli o si intasi.

La pompa potrebbe surriscaldarsi durante il funzionamento; non toccarla per evitare ustioni.

Da utilizzare esclusivamente per lo scarico di acqua pulita, acque reflue o fluidi specificati. Non pompare liquidi infiammabili, esplosivi, tossici o altamente corrosivi.

Garantire un'installazione stabile e un collegamento affidabile delle tubazioni per evitare allentamenti dovuti alle vibrazioni.

Pulire e conservare in un luogo asciutto prima di riporre l'oggetto per lunghi periodi, per evitare il congelamento o la corrosione.



VEVOR

Upgrade · The Home Creator Way

Manual de la bomba de lodos

Modelo: ZXW1.6zx-INOX, ZXW750-B

VEVOR | Upgrade
The Home Creator Way

MODELO: ZXW1.6ZX-INOX



MODELO: ZXW750-B

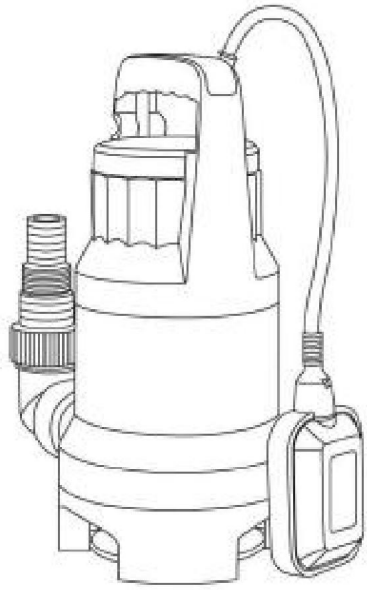

Estas son las instrucciones originales. Lea atentamente todo el manual antes de usar el producto. VEVOR se reserva el derecho de interpretar el manual de usuario. El aspecto del producto puede variar con respecto al que reciba. Le pedimos disculpas si no le informamos nuevamente sobre actualizaciones de tecnología o software.

INSTRUCCIONES

Antes de la puesta en marcha, tenga en cuenta
lo siguiente: • La bomba se puede conectar a cualquier enchufe a prueba de golpes que cumpla con la normativa vigente. El enchufe debe tener una tensión de alimentación de 230 V ~ 50 Hz. Debe cumplir con la tensión de CA de la especificación estadounidense (120 V CA, 60 Hz) y la especificación europea (230 V CA, 50 Hz).

¡Atención!

(Importante para su propia seguridad) Antes de poner en marcha su nueva bomba sumergible, haga revisar los siguientes elementos por un experto: • Conexión a tierra • El interruptor de circuito de

falla debe cumplir con las normas de seguridad de las centrales eléctricas y debe funcionar correctamente. • Las conexiones eléctricas deben estar

protegidas de la humedad. • Si existe peligro de inundación, las conexiones

eléctricas deben ubicarse en un terreno elevado. • Debe evitarse a toda costa la circulación de fluidos agresivos,

así como la circulación de materiales abrasivos.

• La bomba sumergible accionada por motor debe protegerse de las heladas. • La bomba debe protegerse para que no funcione en seco. • También debe

impedirse el acceso de los niños, con las medidas adecuadas.
medidas

• La instalación eléctrica deberá ajustarse a las normas nacionales de cableado; • La fuga de lubricantes podría provocar la contaminación del líquido; • La bomba deberá alimentarse mediante un interruptor diferencial (RCD) con una corriente residual nominal que no supere los 30 mA; • Este aparato puede ser utilizado por niños a partir de 8 años y por personas con capacidades físicas, sensoriales o mentales reducidas, o con falta de experiencia y conocimientos, siempre que estén supervisados o hayan recibido instrucciones sobre el uso seguro del aparato y comprendan los riesgos que conlleva. Los niños no deben jugar con el aparato. La limpieza y el mantenimiento por parte del usuario no deben ser realizados por niños sin supervisión.

• Si el cable de alimentación está dañado, debe ser reemplazado por el fabricante, su agente de servicio o una persona igualmente cualificada para evitar cualquier peligro.

Consistencia • Su
bomba sumergible está diseñada para la circulación de agua con una temperatura máxima de 35 • ¡Esta bomba no debe
utilizarse para otros fluidos, especialmente combustibles para motores, líquidos de limpieza y otros productos químicos!

Instalación Las
bombas sumergibles se instalan de la siguiente manera: • En
posición fija con tubería fija. • En posición fija con
manguera flexible.

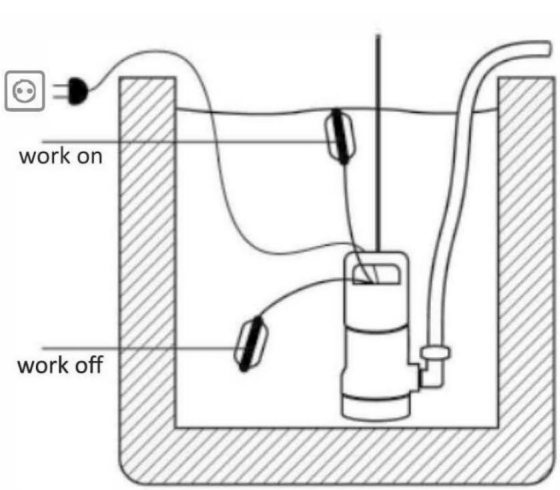

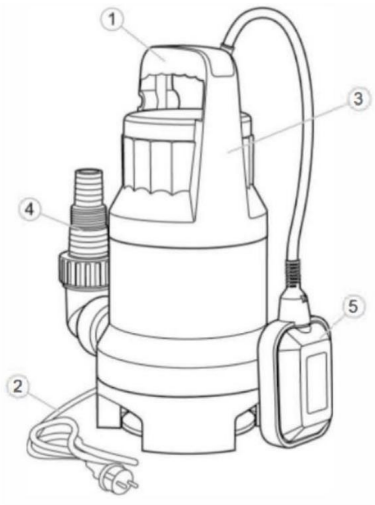

1. Mango 2. Cable 3. Cuerpo de la bomba 4. Adaptador de salida 5. Interruptor de flotador

¡Atención! •
Nunca instale la bomba suspendiéndola sin soporte de su tubería de suministro o cable de alimentación. • La bomba sumergible
debe suspenderse del asa especialmente provista o colocarse en el fondo del eje. •
Para garantizar el correcto funcionamiento de la bomba, el fondo del
eje debe mantenerse libre de lodo y suciedad de cualquier tipo.

•Si el nivel del agua baja demasiado, cualquier sedimento en el eje se secará rápidamente e impedirá que la bomba arranque. Por lo tanto, es necesario revisar la bomba sumergible periódicamente (realizando pruebas de arranque). •El flotador está ajustado para que la bomba pueda arrancar inmediatamente.

¡Nota!

El eje de la bomba debe tener unas dimensiones mínimas de 40 x 40 x 50 cm, para que el interruptor de flotador pueda moverse libremente.

Su nueva bomba sumergible está equipada con un enchufe a prueba de golpes , conforme a la normativa vigente. Está diseñada para conectarse a una toma de corriente segura con la especificación estadounidense de 120 V CA, 60 Hz y la especificación europea de 230 V CA, 50 Hz. Asegúrese de que se encuentre en perfecto estado.
Introduzca el enchufe en la toma de corriente y la bomba estará lista para funcionar.

¡Nota importante!

Si el cable de alimentación o el enchufe sufren algún daño por causas externas, está prohibido reparar el cable. ¡Importante!
Este trabajo solo puede ser realizado por un electricista cualificado.

Áreas de uso: Esta bomba se utiliza principalmente como bomba de sótano. Cuando se instala en un pozo, esta bomba proporciona protección contra inundaciones.
También se utilizan siempre que sea necesario trasladar agua de un lugar a otro, por ejemplo, en el hogar, la agricultura, la horticultura, la fontanería y muchas otras aplicaciones.

Puesta en marcha Tras leer atentamente estas instrucciones, puede poner en marcha la bomba, teniendo en cuenta lo siguiente: • Compruebe que la bomba esté apoyada en el suelo del eje. • Compruebe que el cable de presión esté correctamente conectado. • Compruebe que las conexiones eléctricas cumplan con la norma estadounidense de 120 V/60 Hz y la norma europea de 230 V/50 Hz. • Compruebe que el enchufe esté en buen estado.

• Asegúrese de que el agua y la humedad nunca lleguen a la red eléctrica. • Evite que la bomba funcione en seco.

Directrices de mantenimiento

Esta bomba sumergible es un producto de alta calidad, aprobado y libre de mantenimiento. producto, que está sujeto a estrictos controles finales. Recomendamos, regularmente inspección y mantenimiento para garantizar una larga vida útil del equipo y funcionamiento ininterrumpido.

¡Nota importante!

• Retire el enchufe de la red eléctrica antes de cualquier trabajo de mantenimiento. • En caso de que la bomba se transporte con frecuencia durante su funcionamiento, Debe limpiarse con agua limpia después de cada uso. • En caso de instalación fija, la función del interruptor de flotador debe Debe revisarse cada 3 meses. • Todas las partículas fibrosas que se hayan podido acumular dentro de la carcasa de la bomba. debe eliminarse con un chorro de agua. • Cada 3 meses se debe limpiar el eje y el impulsor. lodo.

• Elimine los depósitos del flotador con agua limpia.

Limpieza del impulsor

Si se acumulan depósitos excesivos en la carcasa de la bomba, debe desmontarla. La parte inferior de la bomba es la siguiente:

1. Retire la jaula de admisión de la carcasa de la bomba.
2. Limpie el impulsor con agua limpia.

¡Importante! ¡No apoye ni coloque la bomba sobre el impulsor!

3. Ensamble en orden inverso.

Ajuste del punto de funcionamiento ON/OFF

El punto de funcionamiento de encendido y apagado del interruptor de flotador se puede ajustar el interruptor de flotador en su soporte de enclavamiento.

Antes de poner la bomba en funcionamiento, compruebe lo siguiente: • El interruptor de flotador debe estar instalado de manera que el nivel de funcionamiento sea el correcto. El punto y el nivel del punto de funcionamiento OFF se pueden alcanzar fácilmente y

con poca fuerza. Para comprobarlo, coloque la bomba en un recipiente lleno de agua, levante el interruptor de flotador con cuidado a mano y luego bájelo de nuevo. Mientras lo hace, observe si la bomba se enciende y se apaga. • Asegúrese de que la distancia entre el cabezal del interruptor de flotador y el

El soporte de cierre no es demasiado pequeño. Si el espacio es demasiado pequeño, no se garantiza un funcionamiento correcto.

• Al ajustar el interruptor de flotador, asegúrese de que no toque la base antes de que la bomba se apague.

¡Precaución!

Riesgo de funcionamiento en seco.

Incidentes - Causas - Remedios

Incidentes	Causas	Remedios
La bomba no comenzar	-Sin suministro eléctrico - El flotador no cambia	- Compruebe el suministro eléctrico - Colocar el flotador en una posición más elevada.
No hay flujo	-El filtro de entrada está obstruido. -Manguera de presión doblada	-Limpieza del chorro de agua del filtro de entrada - Reiniciar la manguera
La bomba no se apaga.	- El flotador no puede hundirse	- Coloque la bomba correctamente sobre el suelo del eje.
Caudal insuficiente: el filtro de entrada está obstruido.	- Disminución de la capacidad de bombeo por agua sucia y abrasiva	- Limpiar el filtro de entrada - Limpiar la bomba y reemplazar las piezas desgastadas
Interruptores de bomba después período de funcionamiento corto	-El interruptor térmico detiene las bombas debido al agua sucia. - Agua demasiado caliente. Interruptor térmico. detiene la bomba	- Retire el enchufe de la red eléctrica. Limpie la bomba y el eje. - Asegúrate de que haya agua una temperatura máxima de 35 no es superar

DATOS TÉCNICOS

Modelo	Aporte	Q.máx	H.máx	Fuerza
ZXW1.6zx-INOX AC120V	60Hz	5500 GPH (347 L/M)	30 pies (9 m)	1,0 CV (735 W)
ZXW750-B AC230V	50Hz 15000L/h		8 metros	650 W

	Advertencia: para reducir el riesgo de lesiones, el usuario debe leer Lea atentamente el manual de instrucciones.
	Este producto está sujeto a lo dispuesto en la Directiva Europea. 2012/19/CE. El símbolo que muestra un contenedor de basura con ruedas tachado. a través indica que el producto requiere una separación Recogida en la Unión Europea. Esto se aplica al producto. y todos los accesorios marcados con este símbolo. Productos marcados como tal no puede desecharse con los residuos domésticos normales, pero deben llevarse a un punto de recogida para el reciclaje de aparatos eléctricos y dispositivos electrónicos

Información de la FCC:

PRECAUCIÓN: ¡Los cambios o modificaciones no aprobados expresamente por la parte responsable del cumplimiento podrían anular la autorización del usuario para operar el equipo!

Este dispositivo cumple con la Parte 15 de las Normas de la FCC. Su funcionamiento está sujeto a las dos condiciones siguientes: 1)

Este producto puede causar interferencias perjudiciales.

2) Este producto debe aceptar cualquier interferencia recibida, incluyendo la que pueda causar un funcionamiento no deseado.

ADVERTENCIA: Los cambios o modificaciones a este producto que no estén expresamente aprobados por la parte responsable del cumplimiento podrían anular la autorización del usuario para operar el producto.

Nota: Este producto ha sido probado y cumple con los límites para un dispositivo digital de Clase B según la Parte 15 de las Normas de la FCC. Estos límites están diseñados para brindar una protección razonable contra interferencias perjudiciales en una instalación residencial.

Este producto genera, utiliza y puede irradiar energía de radiofrecuencia, y si no se instala y utiliza de acuerdo con las instrucciones, puede causar interferencias perjudiciales en las radiocomunicaciones. Sin embargo, no se garantiza que no se produzcan interferencias en una instalación en particular. Si este producto causa interferencias perjudiciales en la recepción de radio o televisión, lo cual se puede determinar encendiendo y apagando el producto, se recomienda al usuario que intente corregir la interferencia mediante una o más de las siguientes medidas.

- Reoriente o reubique la antena receptora.
- Aumentar la distancia entre el producto y el receptor.
- Conecte el producto a una toma de corriente de un circuito diferente al que está conectado el receptor.
- Consulte al distribuidor o a un técnico de radio/televisión experimentado para obtener ayuda.

1. Advertencia: Para reducir el riesgo de lesiones, el usuario debe leer atentamente el manual de instrucciones.

2. El producto cumple con las normas y reglamentos pertinentes.

La instalación de este dispositivo debe cumplir con todas las normativas aplicables y solo debe utilizarse en áreas bien ventiladas. Lea el manual de usuario antes de instalar y utilizar este equipo.

3. Este aparato no está diseñado para ser utilizado por personas (incluidos niños) con capacidades físicas, sensoriales o mentales reducidas, o falta de experiencia y conocimiento, a menos que una persona responsable de su seguridad les haya supervisado o instruido sobre el uso del aparato.

4. Los niños no deben jugar con el aparato.

6. Este aparato está diseñado para ser utilizado en aplicaciones domésticas y similares, tales como: -áreas de cocina
para el personal en tiendas, oficinas y otros entornos de trabajo; -casas de campo; -por clientes en hoteles,
moteles y otros entornos de tipo residencial; -entornos de tipo alojamiento y desayuno.

8. Utilice el producto de acuerdo con el uso previsto; tenga en cuenta que un uso indebido puede ocasionar lesiones.

9. Apague el aparato y desconéctelo de la corriente antes de cambiar accesorios o acercarse a las piezas móviles durante el uso. 10. Desconecte siempre el aparato
de la corriente si lo deja desatendido y antes de montarlo, desmontarlo o limpiarlo. 11. ADVERTENCIA: Utilice únicamente la fuente de alimentación
suministrada con este aparato.

12. ADVERTENCIA: Utilice únicamente una fuente de alimentación externa con las siguientes especificaciones: <tensión y naturaleza de la fuente de alimentación> <potencia/corriente de la fuente de alimentación>

PELIGRO: ¡Riesgo de descarga eléctrica! El equipo debe estar correctamente conectado a tierra y protegido por un interruptor diferencial (RCD). Desconecte la alimentación antes de realizar cualquier mantenimiento, mover o limpiar el equipo.

ADVERTENCIA:

Desconecte la alimentación eléctrica antes de la instalación, el mantenimiento o el traslado para evitar arranques accidentales y lesiones personales.

Nunca sumerja el cable de alimentación, el enchufe o el interruptor en agua ni en ambientes húmedos.

Mantenga las manos y el cuerpo alejados de la entrada de succión, las piezas giratorias y las tuberías durante el funcionamiento para evitar atrapamientos, aplastamientos o cortes.

Los niños y las personas sin formación específica no deben operar, instalar ni realizar el mantenimiento de este equipo.

Si el cable de alimentación o los componentes están dañados, deben ser reparados o reemplazados por personal cualificado.

No lo utilice cerca de gases o líquidos inflamables, explosivos, corrosivos o volátiles.

La bomba sumergible debe funcionar completamente sumergida en líquido; no la deje funcionar en seco al aire durante mucho tiempo.

PRECAUCIONES:

No deje que funcione en seco, sin líquido; de lo contrario, los sellos, los cojinetes y la bomba se dañarán.

Antes de comenzar, revise las tuberías, las válvulas y los sellos para asegurarse de que no haya fugas ni obstrucciones.

Limpie el filtro de succión con regularidad para evitar que se enrede o se obstruya.

La bomba puede calentarse durante su funcionamiento; no la toque para evitar quemaduras.

Solo para drenar agua limpia, aguas residuales o el medio especificado. No bombee líquidos inflamables, explosivos, tóxicos o altamente corrosivos.

Garantice una instalación estable y una conexión de tuberías fiable para evitar que se aflojen debido a las vibraciones.

Limpiar y guardar en un lugar seco antes de almacenarlo durante un período prolongado para evitar la congelación o la corrosión.



VEVOR

Upgrade · The Home Creator Way

Instrukcja obsługi pompy osadowej

Model:ZXW1.6zx-INOX, ZXW750-B

VEVOR | Upgrade
The Home Creator Way

MODEL:ZXW1.6ZX-INOX



MODEL: ZXW750-B

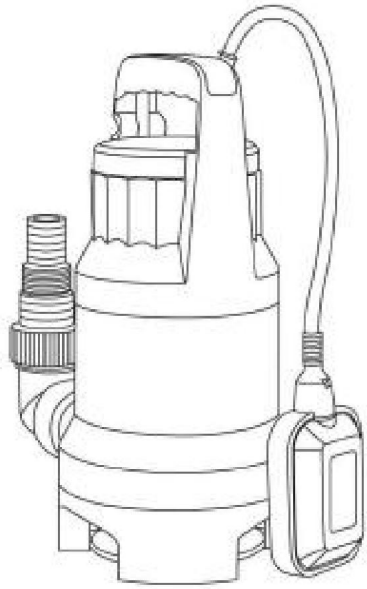

To jest oryginalna instrukcja obsługi. Przed użyciem prosimy o dokładne zapoznanie się z treścią instrukcji. Firma VEVOR zastrzega sobie prawo do jednoznacznej interpretacji niniejszej instrukcji obsługi. Wygląd produktu zależy od stanu, w jakim go otrzymali Państwo. Prosimy o wyrozumiałość, ale nie będziemy Państwa ponownie informować o aktualizacjach technologicznych lub oprogramowania naszego produktu.

INSTRUKCJE

Przed uruchomieniem należy zwrócić uwagę
na następujące kwestie! • Pompę można podłączyć do dowolnego gniazdka z uziemieniem, zainstalowanego zgodnie z przepisami. Wtyczka musi mieć napięcie zasilania 230 V ~ 50 Hz. Wtyczka musi być zgodna z napięciem prądu przemiennego określonym w specyfikacji amerykańskiej (AC120 V, 60 Hz) i europejskiej (AC230 V, 50 Hz).

Uwaga!

(Ważne dla Twojego bezpieczeństwa) Przed uruchomieniem nowej pompy zanurzeniowej, zleć sprawdzenie następujących elementów specjaliście: • Połączenie uziemiające • Wyłącznik różnicowoprądowy

musi być zgodny z przepisami bezpieczeństwa elektrowni i musi działać niezawodnie. • Połączenia elektryczne muszą być chronione przed wilgocią. • Jeśli
istnieje niebezpieczeństwo zalania, połączenia elektryczne muszą zostać
przeniesione na wyższy poziom. • Za wszelką cenę należy unikać cyrkulacji agresywnych cieczy, a także materiałów
ściernych.

• Pompę zatapialną napędzaną silnikiem należy chronić przed mrozem. • Pompę należy chronić przed pracą na sucho. • Należy również uniemożliwić
dostęp dzieciom, stosując odpowiednie zabezpieczenia.
środki

• Instalacja elektryczna musi być zgodna z krajowymi przepisami dotyczącymi okablowania; • Zanieczyszczenie cieczy może wystąpić z powodu wycieku środków smarnych; • Pompa powinna być zasilana za pomocą wyłącznika różnicowoprądowego (RCD) o znamionowym prądzie różnicowym nieprzekraczającym 30 mA; • Urządzenie może być używane przez dzieci w wieku od 8 lat oraz osoby o ograniczonej sprawności fizycznej, sensorycznej lub umysłowej, a także osoby nieposiadające doświadczenia i wiedzy, pod warunkiem, że znajdują się pod nadzorem lub zostały poinstruowane w zakresie bezpiecznego użytkowania urządzenia i rozumieją związane z tym zagrożenia. Dzieci nie powinny bawić się urządzeniem. Czyszczenie i konserwacja urządzenia przez użytkownika nie powinny być wykonyw

• Jeśli przewód zasilający jest uszkodzony, musi zostać wymieniony przez producenta, jego przedstawiciela serwisowego lub osobę o podobnych kwalifikacjach, aby uniknąć zagrożenia.

Konsekwencja •
Twoja pompa zanurzeniowa jest przeznaczona do cyrkulacji wody o maksymalnej temperaturze 35 °C • Pompy tej nie
wolno używać do pompowania innych płynów, zwłaszcza paliw silnikowych, płynów czyszczących i innych produktów chemicznych!

Montaż Pompy
zatapialne montuje się w następujący sposób: • W pozycji
stacjonarnej z nieruchomym rurociągiem. • W pozycji
stacjonarnej z elastycznym wężem.

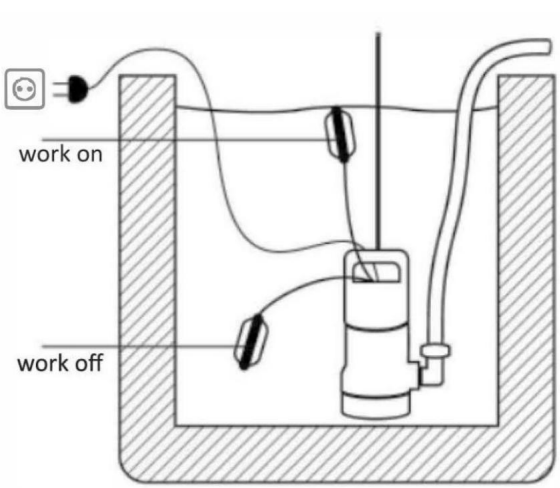

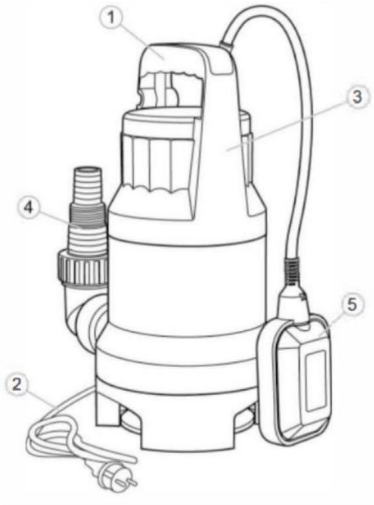

1. Uchwyt 2. Kabel 3. Korpus pompy 4. Adapter wylotowy 5. Wyłącznik pływakowy

Uwaga! • Nigdy
nie należy instalować pompy, podwieszając ją bez podparcia za rurę tłoczną lub kabel zasilający. • Pompę zanurzeniową
należy podwiesić za specjalnie do tego przeznaczony uchwyt lub umieścić na dnie szybu. • Aby zagwarantować prawidłowe działanie pompy, dno szybu
musi być wolne od wszelkiego rodzaju osadów i zanieczyszczeń.

• Jeśli poziom wody spadnie zbyt nisko, osad w szybie szybko wyschnie i uniemożliwi uruchomienie pompy. Dlatego konieczne jest regularne sprawdzanie pompy zatapialnej (poprzez przeprowadzanie prób rozruchowych). • Pływak jest wyregulowany w taki sposób, aby pompa mogła zostać natychmiast uruchomiona.

Notatka!

Wał pompy powinien mieć minimalne wymiary 40 x 40 x 50 cm, aby umożliwić swobodne poruszanie się wyłącznika pływakowego.

Zasilanie sieciowe:

Twoja nowa pompa zanurzeniowa jest wyposażona we wtyczkę z zabezpieczeniem przeciwporażeniowym, zgodnie z przepisami. Pompa jest przeznaczona do podłączenia do bezpiecznego gniazdka o amerykańskiej specyfikacji AC 120 V, 60 Hz i europejskiej specyfikacji AC 230 V, 50 Hz. Upewnij się, że jest w doskonałym stanie.
Wystarczy włożyć wtyczkę do gniazdka, a pompa będzie gotowa do użycia.

Ważna uwaga!

Jeśli kabel sieciowy lub wtyczka ulegną uszkodzeniu w wyniku działania czynników zewnętrznych, naprawa kabla jest zabroniona. Ważne!
Prace te może wykonywać wyłącznie wykwalifikowany elektryk.

Obszary

zastosowania: Ta pompa jest używana głównie jako pompa piwniczna. Po zamontowaniu w szybie, pompa zapewnia ochronę przed zalaniem.
Stosuje się je również wszędzie tam, gdzie zachodzi potrzeba przesyłu wody z jednego miejsca do drugiego, np. w domu, rolnictwie, ogrodnictwie, instalacjach wodno-kanalizacyjnych i wielu innych zastosowaniach.

Przygotowanie do pracy

Po dokładnym przeczytaniu niniejszej instrukcji możesz przygotować pompę do pracy, zwracając uwagę na następujące kwestie: • Sprawdź, czy pompa spoczywa na podłożu wału. • Sprawdź, czy przewód ciśnieniowy został prawidłowo podłączony. • Sprawdź, czy połączenia elektryczne są zgodne z normą amerykańską 120 V/60 Hz i normą europejską 230 V/50 Hz. • Sprawdź, czy gniazdo jest w dobrym stanie.

• Upewnij się, że do sieci zasilającej nigdy nie dostanie się woda ani wilgoć. • Unikaj pracy pompy na sucho.

Wytyczne dotyczące konserwacji

Ta pompa zanurzeniowa to certyfikowana i bezobsługowa pompa wysokiej jakości Produkt, który podlega surowym kontrolom końcowym. Zalecamy regularne inspekcja i konserwacja w celu zapewnienia długiej żywotności sprzętu i nieprzerwanej pracy.

Ważna uwaga!

• Przed przystąpieniem do prac konserwacyjnych należy wyjąć wtyczkę sieciową. • W przypadku częstego transportu pompy w trakcie pracy, należy go czyścić czystą wodą po każdym użyciu. • W przypadku instalacji stacjonarnej funkcja wyłącznika pływakowego powinna sprawdzać co 3 miesiące. • Wszystkie włókniste cząstki, które mogły nagromadzić się wewnątrz obudowy pompy należy usunąć strumieniem wody. • Co 3 miesiące należy oczyścić wał i wirnik z osadów błoto.

• Usuń osady z pływaka czystą wodą

Czyszczenie wirnika

Jeżeli w obudowie pompy zgromadziły się nadmierne ilości osadów, należy ją zdemontować. dolną część pompy w następujący sposób:

1. Wyjmij klatkę dolotową z obudowy pompy.
2. Wyczyść wirnik czystą wodą.

Ważne! Nie odkładaj ani nie opieraj pompy na wirniku!

3. Złóż w odwrotnej kolejności

Ustawienie punktu pracy WŁ./WYŁ.

Punkt pracy wyłącznika pływakowego WŁ. i WYŁ. można ustawić poprzez regulację wyłącznik pływakowy w uchwycie zatrzaskowym.

Przed uruchomieniem pompy należy sprawdzić następujące elementy: • Wyłącznik pływakowy musi być zainstalowany tak, aby poziom wody w pompie w stanie włączonym był prawidłowy. punkt i poziom punktu wyłączenia można łatwo osiągnąć i

z niewielką siłą. Aby to sprawdzić, umieść pompę w naczyniu wypełnionym wodą, ostrożnie podnieś wyłącznik pływakowy ręcznie, a następnie opuść go ponownie. Podczas tego obserwuj, czy pompa włącza się i wyłącza. • Upewnij się, że odległość między głowicą wyłącznika pływakowego a

Uchwyt zatrzaskowy nie jest zbyt mały. Prawidłowe działanie nie jest gwarantowane, jeśli odstęp jest zbyt mały. • Podczas

ustawiania wyłącznika pływakowego należy upewnić się, że nie dotyka on podstawy przed wyłączeniem pompy.

Ostrożność!

Ryzyko pracy na sucho.

Incydenty - Przyczyny - Środki zaradcze

Incydenty	Powoduje	Środki zaradcze
Pompa nie start	-Brak zasilania sieciowego - Pływak nie przełącza się	- Sprawdź zasilanie sieciowe - Przenieś pływak w wyższą pozycję
Brak przepływu	- Sito wlotowe jest zatkane -Wąż ciśnieniowy wygięty	-Czyszczenie strumienia wody w sicie wlotowym - Resetuj wąż
Pompa się nie wyłącza	- Pływak nie może opaść	- Prawidłowo umieścić pompę na podłożu wału
Niewystarczający przepływ	- sito wlotowe jest zatkane - Zmniejszona wydajność pompowania w przypadku wody brudnej i ściernej	- Wyczyść sito wlotowe - Wyczyść pompę i wymień zużyte części
Pompa wyłącza się po krótki okres eksploatacji	- Wyłącznik termiczny zatrzymuje pompy z powodu brudnej wody - Woda za gorąca. Wyłącznik termiczny. zatrzymuje pompę	- Wyjąć wtyczkę sieciową. Wyczyścić pompę i wał. - Upewnij się, że woda temperatura maks. 35°C nie jest przekroczyć

DANE TECHNICZNE

Model	Wejście	Q.max	H.max	Moc
ZXW1.6zx-INOX AC	120V 60Hz	5500 GPH (347L/M)	30 stóp (9 m)	1,0 KM (735 W)
ZXW750-B AC	230V 50Hz 15000L/h		8m	650 W

	Ostrzeżenie – Aby zmniejszyć ryzyko obrażeń, użytkownik musi przeczytać uważnie przeczytaj instrukcję obsługi.
	Niniejszy produkt podlega postanowieniom dyrektywy europejskiej 2012/19/WE. Symbol przedstawiający przekreślony kosz na śmieci na kółkach przez oznacza, że produkt wymaga oddzielnego składowania odpadów zbiórka w Unii Europejskiej. Dotyczy produktu oraz wszystkie akcesoria oznaczone tym symbolem. Produkty oznaczone w związku z tym nie można go wyrzucać wraz z normalnymi odpadami domowymi, ale należy oddać do punktu zbiórki w celu recyklingu urządzeń elektrycznych i urządzenia elektroniczne

Informacje FCC:

UWAGA: Zmiany lub modyfikacje, na które nie wyraziła wyraźnej zgody strona odpowiedzialna za zgodność, mogą spowodować unieważnienie prawa użytkownika do korzystania ze sprzętu!

To urządzenie jest zgodne z częścią 15 przepisów FCC. Jego użytkowanie podlega dwóm następującym warunkom: 1) Produkt może
powodować szkodliwe zakłócenia.
2) Produkt ten musi być odporny na wszelkie zakłócenia, w tym zakłócenia mogące powodować niepożądane działanie.

OSTRZEŻENIE: Wszelkie zmiany lub modyfikacje tego produktu, które nie zostały wyraźnie zatwierdzone przez stronę odpowiedzialną za zgodność, mogą spowodować unieważnienie prawa użytkownika do korzystania z produktu.

Uwaga: Ten produkt został przetestowany i uznany za zgodny z ograniczeniami dla urządzeń cyfrowych klasy B zgodnie z częścią 15 przepisów FCC. Ograniczenia te mają na celu zapewnienie odpowiedniej ochrony przed szkodliwymi zakłóceniami w instalacjach domowych.

Ten produkt generuje, wykorzystuje i może emitować energię o częstotliwości radiowej i jeśli nie zostanie zainstalowany i używany zgodnie z instrukcją, może powodować szkodliwe zakłócenia w komunikacji radiowej. Nie ma
jednak gwarancji, że zakłócenia nie wystąpią w danej instalacji. Jeśli ten produkt powoduje szkodliwe zakłócenia w odbiorze sygnału radiowego lub telewizyjnego, co można sprawdzić, wyłączając i włączając urządzenie, zaleca się, aby użytkownik spróbował skorygować zakłócenia, stosując jeden lub kilka z poniższych środków.

· Zmiana orientacji lub położenia anteny odbiorczej.

· Zwiększ odległość między produktem i odbiornikiem.

· Podłączyć produkt do gniazdka w innym obwodzie niż ten, do którego podłączony jest odbiornik.

· Aby uzyskać pomoc, skontaktuj się ze sprzedawcą lub doświadczonym technikiem radiowo-telewizyjnym.

1. Ostrzeżenie - aby zminimalizować ryzyko obrażeń, użytkownik powinien uważnie przeczytać instrukcję obsługi.

2. Produkt jest zgodny z odpowiednimi normami i przepisami.

Instalacja tego urządzenia musi być zgodna ze wszystkimi obowiązującymi przepisami i powinno być ono użytkowane wyłącznie w dobrze wentylowanych pomieszczeniach. Przed instalacją i użytkowaniem urządzenia należy zapoznać się z instrukcją obsługi.

3. Urządzenie to nie jest przeznaczone do użytku przez osoby (w tym dzieci) o ograniczonej sprawności fizycznej, sensorycznej lub umysłowej, a także osoby nieposiadające odpowiedniego doświadczenia lub wiedzy, chyba że znajdują się pod nadzorem osoby odpowiedzialnej za ich bezpieczeństwo lub otrzymały od niej instrukcje dotyczące korzystania z urządzenia.

4. Dzieci nie mogą bawić się urządzeniem.

6. Urządzenie to jest przeznaczone do użytku domowego i podobnych zastosowań, takich jak: -kuchnie dla pracowników w sklepach, biurach i innych miejscach pracy; -gospodarstwa rolne; -przez klientów w hotelach, motelach i innych obiektach mieszkalnych; -obiekty typu bed and breakfast.

8. Produkt należy używać zgodnie z przeznaczeniem, ostrzegając przed potencjalnymi obrażeniami spowodowanymi niewłaściwym użyciem.

9. Wyłącz urządzenie i odłącz je od zasilania przed wymianą akcesoriów lub zbliżaniem się do części ruchomych podczas użytkowania. 10. Zawsze odłączaj urządzenie od zasilania, jeśli pozostawiasz je bez nadzoru, a także przed montażem, demontażem lub czyszczeniem. 11. OSTRZEŻENIE: Używaj wyłącznie zasilacza dołączonego do urządzenia.

12. OSTRZEŻENIE: Należy używać wyłącznie zewnętrznego źródła zasilania o następujących parametrach: <napięcie i rodzaj zasilania> <moc/prąd zasilania>

NIEBEZPIECZEŃSTWO: Ryzyko porażenia prądem! Urządzenie musi być prawidłowo uziemione i zabezpieczone wyłącznikiem różnicowoprądowym (RCD). Przed serwisowaniem, przenoszeniem lub czyszczeniem należy odłączyć zasilanie.

OSTRZEŻENIE:

Przed instalacją, konserwacją lub przenoszeniem należy odłączyć zasilanie, aby zapobiec przypadkowemu uruchomieniu i obrażeniom ciała.

Nigdy nie zanurzaj przewodu zasilającego, wtyczki ani przełącznika w wodzie lub wilgotnym środowisku.

Podczas pracy urządzenia należy trzymać ręce i ciało z dala od wlotu ssącego, obracających się części i rur, aby uniknąć zaplątania, zmiażdżenia lub przecięcia.

Dzieciom i osobom nieprzeszkolonym nie wolno obsługiwać, instalować ani konserwować tego sprzętu.

Jeśli przewód zasilający lub podzespoły ulegną uszkodzeniu, muszą zostać naprawione lub wymienione przez wykwalifikowany personel.

Nie używać w pobliżu łatwopalnych, wybuchowych, żrących lub lotnych gazów i cieczy.

Pompa zanurzeniowa musi pracować całkowicie zanurzona w cieczy; nie może pracować na sucho na powietrzu przez dłuższy czas.

UWAGA:

Nie uruchamiaj silnika na sucho bez płynu, w przeciwnym razie uszczelki, łożyska i pompa ulegną uszkodzeniu.

Przed rozpoczęciem pracy należy sprawdzić rury, zawory i uszczelki, aby upewnić się, że nie ma żadnych przecieków lub zatorów.

Regularnie czyść filtr ssący, aby zapobiec jego zaplątaniu lub zatkaniu.

Pompa może się nagrzewać w trakcie pracy. Aby uniknąć poparzeń, nie należy jej dotykać.

Wyłącznie do odprowadzania czystej wody, ścieków lub określonego medium. Nie pompować cieczy łatwopalnych, wybuchowych, toksycznych ani silnie żrących.

Należy zapewnić stabilną instalację i niezawodne połączenie rur, aby zapobiec poluzowaniu się rur pod wpływem drgań.

Przed długotrwałym przechowywaniem oczyścić i przechowywać w suchym miejscu, aby zapobiec zamarzaniu lub korozji.



VEVOR

Upgrade · The Home Creator Way

Handleiding voor slibpompen

Model: ZXW1.6zx-INOX, ZXW750-B

VEVOR | Upgrade
The Home Creator Way

MODEL: ZXW1.6ZX-INOX



MODEL: ZXW750-B

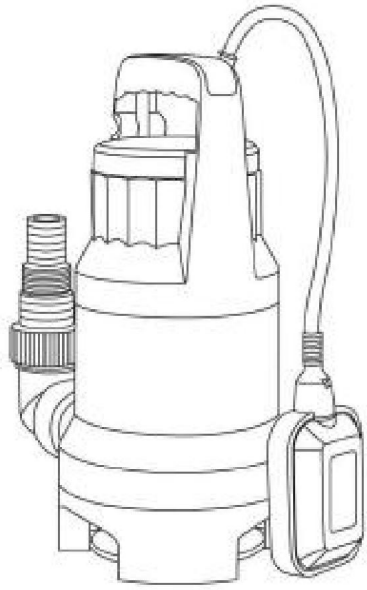

Dit is de originele handleiding. Lees alle instructies in de handleiding zorgvuldig door voordat u het product in gebruik neemt. VEVOR behoudt zich het recht voor om de gebruikershandleiding anders te interpreteren. Het uiterlijk van het product kan afwijken van het product dat u ontvangt. Wij zullen u niet opnieuw informeren over eventuele technologische of software-updates voor ons product.

INSTRUCTIES

Let op het volgende voordat u de pomp in gebruik neemt! • De pomp kan worden aangesloten op elke schokbestendige stekker die volgens de voorschriften is geïnstalleerd. De stekker moet een voedingsspanning van 230 V ~ 50 Hz hebben. De stekker moet voldoen aan de wisselspanningsspecificaties van de VS (AC120V, 60Hz) en de Europa (AC230V, 50Hz).

Aandacht!

(Belangrijk voor uw eigen veiligheid) Voordat u uw nieuwe dompelpomp in gebruik neemt, dient u de volgende punten door een expert te laten controleren: • Aardingsaansluiting • De aardlekschakelaar

moet voldoen aan de veiligheidsvoorschriften van de energiecentrale en moet foutloos werken. • De elektrische aansluitingen moeten beschermd zijn

tegen vocht. • Bij overstromingsgevaar moeten de elektrische aansluitingen

naar hoger gelegen terrein worden verplaatst. • Het circuleren van agressieve vloeistoffen en schurende

materialen moet ten alle tijden worden vermeden.

• De motoraangedreven dompelpomp moet tegen vorst worden beschermd. • De pomp moet worden beschermd tegen drooglopen. • Toegang voor kinderen moet worden voorkomen met behulp van geschikte beveiliging.

maatregelen

• De elektrische installatie moet voldoen aan de nationale bedradingsvoorschriften; • Vervuiling van de vloeistof kan optreden door lekkage van smeermiddelen; • De pomp moet worden aangesloten op een aardlekschakelaar (RCD) met een nominale reststroom van maximaal 30 mA; • Dit apparaat mag worden gebruikt door kinderen vanaf 8 jaar en door personen met een verminderd fysiek, zintuiglijk of mentaal vermogen of gebrek aan ervaring en kennis, mits zij onder toezicht staan of instructies hebben gekregen over het veilige gebruik van het apparaat en de bijbehorende gevaren begrijpen. Kinderen mogen niet met het apparaat spelen. Reiniging en onderhoud door de gebruiker mogen niet door kinderen zonder toezicht worden uitgevoerd.

• Als het netsnoer beschadigd is, moet het worden vervangen door de fabrikant, een servicevertegenwoordiger of een gelijkwaardig gekwalificeerde persoon om gevaar te voorkomen.

Consistentie •
Uw dompelpomp is ontworpen voor het circuleren van water met een maximale temperatuur van 35 ÿ. • Deze pomp
mag niet worden gebruikt voor andere vloeistoffen, met name motorbrandstoffen, reinigingsmiddelen en andere chemische producten!

Installatie De
dompelpompen worden als volgt geïnstalleerd: • Stationair met een vaste leiding. • Stationair met een flexibele slang.

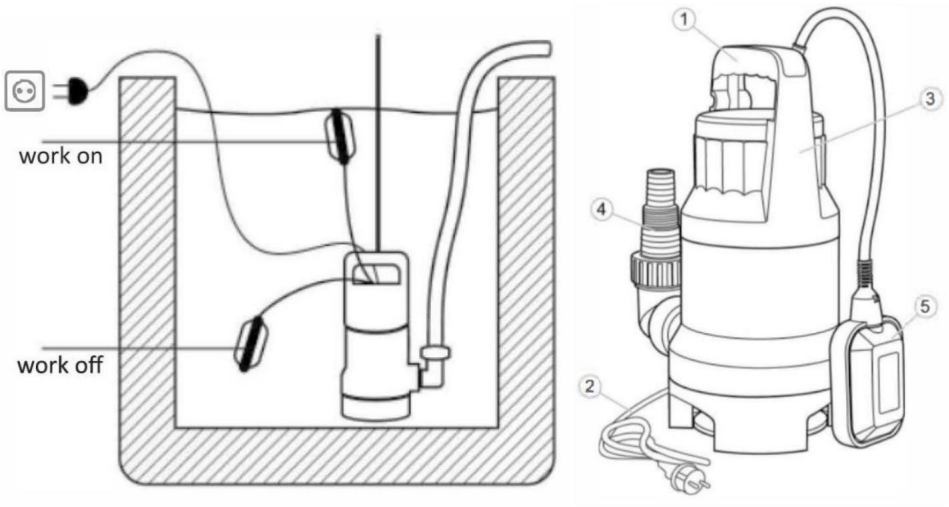

1. Handvat 2. Kabel 3. Pomphuis 4. Uitlaatadapter 5. Vlotterschakelaar

Let op! •U mag
de pomp nooit installeren door deze onondersteund aan de aanvoerleiding of stroomkabel op te hangen. •De dompelpomp
moet worden opgehangen aan de daarvoor bestemde handgreep of op de bodem van de schacht worden geplaatst. •Om een goede werking van de
pomp te garanderen, moet de bodem van de schacht vrij zijn van slib en vuil van welke aard dan ook.

•Als het waterpeil te ver zakt, droogt eventueel slib in de schacht snel uit en kan de pomp niet meer starten. Het is daarom noodzakelijk om de dompelpomp regelmatig te controleren (door middel van opstarttests). •De vlotter is zo afgesteld dat de pomp direct kan worden gestart.

Opmerking!

De pompas moet minimaal 40 x 40 x 50 cm groot zijn, zodat de vlotterschakelaar vrij kan bewegen.

Netvoeding Uw nieuwe dompelpomp is voorzien van een schokbestendige stekker conform de voorschriften. Deze pomp is ontworpen om te worden aangesloten op een veilig stopcontact met de Amerikaanse specificatie AC120V, 60Hz en de Europese specificatie AC230V, 50Hz. Zorg ervoor dat het stopcontact in uitstekende staat verkeert.
Steek de stekker in het stopcontact en de pomp is klaar voor gebruik.

Belangrijke mededeling!

Indien het netsnoer of de stekker door externe invloeden beschadigd raakt, is reparatie aan het snoer verboden. Belangrijk!
Deze werkzaamheden mogen uitsluitend worden uitgevoerd door een gekwalificeerde elektricien.

Toepassingsgebieden

Deze pomp wordt voornamelijk gebruikt als kelderpomp. Wanneer deze pomp in een schacht is geïnstalleerd, biedt hij bescherming tegen overstromingen.
Ze worden ook gebruikt overal waar water van de ene naar de andere plaats moet worden verplaatst, bijvoorbeeld in huis, de landbouw, de tuinbouw, de waterleiding en vele andere toepassingen.

Aan de slag Na deze instructies zorgvuldig te hebben gelezen, kunt u uw pomp in gebruik nemen. Controleer daarbij de volgende punten: • Controleer of de pomp op de grond van de as rust. • Controleer of het druksnoer correct is aangesloten. • Controleer of de elektrische aansluitingen voldoen aan de Amerikaanse norm van 120V/60Hz en de Europese norm van 230V/50Hz. • Controleer of het stopcontact in goede staat is.

• Zorg ervoor dat er geen water en vocht in de waterleiding terechtkomen. • Voorkom dat de pomp droogloopt.

Onderhoudsrichtlijnen

Deze dompelpomp is een goedgekeurde en onderhoudsvrije pomp van hoge kwaliteit. product, dat onderworpen is aan strenge eindcontroles. Wij adviseren regelmatige inspectie en onderhoud om een lange levensduur van de apparatuur te garanderen. ononderbroken werking.

Belangrijke mededeling!

• Haal de stekker uit het stopcontact voordat u onderhoudswerkzaamheden uitvoert. • Indien de pomp tijdens gebruik regelmatig wordt verplaatst, Het moet na elk gebruik met schoon water worden schoongemaakt. • Bij stationaire installatie moet de functie van de vlotterschakelaar Elke 3 maanden controleren. • Alle vezelachtige deeltjes die zich mogelijk in de pomphuis hebben opgehoopt. Moet worden verwijderd met een waterstraal. • Elke 3 maanden moeten de as, de slijping en de waaier worden gereinigd. modder.

• Verwijder afzettingen op de drijver met schoon water.

Het reinigen van de waaier

Als er zich te veel afzettingen in de pomphuis hebben verzameld, moet u de pomp demonteren. Het onderste deel van de pomp ziet er als volgt uit:

1. Verwijder het inlaatrooster van de pompbehuizing.
2. Reinig de waaier met schoon water.

Belangrijk! Leg de pomp niet neer en laat hem niet op de waaier rusten!

3. Monteer in omgekeerde volgorde

Het AAN/UIT-bedieningspunt instellen

Het aan- en uitschakelpunt van de vlotterschakelaar kan worden ingesteld door aanpassing. de vlotterschakelaar in zijn vergrendelingshouder.

Voordat u de pomp in bedrijf stelt, dient u het volgende te controleren: • De vlotterschakelaar moet zo geïnstalleerd zijn dat het niveau van de AAN-stand correct is. punt en het niveau van het UIT-bedrijfspunt zijn gemakkelijk te bereiken en

met weinig kracht. Om dit te controleren, plaatst u de pomp in een bak gevuld met water, tilt u de vlotterschakelaar voorzichtig met de hand omhoog en laat u deze vervolgens weer zakken. Let er tijdens dit proces op of de pomp aan- en uitgaat. •

Zorg ervoor dat de afstand tussen de kop van de vlotterschakelaar en de

De vergrendelingshouder mag niet te klein zijn. Een te kleine opening kan een goede werking niet garanderen. •

Zorg er bij het instellen van de vlotterschakelaar voor dat deze de basis niet raakt voordat de pomp uitschakelt.

Voorzichtigheid!

Risico op drooglopen.

Incidenten - Oorzaken - Oplossingen

Incidenten	Oorzaken	remedies
De pomp werkt niet. begin	-Geen netvoeding - De vlotter schakelt niet om	- Controleer de netvoeding - Breng de drijver in een hogere positie
Geen stroming	-Inlaatfilter is verstopt -Drukslang in gebogen positie	- Reinig het inlaatfilter met een waterstraal - Slang opnieuw instellen
De pomp schakelt niet uit.	- De drijver kan niet zinken	- Plaats de pomp correct op de grond van de schacht.
Onvoldoende doorstroming	- Inlaatfilter is verstopt - Verminderde pompcapaciteit door vuil en schurend water	- Reinig het inlaatzeefje - Reinig de pomp en vervang versleten onderdelen.
De pomp schakelt na korte operationele periode	- De thermische beveiliging schakelt de pompen uit vanwege vervuild water. - Water te heet. Thermische beveiliging. stopt de pomp	- Haal de stekker uit het stopcontact. Reinig de pomp en de as. - Zorg ervoor dat er water aanwezig is Een maximale temperatuur van 35ÿ is niet toegestaan. overschrijden

TECHNISCHE GEGEVENS

Model	Invoer	Q.max	H.max	Stroom
ZXW1.6zx-INOX AC120V 60Hz		5500 GPH (347L/M)	30 voet (9 m)	1,0 pk (735 W)
ZXW750-B AC230V 50Hz 15000L/u			8m	650W

	Waarschuwing: Om het risico op letsel te verminderen, moet de gebruiker dit lezen. Lees de gebruiksaanwijzing aandachtig door.
	Dit product valt onder de bepalingen van de Europese richtlijn. 2012/19/EC. Het symbool met een gekruiste rolcontainer. Dit geeft aan dat het product apart moet worden afgevoerd. collectie in de Europese Unie. Dit geldt voor het product. en alle accessoires die met dit symbool zijn gemarkeerd. Producten gemarkeerd als zodanig mag het niet bij het normale huisvuil worden weggegooid, maar moet naar een inzamelpunt voor het recyclen van elektrische apparaten worden gebracht. elektronische apparaten

FCC-informatie:

LET OP: Wijzigingen of aanpassingen die niet uitdrukkelijk zijn goedgekeurd door de partij die verantwoordelijk is voor de naleving, kunnen de bevoegdheid van de gebruiker om de apparatuur te bedienen ongeldig maken!

Dit apparaat voldoet aan Deel 15 van de FCC-regels. De werking is onderworpen aan de volgende twee voorwaarden: 1) Dit product kan schadelijke interferentie veroorzaken.

2) Dit product moet alle ontvangen storingen accepteren, inclusief storingen die een ongewenste werking kunnen veroorzaken.

WAARSCHUWING: Wijzigingen of aanpassingen aan dit product die niet uitdrukkelijk zijn goedgekeurd door de partij die verantwoordelijk is voor de naleving, kunnen de bevoegdheid van de gebruiker om het product te gebruiken ongeldig maken.

Opmerking: Dit product is getest en voldoet aan de limieten voor een digitaal apparaat van klasse B volgens deel 15 van de FCC-regels. Deze limieten zijn ontworpen om redelijke bescherming te bieden tegen schadelijke interferentie in een residentiële installatie.

Dit product genereert, gebruikt en kan radiofrequentie-energie uitstralen. Indien het niet volgens de instructies wordt geïnstalleerd en gebruikt, kan het schadelijke interferentie veroorzaken voor radiocommunicatie. Er is echter geen garantie dat er in een specifieke installatie geen interferentie zal optreden. Als dit product schadelijke interferentie veroorzaakt voor radio- of televisieontvangst, wat kan worden vastgesteld door het product uit en weer aan te zetten, wordt de gebruiker aangeraden te proberen de interferentie te verhelpen door een of meer van de volgende maatregelen.

- Richt de ontvangstantenne opnieuw uit of verplaats deze.
- Vergroot de afstand tussen het product en de ontvanger.
- Sluit het product aan op een stopcontact in een ander circuit dan dat waarop de ontvanger is aangesloten.
- Raadpleeg de dealer of een ervaren radio-/tv-technicus voor hulp.

1. Waarschuwing - Om het risico op letsel te verminderen, dient de gebruiker de gebruiksaanwijzing zorgvuldig te lezen.

2. Het product voldoet aan de relevante normen en voorschriften.

De installatie van dit apparaat moet voldoen aan alle geldende voorschriften en het mag alleen worden gebruikt in goed geventileerde ruimtes. Lees de gebruikershandleiding voordat u dit apparaat installeert en gebruikt.

3. Dit apparaat is niet bedoeld voor gebruik door personen (inclusief kinderen) met beperkte fysieke, zintuiglijke of mentale vermogens, of gebrek aan ervaring en kennis, tenzij zij onder toezicht staan of instructies hebben gekregen over het gebruik van het apparaat van een persoon die verantwoordelijk is voor hun veiligheid.

4. Kinderen mogen niet met het apparaat spelen.

6. Dit apparaat is bedoeld voor gebruik in huishoudens en soortgelijke toepassingen, zoals: - personeelskeukens in winkels,
kantoren en andere werkomgevingen; - boerderijen; - door gasten in hotels, motels en andere woonomgevingen;
- bed & breakfast-accommodaties.

8. Gebruik het product volgens het beoogde gebruik. Er bestaat een waarschuwing voor mogelijk letsel door verkeerd gebruik.

9. Schakel het apparaat uit en haal de stekker uit het stopcontact voordat u accessoires verwisselt of bewegende onderdelen benadert. 10. Haal de stekker altijd uit het
stopcontact als u het apparaat onbeheerd achterlaat en voordat u het monteert, demonteert of schoonmaakt. 11. WAARSCHUWING: Gebruik alleen de voedingsadapter
die bij dit apparaat is geleverd.

12. WAARSCHUWING: Gebruik uitsluitend een externe voeding met de volgende specificaties: <spanning en aard van de voeding> <vermogen/stroomsterkte van de voeding>

GEVAAR: Risico op elektrische schok! De apparatuur moet correct geaard zijn en beveiligd met een aardlekschakelaar (RCD). Schakel alle stroom uit voordat u onderhoud uitvoert, de apparatuur verplaatst of schoonmaakt.

WAARSCHUWING:

Schakel de stroom uit vóór installatie, onderhoud of verplaatsing om onbedoeld inschakelen en persoonlijk letsel te voorkomen.
Dompel het netsnoer, de stekker of de schakelaar nooit onder in water of een vochtige omgeving.
Houd handen en lichaam tijdens gebruik uit de buurt van de zuigopening, draaiende onderdelen en leidingen om beknelling, pletten of snijwonden te voorkomen.
Kinderen en ongetrainde personen mogen deze apparatuur niet bedienen, installeren of onderhouden.

Als het netsnoer of onderdelen beschadigd zijn, moeten deze door gekwalificeerd personeel worden gerepareerd of vervangen.
Niet gebruiken in de buurt van ontvlambare, explosieve, corrosieve of vluchtige gassen of vloeistoffen.

Een dompelpomp moet volledig ondergedompeld in vloeistof draaien; laat hem niet langdurig droog in de lucht draaien.

WAARSCHUWINGEN:

Laat de pomp niet drooglopen zonder vloeistof; anders raken de afdichtingen, lagers en pomp beschadigd.

Controleer vóór aanvang de leidingen, afsluiters en afdichtingen om er zeker van te zijn dat er geen lekkage of verstopping is.
Reinig het zuigfilter regelmatig om verstopping of ophoping van vuil te voorkomen.
De pomp kan tijdens gebruik heet worden; raak deze niet aan om brandwonden te voorkomen.
Uitsluitend geschikt voor het afvoeren van schoon water, afvalwater of specifieke vloeistoffen. Pomp geen ontvlambare, explosieve, giftige of zeer corrosieve vloeistoffen.
Zorg voor een stabiele installatie en een betrouwbare leidingaansluiting om losraken door trillingen te voorkomen.

Reinig en bewaar op een droge plaats vóór langdurige opslag om bevriezing of corrosie te voorkomen.



VEVOR

Upgrade · The Home Creator Way

Slampumpmanual

Modell: ZXW1.6zx-INOX, ZXW750-B

VEVOR | Upgrade
The Home Creator Way

MODELL: ZXW1.6ZX-INOX



MODELL: ZXW750-B

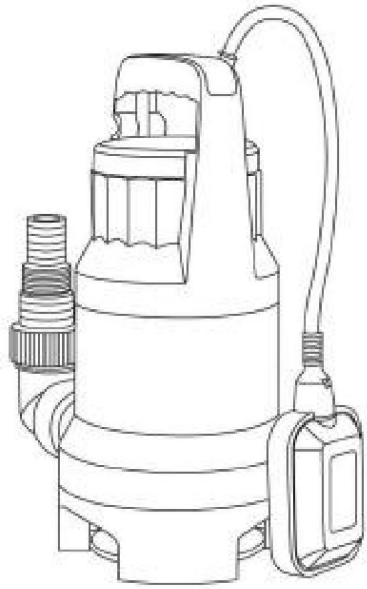

Detta är originalinstruktionerna, vänligen läs alla instruktioner noggrant innan du använder produkten. VEVOR förbehåller sig en tydlig tolkning av vår användarmanual. Produktens utseende ska vara beroende av den produkt du mottagit. Vi ber om ursäkt för att vi inte kommer att informera dig igen om det finns några teknik- eller programuppdateringar för vår produkt.

INSTRUKTIONER

Observera följande före idrifttagning! • Pumpen kan anslutas till valfri eluttag som är installerat enligt föreskrifter. Kontakten måste ha en matningsspänning på 230 V ~ 50 Hz. Kontakten måste överensstämma med växelspänningen enligt den amerikanska specifikationen (AC120V, 60Hz) och den europeiska specifikationen (AC230V, 50Hz).

Uppmärksamhet!

(Viktigt för din egen säkerhet) Innan du börjar använda din nya dränkbara pump, låt en expert kontrollera följande: • Jordanslutning • Jordfelsbrytaren måste uppfylla kraftverkets säkerhetsföreskrifter och fungera felfritt. • De elektriska anslutningarna måste skyddas mot fukt. • Vid risk för översvämning måste de elektriska anslutningarna dras till högre höjd. • Cirkulation av aggressiva vätskor, såväl som cirkulation av slipande material, måste undvikas till varje pris.

• Den dränkbara motordrivna pumpen måste skyddas mot frost. • Pumpen måste skyddas mot torrkörning. • Barns åtkomst bör också förhindras med lämpliga åtgärder.

åtgärder

• Elinstallationen ska ske i enlighet med nationella elföreskrifter; • Förorening av vätskan kan uppstå på grund av läckage av smörjmedel. • Pumpen ska drivas via en jordfelsbrytare (RCD) med en nominell reström som inte överstiger 30 mA; • Denna apparat kan användas av barn från 8 år och uppåt och personer med nedsatt fysisk, sensorisk eller mental förmåga eller bristande erfarenhet och kunskap om de har övervakats eller fått instruktioner om hur apparaten används på ett säkert sätt och förstår de risker som är förknippade med det. Barn får inte leka med apparaten. Rengöring och användarunderhåll får inte utföras av barn utan tillsyn.

• Om nätsladden är skadad måste den bytas ut av tillverkaren, dess servicerepresentant eller en liknande kvalificerad person för att undvika fara.

Konsistens • Din
dränkbara pump är avsedd för cirkulation av vatten med en maximal temperatur på 35 ÿ • Denna pump får inte användas
för andra vätskor, särskilt inte motorbränslen, rengöringsvätskor och andra kemiska produkter!

Installation

Dränkbara motorpumparna installeras enligt följande: • I stationärt
läge med fast rörledning. • I stationärt läge med
flexibel slang.

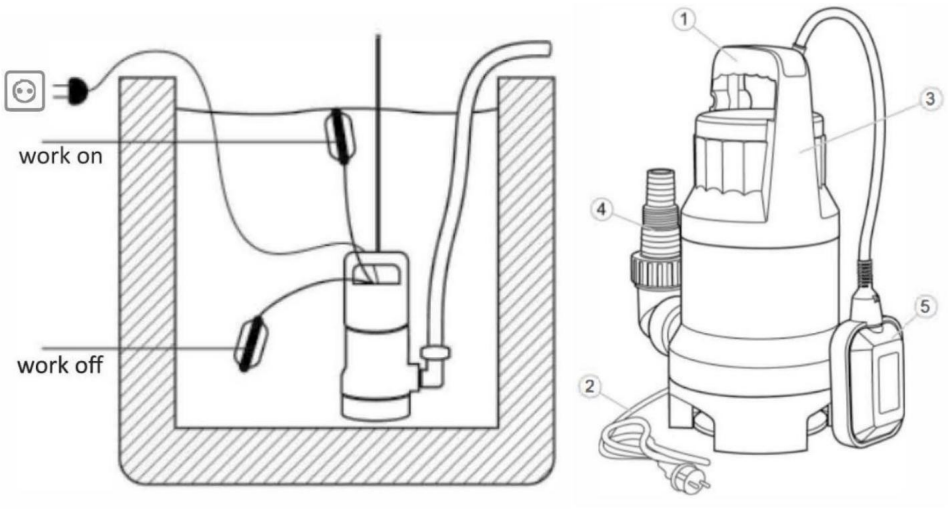

1. Handtag 2. Kabel 3. Pumphus 4. Utloppsadapter 5. Flottörbrytare

Observera! •

Installera aldrig pumpen genom att hänga den utan stöd i tryckröret eller strömkabeln. • Dränkpumpen måste hängas i det
specialanpassade handtaget eller placeras på undersidan av schaktet. • För att garantera att pumpen fungerar korrekt måste schaktets undersida
hållas fri från slam och smuts av alla slag.

• Om vattennivån sjunker för djupt kommer eventuellt slam i schaktet att torka ut snabbt och hindra pumpen från att starta. Det är därför nödvändigt att kontrollera dränkpumpen regelbundet (genom att utföra starttester). • Flottören justeras så att pumpen omedelbart kan startas.

Notera!

Pumpaxeln bör ha minsta mått på 40 x 40 x 50 cm, så att flottörbrytaren kan röra sig fritt.

Nätförsörjning

Din nya dränkbara pump är utrustad med en stötsäker kontakt enligt föreskrifter. Denna pump är konstruerad för att anslutas till ett säkert uttag med den amerikanska specifikationen AC120V, 60Hz och den europeiska specifikationen AC230V, 50Hz. Se till att den är i utmärkt skick.
Sätt i kontakten i uttaget så är pumpen klar att användas.

Viktig anmärkning!

Om nätkabeln eller kontakten skadas av yttre påverkan är reparationer av kabeln förbjudna. Viktigt!
Detta arbete får endast utföras av en behörig elektriker.

Användningsområden Denna pump används främst som källarpump. När den installeras i ett schakt skyddar den mot översvämning.
De används också överallt där vatten måste flyttas från en plats till en annan, t.ex. i hemmet, jordbruk, trädgårdsodling, VVS och många andra tillämpningar.

Idrifttagning Efter att ha läst dessa instruktioner noggrant kan du ställa in pumpen i drift och överväga följande punkter. • Kontrollera om pumpen vilar på axelns mark. • Kontrollera att tryckkabeln är korrekt ansluten. • Kontrollera att de elektriska anslutningarna överensstämmer med den amerikanska standarden på 120V/60Hz och den europeiska standarden på 230V/50Hz. • Kontrollera att uttaget är i gott skick.

• Se till att vatten och fukt aldrig kan komma in i elnätet. • Undvik att pumpen körs torr.

Underhållsriktlinjer

Denna dränkbara pump är en godkänd och underhållsfri högkvalitativ produkt, som är föremål för stränga slutkontroller. Vi rekommenderar regelbunden inspektion och underhåll för att säkerställa lång livslängd på utrustningen och oavbruten drift.

Viktig anmärkning!

• Dra ur nätkontakten före allt underhållsarbete. • Om pumpen ofta transporteras under drift,
den bör rengöras med rent vatten efter varje användning. • Vid stationär installation bör den flytande strömbrytarens funktion kontrolleras var tredje månad. •
Alla fiberpartiklar som kan ha samlats inuti pumphuset bör avlägsnas med vattenstråle. • Var tredje månad bör axelns slipning och pumphjulet rengöras från lera.

• Avlägsna avlagringar på flottören med rent vatten

Rengöring av impellern

Om det samlas för mycket avlagringar i pumphuset måste du demontera det. den nedre delen av pumpen enligt följande:

1. Ta bort insugningsburen från pumphuset.
2. Rengör impellern med rent vatten.

Viktigt! Ställ inte ner pumpen eller ställ den på impellern!

3. Montera i omvänd ordning

Inställning av driftpunkten PÅ/AV

Nivåbrytarens PÅ- och AV-driftspunkt kan ställas in genom att justera flottörbrytaren i dess låshållare.

Innan du tar pumpen i drift, kontrollera följande: • Nivåbrytaren måste vara installerad så att nivån för driftstoppet är korrekt.
punkten och nivån för AV-driftspunkten kan enkelt nås och

med liten kraft. För att kontrollera detta, placera pumpen i ett kärl fyllt med vatten, höj flottörbrytaren försiktigt för hand och sänk den sedan ner igen. Observera samtidigt om pumpen slås på och av. • Se till att avståndet mellan flottörbrytarhuvudet och

Låshållaren är inte för liten. Korrekt funktion garanteras inte om mellanrummet är för litet. • När du ställer in

flottörbrytaren, se till att den inte vidrör basen innan pumpen stängs av.

Försiktighet!

Risk för torrkörning.

Incidenter - Orsaker - Åtgärder

Incidenter	Orsaker	botemedel
Pumpen gör inte start	-Ingen nätanslutning - Flottören slår inte om	- Kontrollera nätströmmen - För flottören till ett högre läge
Inget flöde	-Inloppssilen är igensatt -Tryckslangen är böjd	-Rengör inloppssilens vattenstråle - Återställ slangen
Pumpen stängs inte av	- Flyttarmen kan inte sjunka ner	- Placera pumpen korrekt på axelns mark
Otillräckligt flöde -	Inloppssilen är igensatt - Minskad pumpkapacitet på grund av smutsigt och slipande vatten	- Rengör inloppssilen - Rengör pumpen och byt ut slitna delar
Pumpbrytare efter kort driftsperiod	-Termisk säkring stoppar pumparna på grund av smutsigt vatten - För varmt vatten. Termiskt säkringsbrytare. stoppar pumpen	- Dra ur nätkontakten Rengör pump och axel - Se till att ett vatten temperatur på max 35 ÿ är inte överstiga

TEKNISKA DATA

Modell	Input	Q.max	H.max	Driva
ZXW1.6zx-INOX AC	120V 60Hz	5500 GPH (347 l/min)	9 meter	1,0 hk (735 W)
ZXW750-B AC	230V 50Hz 15000L/h		8 månader	650W

	Varning – För att minska risken för skador måste användaren läsa bruksanvisningen noggrant.
	Denna produkt omfattas av bestämmelserna i EU-direktivet 2012/19/EG. Symbolen som visar en överkorsad soptunna genom indikerar att produkten behöver sopsorteras separat insamling i Europeiska unionen. Detta gäller produkten och alla tillbehör märkta med denna symbol. Produkter märkta får därför inte slängas med vanligt hushållsavfall, utan måste lämnas till en insamlingsplats för återvinning av elektriska och elektroniska elektroniska apparater

FCC-information:

VARNING: Ändringar eller modifieringar som inte uttryckligen godkänts av den part som ansvarar för efterlevnaden kan upphäva användarens rätt att använda utrustningen!

Denna enhet uppfyller del 15 i FCC-reglerna. Användning är underkastad följande två villkor: 1) Denna produkt kan orsaka skadliga störningar.
2) Denna produkt måste acceptera alla mottagna störningar, inklusive störningar som kan orsaka oönskad drift.
VARNING: Ändringar eller modifieringar av denna produkt som inte uttryckligen godkänts av den part som ansvarar för efterlevnaden kan ogiltigförklara användarens rätt att använda produkten.
Obs! Denna produkt har testats och befunnits uppfylla gränserna för en digital enhet av klass B i enlighet med del 15 i FCC-reglerna. Dessa gränser är utformade för att ge rimligt skydd mot skadlig störning i en bostadsinstallation.

Denna produkt genererar, använder och kan utstråla radiofrekvensenergi, och om den inte installeras och används i enlighet med instruktionerna kan den orsaka skadliga störningar på radiokommunikation. Det finns dock ingen garanti för att störningar inte kommer att uppstå i en viss installation. Om denna produkt orsakar skadliga störningar på radio- eller tv-mottagning, vilket kan fastställas genom att stänga av och slå på produkten, uppmanas användaren att försöka korrigera störningen med en eller flera av följande åtgärder.

· Rikta om eller flytta mottagarantennen.
· Öka avståndet mellan produkten och mottagaren.
· Anslut produkten till ett uttag på en annan krets än den som mottagaren är ansluten till.
· Kontakta återförsäljaren eller en erfaren radio-/TV-tekniker för hjälp.

1. Varning - För att minska risken för skador måste användaren läsa instruktionsmanualen noggrant.
2. Produkten uppfyller relevanta standarder och föreskrifter.
Installationen av denna enhet måste uppfylla alla tillämpliga föreskrifter och den bör endast användas i välventilerade utrymmen. Läs användarmanualen innan du installerar och använder denna utrustning.
3. Denna apparat är inte avsedd att användas av personer (inklusive barn) med nedsatt fysisk, sensorisk eller mental förmåga, eller bristande erfarenhet och kunskap, såvida de inte har övervakats eller fått instruktioner om användningen av apparaten av en person som ansvarar för deras säkerhet.
4. Barn får inte leka med apparaten.
6. Denna apparat är avsedd att användas i hushållet och liknande tillämpningar såsom: - personalkök i
butiker, kontor och andra arbetsmiljöer; - bondgårdar; - av kunder på hotell, motell och andra
bostadsmiljöer; - bed and breakfast-miljöer.

8. Använd produkten enligt avsedd användning. Varna för potentiella skador vid felaktig användning.
9. Stäng av apparaten och koppla bort den från strömmen innan du byter tillbehör eller närmar dig rörliga delar under användning. 10. Koppla alltid
bort apparaten från strömmen om den lämnas utan uppsikt och innan montering, demontering eller rengöring. 11. VARNING: Använd endast
den strömförsörjningsenhet som medföljer denna apparat.
12. VARNING: Använd endast en extern strömförsörjning med följande specifikationer: <spänning och typ av strömförsörjning> <strömförsörjning/ström>

FARA: Risk för elektrisk stöt! Utrustningen måste vara korrekt jordad och skyddad med en jordfelsbrytare (RCD). Koppla bort all ström före service, flytt eller rengöring.

VARNING:

Koppla ur strömmen före installation, underhåll eller flytt för att förhindra oavsiktlig start och personskador.
Doppa aldrig nätsladden, kontakten eller strömbrytaren i vatten eller fuktig miljö.
Håll händer och kropp borta från suginloppet, roterande delar och rörledningar under drift för att undvika intrassling, klämskador eller skärskador.
Barn och outbildade personer får inte använda, installera eller underhålla denna utrustning.
Om nätsladden eller komponenterna är skadade måste de repareras eller bytas ut av kvalificerad personal.
Använd inte nära brandfarliga, explosiva, frätande eller flyktiga gaser eller vätskor.
Dränkbar pump måste köras helt nedsänkt i vätska; kör inte torr i luft under längre tid.

VARNINGAR:

Kör inte torr utan vätska; annars skadas tätningar, lager och pump.

Innan du börjar, kontrollera rörledningar, ventiler och tätningar för att säkerställa att det inte finns några läckor eller blockeringar.
Rengör sugfiltret regelbundet för att förhindra att det trasslar sig eller igensätts.
Pumpen kan bli varm under drift; vidrör den inte för att undvika brännskador.
Endast för dränering av rent vatten, avloppsvatten eller specificerat medium.
Pumpa inte brandfarliga, explosiva, giftiga eller mycket frätande vätskor.
Säkerställ en stabil installation och tillförlitlig röranslutning för att undvika lossning på grund av vibrationer.
Rengör och förvara på en torr plats före långtidsförvaring för att förhindra frysning eller korrosion.

