ASSEMBLY INSTRUCTIONS
INSTRUCCIONES DE ENSAMBLAJE
INSTRUCTIONS D'ASSEMBLAGE
MONTAGEANLEITUNGEN

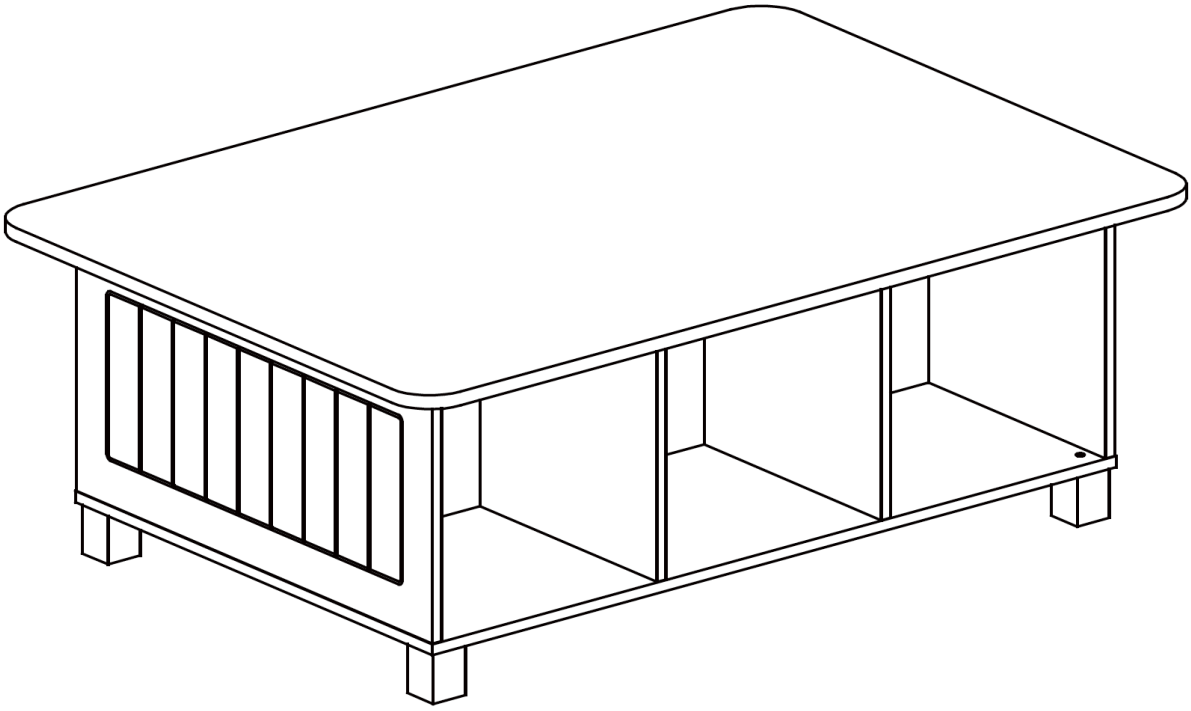

WARNING

ADULT ASSEMBLY REQUIRED:

This product requires assembly by an adult because of small parts. Care should be taken in unpacking and assembling this item to keep small parts away from children. During assembly children should be kept away from the product due to possible risk of injury.

This product is suitable for children 3 years and older.

SERIOUS OR FATAL INJURIES CAN OCCUR FROM FURNITURE TIP-OVER.
IN ORDER TO PREVENT OVERTURNING, THIS PRODUCT MUST BE USED WITH THE TIP-OVER RESTRAINTS OR WALL MOUNTING HARDWARE PROVIDED.
PLEASE READ WARNINGS BELOW.

- Product must be assembled exactly per these instructions. Failure to follow assembly instructions may result in possible risk of injury.
- Young children can be seriously injured or killed if furniture tips over. Install tip-over restraint provided. Use of tip-over restraints may only reduce, but not eliminate, the risk of tip-over.
- To help prevent furniture from tip-over or fall, this product must be secured to the wall using enclosed tip-over restraints or wall mounting hardware.
- Tip-over restraints and wall mounting hardware are provided with this product, however, you may need to source suitable hardware for your wall type. If in doubt, please consult a qualified tradesperson.
- Always check the suitability of the wall to ensure the tip-over restraints or wall mounting hardware will resist the forces applied to it.
- Always ensure any wall used for tip-over restraints or wall mounting hardware is free from hidden electrical wires, water, or gas pipes.
- Do not use this item for a TV stand or place heavy objects on top of item.
- Place heaviest items in the lowest drawers or shelves.
- Never allow children to climb or hang on to the drawers, doors, or shelves.
- Never open more than one drawer at a time or defeat/remove any drawer interlock system.

Weight Capacity: This product will hold up to 20 pounds (9.1kgs) per cubby and has a tabletop capacity of 75 pounds (34kgs) for a total weight of 195 pounds (88.5kgs). Please do not overload product for risk of damage and/or serious injury or death.

ADVERTENCIA

REQUIERE QUE UN ADULTO REALICE EL ENSAMBLAJE:
Este producto requiere que un adulto lleve a cabo el ensamblaje debido a las piezas pequeñas. Debe tener cuidado al desempacar y ensamblar este artículo para mantener las piezas pequeñas alejadas de los niños. Los niños deben mantenerse alejados del producto durante el ensamblaje debido al posible riesgo de lesiones.

Este producto es adecuado para niños de 3 años en adelante.

LA CAÍDA DE LOS MUEBLES PUEDE OCASIONAR LESIONES GRAVES O FATALES. A FIN DE EVITAR ESTA SITUACIÓN, ESTE PRODUCTO DEBE SER UTILIZADO CON LAS SUJECIONES ANTIVUELCO O LOS HERRAJES DE PARED SUMINISTRADOS.
LEA LAS SIGUIENTES ADVERTENCIAS.

- Ensamble el producto exactamente como se indica en estas instrucciones. Si no se siguen estas instrucciones, existen riesgos de lesiones.
- Si los muebles se caen, los niños pequeños pueden sufrir lesiones graves o la muerte. Instale el sistema antivuelco provisto. El uso del sistema antivuelco solo puede reducir, pero no eliminar, el riesgo de caída.
- Para evitar que los muebles se caigan o se volteen, fije este producto a la pared con el sistema antivuelco incluido o con los herrajes de ensamblaje a la pared.
- Este producto cuenta con sistemas antivuelco y herrajes de ensamblaje a la pared; sin embargo, es posible que tenga que buscar los accesorios adecuados para su tipo de pared. Si tiene alguna inquietud al respecto, consulte a un comerciante calificado.
- Compruebe siempre la capacidad de la pared para asegurarse de que el sistema antivuelco o los herrajes de ensamblaje a la pared resistan las fuerzas aplicadas a ella.
- Asegúrese siempre de que cualquier pared utilizada para los sistemas antivuelco o los herrajes de ensamblaje a la pared esté libre de cables eléctricos ocultos, tuberías de agua o gas.
- No utilice este objeto como soporte para el televisor ni coloque objetos pesados sobre él.
- Coloque los artículos más pesados en los cajones o repisas más bajas.
- No permita que los niños se suban o se aferren a los cajones, puertas o repisas.
- No abra nunca más de un cajón a la vez o anule/elimine cualquier sistema de interbloqueo de cajones.

Capacidad de peso: Este producto soporta un total de 195 libras (88,5 kg); 20 libras (9,1 kg) por compartimiento y 75 libras (34 kg) en la parte superior de la mesa. No sobrecargue el producto para evitar el riesgo de daños o lesiones graves o la muerte.

AVERTISSEMENT

L'ASSEMBLAGE DOIT ÊTRE EFFECTUÉ PAR UN ADULTE :

Ce produit doit être assemblé par un adulte à cause de la présence de petites pièces. Lorsque vous déballez et assemblez cet article, veillez à tenir les petites pièces hors de portée des enfants. Les enfants doivent être tenus à l'écart du produit en raison du risque de blessure pendant l'assemblage.

Ce produit peut convenir aux enfants de 3 ans et plus.

LE BASCULEMENT D'UN MEUBLE PEUT CAUSER DES BLESSURES GRAVES VOIRE MORTELLES. CE PRODUIT DOIT ÊTRE UTILISÉ AVEC LES DISPOSITIFS DE RETENUE ANTI-BASCULEMENT OU LE MATÉRIEL DE FIXATION MURALE FOURNI AFIN D'ÉVITER TOUT BASCULEMENT.

VEUILLEZ LIRE LES AVERTISSEMENTS CI-DESSOUS.

- Le produit doit être assemblé exactement selon ces instructions. Le non-respect des instructions de montage peut entraîner un risque de blessure.
- Les enfants en bas âge peuvent être gravement blessés ou tués par le basculement d'un meuble. Installez les dispositifs de retenue anti-basculement fournis. L'utilisation de dispositifs de retenue anti-basculement peut uniquement réduire le risque de basculement; il n'élimine pas ce risque.
- Ce produit doit être fixé au mur à l'aide de dispositifs de retenue anti-basculement ou de matériel de fixation murale pour éviter que le meuble ne bascule et ne tombe.
- Les dispositifs de retenue anti-basculement et le matériel de fixation murale sont fournis avec ce produit. Toutefois, vous devrez peut-être vous procurer du matériel convenant à votre type de mur. Veuillez consulter un professionnel qualifié en cas de doute.
- Vérifiez toujours la résistance du mur pour s'assurer que les dispositifs de retenue anti-basculement ou les accessoires de fixation murale résistent aux forces qui lui sont appliquées.
- Assurez-vous toujours que les murs utilisés pour les dispositifs de retenue anti-basculement ou le matériel de montage mural soient exempts de fils électriques, de conduites d'eau ou de gaz cachés.
- N'utilisez pas cet objet comme support de téléviseur et évitez de placer des objets lourds au-dessus de celui-ci.
- Placez les objets les plus lourds dans les tiroirs ou sur les étagères inférieures.
- Ne laissez jamais les enfants monter ou s'accrocher aux tiroirs, portes ou étagères.
- N'ouvrez jamais plusieurs tiroirs en même temps, et ne démontez et ne retirez jamais le système de verrouillage du tiroir.

Capacité de poids : Ce produit peut supporter jusqu'à 20 livres (9,1 kg) par casier et a une capacité de plateau de 75 livres (34 kg), pour un poids total de 195 livres (88,5 kg). Veuillez ne pas surcharger le produit pour éviter tout risque de dommage et de blessure grave ou mortelle.

WARNUNG

MONTAGE DURCH ERWACHSENE ERFORDERLICH:
Dieses Produkt muss wegen der kleinen Teile von einem Erwachsenen zusammengebaut werden. Beim Auspacken und Zusammenbau dieses Artikels ist darauf zu achten, dass Kleinteile von Kindern ferngehalten werden. Während der Montage sollten Kinder wegen möglicher Verletzungsgefahr vom Produkt ferngehalten werden.

Dieses Produkt ist für Kinder ab 3 Jahren geeignet.

BEIM UMKIPPEN VON MÖBELN KANN ES ZU SCHWEREN ODER TÖDLICHEN VERLETZUNGEN KOMMEN. UM EIN UMKIPPEN ZU VERHINDERN, MUSS DIESES PRODUKT MIT DEN MITGELIEFERTEN KIPPSICHERUNGEN ODER WANDBEFESTIGUNGSTEILEN VERWENDET WERDEN.
BITTE LESEN SIE DIE FOLGENDEN WARNHINWEISE.

- Das Produkt muss genau nach diesen Anweisungen zusammengebaut werden. Die Nichtbeachtung der Montageanweisungen kann zu einer möglichen Verletzungsgefahr führen.
- Kleine Kinder können schwer verletzt oder getötet werden, wenn Möbel umkippen. Installieren Sie die mitgelieferte Kippsicherung. Die Verwendung von Kippsicherungen kann das Risiko des Umkippens nur verringern, aber nicht ausschließen.
- Um zu verhindern, dass Möbelstücke umkippen oder herunterfallen, muss dieses Produkt mit beiliegenden Kippsicherungen oder einer Wandhalterung an der Wand befestigt werden.
- Kippsicherungen und Wandhalterungen werden mit diesem Produkt mitgeliefert, Sie müssen jedoch möglicherweise geeignetes Zubehör für Ihren Wandtyp beschaffen. Im Zweifelsfall wenden Sie sich bitte an einen qualifizierten Händler.
- Prüfen Sie immer die Eignung der Wand, um sicherzustellen, dass die Kippsicherungen oder Wandhalterung den auf sie einwirkenden Kräften standhalten.
- Stellen Sie immer sicher, dass alle Wände, die für Kippsicherungen oder Wandhalterungen verwendet werden, frei von versteckten elektrischen Leitungen, Wasser- oder Gasrohren sind.
- Verwenden Sie diesen Gegenstand nicht als TV-Ständer und stellen Sie keine schweren Gegenstände darauf.
- Legen Sie die schwersten Gegenstände in die untersten Schubladen oder Regalfächer.
- Lassen Sie Kinder niemals auf Schubladen, Türen oder Regalböden klettern oder sich daran hängen.
- Niemals mehr als eine Schublade gleichzeitig öffnen oder ein Schubladenverriegelungs-system außer Kraft setzen/entfernen.

Gewichtskapazität: Dieses Produkt fasst bis zu 9,1 kg (20 Pfund) pro Fach, verfügt über eine Tischplatten-Tragfähigkeit von 34 kg (75 Pfund) und kann somit ein Gesamtgewicht von 88,5 kg (195 Pfund) tragen. Bitte überlasten Sie das Produkt nicht, da die Gefahr von Schäden und/oder schweren Verletzungen oder Tod besteht.

PARTS LIST

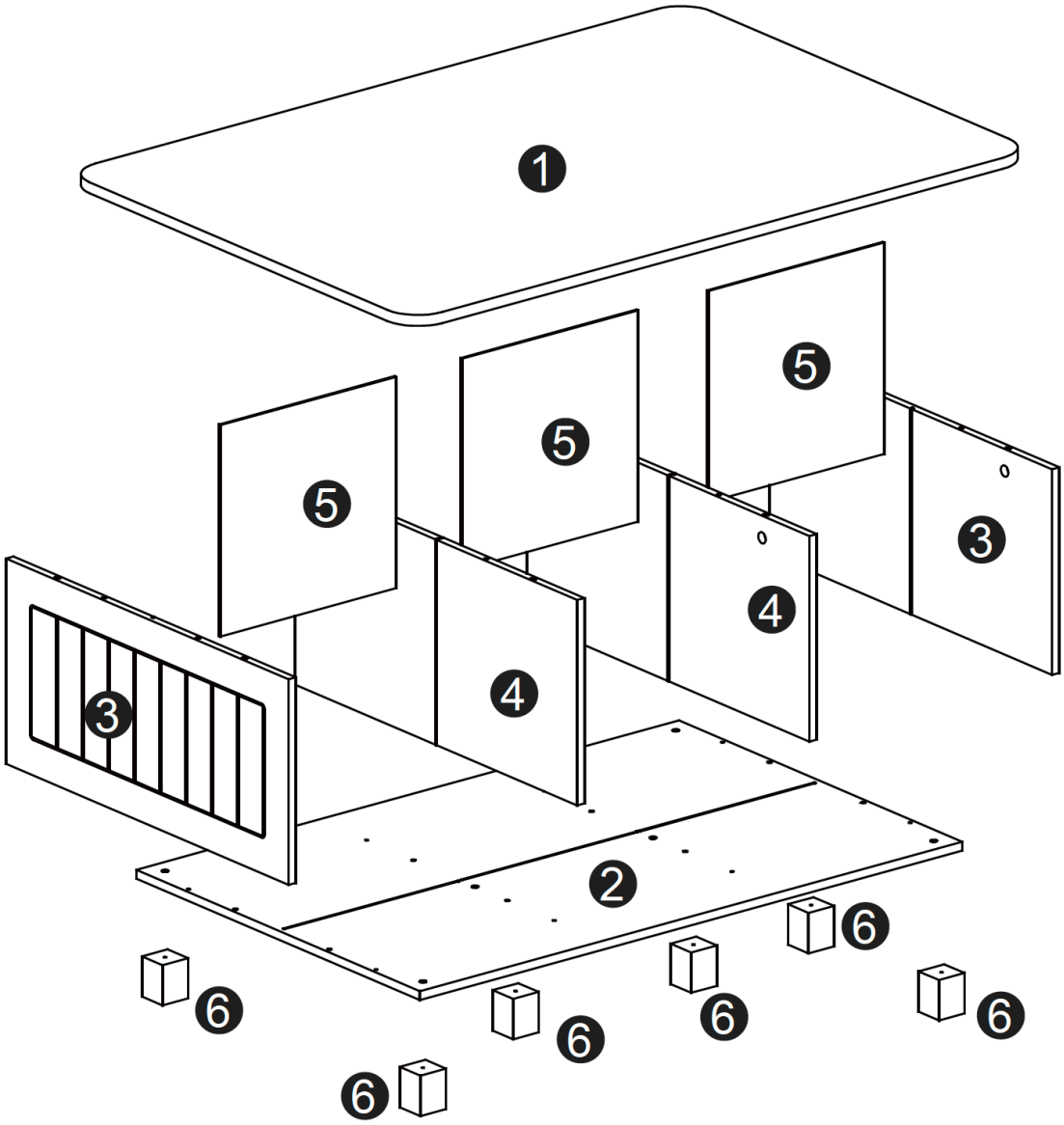

NO	QTY	DESCRIPTION
1	1PC	Top Board
2	1PC	Bottom Board
3	2PCS	Side Panel
4	2PCS	Support Board
5	3PCS	Divider Board
6	6PCS	Leg

PARTS LIST

NO	PARTS	QTY	DESCRIPTION
A	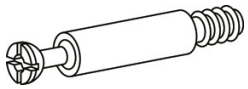	8PCS	Cam Bolt
B		8PCS	Cam Lock
C	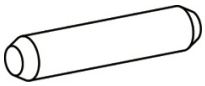	16PCS	Wood Dowel
D	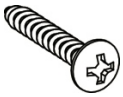	8PC	Screw (4x35mm)
E		6PC	Screw (5x40mm)
F		1PC	Allen Wrench

TOOLS NEEDED FOR ASSEMBLY: FLAT & PHILLIPS SCREWDRIVER (NOT INCLUDED)
THE USE OF A POWER SCREWDRIVER IS NOT RECOMMENDED FOR ASSEMBLY
DO NOT USE ITEM IF ANY PARTS ARE MISSING OR DAMAGED

STEP 1

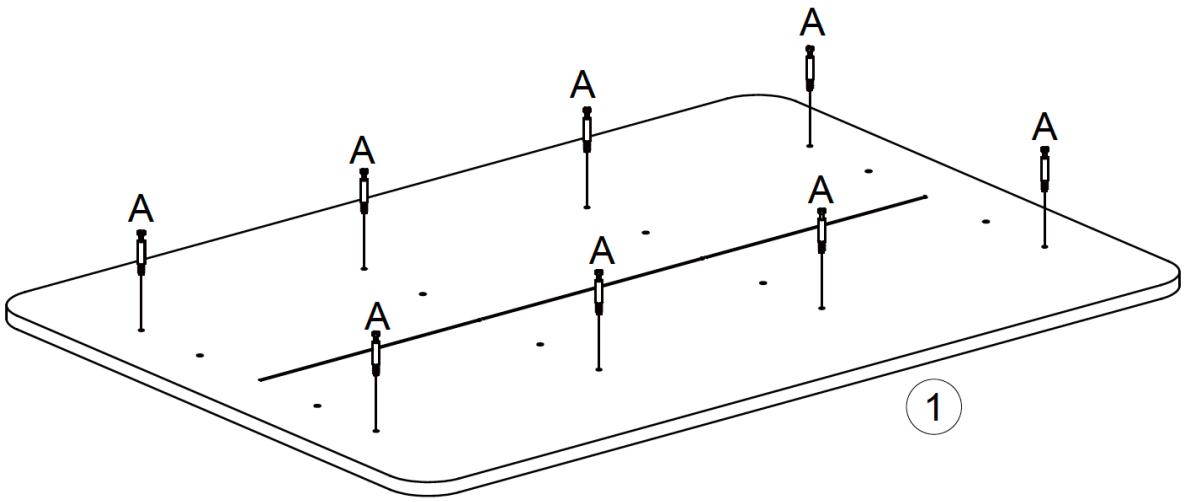

1. Screw 8 cam bolts (A) into cam bolt holes on top board (1).

STEP 2

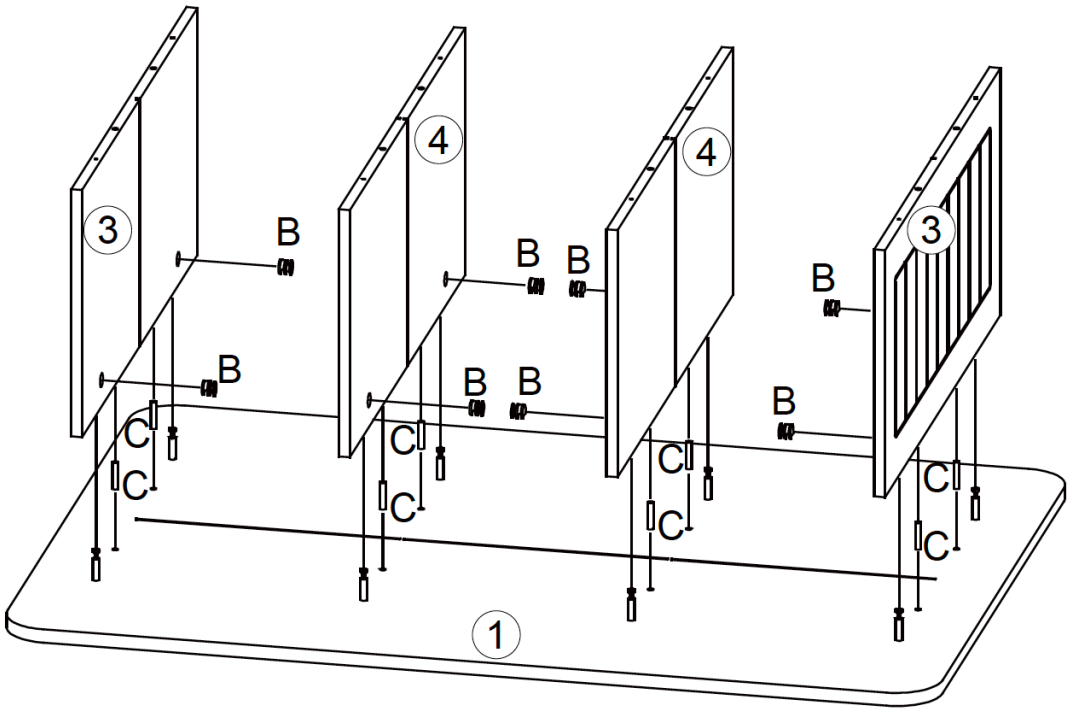

1. Insert 8 wood dowels (C) into wood dowel holes on top board (1).
2. Attach 2 side panels (3) to top board (1) by inserting wood dowels (C) into wood dowel holes and inserting cam bolts (A) into cam lock holes on side panels (3).
3. Insert 4 cam locks (B) into cam lock holes on side panels (3), then rotate clockwise to secure cam bolts (A) in place.
4. Attach 2 support boards (4) to top board by inserting wood dowels (C) into wood dowel holes and inserting cam bolts (A) into cam lock holes on support boards (4).
5. Insert 4 cam locks (B) into cam lock holes on support boards (4), then rotate clockwise to secure cam bolts (A) in place.

STEP 3

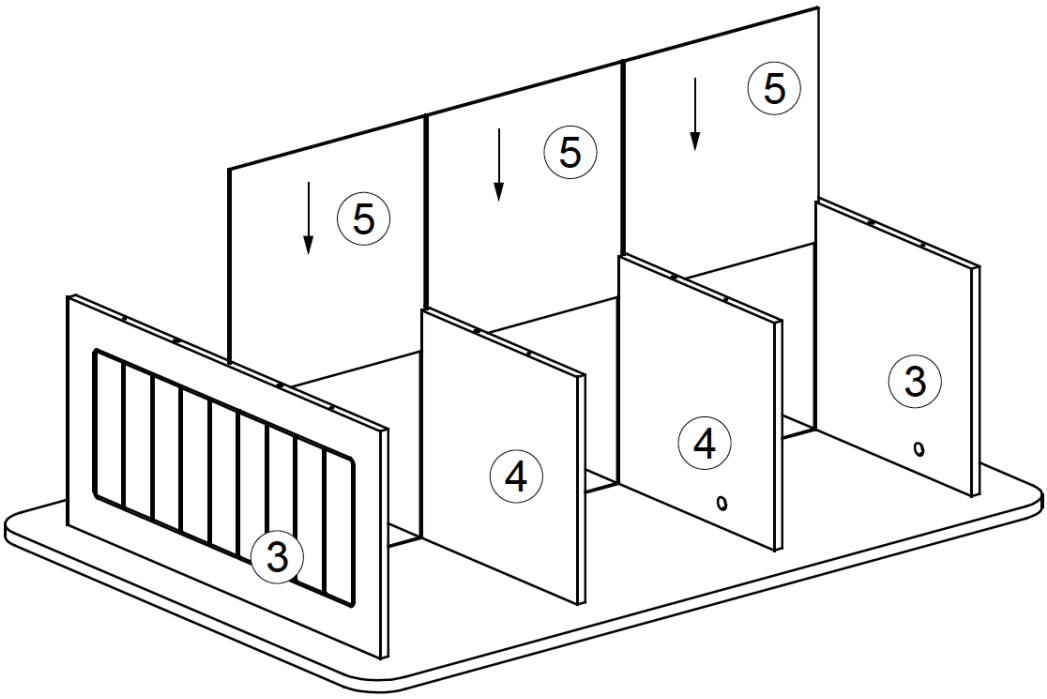

1. Slide 3 divider boards (5) into grooves on side panels (3), support boards (4) and top board (1).

STEP 4

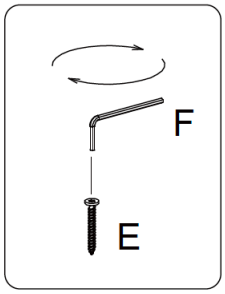

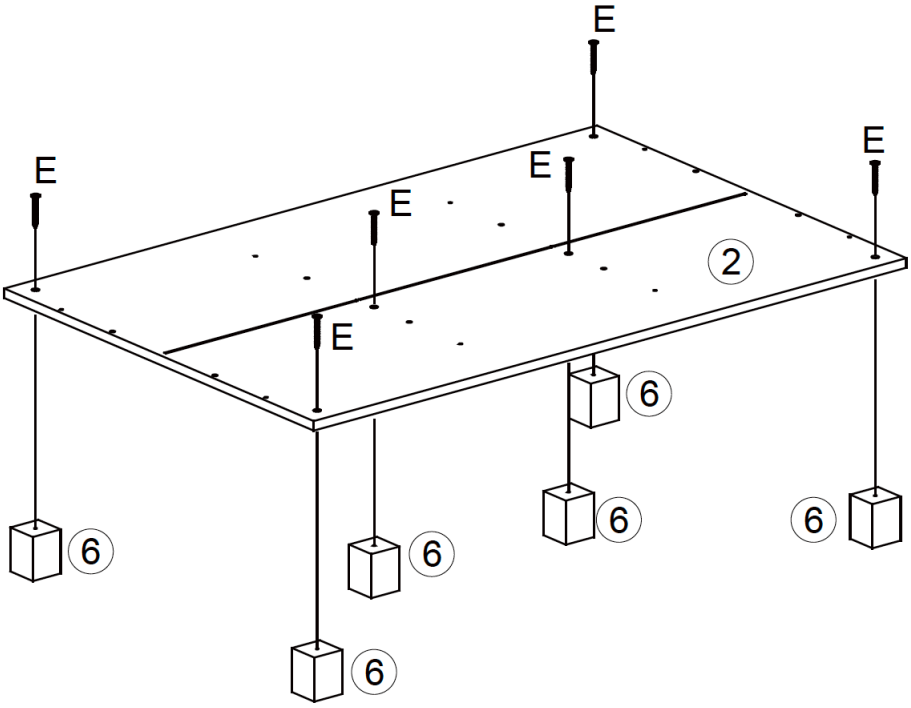

1. Attach 6 legs (6) to bottom board (2) by inserting 6 screws (E) through holes on legs (6), then tighten to bottom board (2) with Allen wrench (F).

STEP 5

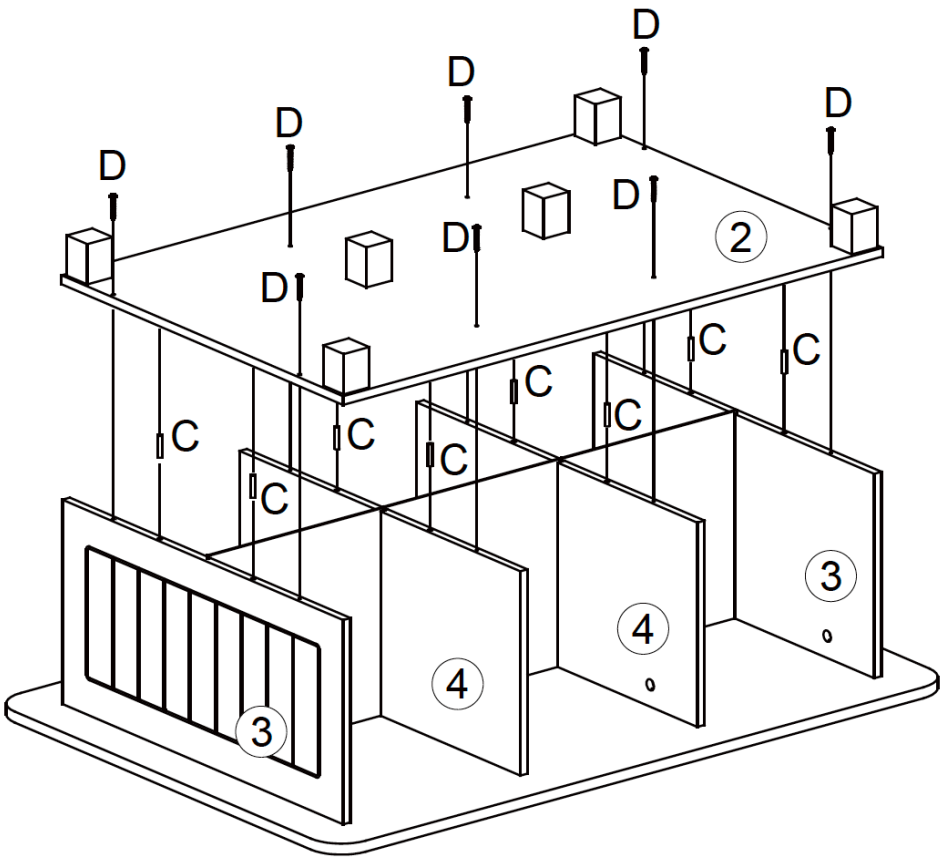

1. Insert 8 wood dowels (C) into wood dowel holes on bottom board (2).
2. Attach bottom board (2) to side panels (3) and support boards (4) by inserting wood dowels (C) into wood dowel holes on side panels (3) and support boards (4).
3. Insert 8 screws (D) through holes on bottom board (2), then tighten to side panels (3) and support boards (4).

ATTENTION ADULTS: Cabinet should be checked periodically for damage or loose screws/parts. Take appropriate action necessary to correct hazards such as tightening of screws and taking any damaged parts away from children.

CARE INSTRUCTIONS:

Wipe clean with a water dampened cloth. Wipe dry with clean cloth.

IMPORTANT:

Keep assembly instructions for future reference.

LISTA DE PIEZAS

N.°	DESCRIPCIÓN	CANT.
1	Tablero superior	1
2	Tablero inferior	1
3	Panel lateral	2
4	Tablero de soporte	2
5	Tablero divisor	3
6	Pata	6
A	Perno de anclaje	8
B	Pestillo de leva	8
C	Pasador de madera	16
D	Tornillo (4x35mm)	8
E	Tornillo (5x40mm)	6
F	Llave allen	1

HERRAMIENTAS NECESARIAS PARA EL ENSAMBLAJE: DESTORNILLADOR PLANO Y PHILLIPS (NO INCLUYEN). NO SE RECOMIENDA EL USO DE UN DESTORNILLADOR ELÉCTRICO PARA EL ENSAMBLAJE. NO UTILICE EL ARTÍCULO SI TIENE PIEZAS DAÑADAS O PIEZAS QUE FALTAN.

PASO 1

1. Atornille 8 pernos de anclaje (A) en los agujeros correspondientes del tablero superior (1).

PASO 2

1. Inserte 8 pasadores de madera (C) en los agujeros correspondientes en el tablero superior (1).
2. Fije los 2 paneles laterales (3) al tablero superior (1) insertando pasadores de madera (C) en los agujeros correspondientes y pernos de anclaje (A) en los agujeros de los pestillos de leva de los paneles laterales (3).
3. Inserte 4 pestillos de leva (B) en los agujeros correspondientes de los paneles laterales (3) y, luego, gírelos hacia la derecha para asegurar los pernos de anclaje (A).
4. Para fijar 2 tableros de soporte (4) al tablero superior, inserte pasadores de madera (C) en los agujeros correspondientes e inserte pernos de anclaje (A) en los agujeros de los pestillos de leva de los tableros de soporte (4).
5. Inserte 4 pestillos de leva (B) en los agujeros correspondientes de los tableros de soporte (4) y, luego, gírelos hacia la derecha para ajustar los pernos de anclaje (A).

PASO 3

1. Deslice 3 tableros divisores (5) en las ranuras de los paneles laterales (3), de los paneles de soporte (4) y del tablero superior (1).

PASO 4

1. Fije las 6 patas de madera (6) al tablero inferior (2). Para ello, inserte 6 tornillos (E) a través de los agujeros en las patas (6) y ajústelos al tablero inferior (2) con una llave Allen (F).

PASO 5

1. Inserte 8 pasadores de madera (C) en los agujeros correspondientes del tablero inferior (2).
2. Para fijar el tablero inferior (2) a los paneles laterales (3) y a los paneles de soporte (4), inserte pasadores de madera (C) en los agujeros correspondientes de los paneles laterales (3) y de los paneles de soporte (4).
3. Inserte 8 tornillos (D) a través de los agujeros del tablero inferior (2) y, luego, ajústelos en los paneles laterales (3) y los tableros de soporte (4).

Atención adultos: Deben revisar el gabinete periódicamente para ver si hay tornillos/piezas dañadas o sueltas. Tomen una acción adecuada y necesaria para corregir los peligros, tal como apretar los tornillos y alejar cualquier pieza dañada de los niños.

ADVERTENCIA ⚠ Asegúrese de que su artículo esté fijo a la pared, según las instrucciones de ensamblaje.

INSTRUCCIONES DE CUIDADO:

Limpiar con un paño humedecido en agua. Secar con un paño limpio.

IMPORTANTE:
Guarde las instrucciones de ensamblaje para futuras referencias.

LISTE DES PIÈCES

Nº	DESCRIPTION	QTÉ
1	Plaque supérieure	1
2	Plaque inférieure	1
3	Panneau latéral	2
4	Plaque de support	2
5	Plaque de division	3
6	Pied	6
A	Boulon à came	8
B	Verrou de came	8
C	Goujon en bois	16
D	Vis (4x35mm)	8
E	Vis (5x40mm)	6
F	Clé Allen	1

OUTILS NÉCESSAIRES POUR L'ASSEMBLAGE : TOURNEVIS À TÊTE PLATE ET À POINTE CRUCIFORME (NON FOURNIS). NOUS DÉCONSEILLONS D'UTILISER UN TOURNEVIS ÉLECTRIQUE POUR L'ASSEMBLAGE. N'UTILISEZ PAS CET ARTICLE SI UNE PIÈCE EST MANQUANTE OU ENDOMMAGÉE.

ÉTAPE 1

1. Vissez 8 boulons à came (A) dans les trous prévus à cet effet de la plaque supérieure (1).

ÉTAPE 2

1. Insérez 8 goujons en bois (C) dans les trous prévus à cet effet de la plaque supérieure (1).
2. Fixez 2 panneaux latéraux (3) à la plaque supérieure (1) en insérant des goujons en bois (C) dans les trous prévus à cet effet et en insérant des boulons à came (A) dans les trous prévus à cet effet des panneaux latéraux (3).
3. Insérez 4 verrouillages à came (B) dans les trous prévus à cet effet des panneaux latéraux (3), puis tournez dans le sens des aiguilles d'une montre pour maintenir les boulons à came (A) en place.
4. Fixez 2 plaques de support (4) à la plaque supérieure en insérant des goujons en bois (C) dans les trous prévus à cet effet et en insérant des boulons à came (A) dans les trous prévus à cet effet des plaques de support (4).
5. Insérez 4 verrouillages à came (B) dans les trous prévus à cet effet des plaques de support (4), puis tournez dans le sens des aiguilles d'une montre pour maintenir les boulons à came (A) en place.

ÉTAPE 3

1. Faites glisser 3 plaques de division (5) dans les rainures des panneaux latéraux (3), des plaques de support (4) et de la plaque supérieure (1).

ÉTAPE 4

1. Fixez 6 pieds (6) à la plaque inférieure (2) en insérant 6 vis (E) dans les trous des pieds (6), puis en les serrant sur la plaque inférieure (2) avec la clé Allen (F).

ÉTAPE 5

1. Insérez 8 goujons en bois (C) dans les trous prévus à cet effet de la plaque inférieure (2).
2. Fixez la plaque inférieure (2) aux panneaux latéraux (3) et aux plaques de support (4) en insérant des goujons en bois (C) dans les trous prévus à cet effet des panneaux latéraux (3) et des plaques de support (4).
3. Insérez 8 vis (D) dans les trous de la plaque inférieure (2), puis serrez-les sur les panneaux latéraux (3) et les plaques de support (4).

NÉCESSITE L'ATTENTION DES ADULTES : Vérifiez régulièrement si l'armoire est endommagée, si des vis sont desserrées ou si des pièces sont détachées. Pour éliminer les dangers, prenez les mesures nécessaires, comme serrer les vis et éloigner les pièces endommagées des enfants.

AVERTISSEMENT ⚠ Vérifiez que votre article est bien fixé sur le mur, conformément aux instructions d'assemblage.

INSTRUCTIONS D'ENTRETIEN :

Nettoyez avec un chiffon humide. Séchez avec un chiffon propre.

IMPORTANT :

Conservez les instructions d'assemblage pour toute référence ultérieure

TEILELISTE

Nr.	BESCHREIBUNG	ANZ.
1	Oberstes Brett	1
2	Unterstes Brett	1
3	Seitenteil	2
4	Stützbrett	2
5	Unterteilungsbrett	3
6	Bein	6
A	Korpusverbinder-Bolzen	8
B	Korpusverbinder-Exzentergehäuse	8
C	Holzdübel	16
D	Schraube (4x35mm)	8
E	Schraube (5x40mm)	6
F	Inbusschlüssel	1

FÜR DIE MONTAGE BENÖTIGTE WERKZEUGE: FLACH- UND KREUZSCHLITZSCHRAUBENDREHER (NICHT ENTHALTEN). DIE VERWENDUNG EINES ELEKTRISCHEN SCHRAUBENDREHERS WIRD FÜR DIE MONTAGE NICHT EMPFOHLEN. VERWENDEN SIE DEN ARTIKEL NICHT, WENN TEILE FEHLEN ODER BESCHÄDIGT SIND.

SCHRITT 1

1. Schrauben Sie 8 Korpusverbinder-Bolzen (A) in die Korpusverbinder-Bolzenbohrungen des obersten Bretts (1).

SCHRITT 2

1. Setzen Sie 8 Holzdübel (C) in die Holzdübelbohrungen des obersten Bretts (1) ein.
2. Befestigen Sie die 2 Seitenteile (3) am obersten Brett (1), indem Sie die Holzdübel (C) in die Holzdübelbohrungen und die Korpusverbinder-Bolzen (A) in die Korpusverbinder-Exzentergehäusebohrungen der Seitenteile (3) stecken.
3. Setzen Sie 4 Korpusverbinder-Exzentergehäuse (B) in die Korpusverbinder-Exzentergehäusebohrungen der Seitenteile (3) ein und drehen Sie sie dann im Uhrzeigersinn, um die Korpusverbinder-Bolzen (A) zu fixieren.
4. Befestigen Sie die 2 Stützbretter (4) am obersten Brett, indem Sie die Holzdübel (C) in die Holzdübelbohrungen und die Korpusverbinder-Bolzen (A) in die Korpusverbinder-Exzentergehäusebohrungen der Stützbretter (4) einsetzen.

5. Setzen Sie 4 Korpusverbinder-Exzentergehäuse (B) in die Korpusverbinder-Exzentergehäusebohrungen der Stützbretter (4) ein und drehen Sie sie dann im Uhrzeigersinn, um die Korpusverbinder-Bolzen (A) zu fixieren.

SCHRITT 3

1. Schieben Sie die 3 Unterteilungsbretter (5) in die Nuten der Seitenteile (3), der Stützbretter (4) und des obersten Bretts (1).

SCHRITT 4

1. Befestigen Sie die 6 Beine (6) am untersten Brett (2), indem Sie die 6 Schrauben (E) durch die Bohrungen der Beine (6) stecken und mit dem Inbusschlüssel (F) am untersten Brett (2) festziehen.

SCHRITT 5

1. Setzen Sie 8 Holzdübel (C) in die Holzdübelbohrungen des untersten Bretts (2) ein.
2. Befestigen Sie das unterste Brett (2) an den Seitenteilen (3) und den Stützbrettern (4), indem Sie die Holzdübel (C) in die Holzdübelbohrungen der Seitenteile (3) und der Stützbretter (4) einsetzen.
3. Stecken Sie 8 Schrauben (D) durch die Bohrungen des untersten Bretts (2) und ziehen Sie sie an den Seitenteilen (3) und Stützbrettern (4) fest.

VORSICHTSHINWEIS FÜR ERWACHSENE: Der Schrank sollte regelmäßig auf Schäden oder lose Schrauben/Teile überprüft werden. Ergreifen Sie erforderliche Maßnahmen, um Gefahren zu beheben, wie das Anziehen von Schrauben und das Fernhalten beschädigter Teile von Kindern.

WARNUNG ⚠ Bitte stellen Sie sicher, dass Ihr Artikel gemäß der Montageanleitung an der Wand befestigt ist.

PFLEGEHINWEISE:

Mit einem mit Wasser angefeuchteten Tuch abwischen. Mit einem sauberen Tuch trockenwischen.

WICHTIG:
Bewahren Sie die Montageanleitung zum späteren Nachschlagen auf.