CONTACT US FIRST
BEFORE MAKING ANY RETURNS TO THE RETAILER.

Visit **sauder.com/service** to order replacement parts, view video assembly tips, or chat with a live rep.
Prefer the phone? Call or Text 800.523.3987.
Customer Service is available Monday-Friday - 8:30 a.m. to 5:00 p.m. ET (except holidays)

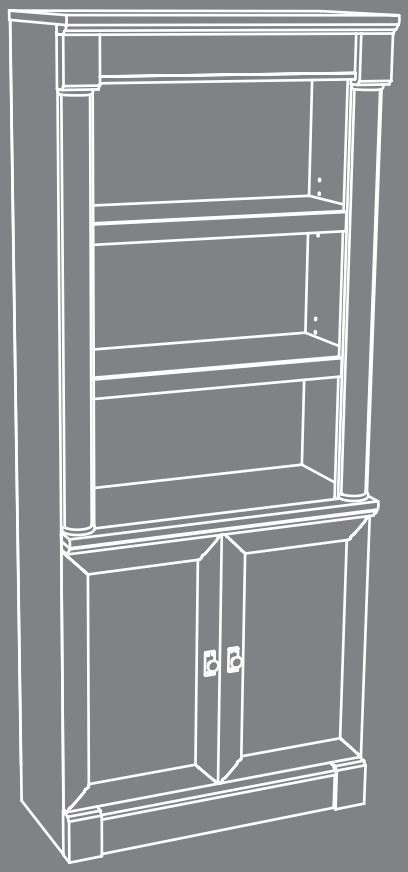

SAUDER®

The **stories** of your **life**.

Library with Doors

Palladia Collection | **Model 420609**

Scan to rate and review your piece at **Sauder.com**

Your opinion matters!

NOTE: THIS INSTRUCTION BOOKLET CONTAINS **IMPORTANT** SAFETY INFORMATION.

PLEASE READ AND KEEP FOR FUTURE REFERENCE.

English pg 1-22
Français pg 23-25
Español pg 26-28

Lot # **922905** 07/16/25
Purchased: _____

Table of Contents

Part Identification	2-3
Hardware Identification	4
Assembly Steps	5-22
Français	23-25
Español	26-28
Safety	29-30
Warranty	31

Assembly Tools Required

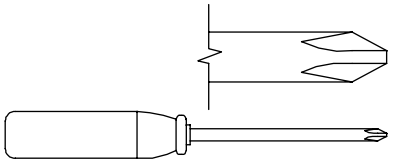

No. 2 Phillips Screwdriver
Tip Shown Actual Size

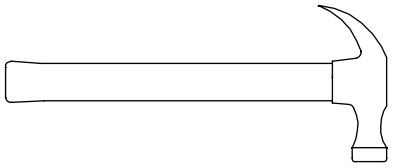

Hammer
Not actual size

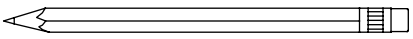

Pencil

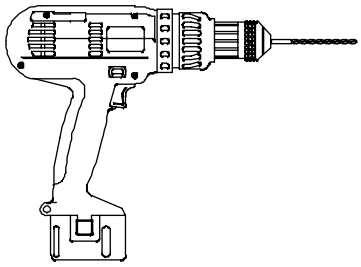

Electric drill with 1/8" or 3/8" bit
(ONLY in indicated step)

Part Identification

While not all parts are labeled, some of the parts will have a label or an inked letter on the edge to help distinguish similar parts from each other. Use this part identification to help identify similar parts.

A	RIGHT END (1)	H	ADJUSTABLE SHELF (2)	O	SHELF MOLDING (1)
B	LEFT END (1)	I	LOWER ADJUSTABLE SHELF (1)	P	HORIZONTAL MOLDING (1)
C2	TOP (1)	J	SKIRT (1)	Q	ADJUSTABLE SHELF MOLDING (2)
D	BOTTOM (1)	K	BACK SKIRT (1)	R	BOTTOM MOLDING (1)
E	SHELF (1)	L	END MOLDING (2)	S	VALANCE (1)
F	BACK (1)	M	VERTICAL MOLDING (2)	T	PLINTH (4)
G	DOOR (2)	N	TOP MOLDING (1)	U	HALF DISK (4)

Part Identification

Now you know our ABCs.

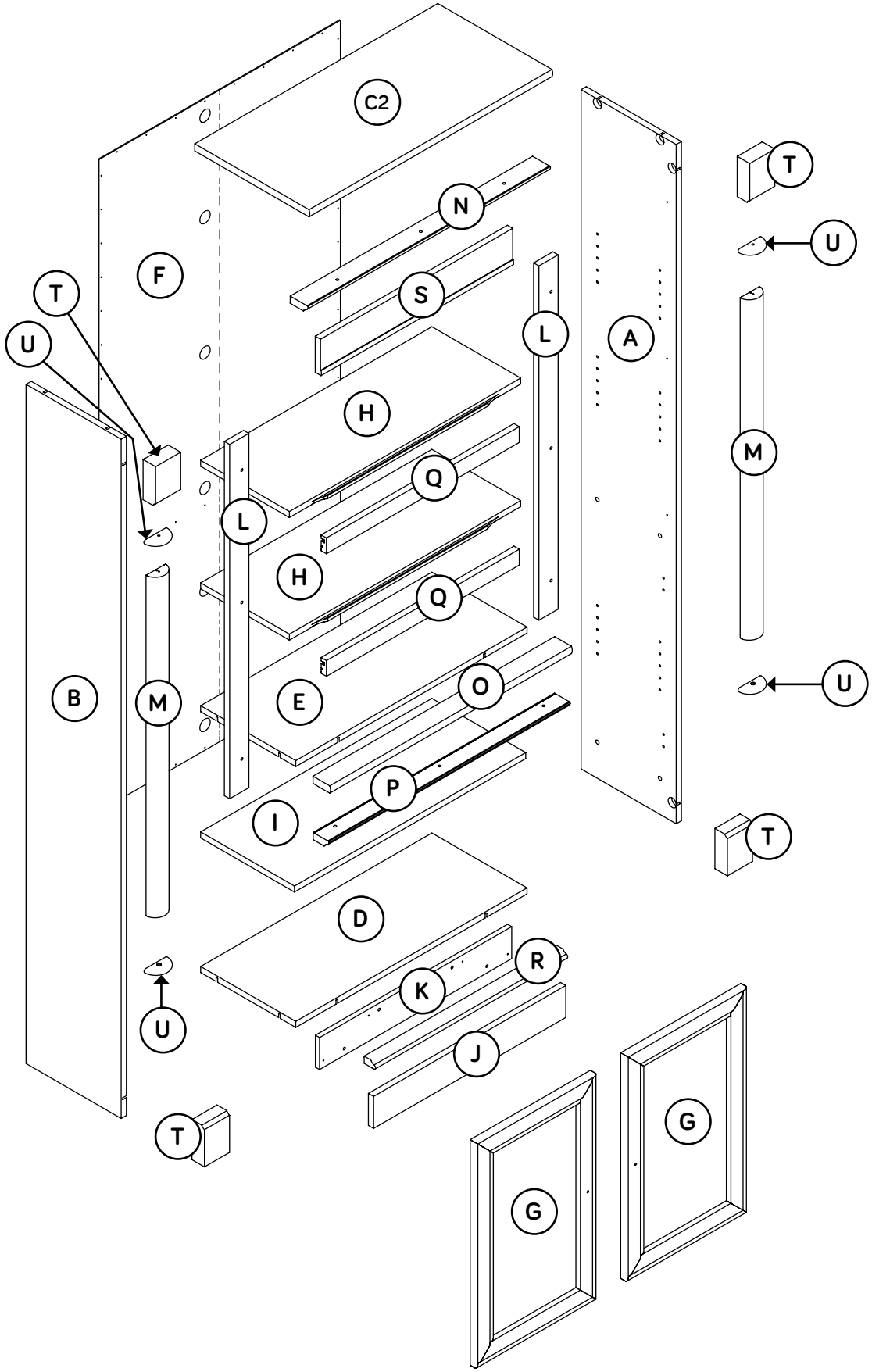

Hardware Identification

Screws are shown actual size. You may receive extra hardware with your unit.

10F TWIST-LOCK® FASTENER - 20

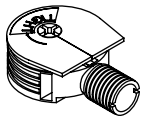

2G METAL BRACKET - 2

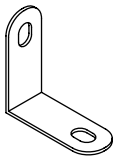

3G TIE PLATE - 6

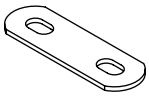

27G ANGLE BRACKET - 6

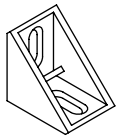

13H HINGE - 4

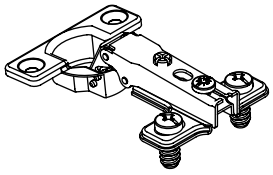

4I DOOR STOP - 2

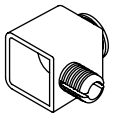

242K KNOB SET - 2

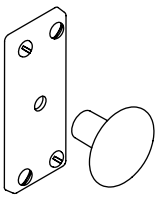

1N NAIL - 62

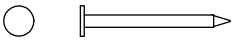

18P SCREW COVER - 3



1R METAL PIN - 12

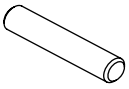

2R RUBBER SLEEVE - 12



96 FURNITURE TIPPING RESTRAINT KIT - 1

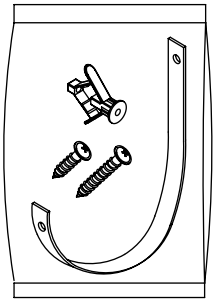

1S BLACK 9/16" LARGE HEAD SCREW - 28

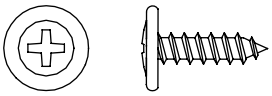

10S SILVER 1-1/8" FLAT HEAD SCREW - 12

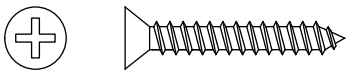

11S BLACK 1/2" FLAT HEAD SCREW - 8

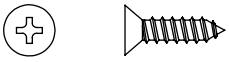

12S BROWN 1" FLAT HEAD SCREW - 8

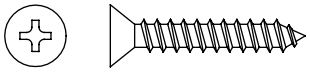

21S BLACK 1-1/8" MACHINE SCREW - 2

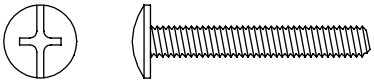

Step 1

Look for this icon. It means a video assembly tip is available at **www.sauder.com/service/tips**
Find the numbered video or scan the QR code.

2

- Assemble your unit on a carpeted floor or on the empty carton to avoid scratching your unit or the floor.
- Push a TWIST-LOCK® FASTENER (10F) into the large holes in the ENDS (A and B).
- Repeat this step for the BOTTOM (D) and SHELF (E).

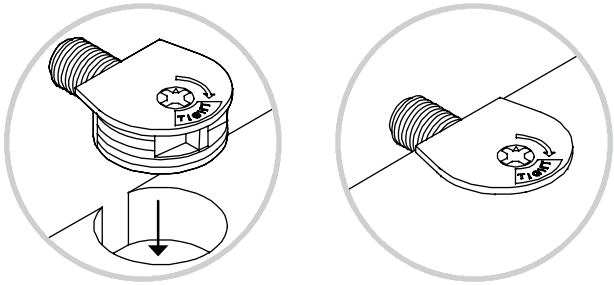

Do not tighten the TWIST-LOCK® FASTENERS in this step.

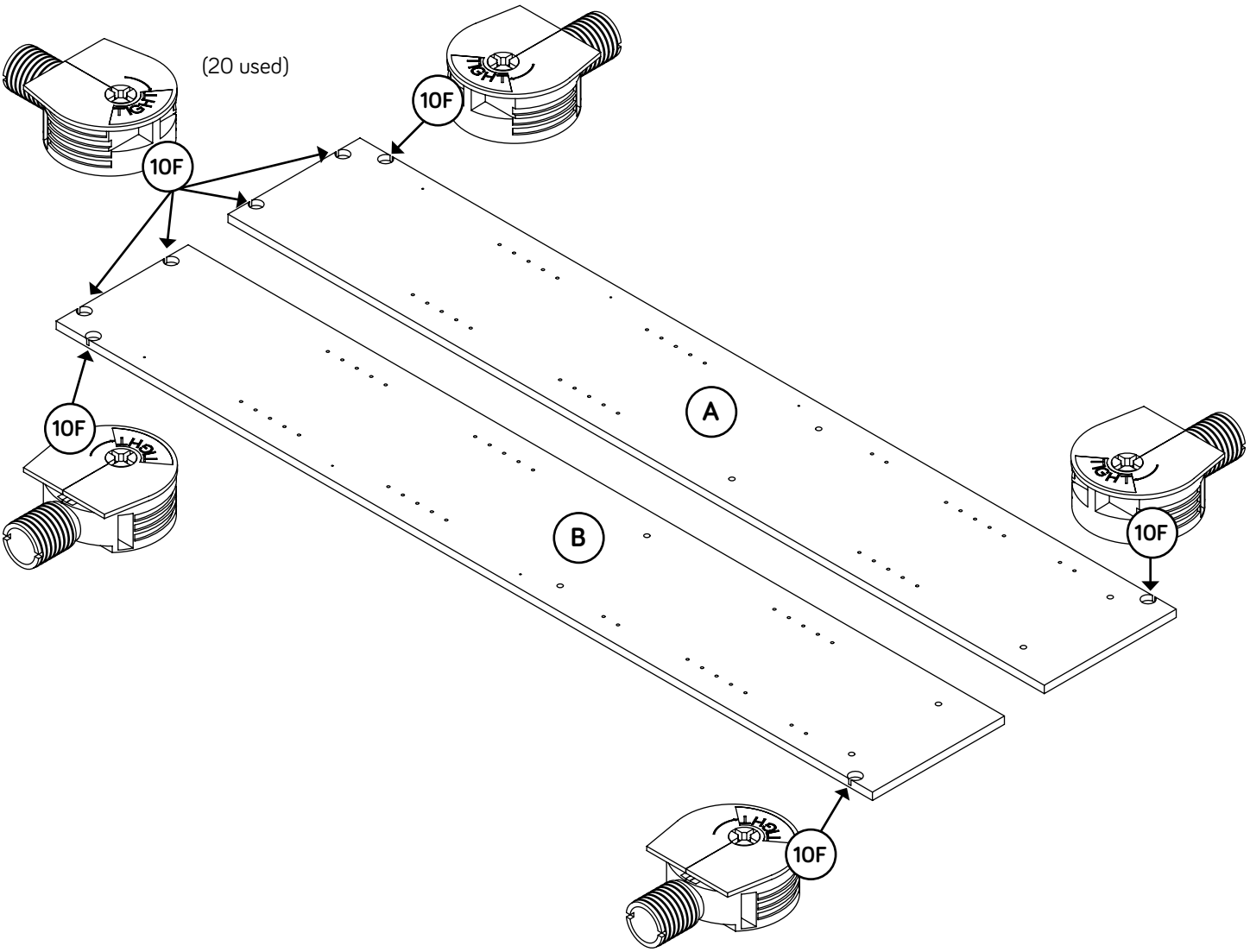

Step 2

2

Fasten two PLINTHS (T) to the ENDS (A and B). Tighten two TWIST-LOCK® FASTENERS.

Remember:
Righty tighty.
Lefty loosey.

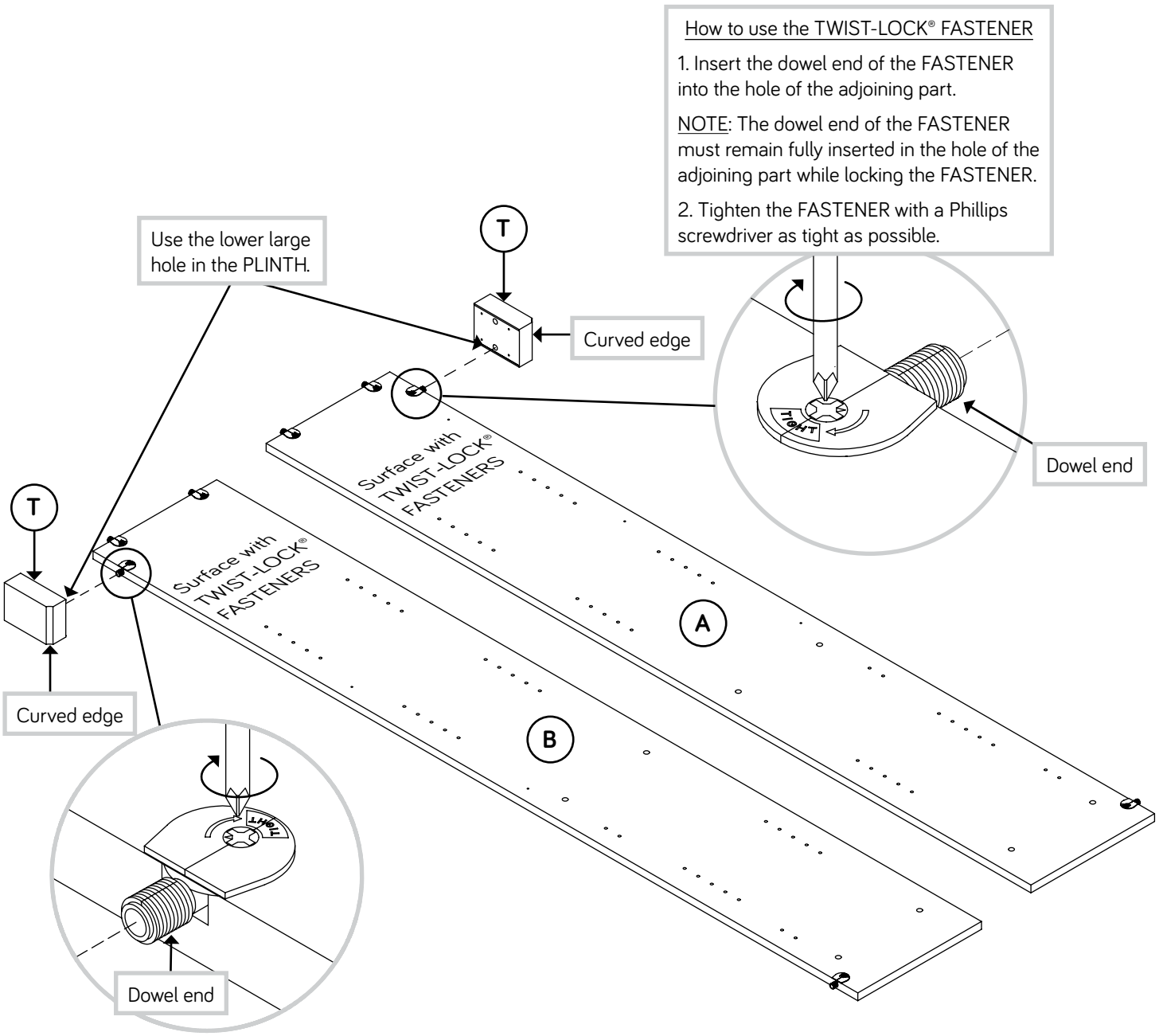

Step 3

- Fasten six ANGLE BRACKETS (27G) to the END MOLDINGS (L). Use six BLACK 9/16" LARGE HEAD SCREWS (1S).
- NOTE: Be sure the edges of the ANGLE BRACKETS are even with the edges of the MOLDINGS.
- Fasten the END MOLDINGS (L) to the ENDS (A and B). Use six BLACK 9/16" LARGE HEAD SCREWS (1S).

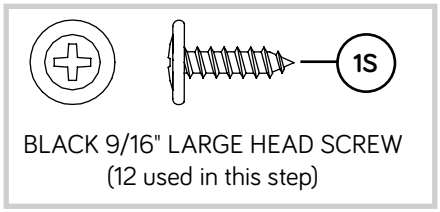

BLACK 9/16" LARGE HEAD SCREW
(12 used in this step)

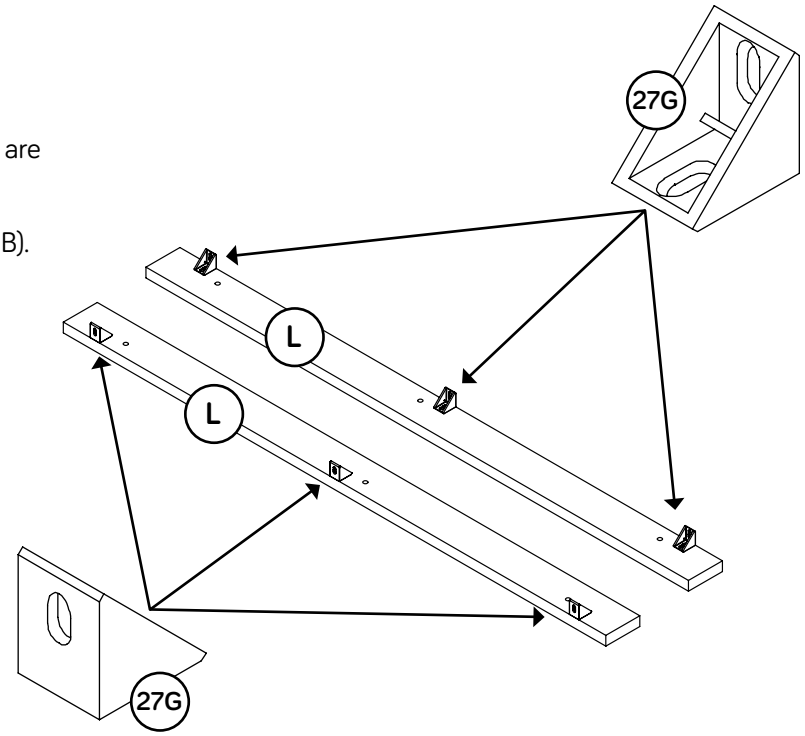

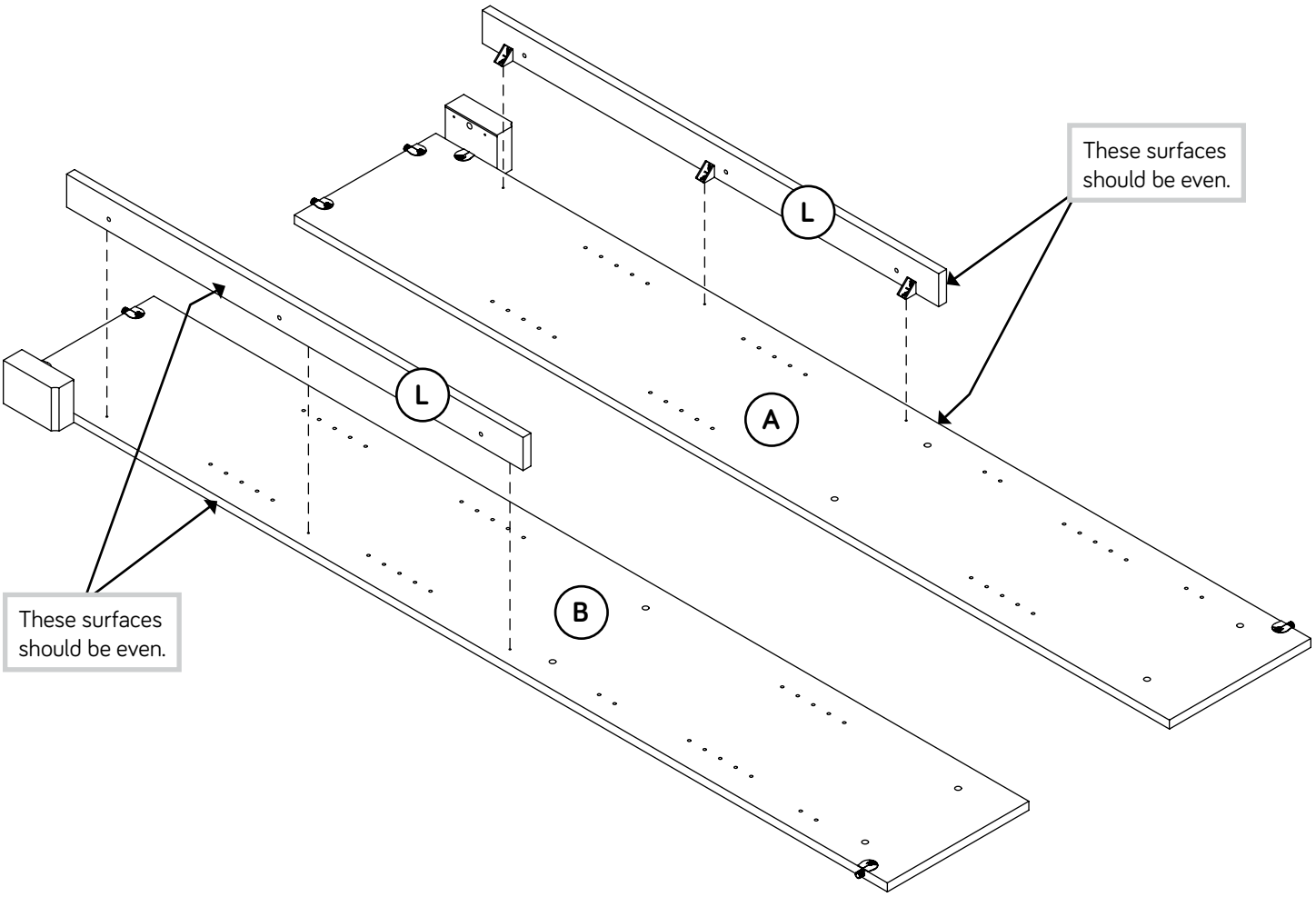

Step 4

- Fasten two HALF DISKS (U) to a VERTICAL MOLDING (M). Use two BROWN 1" FLAT HEAD SCREWS (12S).
- Repeat this step for the remaining HALF DISKS and VERTICAL MOLDING.

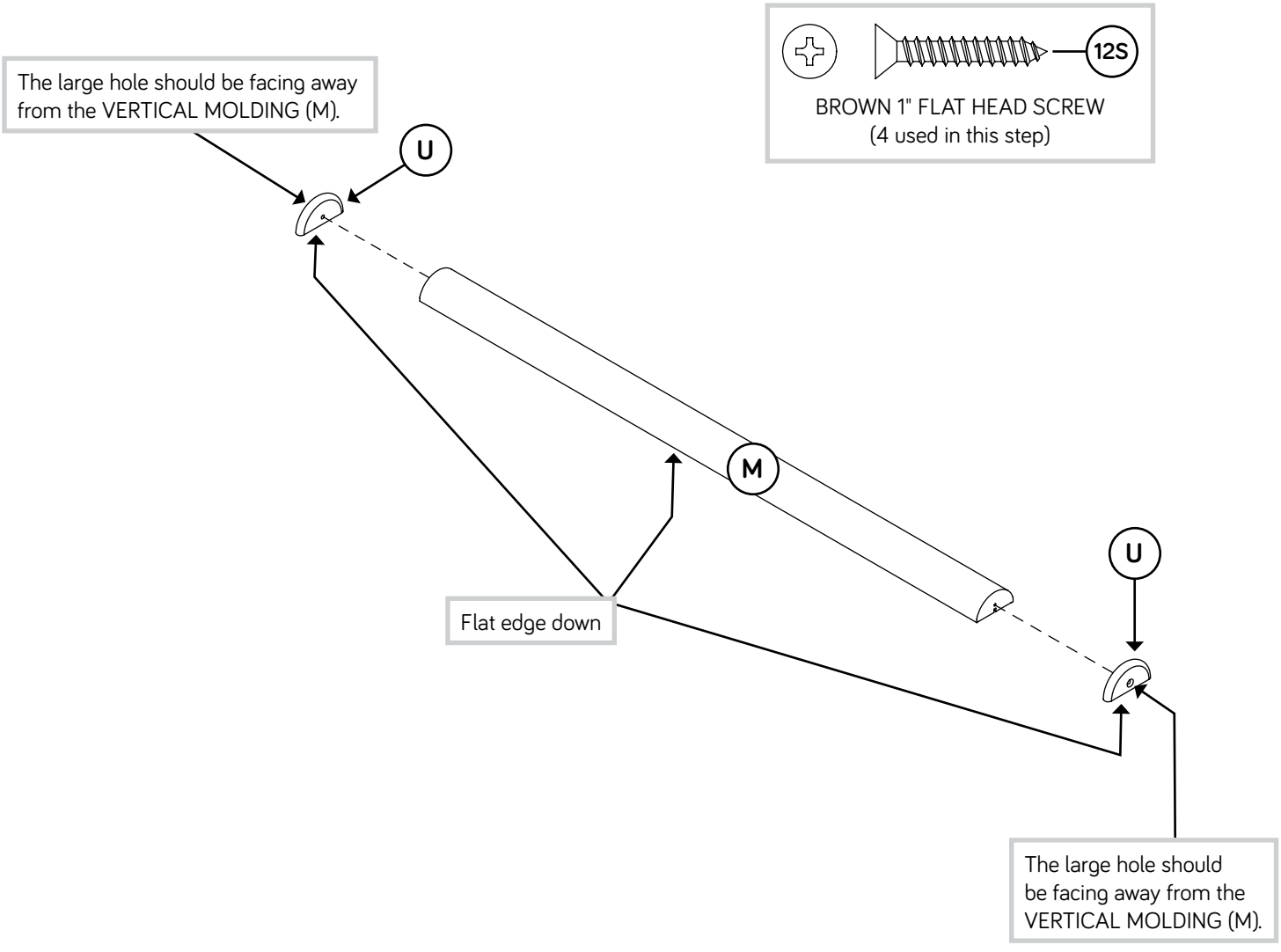

Step 5

- Fasten the VERTICAL MOLDINGS (M) to the END MOLDINGS (L). Use six SILVER 1-1/8" FLAT HEAD SCREWS (10S).
- NOTE: Be sure the HALF DISK is against the PLINTH (T) before tightening any screw. The screws should tighten into the groove of the VERTICAL MOLDING. Do not overtighten.

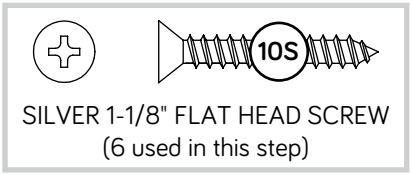

SILVER 1-1/8" FLAT HEAD SCREW
(6 used in this step)

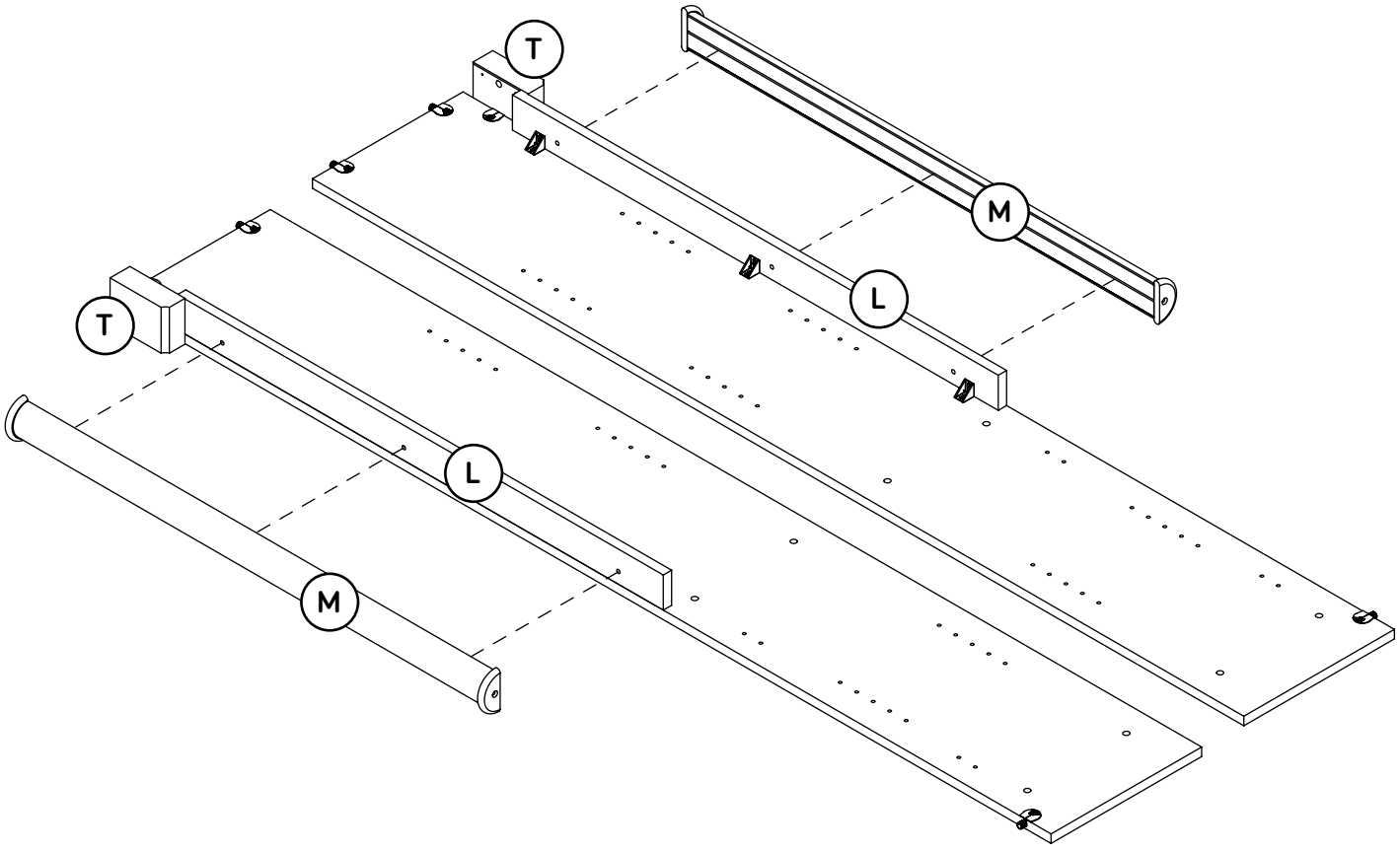

Step 6

2

- Fasten the HORIZONTAL MOLDING (P) to the SHELF MOLDING (O). Use three SILVER 1-1/8" FLAT HEAD SCREWS (10S).
- Fasten the SHELF MOLDING (O) to the SHELF (E). Tighten two TWIST-LOCK® FASTENERS.

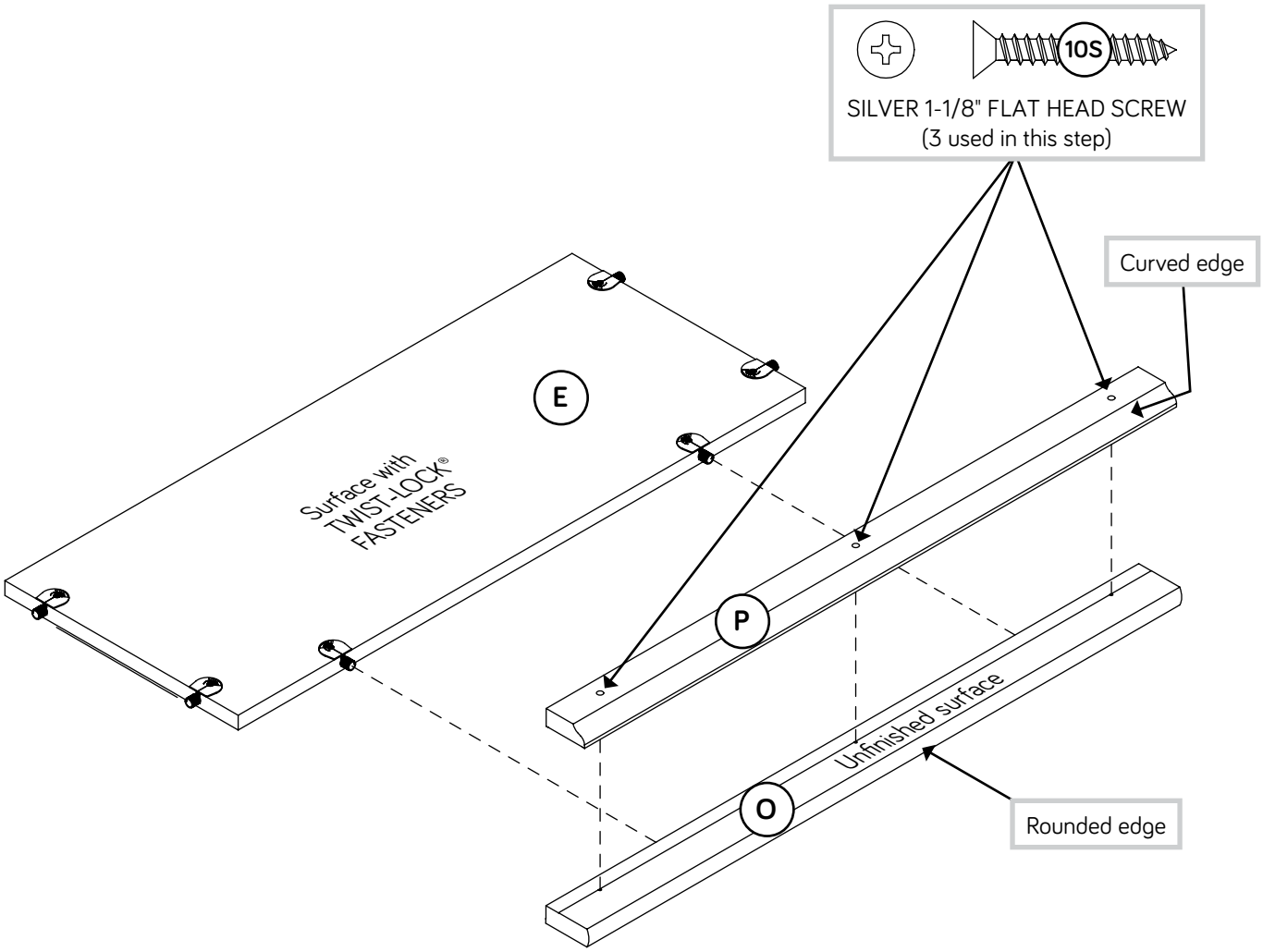

Step 7

- Fasten the TOP MOLDING (N) to the TOP (C2). Use three SILVER 1-1/8" FLAT HEAD SCREWS (10S).
- Open the FURNITURE TIPPING RESTRAINT KIT (96) and fasten the SAFETY STRAP to the TOP (C2). Use the provided SHORT SCREW.
- NOTE: Position the SAFETY STRAP exactly as shown.

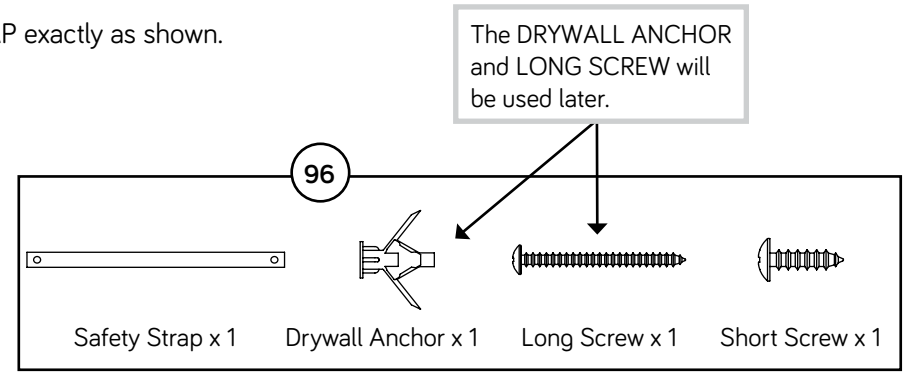

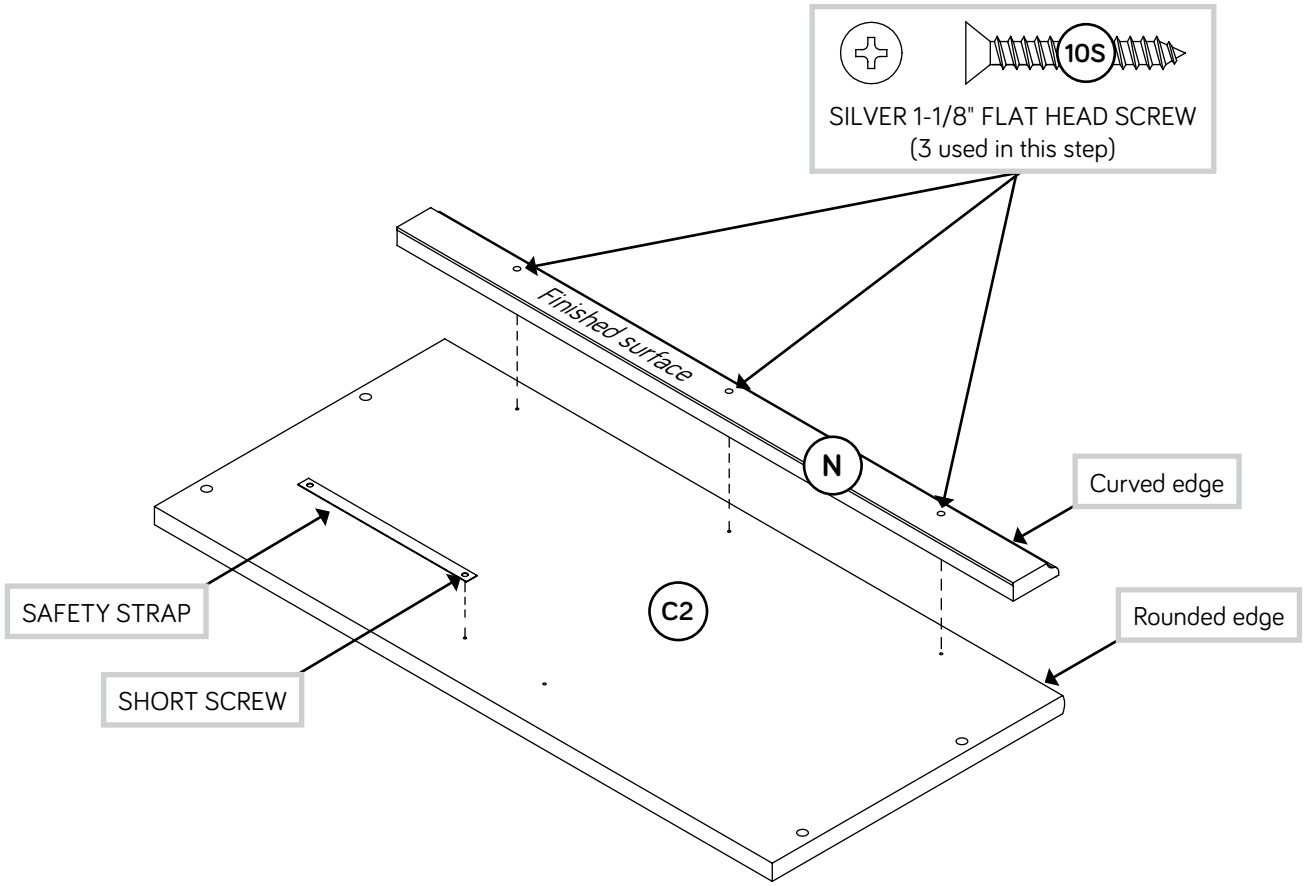

Step 8

2

- Fasten the LEFT END (B) to the TOP (C2). Tighten two TWIST-LOCK® FASTENERS.
- Fasten the BOTTOM (D), SHELF (E), and PLINTH (T) to the LEFT END (B). Tighten five TWIST-LOCK® FASTENERS.
- Fasten the BOTTOM MOLDING (R) to the BOTTOM (D). Tighten two TWIST-LOCK® FASTENERS.

⚠ Caution

Do not stand the unit upright without the BACK fastened. The unit may collapse.

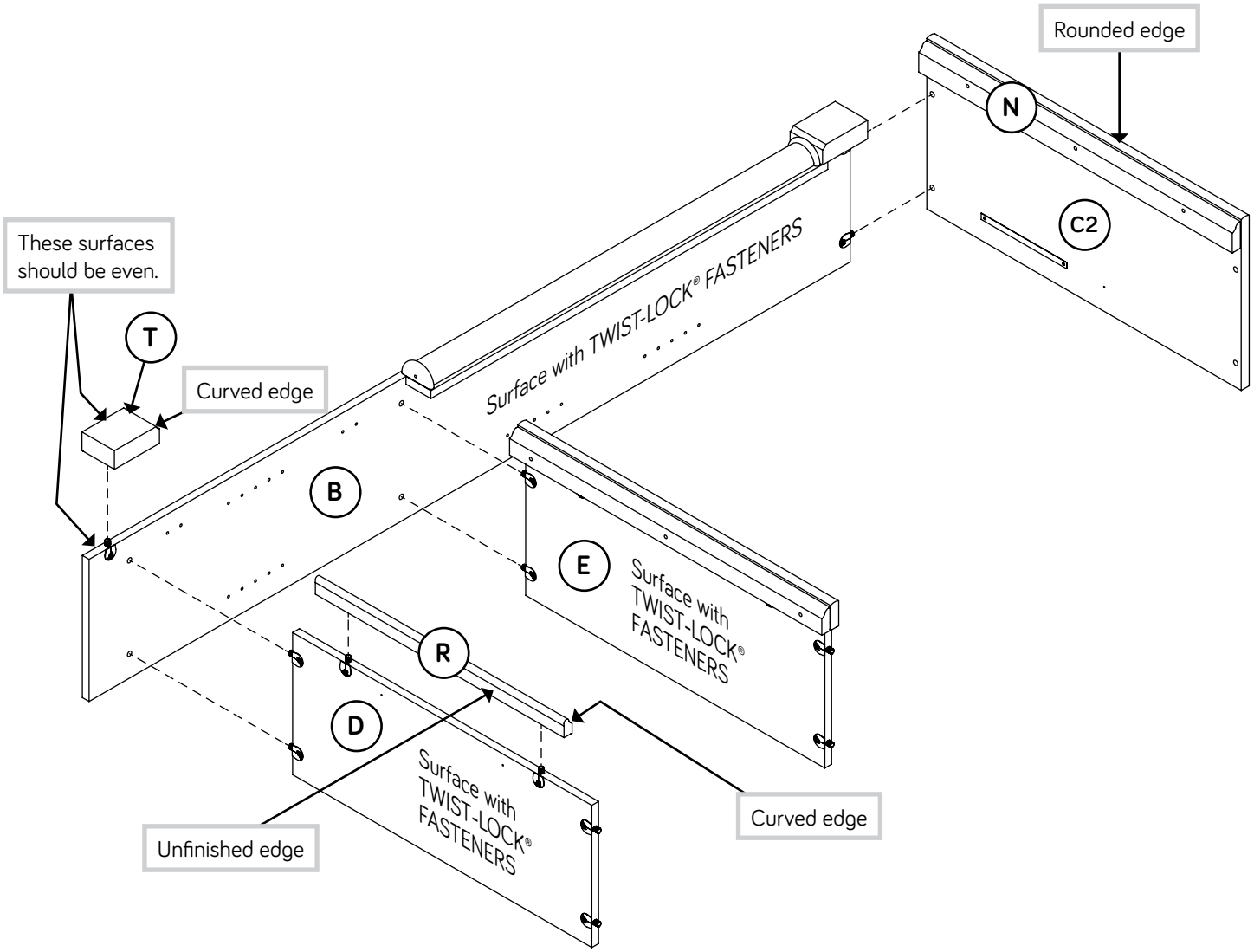

Step 9

2

- Fasten the remaining PLINTH (T) to the RIGHT END (A). Tighten the TWIST-LOCK® FASTENER.
- Fasten the RIGHT END (A) to the TOP (C2), SHELF (E), and BOTTOM (D). Tighten six TWIST-LOCK® FASTENERS.

Don't worry. It isn't Rome. This can be built in a day.

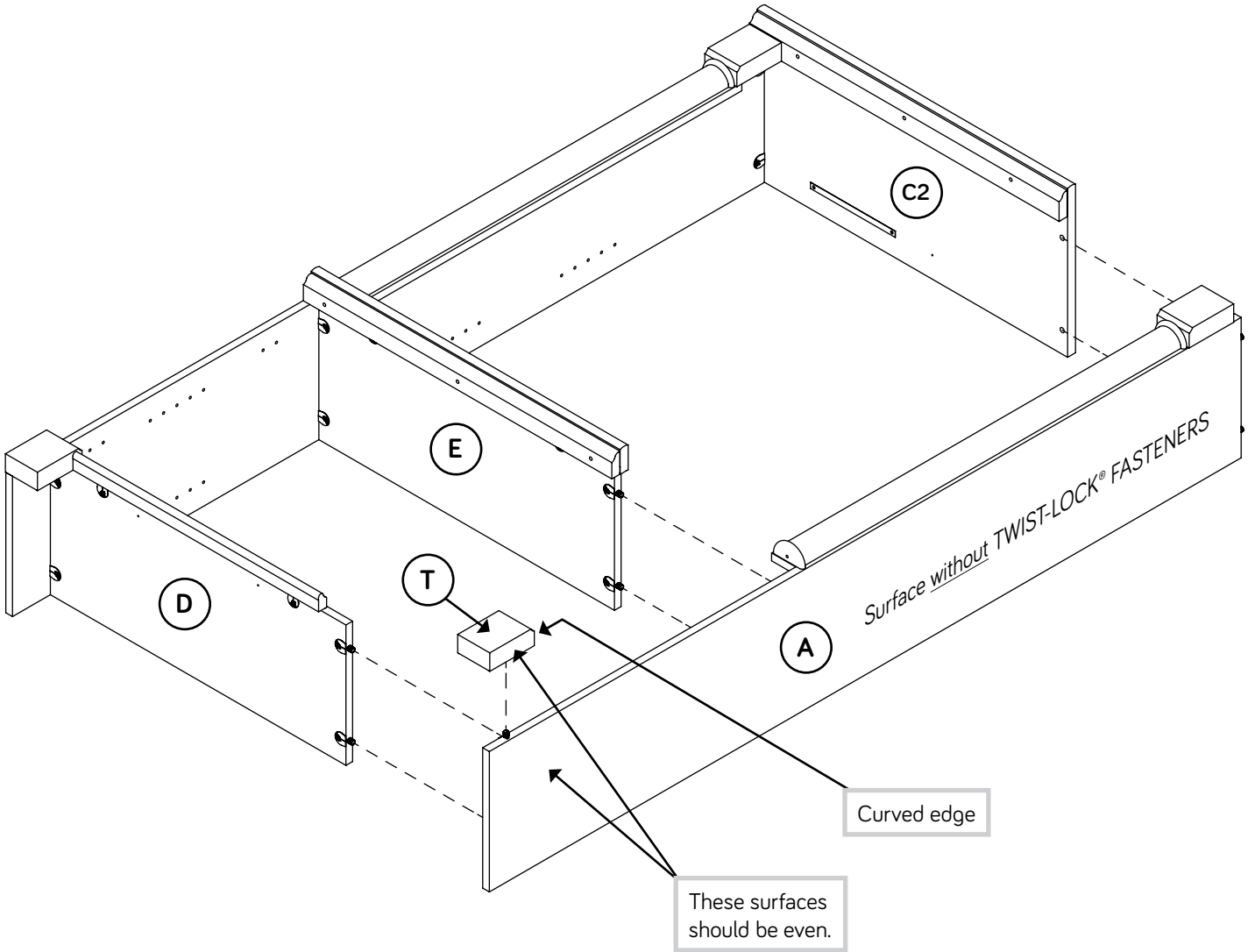

Step 10

- Fasten the BACK SKIRT (K) to the SKIRT (J). Use four BROWN 1" FLAT HEAD SCREWS (12S).
- Fasten six TIE PLATES (3G) to the BACK SKIRT (K) and VALANCE (S). Use six BLACK 9/16" LARGE HEAD SCREWS (1S).

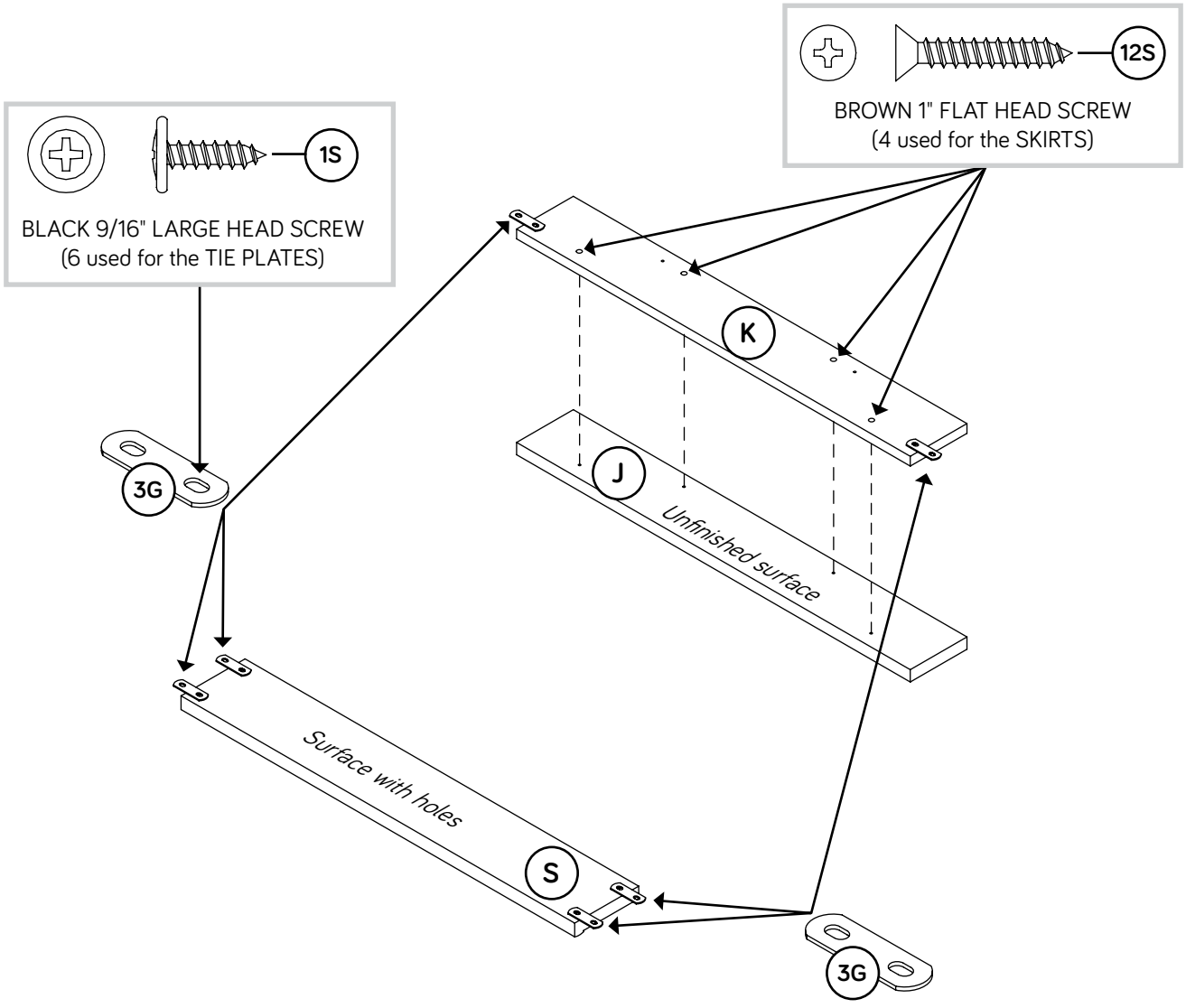

Step 11

- Carefully turn your unit over onto its front edges.
- Fasten the BACK SKIRT (K) to the lower PLINTHS (T). Use two BLACK 9/16" LARGE HEAD SCREWS (1S).
- Fasten the METAL BRACKETS (2G) to the BOTTOM (D) and BACK SKIRT (K). Use four BLACK 9/16" LARGE HEAD SCREWS (1S).
- Fasten the VALANCE (S) to the PLINTHS (T). Use four BLACK 9/16" LARGE HEAD SCREWS (1S).

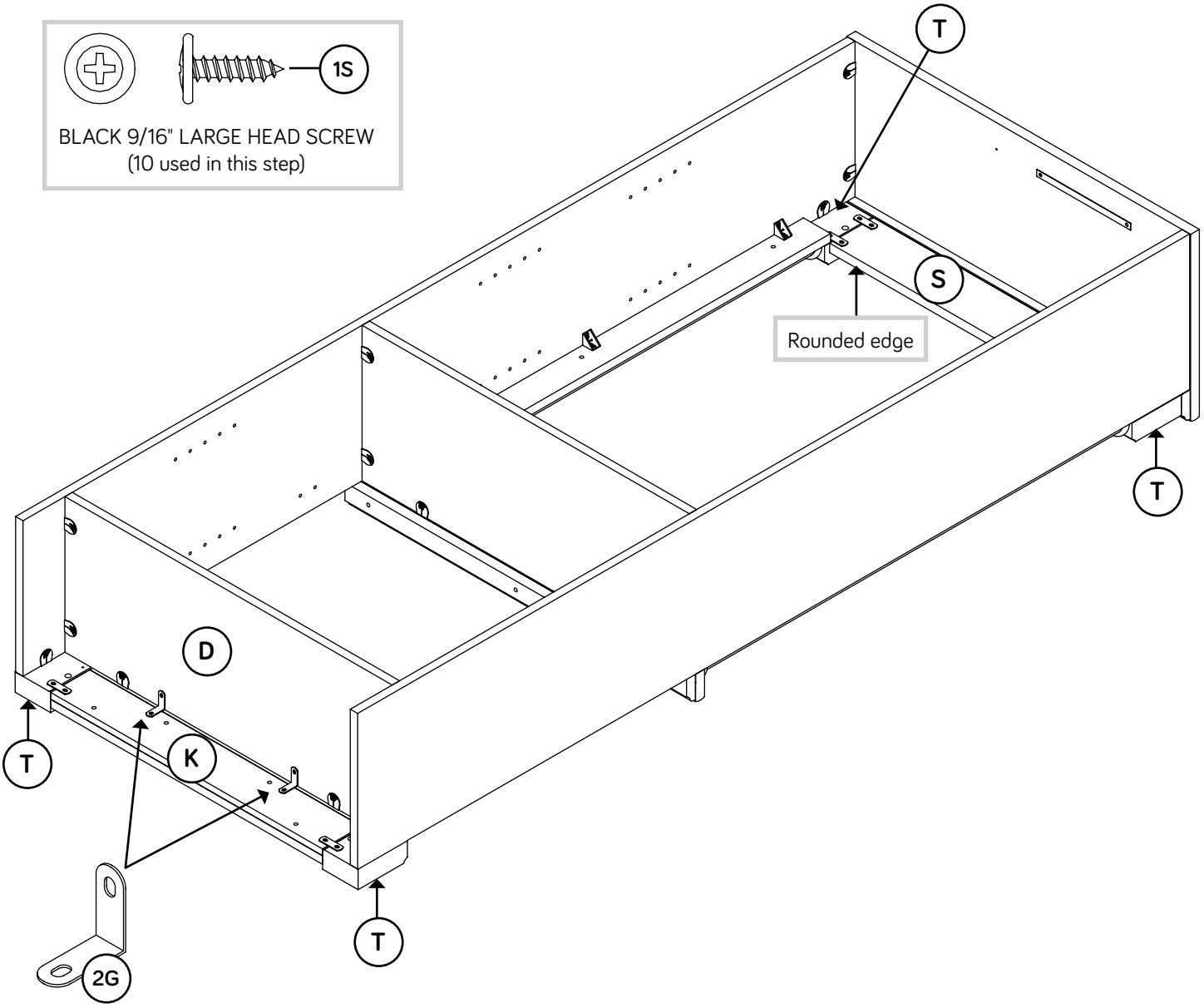

Step 12

8

- Unfold the BACK (F) and lay it over your unit.
- A perforation in the BACK (F) has been provided for access to the SAFETY STRAP. Punch out the perforation and push the SAFETY STRAP through the hole.
- Make equal margins along all four edges of the BACK (F). Push on opposite corners of your unit if needed to make it "square".
- Fasten the BACK (F) to your unit using the NAILS (1N).
- NOTE: Be sure to tap NAILS into the holes that line up over the SHELF (E).
- NOTE: Perforations have been provided for access through the BACK. Carefully cut out the holes needed.

Caution

Do not stand the unit upright without the BACK fastened. The unit may collapse.

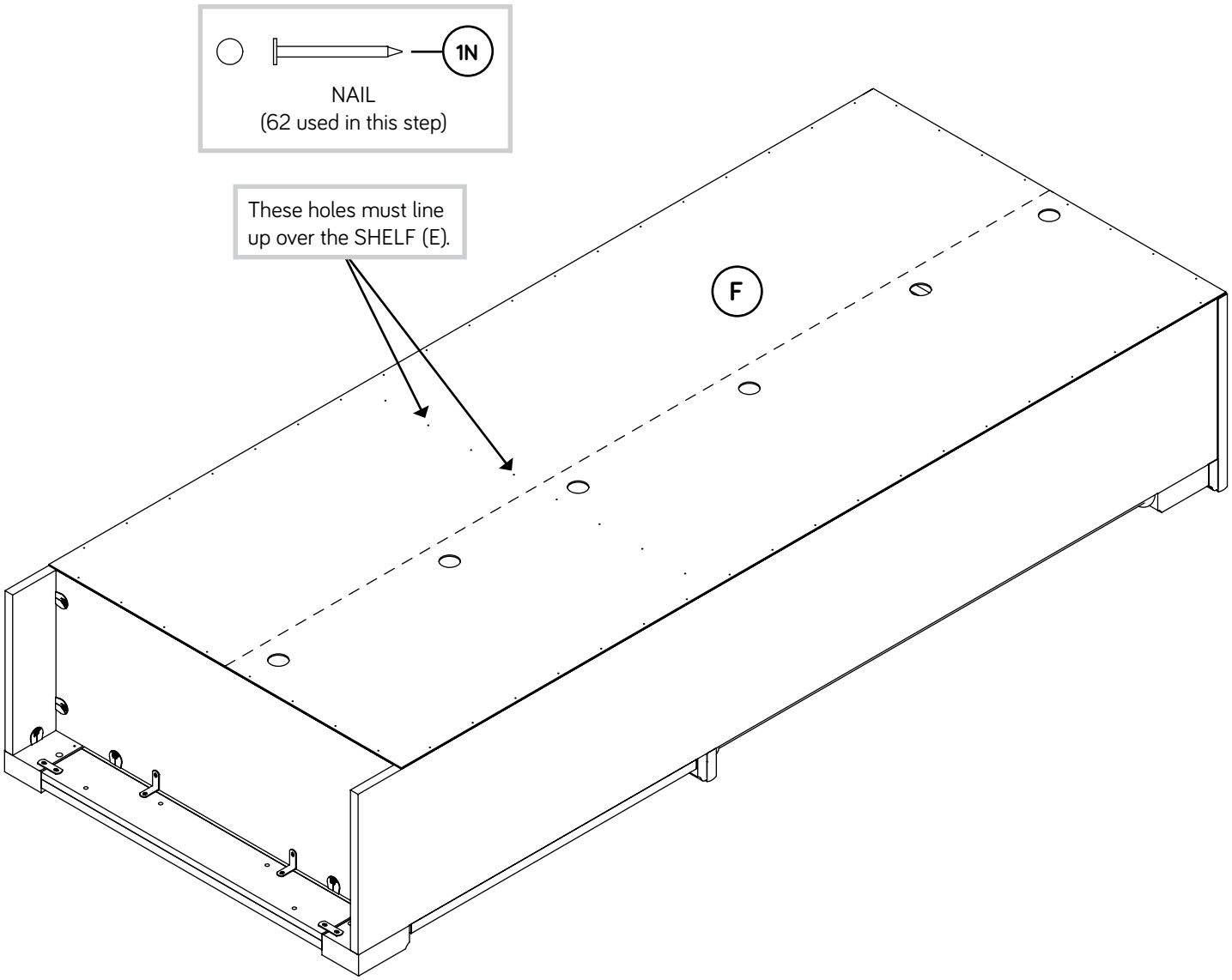

Step 13

17

Fasten the HINGES (13H) to the DOORS (G). Use eight BLACK 1/2" FLAT HEAD SCREWS (11S).

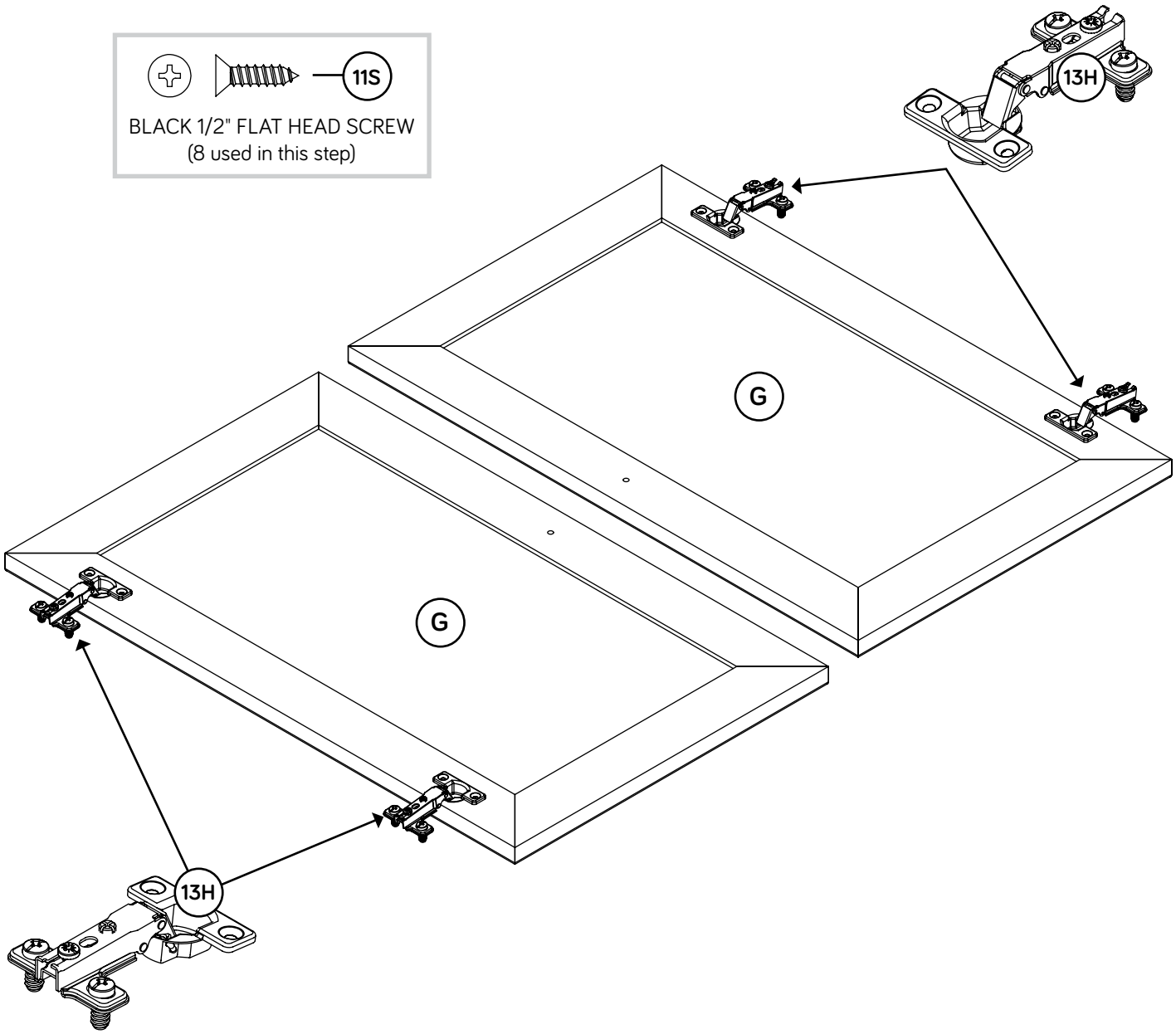

Step 14

17

- Carefully stand your unit upright.
- Before fastening the DOOR to your unit, be sure the mounting screw is against the stops as shown in the right diagram. If it isn't, loosen the mounting screw to slide it against the stops. Then tighten the mounting screw.
- Fasten a DOOR (G) to the LEFT END (B) as shown in the lower diagram. Use the screws in the HINGES. You should start each SCREW a few turns before completely tightening any of them.
- Fasten a KNOB SET (242K) to the DOOR (G). Use a BLACK 1-1/8" MACHINE SCREW (21S).
- Repeat this step for the other door.
- See the next step for DOOR adjustments.

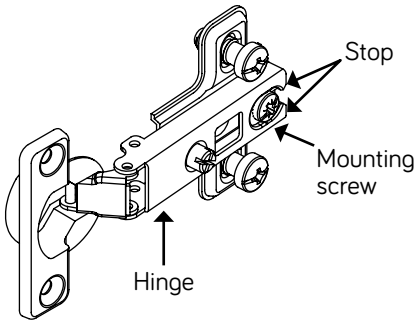

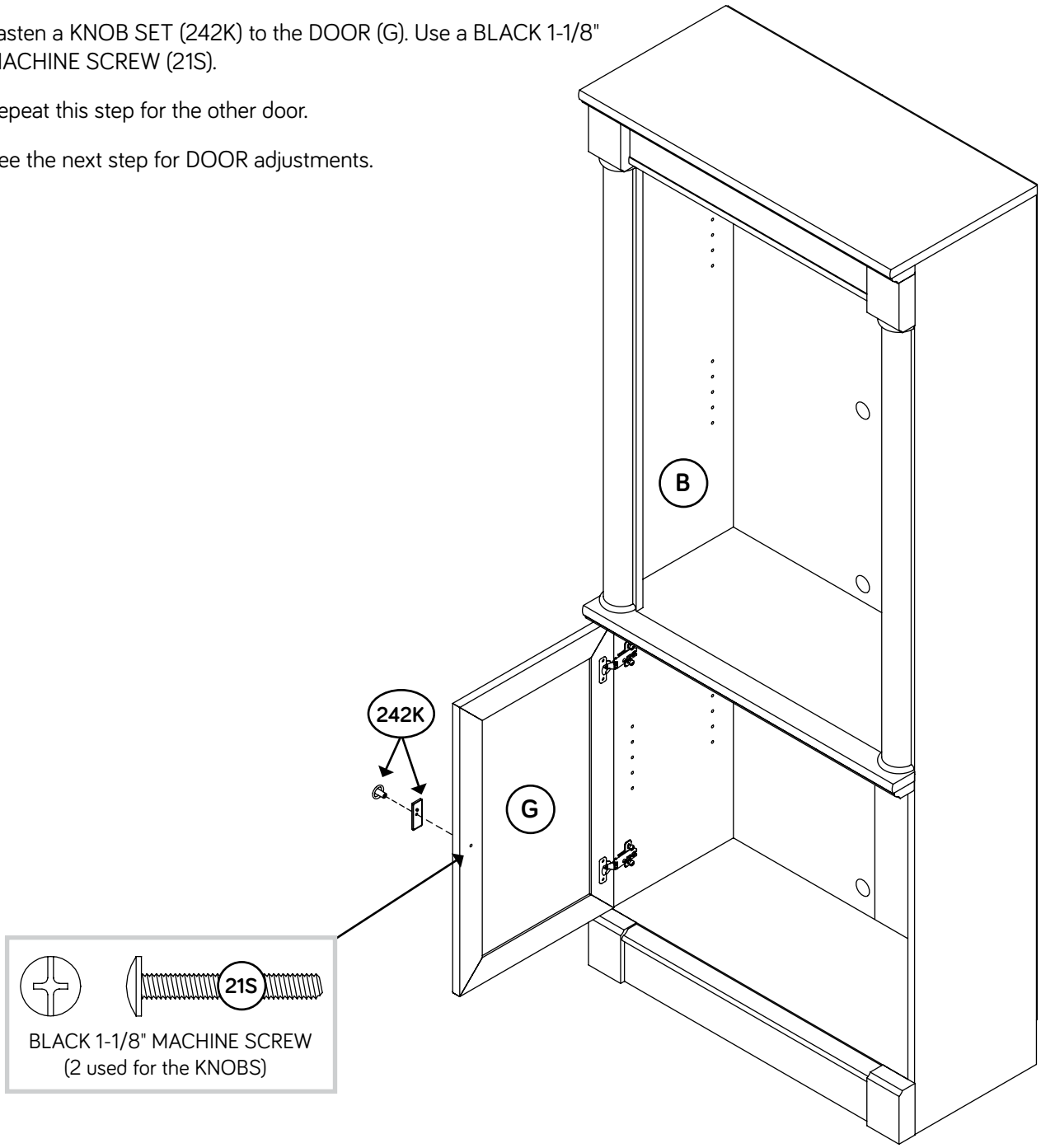

Step 15

17

- Refer to the enlarged diagram to identify the parts on the HINGES.
- The DOORS may need some adjustments. Follow the text below to make needed adjustments.
- DOOR ADJUSTMENTS:
- To adjust the DOORS from side to side (horizontal), turn the adjusting screw in or out.
- To adjust the DOORS up and down (vertical), loosen both vertical adjustment screws. Move the DOORS up or down to the desired location. Tighten the screws after making adjustments.
- To adjust the DOORS in or out (depth), loosen the mounting screw one turn and move the DOORS in or out, as needed. Tighten the mounting screw after making adjustments.

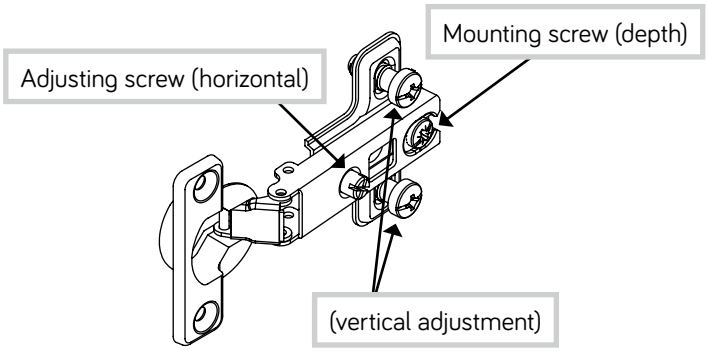

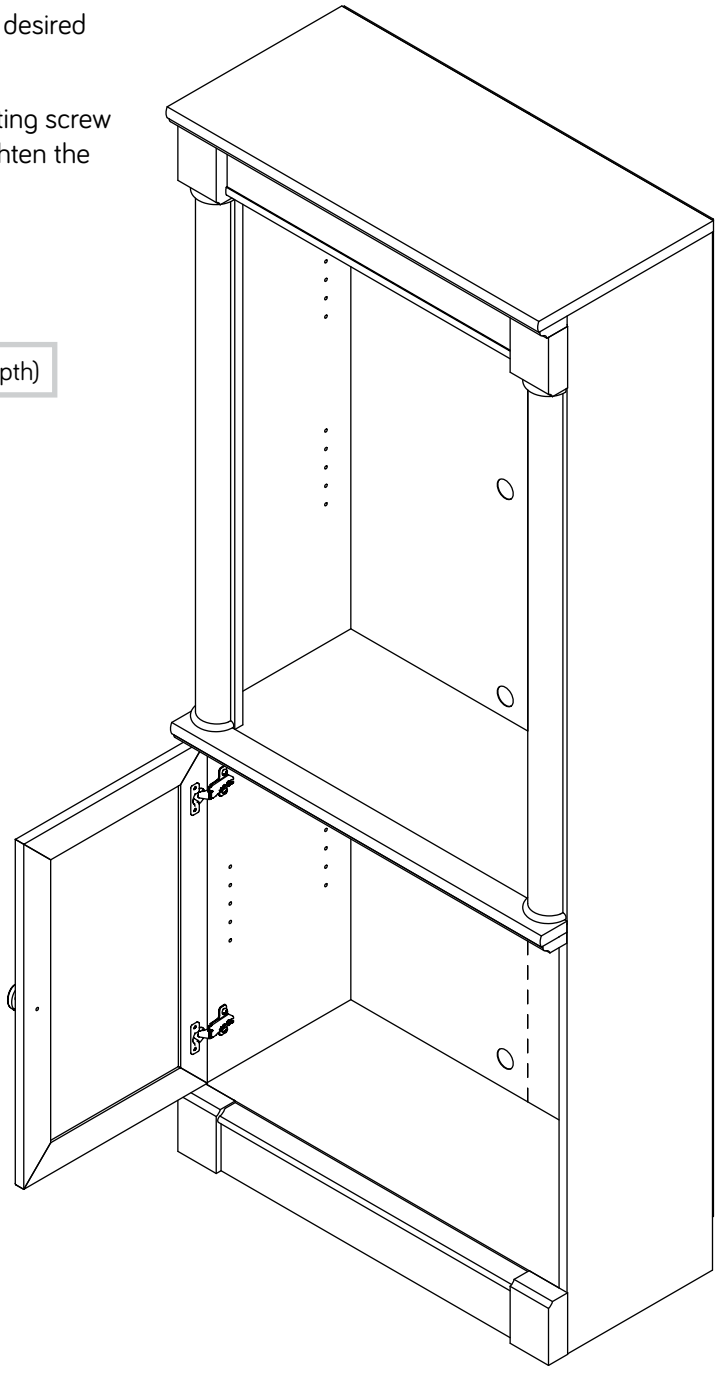

Step 16

- Push two DOOR STOPS (4I) into the holes in the LOWER ADJUSTABLE SHELF (I).
- Slide the ADJUSTABLE SHELF MOLDING (Q) onto the notched edge of the SHELF (H).

Zzz

Almost time to celebrate! With a nap.

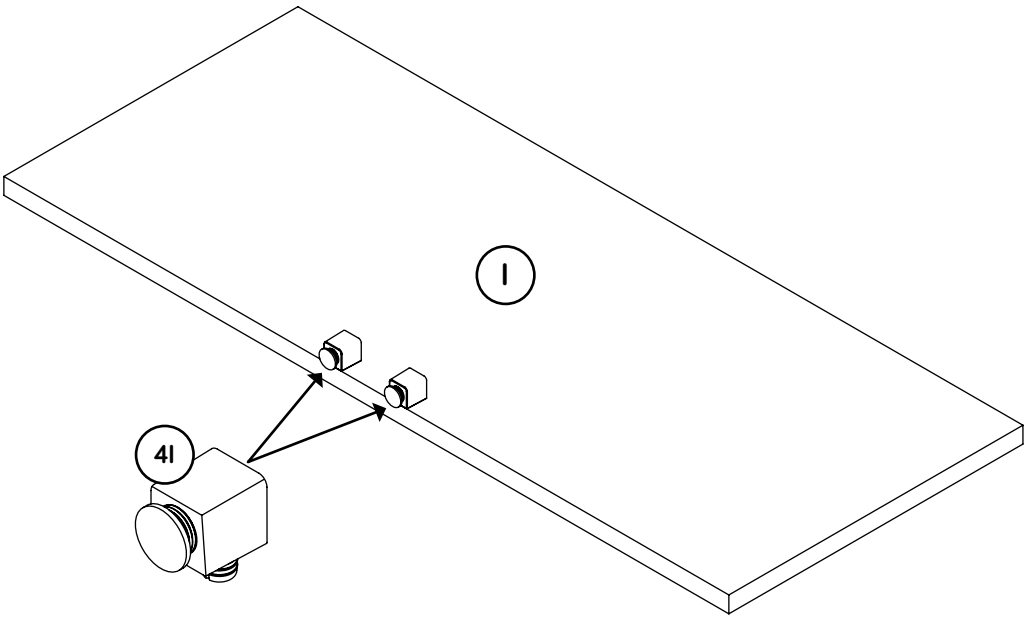

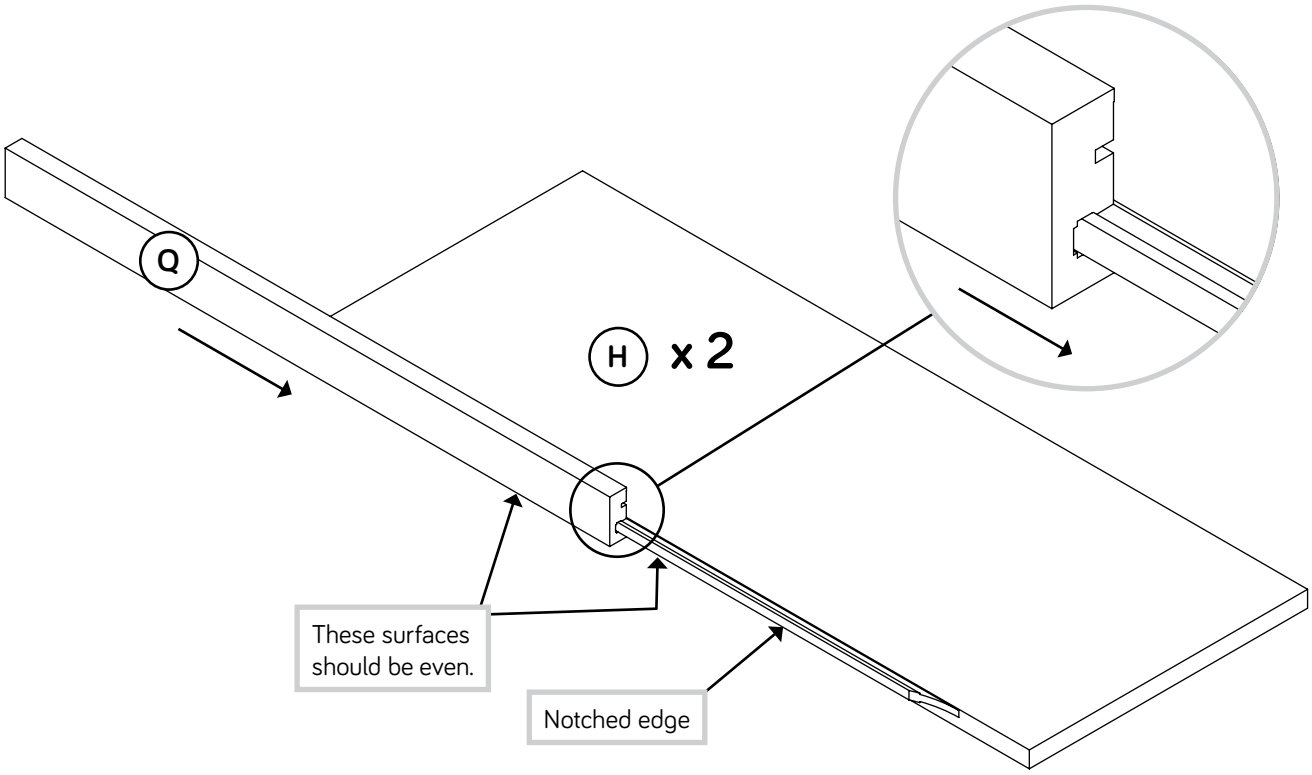

Step 17

Position your unit in its final location. We recommend using the SAFETY STRAP for added stability.

STUD INSTALLATION (Preferred Method)

1. Locate the center of a stud in your wall near your unit and mark it with a pencil just below the top surface of your unit so the SAFETY STRAP will not be visible.

2. Drill a 1/8" hole on the mark and into the stud in your wall.

3. Fasten the unit to the wall. Use the LONG SCREW from the FURNITURE TIPPING RESTRAINT KIT (96) through the hole in the SAFETY STRAP and into the 1/8" hole.

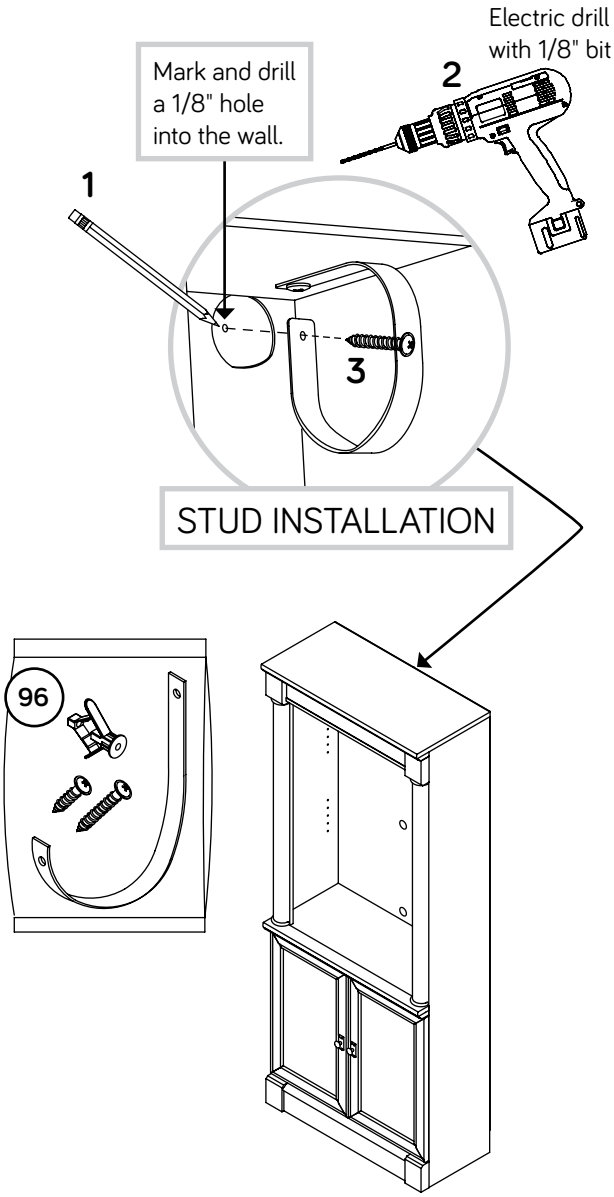

DRYWALL ANCHOR INSTALLATION

1. Use a pencil to mark your wall in your desired location just below the top surface of your unit so the SAFETY STRAP will not be visible.

2. Drill a 3/8" hole on the mark.

3. While squeezing the wings together, use your hammer to tap the DRYWALL ANCHOR from the FURNITURE TIPPING RESTRAINT KIT (96) into the hole until it is even with the surface of the wall.

4. Fasten the unit to the wall. Use the LONG SCREW through the hole in the SAFETY STRAP and into the DRYWALL ANCHOR. Turn multiple turns to completely tighten.

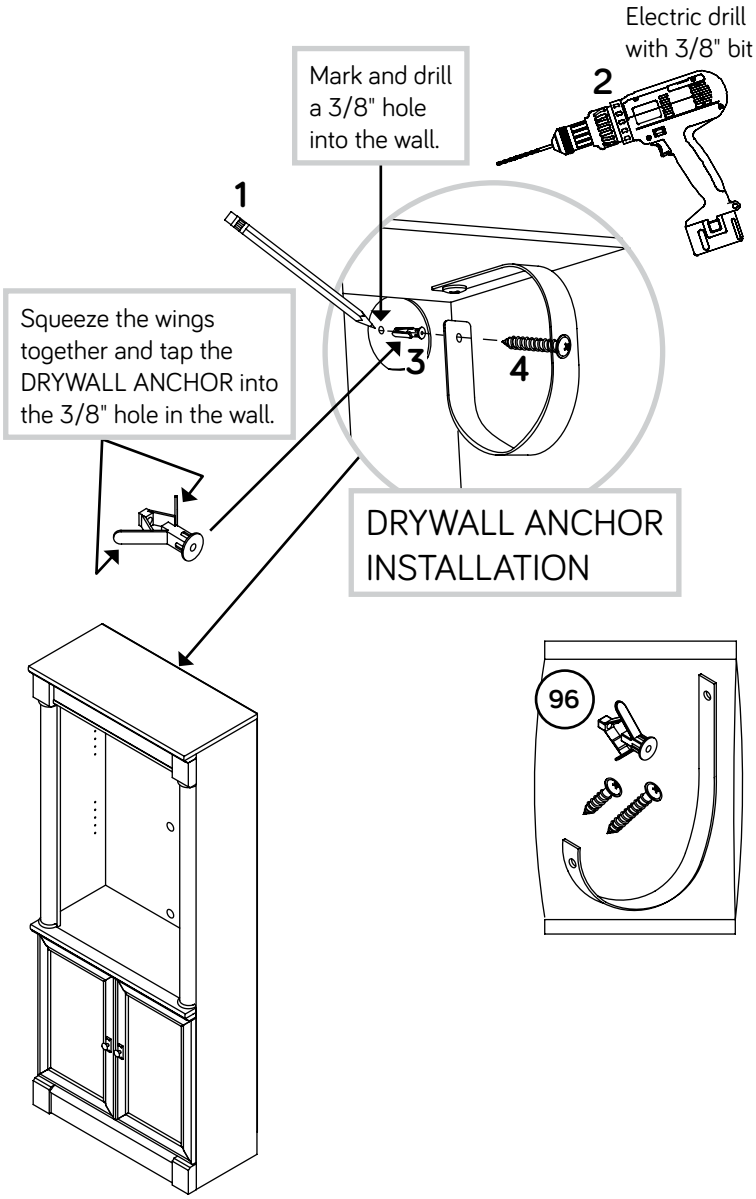

Step 18

- Push the RUBBER SLEEVES (2R) over the METAL PINS (1R). Insert the METAL PINS into the hole locations of your choice in the ENDS (A and B). Set the ADJUSTABLE SHELVES (H and I) onto the METAL PINS.
- Center a SCREW COVER (18P) over the head of each SCREW and press firmly.
- NOTE: Please read the back pages of the instruction booklet for important safety information.
- This completes assembly. Clean with a damp cloth. Wipe dry.

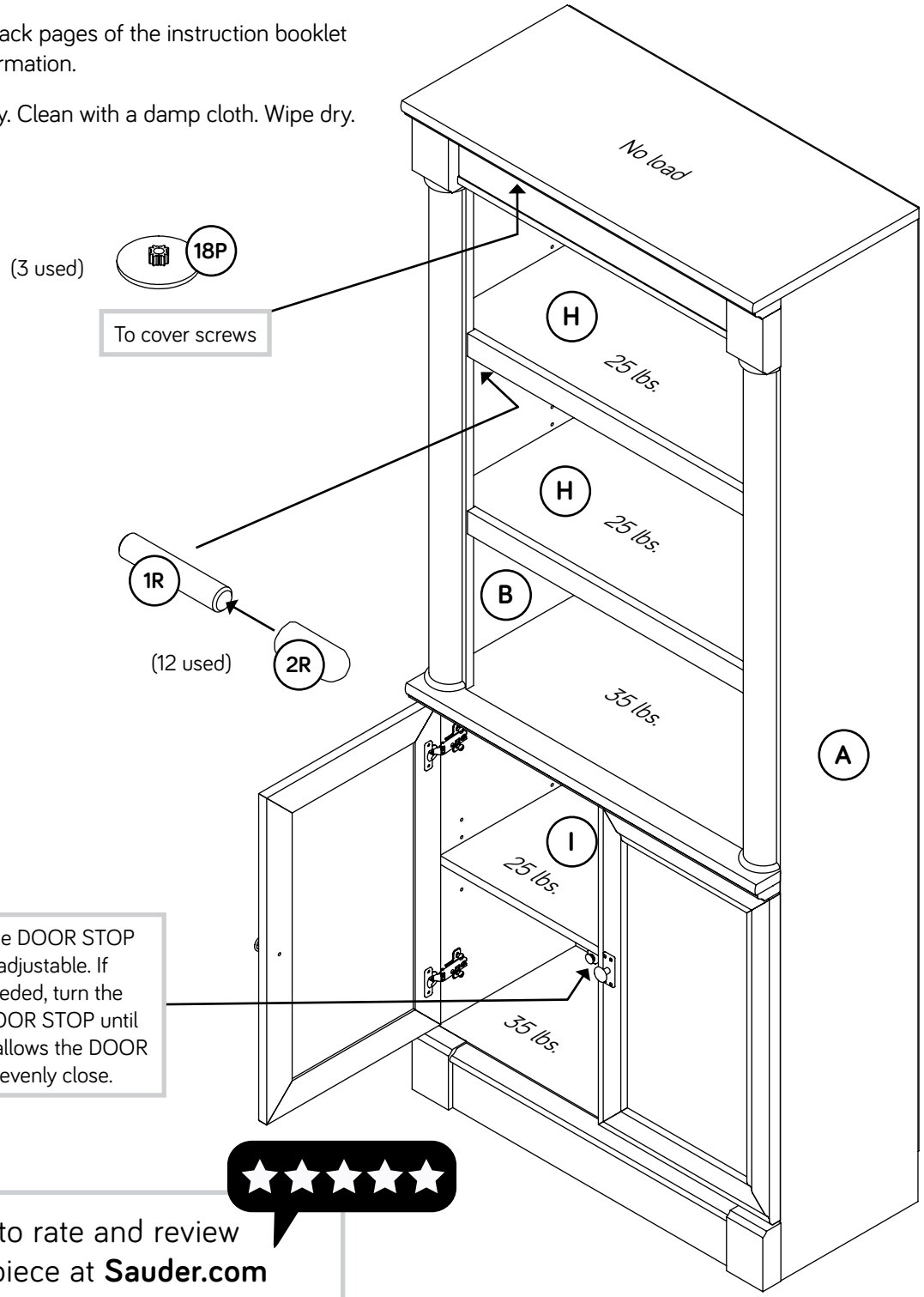

Scan to rate and review your piece at **Sauder.com**

Your opinion matters!

Utilisez les instructions d'assemblage en français avec les schémas étape par étape du manuel d'instruction en anglais. Chaque étape en français correspond à la même étape en anglais. Comparer la "Liste de pièces" ci-dessous avec la "PART IDENTIFICATION" du manuel en anglais pour vous familiariser avec les pièces avant l'assemblage.

REMARQUE : CE MANUEL D'INSTRUCTIONS CONTIENT **D'IMPORTANTES** INFORMATIONS RELATIVES À LA SÉCURITÉ. À LIRE ET CONSERVER POUR TOUTE RÉFÉRENCE FUTURE.

NOUS CONTACTER EN PREMIER AVANT D'EFFECTUER TOUT RETOUR AU MAGASIN.

Nous faisons de notre mieux pour nous assurer que votre meuble arrive dans d'excellentes conditions. Nos représentants du service Clientèle sont aimables et prêts à vous aider au cas où une pièce aurait été endommagée ou manquerait (ou si vous aviez besoin d'aide pour l'assemblage). Appelez ou envoyez un SMS:

800.523.3987
Du lundi au vendredi, de 8:30 heures du matin à 5 heures du soir (horaire Côte Est)
(sauf jours fériés)

Si une pièce a besoin d'être remplacée, la pièce de remplacement sera envoyée dans les 48 heures. (Sauf week-ends et jours fériés)

Noter la date d'achat de cet élément et conserver le livret pour future référence. Pour contacter Sauder en ce qui concerne cet élément, faire référence au numéro de lot et numéro de modèle en appelant notre numéro sans frais.

Lot nº : _____

Date de l'achet : _____

LISTE DE PIÈCES

REFERENCE	DESCRIPTION	QUANTITÉ
A	EXTRÉMITÉ DROITE	1
B	EXTRÉMITÉ GAUCHE	1
C2	DESSUS	1
D	DESSOUS	1
E	TABLETTE	1
F	ARRIÈRE	1
G	PORTE	2
H	TABLETTE RÉGLABLE	2
I	TABLETTE RÉGLABLE INFÉRIEURE	1
J	PLINTHE	1
K	PLINTHE ARRIÈRE	1
L	MOULURE D'EXTRÉMITÉ	2
M	MOULURE VERTICALE	2
N	MOULURE DE DESSUS	1
O	MOULURE DE TABLETTE	1
P	MOULURE HORIZONTALE	1
Q	MOULURE DE LA TABLETTE AJUSTABLE	2
R	MOULURE DE DESSOUS	1
S	LAMBREQUIN	1
T	PLINTHE	4
U	DEMI-DISQUE	4

LISTE DE PIÈCES

REFERENCE	DESCRIPTION	QUANTITÉ
10F	FIXATION TWIST-LOCK®	20
2G	CONSOLE EN MÉTAL	2
3G	PLAQUE D'ATTACHE	6
27G	CONSOLE À ÉQUERRE	6
13H	CHARNIÈRE	4
4I	ARRÊT DE PORTE	2
242K	ENSEMBLE DE BOUTONS	2
1N	CLOU	62
18P	COUVERCLE DE VIS	3
1R	GOUPILLE EN MÉTAL	12
2R	MANCHON EN CAOUTCHOUC	12
97	KIT DE RETENUE ANTI-BASCULEMENT POUR MOBILIER	1
1S	VIS NOIRE TÊTE LARGE 14 mm	28
10S	VIS ARGENTÉE TÊTE PLATE 28 mm	12
11S	VIS NOIRE TÊTE PLATE 13 mm	8
12S	VIS MARRON TÊTE PLATE 25 mm	8
21S	VIS NOIRE À MÉTAUX 28 mm	2

ÉTAPE 1

Ne pas serrer les FIXATIONS TWIST-LOCK® à cette étape.

Assembler l'élément sur un sol à moquette ou sur le carton vide pour éviter d'endommager l'élément ou le sol.

Enfoncer une FIXATION TWIST-LOCK® (10F) dans les gros trous dans les EXTRÉMITÉS (A et B), le DESSOUS (D) et la TABLETTE (E).

ÉTAPE 2

Fixer deux PLINTHES (T) aux EXTRÉMITÉS (A et B). Serrer deux FIXATIONS TWIST-LOCK®.

Utilisation de la FIXATION TWIST-LOCK®

1. Insérer l'extrémité filetée de la FIXATION dans le trou de la pièce attenante.

REMARQUE : L'extrémité filetée de la FIXATION doit rester complètement insérée dans le trou de la pièce attenante lorsque l'on bloque la FIXATION.

2. Bien serrer la FIXATION à l'aide d'un tournevis Phillips.

ÉTAPE 3

Fixer six CONSOLES À ÉQUERRE (27G) aux MOULURES D'EXTRÉMITÉ (L). Utiliser six VIS NOIRES TÊTE LARGE 14 mm (1S).

REMARQUE : S'assurer que les chants des CONSOLES À ÉQUERRE sont à fleur des chants des MOULURES.

Fixer les MOULURES D'EXTRÉMITÉ (L) aux EXTRÉMITÉS (A et B). Utiliser six VIS NOIRES TÊTE LARGE 14 mm (1S).

ÉTAPE 4

Fixer deux DEMI-DISQUES (U) à une MOULURE VERTICALE (M). Utiliser deux VIS MARRON TÊTE PLATE 25 mm (12S).

Répéter cette étape pour les autres DEMI-DISQUES et l'autre MOULURE VERTICALE.

ÉTAPE 5

Fixer les MOULURES VERTICALES (M) aux MOULURES D'EXTRÉMITÉ (L). Utiliser six VIS ARGENTÉES TÊTE PLATE 28 mm (10S).

REMARQUE : S'assurer que le DEMI-DISQUE se trouve contre la PLINTHE (T) avant de serrer toute vis. Les vis doivent se serrer dans la rainure de la MOULURE VERTICALE. Ne pas serrer de trop.

ÉTAPE 6

Fixer la MOULURE HORIZONTALE (P) à la MOULURE DE TABLETTE (O). Utiliser trois VIS ARGENTÉES TÊTE PLATE 28 mm (10S).

ÉTAPE 6 (SUITE)

Fixer la MOULURE DE TABLETTE (O) à la TABLETTE (E). Serrer deux FIXATIONS TWIST-LOCK®.

ÉTAPE 7

Fixer la MOULURE DE DESSUS (N) au DESSUS (C2). Utiliser trois VIS ARGENTÉES TÊTE PLATE 28 mm (10S).

Ouvrir le KIT DE RETENUE ANTI-BASCULEMENT POUR MOBILIER (96) et fixer la SANGLE DE SÉCURITÉ au DESSUS (C2). Utiliser la VIS COURTE fournie.

REMARQUE : Placer la SANGLE DE SÉCURITÉ exactement comme l'indique le schéma.

ÉTAPE 8

Attention: Ne pas relever l'élément dans sa position verticale avant d'avoir fixé l'ARRIÈRE. L'élément risque de s'effondrer.

Fixer l'EXTRÉMITÉ GAUCHE (B) au DESSUS (C2). Serrer deux FIXATIONS TWIST-LOCK®.

Fixer la TABLETTE (E), la PLINTHE (T) et le DESSOUS (D) à l'EXTRÉMITÉ GAUCHE (B). Serrer cinq FIXATIONS TWIST-LOCK®.

Fixer la MOULURE DE DESSOUS (R) au DESSOUS (D). Serrer deux FIXATIONS TWIST-LOCK®.

ÉTAPE 9

Fixer l'autre PLINTHE (T) à l'EXTRÉMITÉ DROITE (A). Serrer la FIXATION TWIST-LOCK®.

Fixer l'EXTRÉMITÉ DROITE (A) au DESSUS (C2), à la TABLETTE (E) et au DESSOUS (D). Serrer six FIXATIONS TWIST-LOCK®.

ÉTAPE 10

Fixer la PLINTHE ARRIÈRE (K) sur la PLINTHE (J). Utiliser quatre VIS MARRON TÊTE PLATE 25 mm (12S).

Fixer six PLAQUES D'ATTACHE (3G) sur la PLINTHE ARRIÈRE (K) et le LAMBREQUIN (S). Utiliser six VIS NOIRES TÊTE LARGE 14 mm (1S).

ÉTAPE 11

Avec précaution, retourner l'élément sur ses chants avant.

Fixer la PLINTHE ARRIÈRE (K) sur les PLINTHES inférieures (T). Utiliser deux VIS NOIRES TÊTE LARGE 14 mm (1S).

Fixer les CONSOLES EN MÉTAL (2G) sur le DESSOUS (D) et la PLINTHE ARRIÈRE (K). Utiliser quatre VIS NOIRES TÊTE LARGE 14 mm (1S).

Fixer le LAMBREQUIN (S) sur les PLINTHES (T). Utiliser quatre VIS NOIRES TÊTE LARGE 14 mm (1S).

ÉTAPE 12

Attention: Ne pas relever l'élément dans sa position verticale avant d'avoir fixé l'ARRIÈRE. L'élément risque de s'effondrer.

Déplier l'ARRIÈRE (F) et le placer sur l'élément.

Un perforation ont été prévue pour accès à travers l'ARRIÈRE (F) pour la SANGLE DE SÉCURITÉ. Découper soigneusement la perforation et enfoncer la SANGLE DE SÉCURITÉ à travers le trou.

Veiller à avoir des marges égales le long des quatre chants de l'ARRIÈRE (F). Si besoin est, enfoncer sur les coins opposés de l'élément pour s'assurer d'être « d'équerre ».

Fixer l'ARRIÈRE (F) à l'élément à l'aide des CLOUS (1N).

REMARQUE : S'assurer de bien enfoncer les CLOUS dans les trous qui sont alignés au-dessus la TABLETTE (E).

REMARQUE : Des lignes perforées ont été prévues pour accéder facilement à l'ARRIÈRE. Découper avec précaution les trous nécessaires.

ÉTAPE 13

Fixer les CHARNIÈRES (13H) aux PORTES (G). Utiliser huit VIS NOIRES TÊTE PLATE 13 mm (11S).

ÉTAPE 14

Relever, avec précaution, l'élément dans sa position verticale.

REMARQUE : Il est peut-être nécessaire de desserrer les vis de montage et de réglage pour faire glisser la charnière partiellement hors de la fente avant de la fixer à l'EXTRÉMITÉ. Resserrer la vis avant de monter la CHARNIÈRE à l'EXTRÉMITÉ.

Fixer une PORTE (G) à l'EXTRÉMITÉ GAUCHE (B). Utiliser les vis fournies avec les CHARNIÈRES. Voir l'étape suivante pour réglages.

Fixer un ENSEMBLE DE BOUTONS (242K) à la PORTE (G). Utiliser une VIS NOIRE À MÉTAUX 28 mm (21S).

Répéter cette étape pour l'autre porte.

ÉTAPE 15

Consulter le schéma agrandi pour identifier les pièces des CHARNIÈRES.

Il faut peut-être ajuster les PORTES. Suivre les indications ci-dessous pour ajuster.

RÉGLAGES DES PORTES :

Pour ajuster les PORTES latéralement (horizontalement), tourner la vis de réglage vers l'intérieur ou vers l'extérieur.

Pour ajuster les PORTES de haut en bas (verticalement), desserrer les deux vis de réglage. Déplacer les PORTES verticalement à l'emplacement désiré. Serrer les vis après avoir ajusté.

ÉTAPE 15 (SUITE)

Pour ajuster les PORTES vers l'intérieur où vers l'extérieur (profondeur), desserrer la vis de montage un tour et déplacer les PORTES vers l'intérieur ou vers l'extérieur. Serrer la vis de montage après avoir ajusté.

ÉTAPE 16

Enfoncer deux ARRÊTS DE PORTE (4I) dans les trous de la TABLETTE RÉGLABLE INFÉRIEURE (I).

Enfiler la MOULURE DE TABLETTE RÉGLABLE (Q) sur le chant cranté de la TABLETTE (H).

ÉTAPE 17

Placer l'unité dans son emplacement final. Il est recommandé d'utiliser la SANGLE DE SÉCURITÉ pour renforcer la stabilité.
INSTALLATION SUR LES MONTANTS (Méthode préférée)
1. Repérer le centre d'un montant dans le mur près de votre unité et le marquer avec un crayon en-dessous de la surface supérieure de l'unité de sorte que la SANGLE DE SÉCURITÉ ne soit pas visible.
2. Percer un trou de 3 mm sur la marque et dans le montant dans le mur.
3. Fixer l'unité au mur. Utiliser la VIS LONGUE du KIT DE RETENUE ANTI-BASCULEMENT POUR MOBILIER (96) à travers le trou de la SANGLE DE SÉCURITÉ et dans le trou de 3 mm.
INSTALLATION DU DISPOSITIF D'ANCRAGE MURAL
1. Utiliser un crayon pour marquer votre mur à l'endroit souhaité juste en dessous de la surface supérieure de votre unité afin que la SANGLE DE SÉCURITÉ ne soit pas visible.
2. Percer un trou de 9,5 mm sur la marque.
3. Tout en pincer les ailes ensemble, utiliser un marteau pour enfoncer le DISPOSITIF D'ANCRAGE MURAL du KIT DE RETENUE ANTI-BASCULEMENT POUR MOBILIER (96) dans le trou jusqu'à ce qu'il soit à fleur avec la surface du mur.
4. Fixer l'unité au mur. Utiliser la VIS LONGUE à travers le trou dans la SANGLE DE SÉCURITÉ et dans le DISPOSITIF D'ANCRAGE MURAL. Tourner plusieurs tours pour serrer complètement.

ÉTAPE 18

Enfoncer les MANCHONS EN CAOUTCHOUC (2R) sur les GOUPILLES EN MÉTAL (1R). Insérer les GOUPILLES EN MÉTAL dans les trous choisis dans les EXTRÉMITÉS (A et B). Poser les TABLETTES RÉGLABLES (H et I) sur les GOUPILLES EN MÉTAL.

Centrer un COUVERCLE DE VIS (18P) sur la tête de chaque VIS et appuyer fermement.

REMARQUE : Prière de lire les informations importantes sur la sécurité figurant sur les pages arrière du manuel d'instructions.

Ceci complète l'assemblage. Nettoyer avec un tissu humide. Essuyer.

Use estas instrucciones de ensamblaje en español junto con las figuras paso-a-paso provistas en el folleto inglés. Cada paso en español corresponde al mismo paso en inglés. Compare la "Lista de Part" abajo con la "Part Identification" en el folleto en inglés para familiarizarse con Las partes de ensamblaje.

NOTA: ESTE FOLLETO DE INSTRUCCIONES CONTIENE INFORMACIÓN **IMPORTANTE** SOBRE LA SEGURIDAD. POR FAVOR LEA Y GUÁRDELO PARA REFERENCIA EN EL FUTURO.

CONTÁCTENOS PRIMERO
ANTES DE HACER DEVOLUCIONES A LA TIENDA.

Tratamos de asegurar que su mueble llega en condición excelente. Nuestros representantes de Servicio al Cliente son amables y listos para ayudarle con servicio rápido y eficiente si una parte está defectuosa o ausente (o si necesita ayuda con el ensamblaje). Llame o envíe un mensaje de texto:

800.523.3987

Lunes a viernes, 8:30 a.m. - 5:00 p.m.
Hora oficial del Este
(excepto días festivos)

Si requiere un repuesto de una parte, será enviado dentro de 48 horas (excepto los fines de semana y días festivos)

Anote la fecha de comprar esta unidad y guarde el folleto para su referencia futura. Si necesita ponerse en contacto con Sauder en cuanto a esta unidad, refiérase al número de lote y al número de modelo cuando llame a nuestro número gratis.

No. lote: _____

Fecha de compra: _____

LISTA DE PARTES

ITEM	DESCRIPCIÓN	CANTIDAD
A	EXTREMO DERECHO	1
B	EXTREMO IZQUIERDO	1
C2	PANEL SUPERIOR	1
D	FONDO	1
E	ESTANTE	1
F	DORSO	1
G	PUERTA	2
H	ESTANTE AJUSTABLE	2
I	ESTANTE AJUSTABLE INFERIOR	1
J	FALDÓN	1
K	FALDÓN POSTERIOR	1
L	MOLDURA DE EXTREMO	2
M	MOLDURA VERTICAL	2
N	MOLDURA DE PANEL SUPERIOR	1
O	MOLDURA DE ESTANTE	1
P	MOLDURA HORIZONTAL	1
Q	MOLDURA DE ESTANTE AJUSTABLE	2
R	MOLDURA DE FONDO	1
S	CORNISA	1
T	BASE	4
U	MEDIO CÍRCULO	4

LISTA DE PARTES

ITEM	DESCRIPCIÓN	CANTIDAD
10F	SUJETADOR TWIST-LOCK®	20
2G	SOPORTE DE METAL	2
3G	PLACA DE CONEXIÓN	6
27G	SOPORTE ANGULAR	6
13H	BISAGRA	4
4I	TOPE DE PUERTA	2
242K	JUEGO DE PERILLAS	2
1N	CLAVO	62
18P	CUBIERTA DE TORNILLO	3
1R	ESPIGA DE METAL	12
2R	MANGUITO DE GOMA	12
97	KIT DE CONTROL ANTI-INCLINACIÓN PARA MOBILIARIO	1
1S	TORNILLO NEGRO DE CABEZA GRANDE de 14 mm	28
10S	TORNILLO PLATEADO DE CABEZA PERDIDA de 28 mm	12
11S	TORNILLO NEGRO DE CABEZA PERDIDA de 13 mm	8
12S	TORNILLO MARRÓN DE CABEZA PERDIDA de 25 mm	8
21S	TORNILLO NEGRO PARA METAL de 28 mm	2

PASO 1

No apriete los SUJETADORES TWIST-LOCK® en este paso.

Ensamble la unidad sobre un piso alfombrado o sobre el cartón vacío para evitar rayar la unidad o el piso.

Empuje un SUJETADOR TWIST-LOCK® (10F) dentro de los agujeros grandes de los EXTREMOS (A y B), del FONDO (D) y del ESTANTE (E).

PASO 2

Fije dos BASES (T) a los EXTREMOS (A y B). Apriete dos SUJETADORES TWIST-LOCK®.

Cómo utilizar el SUJETADOR TWIST-LOCK®

1. Inserte el extremo con cabilla del SUJETADOR dentro del agujero de la parte adjunta.

NOTA: El extremo con cabilla del SUJETADOR debe quedarse completamente insertado en el agujero de la parte adjunta cuando se enclava el SUJETADOR.

2. Apriete el SUJETADOR lo más apretado posible con un destornillador Phillips (cruz).

PASO 3

Fije seis SOPORTES ANGULARES (27G) a las MOLDURAS DE EXTREMO (L). Utilice seis TORNILLOS NEGROS DE CABEZA GRANDE de 14 mm (1S).

NOTA: Asegúrese que los bordes de los SOPORTES ANGULARES estén nivelados con los bordes de las MOLDURAS.

Fije las MOLDURAS DE EXTREMO (L) a los EXTREMOS (A y B). Utilice seis TORNILLOS NEGROS DE CABEZA GRANDE de 14 mm (1S).

PASO 4

Fije dos MEDIOS CÍRCULOS (U) a una MOLDURA VERTICAL (M). Utilice dos TORNILLOS MARRONES DE CABEZA PERDIDA de 25 mm (12S).

Repita este paso para los otros MEDIOS CÍRCULOS y la otra MOLDURA VERTICAL.

PASO 5

Fije las MOLDURAS VERTICALES (M) a las MOLDURAS DE EXTREMO (L). Utilice seis TORNILLOS PLATEADOS DE CABEZA PERDIDA de 28 mm (10S).

NOTA: Asegúrese de que el MEDIO CÍRCULO está contra la BASE (T) antes de apretar cualquier tornillo. Los tornillos deben apretarse en la ranura de la MOLDURA VERTICAL. No apriete en exceso.

PASO 6

Fije la MOLDURA HORIZONTAL (P) a la MOLDURA DE ESTANTE (O). Utilice tres TORNILLOS PLATEADOS DE CABEZA PERDIDA de 28 mm (10S).

PASO 6 (CONTINUACIÓN)

Fije la MOLDURA DE ESTANTE (O) al ESTANTE (E). Apriete dos SUJETADORES TWIST-LOCK®.

PASO 7

Fije la MOLDURA DE PANEL SUPERIOR (N) al PANEL SUPERIOR (C2). Utilice tres TORNILLOS PLATEADOS DE CABEZA PERDIDA de 28 mm (10S).

Abrir el KIT DE CONTROL ANTI-INCLINACIÓN PARA MOBILIARIO (96) y fijar la CORREA DE SEGURIDAD al PANEL SUPERIOR (C2). Utilice el TORNILLO CORTO provisto.

NOTA: Coloque la CORREA DE SEGURIDAD exactamente como se muestra.

PASO 8

Precaución: No coloque la unidad en posición vertical hasta que se fije el DORSO. La unidad podría caerse.

Fije el EXTREMO IZQUIERDO (B) al PANEL SUPERIOR (C2). Apriete dos SUJETADORES TWIST-LOCK®.

Fije el ESTANTE (E), la BASE (T) y el FONDO (D) al EXTREMO IZQUIERDO (B). Apriete cinco SUJETADORES TWIST-LOCK®.

Fije la MOLDURA DE FONDO (R) al FONDO (D). Apriete dos SUJETADORES TWIST-LOCK®.

PASO 9

Fije la otra BASE (T) al EXTREMO DERECHO (A). Apriete el SUJETADOR TWIST-LOCK®.

Fije el EXTREMO DERECHO (A) al PANEL SUPERIOR (C2), al ESTANTE (E) y al FONDO (D). Apriete seis SUJETADORES TWIST-LOCK®.

PASO 10

Fije el FALDÓN POSTERIOR (K) al FALDÓN (J). Utilice cuatro TORNILLOS MARRONES DE CABEZA PERDIDA de 25 mm (12S).

Fije seis PLACAS DE CONEXIÓN (3G) al FALDÓN POSTERIOR (K) y a la CORNISA (S). Utilice seis TORNILLOS NEGROS DE CABEZA GRANDE de 14 mm (1S).

PASO 11

Cuidadosamente voltee la unidad para que repose sobre los bordes delanteros.

Fije el FALDÓN POSTERIOR (K) a las BASES más bajos (T). Utilice dos TORNILLOS NEGROS DE CABEZA GRANDE de 14 mm (1S).

Fije los SOPORTES DE METAL (2G) al FONDO (D) y al FALDÓN POSTERIOR (K). Utilice cuatro TORNILLOS NEGROS DE CABEZA GRANDE de 14 mm (1S).

Fije la CORNISA (S) a las BASES (T). Utilice cuatro TORNILLOS NEGROS DE CABEZA GRANDE de 14 mm (1S).

PASO 12

Precaución: No coloque la unidad en posición vertical hasta que se fije el DORSO. La unidad podría caerse.

Desdoble el DORSO (F) y colóquelo sobre la unidad.

Se ha provisto una perforación para acceso a través del DORSO (F) para la CORREA DE SEGURIDAD. Perforar la perforación y empuje a través de la CORREA DE SEGURIDAD a través el agujero.

Fije el DORSO (F) de manera que los márgenes son iguales a lo largo de los cuatro bordes. Empuje sobre las esquinas opuestas de la unidad si es requerido para hacerla "cuadrada."

Fije el DORSO (F) a la unidad utilizando los CLAVOS (1N).

NOTA: Asegúrese de clavar ligeramente los CLAVOS dentro de los agujeros que se alinean sobre el ESTANTE (E).

NOTA: Hay perforaciones provistas para el acceso a través del DORSO. Cuidadosamente corte los agujeros necesarios.

PASO 13

Fije las BISAGRAS (13H) a las PUERTAS (G). Utilice ocho TORNILLOS NEGROS DE CABEZA PERDIDA de 13 mm (11S).

PASO 14

Cuidadosamente ponga la unidad en posición vertical.

NOTA: Puede que tenga que aflojar los tornillos de montaje y ajuste para deslizar la bisagra parcialmente fuera de la ranura antes de fijarla al EXTREMO. Vuelva a apretar el tornillo antes de montar la BISAGRA al EXTREMO.

Fije una PUERTA (G) al EXTREMO IZQUIERDO (B). Utilice los tornillos provistos de las BISAGRAS. Consulte el próximo paso para los ajustes.

Fije un JUEGO DE PERILLAS (242K) a la PUERTA (G). Utilice un TORNILLO NEGRO PARA METAL de 28 mm (21S).

Repita este paso para la otra puerta.

PASO 15

Consulte el diagrama ampliado para identificar las piezas de las BISAGRAS.

Las PUERTAS pueden requerir de ajustes. Siga el texto abajo para hacer los ajustes necesarios.

AJUSTE DE LA PUERTA:

Para ajustar las PUERTAS de un lado al otro (horizontalmente), gire el tornillo de ajuste hacia el interior o hacia el exterior.

Para ajustar las PUERTAS hacia arriba o hacia abajo (vertical), afloje los dos tornillos de ajuste. Mueva las PUERTAS hacia arriba o hacia abajo a la ubicación deseada. Apriete los tornillos después de hacer los ajustes.

PASO 15 (CONTINUACIÓN)

Para ajustar las PUERTAS hacia atrás o hacia adelante (profundidad), afloje el tornillo de montaje una vuelta y mueva las PUERTAS hacia el interior o hacia el exterior según sea necesario. Apriete el tornillo de montaje después de hacer los ajustes.

PASO 16

Empuje dos TOPES DE PUERTA (4I) dentro de los agujeros del ESTANTE AJUSTABLE INFERIOR (I).

Deslice la MOLDURA DE ESTANTE AJUSTABLE (Q) sobre el borde con muesca del ESTANTE (H).

PASO 17

Coloque su unidad en su posición final. Se recomienda que utilice la CORREA DE SEGURIDAD para aumentar la estabilidad.
INSTALACIÓN DEL SOPORTE DE MADERA (Método preferido)
1. Ubique el centro del soporte de madera en la pared cerca de su unidad y marque con un lápiz debajo de la superficie superior de su unidad para que la CORREA DE SEGURIDAD no sea visible.
2. Perfore un agujero de 3 mm en la marca y entre el soporte de madera de su pared.
3. Fije la unidad a la pared. Utilice el TORNILLO LARGO desde el KIT DE CONTROL ANTI-INCLINACIÓN PARA MOBILIARIO (96) a través el agujero en la CORREA DE SEGURIDAD y en el agujero de 3 mm.
INSTALACIÓN DEL ANCLAJE PARA EL DRYWALL
1. Use un lápiz para marcar su pared en la ubicación deseada justo debajo de la superficie superior de su unidad para que la CORREA DE SEGURIDAD no sea visible.
2. Taladre un agujero de 9,5 mm en la marca.
3. Mientras empuje las alas juntas, use un martillo para golpear el ANCLAJE DE PARED desde el KIT DE CONTROL ANTI-INCLINACIÓN PARA MOBILIARIO (96) en el agujero hasta que quede nivelado con la superficie de la pared.
4. Fije la unidad a la pared. Utilice el TORNILLO LARGO a través el agujero en la CORREA DE SEGURIDAD y en el ANCLAJE DE PARED. Gire varias vueltas para apretar completamente.

PASO 18

Empuje los MANGUITOS DE GOMA (2R) sobre las ESPIGAS DE METAL (1R). Inserte las ESPIGAS DE METAL dentro de los agujeros al nivel preferido de los EXTREMOS (A y B). Coloque los ESTANTES AJUSTABLES (H e I) sobre las ESPIGAS DE METAL.

Centre una CUBIERTA DE TORNILLO (18P) sobre la cabeza de cada TORNILLO y presione firmemente.

NOTA: Por favor, lea las páginas de atrás del folleto de instrucciones en cuanto a importante información de seguridad.

Esto completa el ensamblaje. Limpiar con un trapo húmedo. Seque con un paño.

⚠ WARNING

Please use your furniture correctly and safely. Improper use can cause safety hazards, or damage to your furniture or household items. ***Carefully read the following chart.***

Look out for:	What can happen:	How to avoid the problem:
• Overloaded shelves. • Improper loading can cause the product to be top-heavy.	• Risk of injury. • Top-heavy furniture can tip over. • Overloaded shelves can break.	• Never exceed the weight limits shown in the instructions. • Work from bottom to top when loading shelves. Place the heavier items on the lower shelves.
• Improperly moving furniture that is not designed and equipped with casters.	• Furniture can tip over or break if improperly moved. • Physical injury. Furniture can be very heavy.	• Unload shelves from top to bottom before moving the furniture. • Do not push furniture, especially on a carpeted floor. Have a friend help you lift the item and set it in place. • This unit must be positioned against a wall.
• Children climbing on the shelves can cause the product to tip.	• Risk of injury or death.	• Do not allow children to climb on the shelves. Avoid placing items like toys or candy on upper shelves. • Use the supplied tipping restraint kit for added stability.
• Placing TVs on furniture items that are not designed to support a television is hazardous.	• Risk of injury or death. TVs can be very heavy. Plus the weight and location of the picture tube tends to make TVs unbalanced and prone to tipping forward.	• This product is not designed to support a television.

⚠ AVERTISSEMENT

Prière d'utiliser le mobilier à bon escient et avec prudence. Une mauvaise utilisation peut être à l'origine de risques d'accident ou peut endommager le mobilier et les articles ménagers. ***Lire attentivement le tableau suivant.***

À surveiller :	Danger éventuel :	Solution :
• Tablettes surchargées. • En cas de chargement inadéquat l'élément peut être lourd du haut.	• Risque de blessure. • Du mobilier mal équilibré risque de se renverser. • Des tablettes surchargées risquerait de casser.	• Ne jamais excéder les limites de poids indiquées dans les instructions. • Pour charger les tablettes, commencer par remplir celui du bas pour finir par celui du haut. Placer les articules plus lourds sur les tablettes inférieures.
• Déplacement inadéquat d'un mobilier qui n'est pas conçu pour avoir des roulettes et n'en est pas équipé.	• Le mobilier risque de se renverser ou de casser en cas de déplacement inadéquat. • Blessure physique. Le mobilier peut être très lourd.	• Décharger les tablettes en commençant par celui du haut avant de déplacer le mobilier. • Ne pas pousser le mobilier, surtout sur la moquette. Se faire aider par une autre personne pour soulever l'élément et le mettre en place. • Cette unité doit être placée contre un mur.
• Les enfants qui grimpent sur les tablettes risquerait de déséquilibrer ce dernier et de le faire tomber.	• Risque de blessures graves, voire mortelles.	• Ne pas laisser les enfants grimper sur les tablettes. Ne pas placer de jouets ou d'aliments sur les tablettes supérieures. • Utiliser la kit de retenue pour basculement fournie pour plus de stabilité.
• Il est dangereux de placer des téléviseurs sur des meubles que ne sont pas prévus à cet effet.	• Risque de blessures graves, voire mortelles. Les téléviseurs peuvent être particulièrement lourds. De plus, le poids et l'emplacement du tube image ont tendance à rendre les téléviseurs instables et enclins à tomber vers l'avant.	• Ce produit n'est pas destiné à supporter un téléviseur.

⚠ ADVERTENCIA

Por favor use el mobiliario correcta y seguramente. El mal uso puede causar riesgos de seguridad o daño a las unidades o artículos domésticos. ***Cuidadosamente lea la tabla a continuación.***

Esté alerto de:	Puede ocurrir:	Evitar el problema:
• Estantes sobrecargados • Cargar el producto inadecuadamente puede causar la inestabilidad.	• Riesgo de lesiones. • El mobiliario inestable puede volcarse. • Estantes sobrecargados pueden romper.	• Nunca exceder los límites de peso indicados en las instrucciones. • Comience a cargar los estantes a partir de la base y trabaje hacia arriba. Coloque los artículos más pesados sobre los estantes inferiores.
• Mover incorrectamente el mobiliario que no está diseñado y provisto con ruedecitas.	• La inclinación o rotura de mobiliario si se mueve de manera inadecuada. • Lesión física. El mobiliario puede ser muy pesado.	• Descargue los estantes desde arriba hacia abajo antes de mover el mobiliario. • No empuje la unidad, especialmente sobre un piso alfombrado. Pide la ayuda de otra persona para levantar la unidad y colocarla en lugar. • Esta unidad debe ser colocada contra una pared.
• Un niño subiendo al mobiliario puede causar la inestabilidad y como resultado la caída de la unidad.	• Riesgo de lesiones o la muerte.	• No permita que los niños suban a los estantes. Evite poner artículos como juguetes y dulces sobre los estantes superiores. • Utilice la kit de retención provista para mayor estabilidad.
• Es peligroso colocar los televisores sobre unidades de mobiliario que no están diseñadas para soportar un televisor.	• Riesgo de lesiones o muerte. Los televisores pueden ser muy pesados. Además, el peso y la ubicación del tubo de imagen tienden a causar la inestabilidad de televisores y propensa a volcarse hacia adelante.	• Este producto no está diseñado para soportar un televisor.

5-YEAR LIMITED WARRANTY

1. Sauder Woodworking Co. (Sauder®) provides limited warranty coverage to the original purchaser of this product for a period of five years from the date of purchase against defects in materials or workmanship of Sauder furniture components.
As used in this Warranty, "defect" means imperfections in components which substantially impair the utility of the product. This Warranty gives you specific legal rights, and you may also have other rights which vary from state to state.
2. There is no warranty coverage for defects or conditions that result from the failure to follow product assembly instructions, information or warnings, misuse or abuse, intentional damage, fire, flood, alteration or modification of the product, or use of the product in a manner inconsistent with its intended use, nor any condition resulting from incorrect or inadequate maintenance, cleaning, or care. There is also no warranty coverage for rented products or any products purchased "used" or "as is", at a distress or going-out-of business sale, or from a liquidator.
3. As the exclusive remedy under this Warranty, Sauder will (at its sole option) repair, replace or refund the value of any defective furniture component. Sauder may require independent confirmation of the claimed defect and proof of purchase. Replacement parts will be warranted for only the remaining period of the original Warranty. SAUDER SHALL HAVE NO LIABILITY for ANY INCIDENTAL OR CONSEQUENTIAL DAMAGES OF ANY KIND and all such damages are EXCLUDED FROM THIS WARRANTY, such as loss of use, disassembly, transportation, labor or damage to property on or near the product. Some states do not allow the exclusion or limitation of incidental or consequential damages, so the above limitation or exclusion may not apply to you.
4. This Warranty applies only to warranted defects that first arise and are reported to Sauder within the warranty coverage period. The Warranty cannot be transferred to subsequent owners or users of the product, and it shall be immediately void in the event the product is resold, transferred, leased or rented to any third party or person other than the original purchaser.
5. THERE ARE NO OTHER WARRANTIES APPLICABLE TO THIS PRODUCT. Under the laws of certain states, there may be no implied warranties from Sauder and all implied warranties, INCLUDING ANY IMPLIED WARRANTY OF MERCHANTABILITY OR FITNESS FOR A PARTICULAR PURPOSE are disclaimed where allowed by law. TO THE EXTENT ANY IMPLIED WARRANTIES ARE APPLICABLE, ANY IMPLIED WARRANTIES, INCLUDING ANY IMPLIED WARRANTY OF MERCHANTABILITY OR FITNESS FOR A PARTICULAR PURPOSE, ARE LIMITED IN DURATION TO THE DURATION OF THIS EXPRESS WARRANTY or the minimum period allowed by law, whichever is shorter. Some states do not allow limitations on how long an implied Warranty lasts, so the above limitation may not apply to you.
6. For Warranty inquiries or claims, please visit our website www.sauder.com. You can also contact Sauder at 1.800.523.3987. Sauder may require Warranty claims to be submitted in writing to: Sauder Woodworking Co., 502 Middle Street, Archbold, OH 43502 USA. Please include your sales receipt or other proof of purchase and a specific description of the product defect.

GARANTIE LIMITÉE DE 5 ANS

1. Sauder Woodworking Co. (Sauder®) offre une couverture de garantie limitée à l'acheteur initial du présent produit pendant une période de cinq ans à compter de la date d'achat contre tout défaut de matériaux ou de fabrication des composantes de mobilier Sauder. Le mot « défaut », tel qu'il est utilisé sous les termes de la présente garantie, comprend les imperfections des pièces qui empêchent substantiellement l'utilisation du produit. La présente garantie vous donne des droits légaux spécifiques et il est possible que vous ayez des droits supplémentaires variant d'État en État ou de province en province.
2. La présente garantie ne saurait couvrir les défauts ou conditions qui surviendraient à la suite du non respect des instructions, informations ou mises en garde de montage, d'une mauvaise utilisation ou d'un abus, d'un dommage intentionnel, d'un incendie, d'une inondation, d'une altération ou modification du produit, d'une utilisation du produit allant à l'encontre de son usage prévu, ni aucune condition résultant d'une maintenance, d'un nettoyage ou d'un entretien inappropriés ou inadéquats. De plus, il n'existe aucune garantie pour les produits loués ou tous les produits achetés « d'occasion » ou « en l'état », dans le cadre d'une vente aux enchères ou de solde pour cessation de commerce, ou auprès d'un liquidateur.
3. En tant que recours exclusif en vertu de la présente garantie, Sauder réparera, remplacera ou rembourser (sur sa seule décision) la valeur de toute composante de mobilier défectueuse. Sauder peut exiger une confirmation indépendante du défaut revendiqué ainsi qu'une preuve d'achat. Les pièces de rechange seront garanties uniquement pendant la période restante de la garantie originale. SAUDER NE SERA EN AUCUN CAS RESPONSABLE de TOUT DOMMAGE ACCESSOIRE OU CONSÉCUTIF DE TOUTE SORTE et lesdits dommages sont EXCLUS DE LA PRÉSENTE GARANTIE, à savoir perte d'utilisation, démontage, transport, main d'œuvre ou dommages matériels sur ou à proximité du produit. Certains États ou provinces ne permettant pas l'exclusion ou la limite aux responsabilités pour dommages accidentels ou consécutifs, la limite ou l'exclusion ci -dessus peut ne pas être applicable.
4. La présente garantie ne s'applique qu'aux défauts garantis qui se produisent pour la première fois et qui sont signalés à Sauder dans les limites de couverture de la garantie. La garantie ne peut pas être transférée à des propriétaires ou utilisateurs subséquents du produit, et sera immédiatement invalidée dans le cas où le produit est revendu, transféré, loué sous bail ou loué à une tierce partie ou personne autre que l'acheteur original.
5. IL N'EXISTE AUCUNE AUTRE GARANTIE EN VIGUEUR POUR LE PRÉSENT PRODUIT. En vertu des lois de certains États ou provinces, il ne peut y avoir de garanties implicites de la part de Sauder et toutes les garanties implicites, Y COMPRIS TOUTE GARANTIE IMPLICITE DE COMMERCIABILITÉ OU D'ADAPTATION À UN USAGE PARTICULIER sont déclinées partout où la loi l'autorise. DANS LA MESURE OÙ TOUTE GARANTIE IMPLICITE EST APPLICABLE, TOUTE GARANTIE IMPLICITE, Y COMPRIS TOUTE GARANTIE DE COMMERCIABILITÉ OU D'ADAPTATION À UN USAGE PARTICULIER, EST LIMITÉE À LA DURÉE DE LA PRÉSENTE GARANTIE EXPRESSE ou à la période minimum autorisée par la loi, la période la plus courte étant retenue. Certains États ne permettant pas que des limites soient imposées quant à la durée d'une garantie implicite, la limite ci-dessus peut donc ne pas être applicable.
6. Pour toute question concernant la garantie ou toute demande de réclamation, consulter le site Web www.sauder.com. Il est également possible de contacter Sauder en composant le 1.800.523.3987. Sauder peut exiger de soumettre les demandes de réclamation sous garantie par écrit à : Sauder Woodworking Co., 502 Middle Street, Archbold, OH 43502 USA. Veuillez joindre votre ticket de caisse ou toute autre preuve d'achat ainsi qu'une description spécifique du défaut de produit.

GARANTÍA LIMITADA DE 5 AÑOS

1. Sauder Woodworking Co. (Sauder®) provee cobertura de garantía limitada al comprador original de este producto por un período de cinco años, a partir de la fecha de compra, contra defectos en los materiales o de mano de obra en los componentes de muebles Sauder. Como es utilizado en esta Garantía, "defecto" significa imperfecciones en los componentes que de manera fundamental afecta la utilidad del producto. Esta Garantía le permite a usted ciertos derechos legales, y usted también podría poseer otros derechos adicionales, los cuales varían de estado a estado.
2. No hay cobertura de garantía para defectos o estados que resulten del incumplimiento en seguir las instrucciones, la información o las advertencias sobre el ensamblaje del producto; del uso incorrecto o maltrato, del daño intencional, incendio, inundación, cambio o modificación del producto; o de la utilización del producto de manera contradictoria con el uso para el cual fue fabricado, ni por ningún estado que resulte del mantenimiento, limpieza o cuidado incorrecto o inadecuado. Tampoco no hay cobertura de garantía para los productos rentados o para cualesquiera productos comprados "de uso" o "como está", en una venta de bienes embargados o en una venta por salirse del negocio, o comprados a un liquidador.
3. Como un recurso exclusivo bajo esta Garantía, Sauder (sólo a su opción) reparará, reemplazará o reembolsará el valor de cualquier componente defectuoso de mueble. Sauder puede requerir una confirmación independiente de un defecto reclamado y una prueba de compra. Las piezas de repuesto serán garantizadas solamente por el período de tiempo que queda de la Garantía original. SAUDER NO TENDRÁ RESPONSABILIDAD por NINGÚN DAÑO INCIDENTAL O CONSECUENTE DE NINGÚN TIPO y todos dichos daños SE EXCLUYEN DE ESTA GARANTÍA, tales como pérdida de uso, desensamblaje, transportación, trabajo o daño a la propiedad en o cerca del producto. Algunos estados no permiten la exclusión o limitación de daños incidentales o consecuentes, en tales instancias la limitación o exclusión antes mencionada podría no ser aplicable a usted.
4. Esta Garantía sólo es aplicable a defectos garantizados que primeramente surjan y se informen a Sauder dentro del período de cobertura de garantía. La Garantía no puede ser transferida a propietarios o usuarios subsiguientes del producto, y ésta será inmediatamente invalidada en el caso que el producto sea revendido, transferido, arrendado o rentado a cualquier tercero u otra persona que no sea el comprador original.
5. NO HAY OTRA GARANTÍA APLICABLE A ESTE PRODUCTO. Bajo las leyes de ciertos estados, pueden no haber garantías implícitas de Sauder y se hace renuncia de responsabilidad de todas las garantías implícitas donde lo permita la ley, INCLUYENDO CUALQUIER GARANTÍA IMPLÍCITA DE MERCANTIBILIDAD O DE APTITUD PARA UN PROPÓSITO EN PARTICULAR. EN LA MEDIDA CUALQUIER GARANTÍA IMPLÍCITA ES APLICABLE, CUALESQUIERA GARANTÍAS IMPLÍCITAS, INCLUYENDO AQUELLA DE MERCANTIBILIDAD O DE APTITUD PARA UN PROPÓSITO EN PARTICULAR, SE LIMITAN EN DURACIÓN HASTA LA DURACIÓN DE ESTA GARANTÍA IMPLÍCITA o hasta el periodo mínimo permitido por la ley, la que sea más corta. Algunos estados no permiten limitaciones en cuanto a la duración de una garantía implícita, por eso la limitación arriba citada pueda no ser aplicable a usted.
6. Para solicitud de información o reclamación de Garantía, por favor, visite nuestro sitio Web www.sauder.com. Usted también puede contactar a Sauder llamando al 1.800.523.3987. Sauder puede solicitar que las reclamaciones sean presentadas por escrito a: Sauder Woodworking Co., 502 Middle Street, Archbold, OH 43502 USA. Por favor incluya su recibo de venta u otra prueba de compra y una descripción detallada del defecto del producto.

CONTACT US FIRST
BEFORE MAKING ANY RETURNS TO THE RETAILER.

Dear Valued Customer:

Thanks so much for choosing Sauder® furniture. I hope the purchase and assembly process was a positive experience and you feel good about the furniture you just built.

My grandfather, Erie Sauder, founded the company in 1934 and later invented and patented the first commercially successful ready-to-assemble tables. We strive to hold true to his core values of innovation, integrity, servanthood and stewardship.

Sauder products are made with environmentally responsible materials and world-class manufacturing processes. Our dedicated employees in Archbold, Ohio, along with our global manufacturing partners, are committed to providing you furniture with great value, style and quality.

From our family to you. Enjoy!

Dan Sauder
Executive Vice President

Register and review your new product at Sauder.com

For immediate service, our website is available 24 hours per day, 7 days per week, to order replacement parts, access assembly tips, leave a review, register your product and view Sauder products. www.sauder.com/service

So, how did it go?

Set a world record for speed? Feeling good about yourself? Nice. Get social with it on any of these quality share sites.

If you need assistance or want to learn more, please call or text our award-winning, Ohio-based customer service team at **800.523.3987** Monday-Friday - 8:30 a.m. to 5:00 p.m. ET (except holidays) or at **sauder.com/service.**

General Conformity Certificate

1. This certificate applies to the Sauder Woodworking Product identified by this Instruction Book.
2. This certificate applies to compliance of this product with the CPSC Ban on Lead-Containing Paint (16 CFR 1303).
3. This product is manufactured by:

   Sauder Woodworking Company
   502 Middle St.
   Archbold, OH 43502
   419-446-2711
4. Date of Manufacture: _____

Made in USA
with U.S. and imported materials

Copyright © 2016 by Sauder Woodworking Co.

SAUDER®