VEVOR

Upgrade · The Home Creator Way

Snowmobile Lift

MODEL:SMT-00502

VEVOR | Upgrade
The Home Creator Way

Model:SMT-00502



This is the original instruction, please read all manual instructions carefully before operating. VEVOR reserves a clear interpretation of our user manual. The appearance of the product shall be subject to the product you received. Please forgive us that we won't inform you again if there are any technology or software updates on our product.

	Warning-To reduce the risk of injury, user must read instructions manual carefully.

WARNING

1. Assemble according to these instructions. Improper assembly can create hazards.
2. Product capabilities apply only to products that are properly and fully assembled.
3. For additional information regarding the parts listed in the following pages, please refer to the Assembly Diagram of this manual. Unwrap and separate all parts in a clean work area. Please keep small spare parts out of children's reach.
4. The product is not a toy; children shall not play with the product.
5. Warning-To reduce the risk of injury, user must read instructions manual carefully.
6. The product complies with relevant standards and regulations. Installation of this device must comply with all applicable regulations, and it should only be operated in well-ventilated areas. Please read the user manual before installing and using this equipment.
7. Please properly keep product. Check whether the product is abnormal before use. If it is abnormal, please stop using it.
8. Please use the product according to the intended use, warn of potential injury from misuse.
9. It is forbidden to lift people or animals
10. It is not allowed to work under the raised load until it is secured by suitable means
11. No modifications shall be carried out which adversely affect the compliance of the product with this standard.
12. Only using the jack on level ground .
13. If the product is damaged, it must be maintenance and repair by the manufacturer or its service agent.
14. Please properly keep product. Check whether the product is abnormal before use. If it is abnormal, please stop using it
15. The product is not waterproof, must not be immersed.

Save This Manual

PRODUCT CONFIGURATION

Model	SMT-00502

Load	1000lbs (453kg)

PARTS LIST

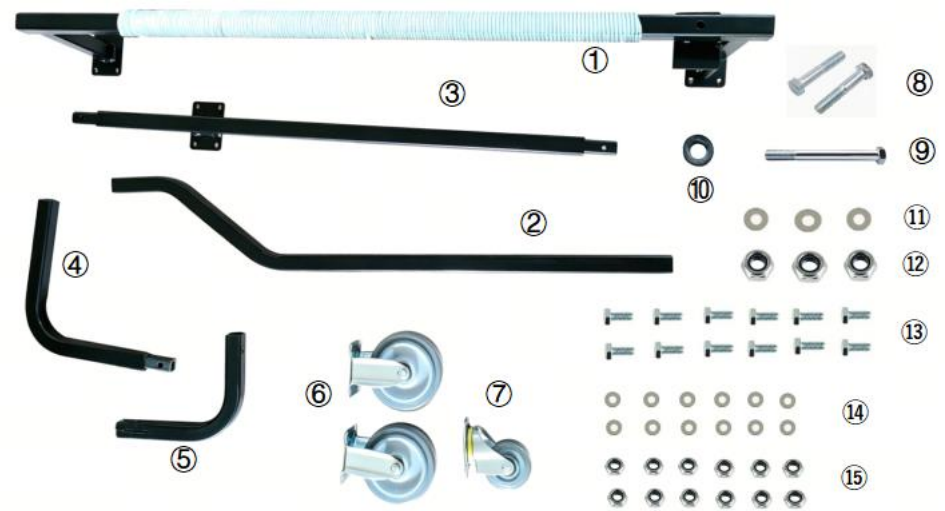

ITEM	Name	Q'TY
①	Bracket #1	1 PC
②	Bracket #2	1 PC
③	Bracket #3	1 PC
④	Bracket #4	1 PC
⑤	Bracket #5	1 PC
⑥	5inch Wheel	2 PCS
⑦	3inch Wheel	1 PC
⑧	M10X45mm Screw	2 PCS
⑨	M10X90mm Screw	1 PC

⑩	M10 Thick Washer	1 PC
⑪	M10 Washer	3 PCS
⑫	M10 Lock Nut	3 PCS
⑬	M8X15mm Screw	12 PCS
⑭	M8 Washer	12 PCS
⑮	M8 Lock Nut	12 PCS

Installation instructions

Step 1:

Assemble the two 5-inch wheels (⑥) onto Bracket #1 (①) with M8×15mm screws ⑬ M8 washers ⑭ and M8 lock nuts ⑮ Also assemble the bent side of Bracket #2 (②) onto Bracket #1 (①) with M10×90mm screw (⑨), M10 thick washer (⑩), M10 plain washer ⑪ and M10 lock nut ⑫

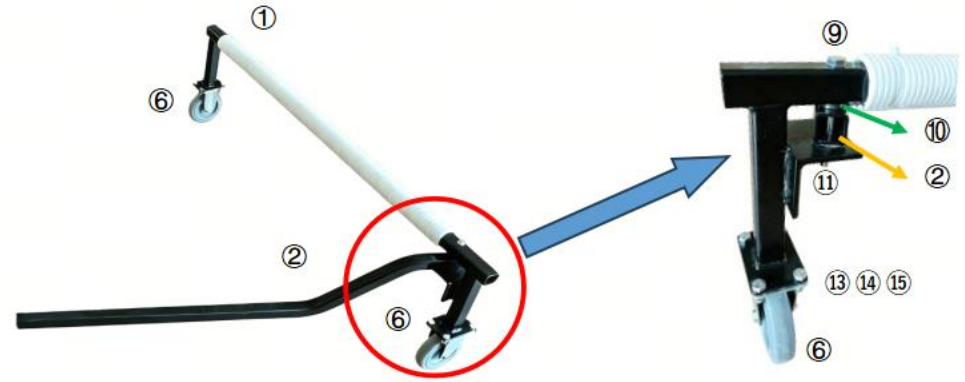

Step 2:

Connect Bracket #4 (④) onto Bracket #5 (⑤), then fasten them using the M10×45mm screw (⑧), M10 washer ⑪ and M10 lock nut ⑫



Step 3:

Connect Bracket #3 (③) to Bracket #5 (⑤) and Bracket #2 (②) on both sides, then fasten them using the M10× 45mm screw (⑧), M10 washer ⑪ and M10 lock nut ⑫ Assemble a 3-inch wheel (⑦) using the M8 ×15mm screw ⑬ M8 washer ⑭ and M8 lock nut ⑮

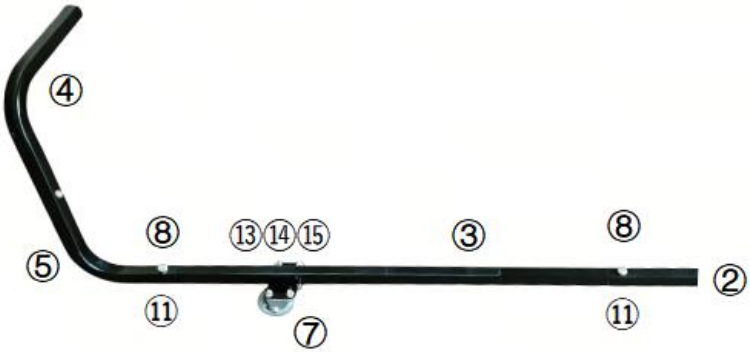

OPERATION WITH SNOWMOBILE

Lift the handle and move the stand to place the bracket fitted with two 5-inch wheels

under the support area of the snowmobile. Depress the handle to lift the front part of the snowmobile. Then lift the rear of the snowmobile by hand, and slide the handle directly beneath the snowmobile's rear support section. Release your hand, and the entire snowmobile will remain resting firmly on the stand. You can now easily move and turn the snowmobile around with this stand.





-


POLARIS

VEVOR

Upgrade · The Home Creator Way

Remontée pour motoneige

MODÈLE : SMT-00502

VEVOR | Upgrade
The Home Creator Way

Modèle : SMT-00502



Voici le mode d'emploi original. Veuillez lire attentivement toutes les instructions du manuel avant utilisation. VEVOR se réserve le droit d'interpréter ce manuel à sa guise. L'apparence du produit que vous recevrez peut différer. Nous vous prions de nous excuser si nous ne vous informons pas des mises à jour techniques ou logicielles concernant notre produit.

	Avertissement – Afin de réduire les risques de blessure, l'utilisateur doit lire attentivement le manuel d'instructions.

AVERTISSEMENT

1. Assemblez le tout conformément à ces instructions. Un assemblage incorrect peut créer des dangers.
2. Produit capacités appliquer seulement à produits que sont correctement et pleinement assemblé.
3. Pour plus d'informations concernant les pièces énumérées dans les sections suivantes Pour les pages, veuillez vous référer au schéma de montage de ce manuel. Déballez et Séparez toutes les pièces dans un espace de travail propre. Veuillez conserver de petites pièces de rechange. Pièces hors de portée des enfants.
4. Ce produit n'est pas un jouet ; les enfants ne doivent pas jouer avec ce produit.
5. Avertissement – Afin de réduire les risques de blessure, l'utilisateur doit lire attentivement le manuel d'instructions.
6. Ce produit est conforme aux normes et réglementations en vigueur. Son installation doit respecter toutes les réglementations applicables et son utilisation doit se faire uniquement dans des endroits bien ventilés. Veuillez lire attentivement le manuel d'utilisation avant d'installer et d'utiliser cet équipement.
7. Veuillez conserver le produit correctement. Vérifiez son état avant utilisation. En cas d'anomalie, cessez immédiatement l'utilisation.
8. Veuillez utiliser le produit conformément à son usage prévu et prendre connaissance des risques de blessures liés à une mauvaise utilisation.
9. Il est interdit de soulever des personnes ou animaux
10. Il n'est pas autorisé de travailler sous la charge surélevée jusqu'à ce qu'elle soit sécurisée par des moyens appropriés
11. Aucune modification ne sera effectuée. ce qui nuit à la conformité du produit conforme à cette norme.
12. Utilisation uniquement du jack sur terrain plat.
13. Si le produit est endommagé, il doit être entretenu et réparé par le fabricant ou son agent de service.
14. Veuillez conserver le produit correctement. Vérifiez que le produit n'est pas anormal avant utilisation. Si c'est le cas, veuillez cesser de l'utiliser.
15. Ce produit n'est pas étanche et ne doit pas être immergé.

Conservez ce manuel

PRODUIT CONFIGURATION

Modèle	SMT-00502
Charger	1000 lb (453 kg)

LISTE DES PIÈCES

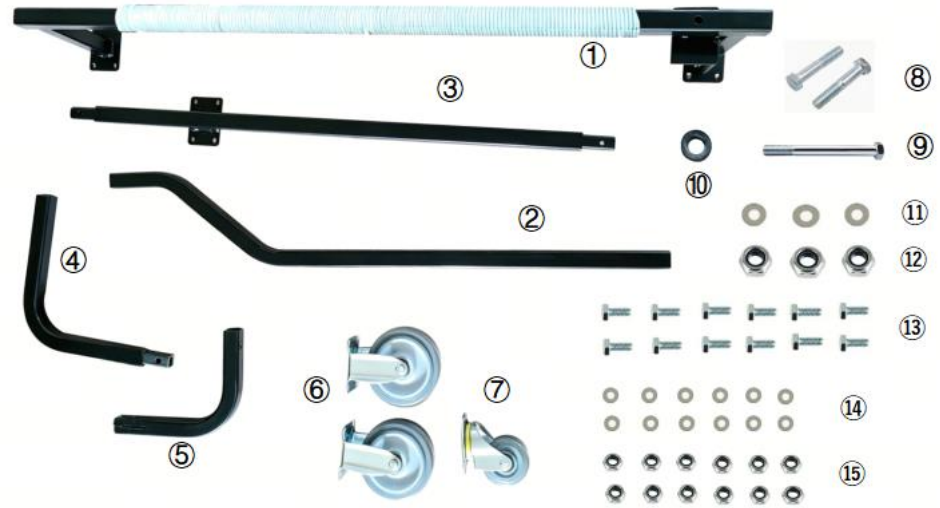

ARTICLE	Nom	Qté
①	Support n° 1	1 PC
②	Support n° 2	1 PC
③	Support n° 3	1 PC
④	Support n° 4	1 PC
⑤	Support n° 5	1 PC

⑥	Roue de 5 pouces	2 pièces
⑦	Roue de 3 pouces	1 PC
⑧	Vis M10x45mm	2 pièces
⑨	Vis M10 x 90 mm	1 PC
⑩	Rondelle épaisse M10	1 PC
⑪	Rondelle M10	3 pièces
⑫	Écrou de blocage M10	3 pièces
⑬	Vis M8x15 mm	12 pièces
⑭	Rondelle M8	12 pièces
⑮	Écrou de blocage M8	12 pièces

Instructions d'installation

Étape 1 :

Assemblez les deux roues de 5 pouces (⑥) sur le support n° 1 (①) à l'aide de vis M8 ×15 mm (⑬) de rondelles M8 (⑭) et d'écrous de blocage M8 (⑮) Assemblez également le côté coudé du support n° 2 (②) sur le support n° 1 (①) à l'aide d'une vis M10 ×90 mm (⑨), d'une rondelle épaisse M10 (⑩), d'une rondelle plate M10 (⑪) et d'un écrou de blocage M10 (⑫)

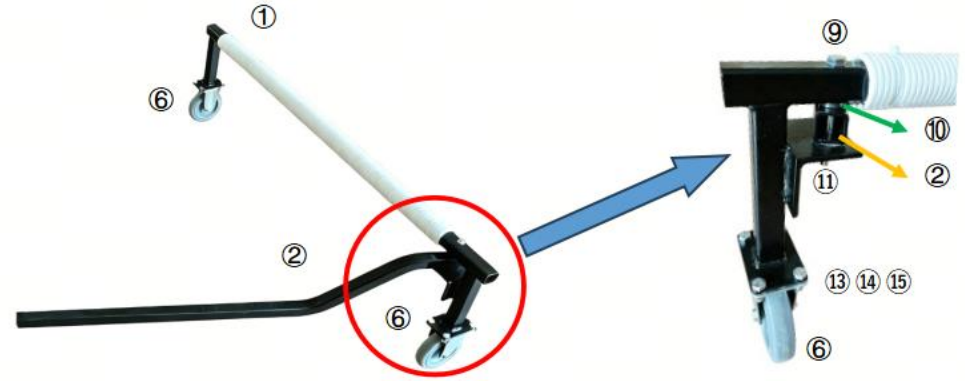

Étape 2 :

Connectez le support n°4 (④) au support n°5 (⑤), puis fixez-les à l'aide de la vis M10 ×45 mm (⑧), de la rondelle M10 ⑪ et de l'écrou de blocage M10 ⑫



Étape 3 :

Fixez le support n° 3 (③) au support n° 5 (⑤) et au support n° 2 (②) de chaque côté, puis assemblez-les à l'aide de la vis M10 ×45 mm (⑧), de la rondelle M10 ⑪ et de l'écrou de blocage M10 ⑫ Assemblez une roue de 3 pouces (⑦) à l'aide de la vis M8 ×15 mm ⑬ de la rondelle M8 ⑭ et de l'écrou de blocage M8 ⑮

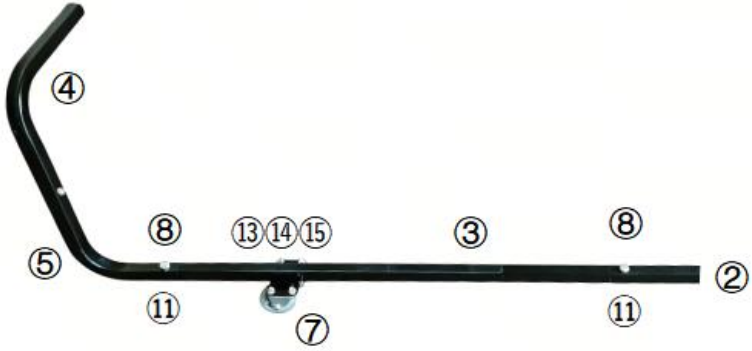

UTILISATION DE LA MOTONEIGE

Soulevez la poignée et déplacez le support de manière à placer le support muni de deux roues de 12,5 cm (5 pouces) sous la zone d'appui de la motoneige. Appuyez sur la poignée pour soulever l'avant de la motoneige. Soulevez ensuite l'arrière de la motoneige à la main et glissez la poignée directement sous la partie arrière du support. Relâchez la poignée : la motoneige reposera alors fermement sur le support. Vous pouvez désormais la déplacer et la faire pivoter facilement grâce à ce support.





-


POLARIS

VEVOR

Upgrade · The Home Creator Way

Schneemobillift

MODELL: SMT-00502

VEVOR | Upgrade
The Home Creator Way

Modell: SMT-00502



Dies ist die Originalanleitung. Bitte lesen Sie die gesamte Bedienungsanleitung vor der Inbetriebnahme sorgfältig durch. VEVOR behält sich die Auslegung der Bedienungsanleitung vor. Das Aussehen des Produkts kann von dem gelieferten Produkt abweichen. Wir bitten um Verständnis, dass wir Sie nicht erneut über etwaige Technologie- oder Software-Updates informieren werden .

	Warnung – Um das Verletzungsrisiko zu verringern, muss der Benutzer die Bedienungsanleitung sorgfältig lesen.

WARNUNG

1. Montieren Sie das Gerät gemäß dieser Anleitung. Eine unsachgemäße Montage kann zu … führen. Gefahren schaffen.
2. Produkt Fähigkeiten anwenden nur Zu Produkte Das Sind richtig Und voll zusammengebaut.
3. Weitere Informationen zu den im Folgenden aufgeführten Teilen finden Sie hier. Weitere Informationen finden Sie im Montagediagramm dieser Anleitung. Auspacken und Legen Sie alle Teile in einem sauberen Arbeitsbereich getrennt aus. Bitte bewahren Sie ein kleines Ersatzteil auf. Teile außerhalb der Reichweite von Kindern.
4. Das Produkt ist kein Spielzeug; Kinder dürfen nicht mit dem Produkt spielen.
5. Warnung – Um das Verletzungsrisiko zu verringern, muss der Benutzer die Bedienungsanleitung sorgfältig lesen.
6. Das Produkt entspricht den geltenden Normen und Vorschriften. Die Installation dieses Geräts muss allen anwendbaren Vorschriften entsprechen und es darf nur in gut belüfteten Bereichen betrieben werden. Bitte lesen Sie die Bedienungsanleitung vor der Installation und Inbetriebnahme des Geräts.
7. Bitte bewahren Sie das Produkt ordnungsgemäß auf. Prüfen Sie es vor Gebrauch auf Beschädigungen. Sollte es Beschädigungen aufweisen, verwenden Sie es bitte nicht weiter.
8. Bitte verwenden Sie das Produkt gemäß dem vorgesehenen Verwendungszweck. Wir weisen auf mögliche Verletzungen durch unsachgemäße Verwendung hin.
9. Es ist verboten, Personen hochzuheben oder Tiere
10. Es ist nicht erlaubt, unter dieser Bedingung zu arbeiten. Die Last angehoben, bis sie durch geeignete Mittel gesichert ist.
11. Es dürfen keine Änderungen vorgenommen werden. die sich nachteilig auf die Einhaltung auswirken des Produkts mit diesem Standard.
12. Nur die Buchse benutzen auf ebenem Boden.
13. Wenn das Produkt beschädigt ist, muss die Wartung und Reparatur vom Hersteller oder dessen Servicepartner durchgeführt werden.
14. Bitte bewahren Sie das Produkt ordnungsgemäß auf. Prüfen Sie es vor Gebrauch auf Beschädigungen. Sollte es Beschädigungen aufweisen, stellen Sie die

Verwendung bitte ein.

15. Das Produkt ist nicht wasserdicht und darf nicht untergetaucht werden.

Dieses Handbuch aufbewahren

PRODUKT KONFIGURATION

Modell	SMT-00502
Laden	1000 Pfund (453 kg)

TEILELISTE

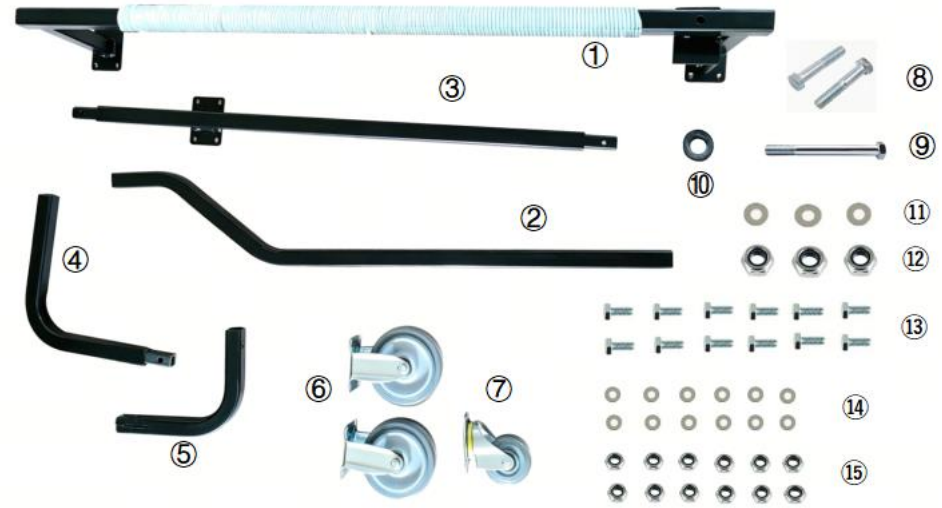

ARTIKEL	Name	MENGE
①	Klammer #1	1 Stück
②	Turnierbaum Nr. 2	1 Stück
③	Klammer #3	1 Stück

④	Klammer Nr. 4	1 Stück
⑤	Klammer Nr. 5	1 Stück
⑥	5-Zoll-Rad	2 Stück
⑦	3-Zoll-Rad	1 Stück
⑧	M10x45mm Schraube	2 Stück
⑨	M10x90mm Schraube	1 Stück
⑩	M10 Dicke Unterlegscheibe	1 Stück
⑪	M10 Unterlegscheibe	3 Stück
⑫	M10 Sicherungsmutter	3 Stück
⑬	M8x15mm Schraube	12 Stück
⑭	M8 Unterlegscheibe	12 Stück
⑮	M8 Sicherungsmutter	12 Stück

Installationsanleitung

Schritt 1:

Montieren Sie die beiden 5-Zoll-Räder (⑥) mit M8×15-mm-Schrauben ⑬, M8-Unterlegscheiben ⑭ und M8-Sicherungsmuttern ⑮ an Halterung Nr. 1 (①). Montieren Sie anschließend die gebogene Seite von Halterung Nr. 2 (②) mit einer M10×90-mm-Schraube (⑨), einer dicken M10-Unterlegscheibe (⑩), einer flachen M10-Unterlegscheibe ⑪ und einer M10-Sicherungsmutter ⑫ an Halterung Nr. 1 (①).

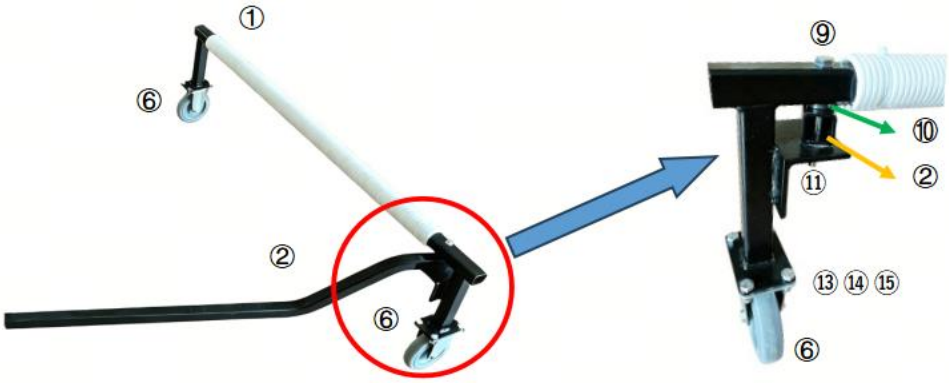

Schritt 2 :

Verbinden Sie die Halterung Nr. 4 (④) mit der Halterung Nr. 5 (⑤) und befestigen Sie diese anschließend mit der Schraube M10 ×45 mm (⑧), der Unterlegscheibe M10 ⑪ und der Sicherungsmutter M10 ⑫

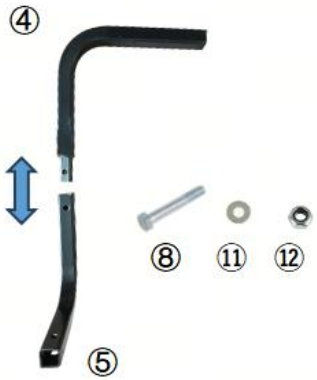

Schritt 3 :

Verbinden Sie die Halterung Nr. 3 (③) beidseitig mit den Halterungen Nr. 5 (⑤) und Nr. 2 (②) und befestigen Sie diese anschließend mit der M10 ×45 -mm -Schraube (⑧), der M10-Unterlegscheibe ⑪und der M10-Sicherungsmutter ⑫Montieren Sie ein 3-Zoll-Rad (⑦) mit der M8× 15-mm-Schraube ⑬der M8-Unterlegscheibe ⑭und der M8-Sicherungsmutter ⑮

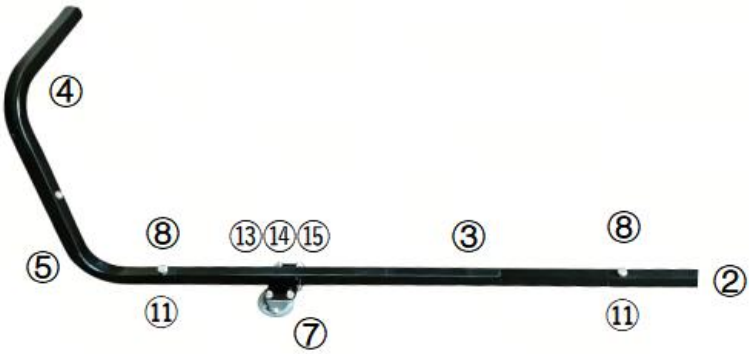

BETRIEB MIT SCHNEEMOBIL

Heben Sie den Griff an und positionieren Sie den Ständer so, dass die Halterung mit den zwei 5-Zoll-Rädern unter dem Auflagebereich des Schneemobils sitzt. Drücken Sie den Griff nach unten, um den vorderen Teil des Schneemobils anzuheben. Heben Sie anschließend das Heck des Schneemobils von Hand an und schieben Sie den Griff direkt unter den hinteren Auflagebereich. Lassen Sie den Griff los – das Schneemobil steht nun sicher auf dem Ständer. Mit diesem Ständer können Sie das Schneemobil jetzt mühelos bewegen und wenden.





-





VEVOR

Upgrade · The Home Creator Way

Ascensore per motoslitte

MODELLO: SMT-00502

VEVOR | Upgrade
The Home Creator Way

Modello: SMT-00502



Queste sono le istruzioni originali, si prega di leggere attentamente tutte le istruzioni del manuale prima dell'uso. VEVOR si riserva il diritto di interpretare a proprio piacimento il presente manuale d'uso. L'aspetto del prodotto potrebbe differire leggermente da quello del prodotto ricevuto. Ci scusiamo se non vi informeremo tempestivamente di eventuali aggiornamenti tecnologici o software del nostro prodotto.

	Attenzione: per ridurre il rischio di lesioni, l'utente deve leggere attentamente il manuale di istruzioni.

AVVERTIMENTO

1. Assemblare secondo queste istruzioni. Un assemblaggio errato può creare pericoli.
2. Prodotto capacità fare domanda a soltanto A prodotti Quello Sono correttamente E completamente Assemblato.
3. Per ulteriori informazioni riguardanti le parti elencate di seguito pagine, fare riferimento allo schema di montaggio di questo manuale. Disimballare e Separare tutte le parti in un'area di lavoro pulita. Tenere a portata di mano piccoli pezzi di ricambio. parti fuori dalla portata dei bambini.
4. Il prodotto non è un giocattolo; i bambini non devono giocarci.
5. Attenzione: per ridurre il rischio di lesioni, l'utente deve leggere attentamente il manuale di istruzioni.
6. Il prodotto è conforme agli standard e alle normative vigenti. L'installazione di questo dispositivo deve essere conforme a tutte le normative applicabili e il suo utilizzo deve avvenire esclusivamente in aree ben ventilate. Si prega di leggere il manuale d'uso prima di installare e utilizzare l'apparecchiatura.
7. Conservare il prodotto in modo appropriato. Prima dell'uso, verificare che il prodotto non presenti anomalie. In caso di anomalie, interromperne immediatamente l'utilizzo.
8. Si prega di utilizzare il prodotto secondo le istruzioni d'uso. Attenzione ai potenziali rischi di lesioni derivanti da un uso improprio.
9. è vietato sollevare persone o animali
10. Non è consentito lavorare sotto l' sollevare il carico fino a quando non viene fissato con mezzi adeguati.
11. Non si devono effettuare modifiche che influiscono negativamente sulla conformità del prodotto con questo standard.
12. Solo utilizzando il jack su terreno pianeggiante.
13. Se il prodotto è danneggiato, la manutenzione e la riparazione devono essere effettuate dal produttore o da un suo agente di assistenza.
14. Conservare il prodotto in modo appropriato. Prima dell'uso, verificare che il prodotto non presenti anomalie. In caso di anomalie, interromperne immediatamente

l'utilizzo.

15. Il prodotto non è impermeabile e non deve essere immerso.

Salva questo manuale

PRODOTTO T CONFIGURAZIONE

Modello	SMT-00502
Carico	1000 libbre (453 kg)

ELENCO DEI COMPONENTI

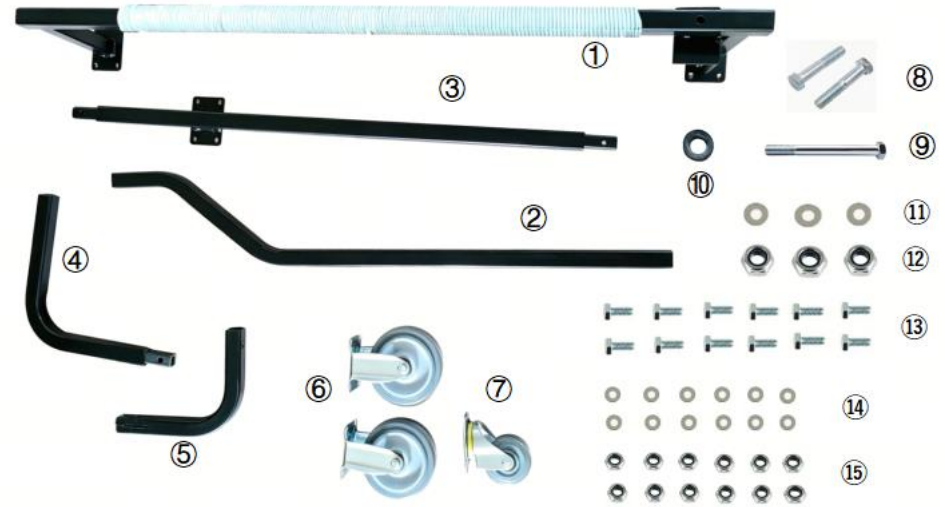

ARTICOLO	Nome	QUANTITÀ
①	Staffa n. 1	1 pezzo
②	Staffa n. 2	1 pezzo
③	Staffa n. 3	1 pezzo

④	Staffa n. 4	1 pezzo
⑤	Staffa n. 5	1 pezzo
⑥	Ruota da 5 pollici	2 pezzi
⑦	Ruota da 3 pollici	1 pezzo
⑧	Vite M10X45mm	2 pezzi
⑨	Vite M10X90mm	1 pezzo
⑩	Rondella spessa M10	1 pezzo
⑪	Rondella M10	3 pezzi
⑫	Dado autobloccante M10	3 pezzi
⑬	Vite M8X15mm	12 pezzi
⑭	Rondella M8	12 pezzi
⑮	Dado di bloccaggio M8	12 pezzi

Istruzioni di installazione

Passaggio 1:

Assemblare le due ruote da 5 pollici (⑥) sulla staffa n. 1 (①) con viti M8×15mm ⑬ rondelle M8 ⑭ e dadi autobloccanti M8 ⑮ Assemblare inoltre il lato piegato della staffa n. 2 (②) sulla staffa n. 1 (①) con vite M10×90mm (⑨), rondella spessa M10 (⑩), rondella piana M10 ⑪ e dado autobloccante M10 ⑫

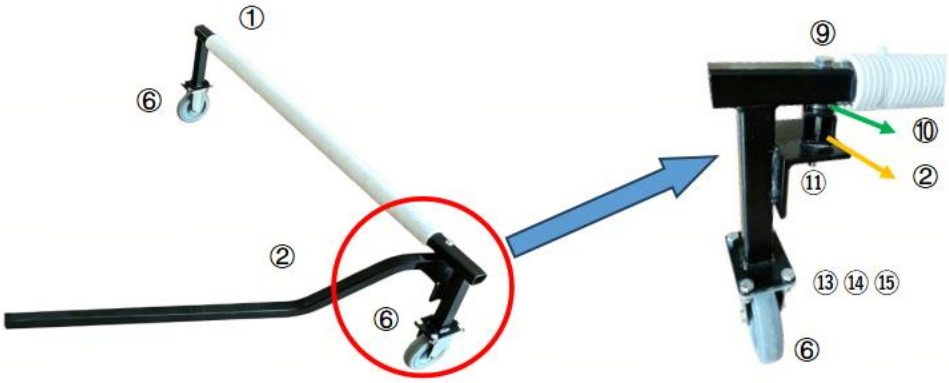

Passaggio 2 :

Collegare la staffa n. 4 (④) alla staffa n. 5 (⑤), quindi fissarle utilizzando la vite M10 ×45 mm (⑧), la rondella M10 ⑪e il dado autobloccante M10 ⑫



Passaggio 3 :

Collega la staffa n. 3 (③) alla staffa n. 5 (⑤) e alla staffa n. 2 (②) su entrambi i lati, quindi fissale utilizzando la vite M10 ×45 mm (⑧), la rondella M10 ⑪e il dado autobloccante M10 ⑫Assembla una ruota da 3 pollici (⑦) utilizzando la vite M8 ×15 mm ⑬la rondella M8 ⑭e il dado autobloccante M8 ⑮

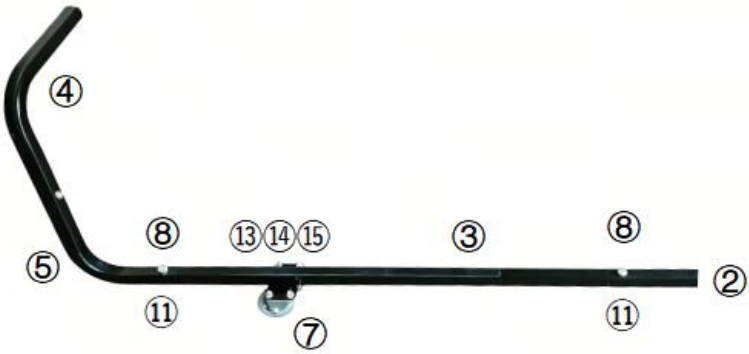

FUNZIONAMENTO CON MOTOSLITTA

Sollevare la maniglia e spostare il cavalletto per posizionare la staffa con due ruote da 5 pollici sotto l'area di appoggio della motoslitta. Premere la maniglia per sollevare la parte anteriore della motoslitta. Quindi sollevare manualmente la parte posteriore della motoslitta e far scorrere la maniglia direttamente sotto la sezione di appoggio posteriore della motoslitta. Rilasciare la mano e l'intera motoslitta rimarrà saldamente appoggiata sul cavalletto. Ora è possibile spostare e ruotare facilmente la motoslitta con questo cavalletto.





-





VEVOR

Upgrade · The Home Creator Way

Elevador para motos de nieve

MODELO: SMT-00502

VEVOR | Upgrade
The Home Creator Way

Modelo: SMT-00502



Estas son las instrucciones originales. Lea atentamente todo el manual antes de usar el producto. VEVOR se reserva el derecho de interpretar el manual de usuario. El aspecto del producto puede variar con respecto al que reciba. Le pedimos disculpas si no le informamos nuevamente sobre actualizaciones de tecnología o software.

	Advertencia: Para reducir el riesgo de lesiones, el usuario debe leer atentamente el manual de instrucciones.

ADVERTENCIA

1. Ensamble según estas instrucciones. Un ensamblaje incorrecto puede crear peligros.
2. Producto capacidades aplicar solo a productos eso son adecuadamente y completamente ensamblado.
3. Para obtener información adicional sobre las piezas que se enumeran a continuación páginas, consulte el diagrama de montaje de este manual. Desenvuelva y Separe todas las piezas en un área de trabajo limpia. Por favor, guarde las piezas de repuesto pequeñas. partes fuera del alcance de los niños.
4. Este producto no es un juguete; los niños no deben jugar con él.
5. Advertencia: Para reducir el riesgo de lesiones, el usuario debe leer atentamente el manual de instrucciones.
6. El producto cumple con las normas y regulaciones pertinentes. La instalación de este dispositivo debe cumplir con todas las normativas aplicables y solo debe utilizarse en áreas bien ventiladas. Lea el manual de usuario antes de instalar y utilizar este equipo.
7. Por favor, conserve el producto adecuadamente. Compruebe si presenta alguna anomalía antes de usarlo. Si detecta alguna anomalía, deje de usarlo.
8. Utilice el producto de acuerdo con el uso previsto; tenga en cuenta que un uso indebido puede causar lesiones.
9. Está prohibido levantar personas. o animales
10. No está permitido trabajar bajo la carga elevada hasta que esté asegurada por medios adecuados
11. No se realizarán modificaciones. que afectan negativamente al cumplimiento del producto con esta norma.
12. Solo usando el jack en terreno llano.
13. Si el producto está dañado, deberá ser reparado y sometido a mantenimiento por el fabricante o su agente de servicio.
14. Por favor, conserve el producto adecuadamente. Compruebe si el producto presenta alguna anomalía antes de usarlo. Si presenta alguna anomalía, deje de usarlo.
15. El producto no es resistente al agua, no debe sumergirse.

Guardar este manual

PRODUCTO CONFIGURACIÓN

Modelo	SMT-00502
Carga	1000 libras (453 kg)

LISTA DE PIEZAS

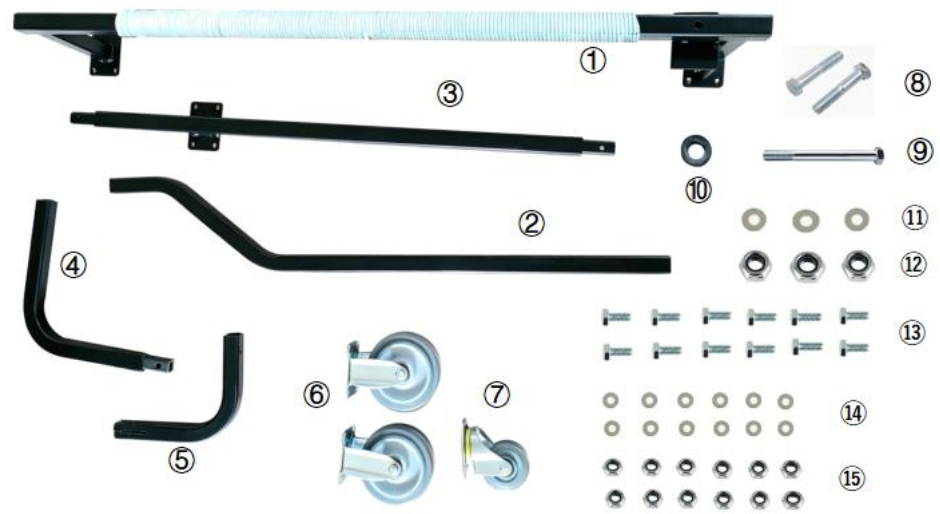

ARTÍCULO	Nombre	CANTIDAD
①	Grupo n.° 1	1 PC
②	Soporte n.° 2	1 PC
③	Soporte n.° 3	1 PC
④	Soporte n.° 4	1 PC
⑤	Soporte n.° 5	1 PC
⑥	Rueda de 5 pulgadas	2 unidades

⑦	Rueda de 3 pulgadas	1 PC
⑧	Tornillo M10X45mm	2 unidades
⑨	Tornillo M10X90mm	1 PC
⑩	Arandela gruesa M10	1 PC
⑪	Arandela M10	3 PIEZAS
⑫	Tuerca de seguridad M10	3 PIEZAS
⑬	Tornillo M8X15mm	12 unidades
⑭	Arandela M8	12 unidades
⑮	Tuerca de seguridad M8	12 unidades

Instrucciones de instalación

Paso 1:

Ensamble las dos ruedas de 5 pulgadas (⑥) en el soporte n.° 1 (①) con tornillos M8 ×15 mm ⑬arandelas M8 ⑭y tuercas de seguridad M8 ⑮Ensamble también el lado doblado del soporte n.° 2 (②) en el soporte n.° 1 (①) con un tornillo M10 ×90 mm (⑨), una arandela gruesa M10 (⑩), una arandela plana M10 ⑪y una tuerca de seguridad M10 ⑫

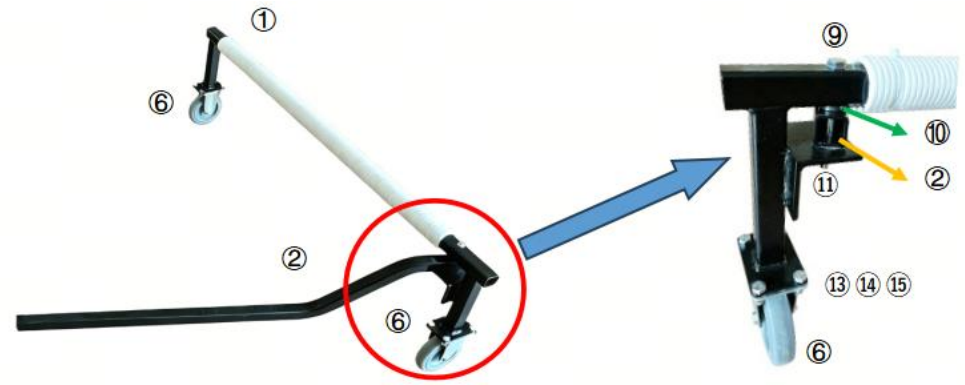

Paso 2 :

Conecte el soporte n.° 4 (④) al soporte n.° 5 (⑤) y luego fíjelos con el tornillo M10 ×45 mm (⑧), la arandela M10 ⑪ y la tuerca de seguridad M10 ⑫



Paso 3 :

Conecte el soporte n.° 3 (③) al soporte n.° 5 (⑤) y al soporte n.° 2 (②) en ambos lados, y luego fíjelos con el tornillo M10 ×45 mm (⑧), la arandela M10 ⑪ y la tuerca de seguridad M10 ⑫Ensamble una rueda de 3 pulgadas (⑦) con el tornillo M8 ×15 mm ⑬la arandela M8 ⑭ y la tuerca de seguridad M8 ⑮

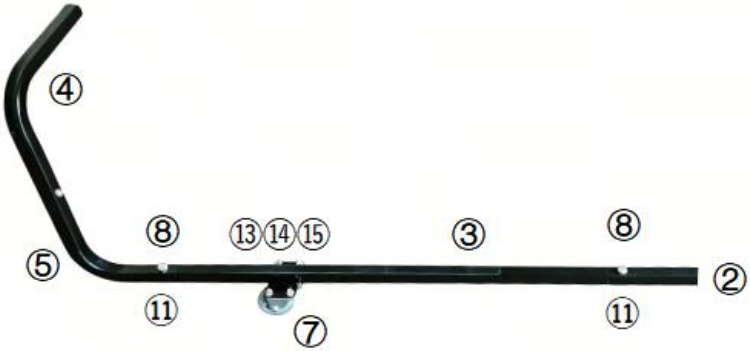

OPERACIÓN CON MOTO DE NIEVE

Levante la manija y mueva el soporte para colocar el soporte con dos ruedas de 5 pulgadas debajo del área de apoyo de la moto de nieve. Presione la manija para levantar la parte delantera de la moto de nieve. Luego, levante la parte trasera con la mano y deslice la manija justo debajo de la sección de apoyo trasera. Suelte la mano y la moto de nieve quedará firmemente apoyada sobre el soporte. Ahora puede mover y girar la moto de nieve fácilmente con este soporte.





-


POLARIS

VEVOR

Upgrade · The Home Creator Way

Wyciąg dla skuterów śnieżnych

MODEL: SMT-00502

VEVOR | Upgrade
The Home Creator Way

Model: SMT-00502



To jest oryginalna instrukcja obsługi. Przed użyciem prosimy o dokładne zapoznanie się z treścią instrukcji. Firma VEVOR zastrzega sobie prawo do jednoznacznej interpretacji niniejszej instrukcji obsługi. Wygląd produktu zależy od stanu, w jakim go otrzymali Państwo. Prosimy o wyrozumiałość, ale nie będziemy Państwa ponownie informować o aktualizacjach technologicznych lub oprogramowania naszego produktu.

	Ostrzeżenie: Aby zminimalizować ryzyko obrażeń, użytkownik powinien uważnie przeczytać instrukcję obsługi.

OSTRZEŻENIE

1. Złóż zgodnie z niniejszą instrukcją. Nieprawidłowy montaż może stwarzać zagrożenia.
2. Produkt możliwości stosować tylko Do produkty To Czy odpowiednio I w pełni zmontowane.
3. Aby uzyskać dodatkowe informacje dotyczące części wymienionych poniżej stron, zapoznaj się ze schematem montażu w niniejszej instrukcji. Rozpakuj i Oddziel wszystkie części w czystym miejscu pracy. Zachowaj małe części zapasowe. części poza zasięgiem dzieci.
4. Produkt nie jest zabawką. Dzieci nie powinny bawić się tym produktem.
5. Ostrzeżenie: Aby zminimalizować ryzyko obrażeń, użytkownik powinien uważnie przeczytać instrukcję obsługi.
6. Produkt jest zgodny z odpowiednimi normami i przepisami. Instalacja tego urządzenia musi być zgodna ze wszystkimi obowiązującymi przepisami i powinno być ono użytkowane wyłącznie w dobrze wentylowanych pomieszczeniach. Przed instalacją i użytkowaniem urządzenia należy zapoznać się z instrukcją obsługi.
7. Prosimy o prawidłowe przechowywanie produktu. Przed użyciem należy sprawdzić, czy produkt nie wykazuje oznak nieprawidłowości. W przypadku stwierdzenia nieprawidłowości, należy zaprzestać jego używania.
8. Używaj produktu zgodnie z jego przeznaczeniem, ostrzegając przed potencjalnymi obrażeniami na skutek niewłaściwego użycia.
9. Zabrania się podnoszenia ludzi lub zwierząt
10. Praca pod podniesionym ładunek, dopóki nie zostanie zabezpieczony odpowiednimi środkami
11. Nie wolno wprowadzać żadnych modyfikacji które negatywnie wpływają na zgodność produktu z tym standardem.
12. Tylko za pomocą podnośnika na równym terenie.
13. Jeśli produkt jest uszkodzony, jego konserwację i naprawę musi wykonać producent lub jego agent serwisowy.
14. Prosimy o prawidłowe przechowywanie produktu. Przed użyciem należy sprawdzić, czy produkt nie wykazuje oznak nieprawidłowości. W przypadku stwierdzenia nieprawidłowości, należy zaprzestać jego używania.

15. Produkt nie jest wodoodporny, nie należy go zanurzać.

Zapisz ten podręcznik

PRODUKT KONFIGURACJA

Model	SMT-00502
Obciążenie	1000 funtów (453 kg)

LISTA CZĘŚCI

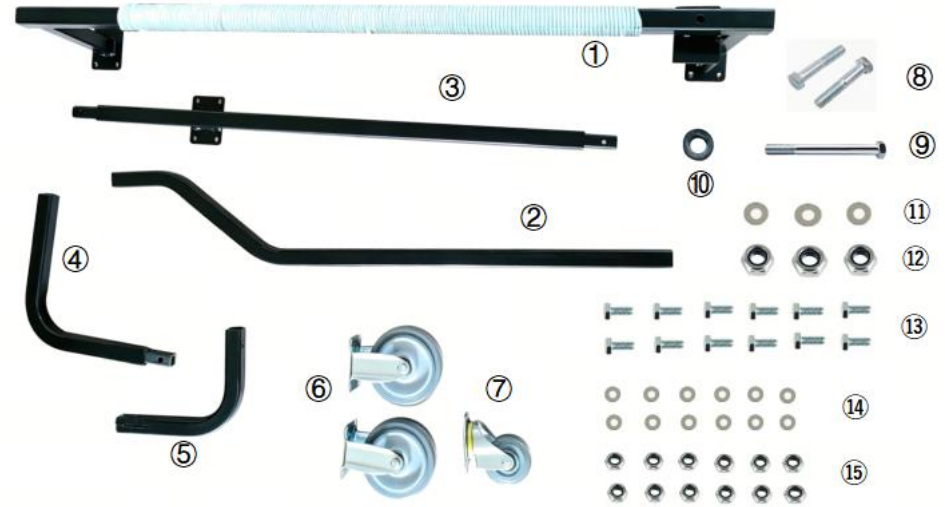

PRZEDMIOT	Nazwa	ILOŚĆ
①	Uchwyt nr 1	1 szt.
②	Uchwyt nr 2	1 szt.
③	Uchwyt nr 3	1 szt.
④	Uchwyt nr 4	1 szt.

⑤	Uchwyt nr 5	1 szt.
⑥	Koło 5-calowe	2 szt.
⑦	Koło 3-calowe	1 szt.
⑧	Śruba M10X45mm	2 szt.
⑨	Śruba M10X90mm	1 szt.
⑩	Podkładka gruba M10	1 szt.
⑪	Podkładka M10	3 szt.
⑫	Nakrętka zabezpieczająca M10	3 szt.
⑬	Śruba M8X15mm	12 szt.
⑭	Podkładka M8	12 szt.
⑮	Nakrętka zabezpieczająca M8	12 szt.

Instrukcja instalacji

Krok 1:

Zamontuj dwa 5-calowe koła (⑥) na uchwycie nr 1 (①) za pomocą śrub M8×15 mm ⑬, podkładek M8 ⑭ i nakrętek zabezpieczających M8 ⑮. Zamontuj również wygiętą stronę uchwytu nr 2 (②) na uchwycie nr 1 (①) za pomocą śruby M10×90 mm (⑨), grubej podkładki M10 (⑩), podkładki płaskiej M10 ⑪ i nakrętki zabezpieczającej M10 ⑫.

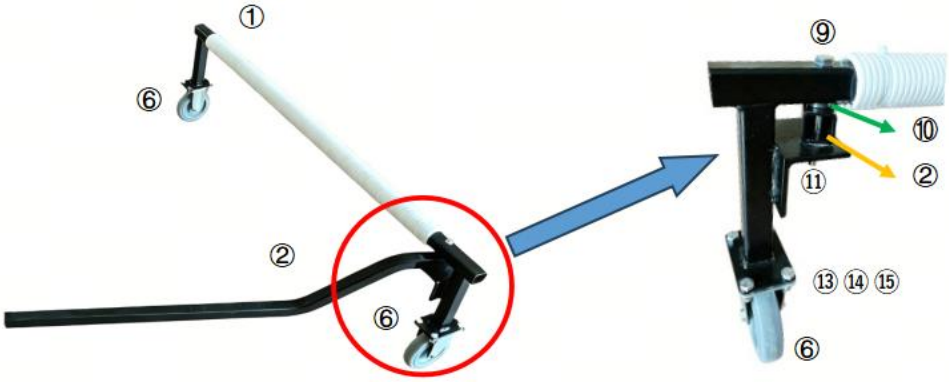

Krok 2 :

Podłącz wspornik nr 4 (④) do wspornika nr 5 (⑤), a następnie przymocuj je za pomocą śruby M10 ×45 mm (⑧), podkładki M10 (⑪) i nakrętki zabezpieczającej M10 (⑫)



Krok 3 :

Podłącz wspornik nr 3 (③) ze wspornikiem nr 5 (⑤) i wspornikiem nr 2 (②) po obu stronach, a następnie przymocuj je za pomocą śruby M10 × 45 mm (⑧), podkładki M10 (⑪) i nakrętki zabezpieczającej M10 (⑫) Zamontuj koło 3-calowe (⑦) za pomocą śruby M8 × 15 mm (⑬) podkładki M8 (⑭) i nakrętki zabezpieczającej M8 (⑮)

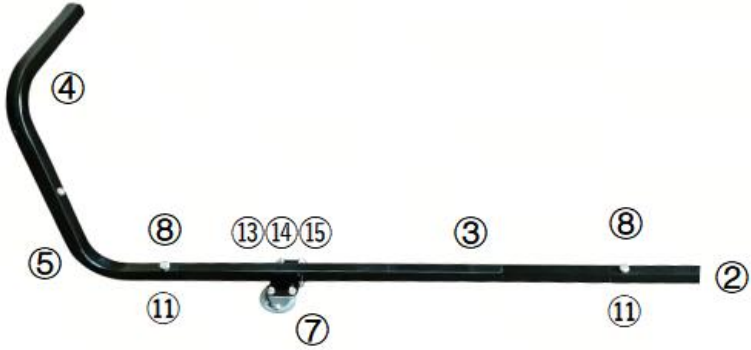

JAZDA SKUTEREM ŚNIEŻNYM

Podnieś uchwyt i przesuń stojak, aby umieścić wspornik z dwoma 5-calowymi kołami pod podporą skutera śnieżnego. Naciśnij uchwyt, aby unieść przednią część skutera. Następnie ręcznie unieś tył skutera i przesuń uchwyt bezpośrednio pod tylną część podpory. Puść rękę, a cały skuter śnieżny pozostanie stabilnie oparty na stojaku. Teraz możesz łatwo przesuwać i obracać skuter śnieżny za pomocą tego stojaka.





-


POLARIS

VEVOR

Upgrade · The Home Creator Way

Sneeuwscooterlift

MODEL: SMT-00502

VEVOR | Upgrade
The Home Creator Way

Model: SMT-00502



Dit is de originele handleiding. Lees alle instructies in de handleiding zorgvuldig door voordat u het product in gebruik neemt. VEVOR behoudt zich het recht voor om de gebruikershandleiding anders te interpreteren. Het uiterlijk van het product kan afwijken van het product dat u ontvangt. Wij zullen u niet opnieuw informeren over eventuele technologische of software-updates voor ons product.

	Waarschuwing: Om het risico op letsel te verminderen, dient de gebruiker de gebruiksaanwijzing zorgvuldig te lezen.

WAARSCHUWING

1. Monteer volgens deze instructies. Onjuiste montage kan gevaren creëren.
2. Product mogelijkheden toepassen alleen naar producten Dat Zijn op de juiste manier En volledig gemonteerd.
3. Voor aanvullende informatie over de onderdelen die hieronder worden vermeld, kunt u contact met ons opnemen. Raadpleeg voor de betreffende pagina's het montageschema in deze handleiding. Uitpakken en Scheid alle onderdelen in een schone werkruimte. Bewaar kleine reserveonderdelen. Onderdelen buiten het bereik van kinderen.
4. Dit product is geen speelgoed; kinderen mogen niet met dit product spelen.
5. Waarschuwing: Om het risico op letsel te verminderen, dient de gebruiker de gebruiksaanwijzing zorgvuldig te lezen.
6. Het product voldoet aan de relevante normen en voorschriften. De installatie van dit apparaat moet voldoen aan alle geldende voorschriften en het mag alleen worden gebruikt in goed geventileerde ruimtes. Lees de gebruikershandleiding voordat u dit apparaat installeert en gebruikt.
7. Bewaar het product op de juiste manier. Controleer vóór gebruik of het product niet defect is. Stop het gebruik als er een defect is.
8. Gebruik het product volgens het beoogde doel; wij waarschuwen voor mogelijk letsel door verkeerd gebruik.
9. Het is verboden mensen op te tillen. of dieren
10. Het is niet toegestaan om onder de een last optillen totdat deze op geschikte wijze is vastgezet.
11. Er zullen geen wijzigingen worden aangebracht. wat een negatieve invloed heeft op de naleving van het product met deze standaard.
12. Alleen de jack gebruiken op vlakke ondergrond.
13. Als het product beschadigd is, moet het door de fabrikant of een servicevertegenwoordiger worden onderhouden en gerepareerd.
14. Bewaar het product op de juiste manier. Controleer vóór gebruik of het product niet defect is. Stop het gebruik als er een defect is.
15. Het product is niet waterdicht en mag niet ondergedompeld worden.

Bewaar deze handleiding

PRODUCT CONFIGURATIE

Model	SMT-00502
Laden	1000 pond (453 kg)

ONDERDELENLIJST

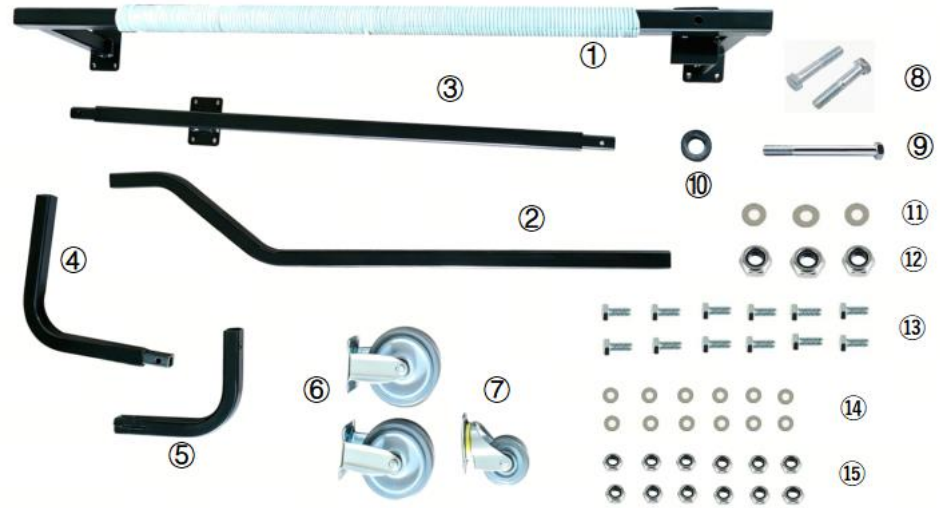

ITEM	Naam	AANTAL
①	Beugel #1	1 stuk
②	Beugel #2	1 stuk
③	Beugel #3	1 stuk
④	Beugel #4	1 stuk
⑤	Beugel #5	1 stuk

⑥	5 inch wiel	2 stuks
⑦	3-inch wiel	1 stuk
⑧	M10X45mm schroef	2 stuks
⑨	M10X90mm schroef	1 stuk
⑩	M10 dikke ring	1 stuk
⑪	M10-ring	3 stuks
⑫	M10 borgmoer	3 stuks
⑬	M8X15mm schroef	12 stuks
⑭	M8-ring	12 stuks
⑮	M8 borgmoer	12 stuks

Installatie-instructies

Stap 1:

Bevestig de twee 5-inch wielen (⑥) aan Beugel #1 (①) met M8 ×15mm schroeven ⑬ M8 ringen ⑭en M8 borgmoeren ⑮Bevestig vervolgens de gebogen zijde van Beugel #2 (②) aan Beugel #1 (①) met een M10 ×90mm schroef (⑨), een dikke M10 ring (⑩), een platte M10 ring ⑪en een M10 borgmoer ⑫

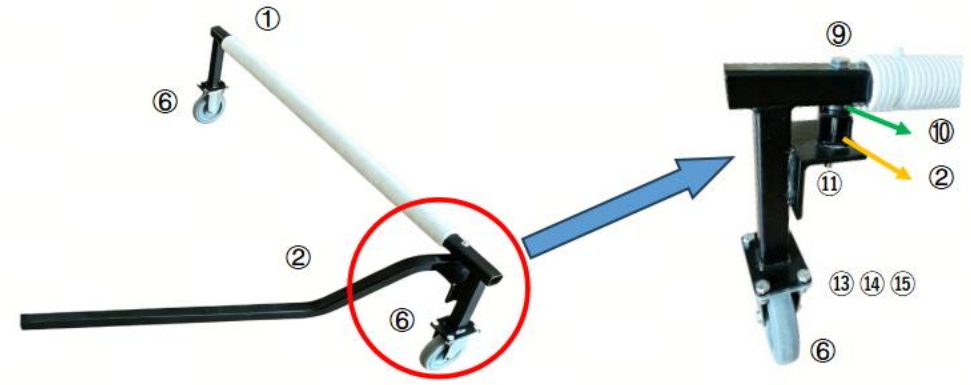

Stap 2 :

Bevestig beugel #4 (④) aan beugel #5 (⑤) en zet ze vervolgens vast met de M10 ×45 mm schroef (⑧), de M10 ring ⑪en de M10 borgmoer ⑫



Stap 3 :

Verbind beugel #3 (③) met beugel #5 (⑤) en beugel #2 (②) aan beide zijden en bevestig ze vervolgens met de M10 ×45 mm schroef (⑧), M10 ring ⑪en M10 borgmoer ⑫Monteer een 3-inch wiel (⑦) met behulp van de M8 ×15 mm schroef ⑬ M8 ring ⑭en M8 borgmoer ⑮

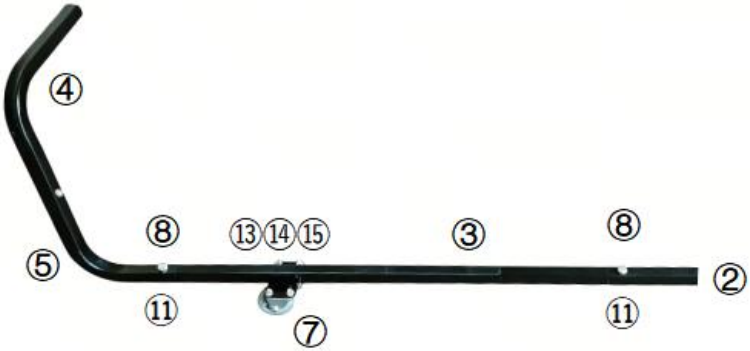

WERKEN MET EEN SNEEUWSMOBIEL

Til de hendel op en verplaats de standaard zodat de beugel met de twee 5-inch wielen onder het steunvlak van de sneeuwscooter geplaatst kan worden. Druk de hendel naar beneden om het voorste deel van de sneeuwscooter op te tillen. Til vervolgens de achterkant van de sneeuwscooter met de hand op en schuif de hendel direct onder het achterste steunvlak van de sneeuwscooter. Laat uw hand los en de hele sneeuwscooter blijft stevig op de standaard staan. U kunt de sneeuwscooter nu gemakkelijk verplaatsen en draaien met behulp van deze standaard.





-


POLARIS

VEVOR

Upgrade · The Home Creator Way

Snöskoterlyft

MODELL: SMT-00502

VEVOR | Upgrade
The Home Creator Way

Modell: SMT-00502



Detta är originalinstruktionerna, vänligen läs alla instruktioner noggrant innan du använder produkten. VEVOR förbehåller sig en tydlig tolkning av vår användarmanual. Produktens utseende ska vara beroende av den produkt du mottagit. Vi ber om ursäkt för att vi inte kommer att informera dig igen om det finns några teknik- eller programuppdateringar för vår produkt.

	Varning – För att minska risken för skador måste användaren läsa instruktionsmanualen noggrant.

VARNING

1. Montera enligt dessa instruktioner. Felaktig montering kan skapa faror.
2. Produkt förmågor tillämpas endast till produkter att är ordentligt och fullt monterade.
3. För ytterligare information om de delar som listas i följande sidorna, vänligen se monteringsschemat i denna manual. Packa upp och Separera alla delar på en ren arbetsyta. Vänligen förvara små reservdelar. delar utom räckhåll för barn.
4. Produkten är inte en leksak; barn får inte leka med produkten.
5. Varning – För att minska risken för skador måste användaren läsa instruktionsmanualen noggrant.
6. Produkten uppfyller relevanta standarder och föreskrifter. Installationen av denna enhet måste uppfylla alla tillämpliga föreskrifter och den bör endast användas i välventilerade utrymmen. Läs användarmanualen innan du installerar och använder denna utrustning.
7. Förvara produkten ordentligt. Kontrollera om produkten är avvikande före användning. Om den är avvikande, sluta använda den.
8. Använd produkten enligt avsett ändamål. Varna för potentiella skador vid felaktig användning.
9. Det är förbjudet att lyfta människor eller djur
10. Det är inte tillåtet att arbeta under upplyft last tills den är säkrad med lämpliga medel
11. Inga modifieringar får utföras vilket negativt påverkar efterlevnaden av produkten med denna standard.
12. Använder endast domkraften på plan mark.
13. Om produkten är skadad måste den underhållas och repareras av tillverkaren eller dess servicerepresentant.
14. Förvara produkten ordentligt. Kontrollera om produkten är avvikande före användning. Om den är avvikande, sluta använda den.
15. Produkten är inte vattentät och får inte sänkas ner i vatten.

Spara denna manual

PRODUKT KONFIGURATION

Modell	SMT-00502
Ladda	453 kg

DELLISTA

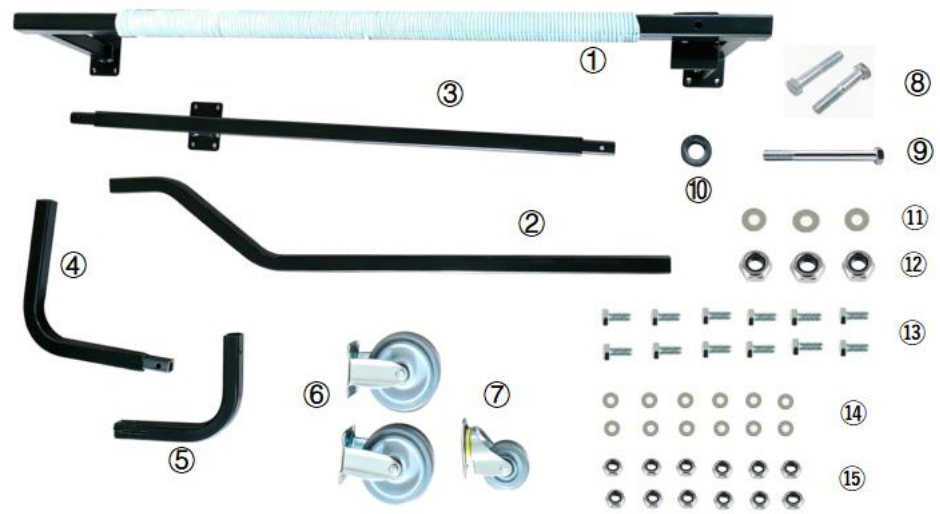

PUNKT	Namn	ANTAL
①	Fäste #1	1 st
②	Fäste #2	1 st
③	Fäste #3	1 st
④	Fäste #4	1 st
⑤	Fäste #5	1 st
⑥	5-tums hjul	2 st

⑦	3-tums hjul	1 st
⑧	M10X45mm Skruv	2 st
⑨	M10X90mm Skruv	1 st
⑩	M10 tjock bricka	1 st
⑪	M10 bricka	3 st
⑫	M10 låsmutter	3 st
⑬	M8X15mm Skruv	12 st
⑭	M8 bricka	12 st
⑮	M8 låsmutter	12 st

Installationsanvisningar

Steg 1:

Montera de två 5-tumshjulen (⑥) på fäste #1 (①) med M8×15mm skruvar ⑬M8 brickor ⑭och M8 låsmuttrar ⑮Montera även den böjda sidan av fäste #2 (②) på fäste #1 (①) med M10×90mm skruv (⑨), M10 tjock bricka (⑩), M10 slät bricka ⑪och M10 låsmutter ⑫

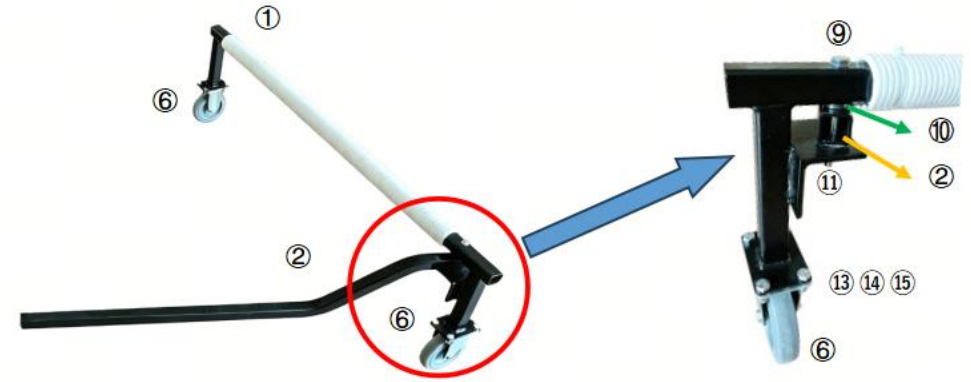

Steg 2 :

Fäst fäste nr 4 (④) på fäste nr 5 (⑤) och fäst dem sedan med M10 ×45 mm -skruven (⑧), M10-brickan ⑪ och M10-låsmuttern ⑫



Steg 3 :

Anslut fäste #3 (③) till fäste #5 (⑤) och fäste #2 (②) på båda sidor och fäst dem sedan med M10 ×45 mm -skruven (⑧), M10-brickan ⑪ och M10-låsmuttern ⑫ Montera ett 3-tums hjul (⑦) med M8 ×15 mm-skruven ⑬ M8-brickan ⑭ och M8-låsmuttern ⑮

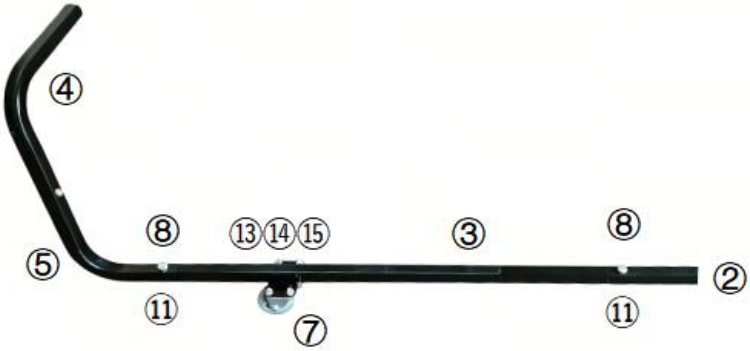

KÖRNING MED SNÖSKOTER

Lyft handtaget och flytta stativet för att placera fästet med två 5-tums hjul under snöskoterns stödområde. Tryck ner handtaget för att lyfta snöskoterns främre del. Lyft sedan snöskoterns bakre del för hand och skjut handtaget direkt under snöskoterns bakre stöddel. Släpp handen, så står hela snöskotern stadigt kvar på stativet. Du kan nu enkelt flytta och vända snöskotern med detta stativ.





-


POLARIS

VEVOR

Upgrade · The Home Creator Way

Výtah na sněžné skútry

MODEL: SMT-00502

VEVOR | Upgrade
The Home Creator Way

Model: SMT-00502



Toto je původní návod k použití, před použitím si prosím pečlivě přečtěte všechny pokyny v manuálu. Společnost VEVOR si vyhrazuje právo na jednoznačný výklad uživatelské příručky. Vzhled produktu se bude lišit v závislosti na produktu, který jste obdrželi. Prosíme, odpusťte nám, že vás nebudeme informovat o případných technologických nebo softwarových aktualizacích našeho produktu.

	Varování – Aby se snížilo riziko zranění, musí si uživatel pečlivě přečíst návod k obsluze.

VAROVÁNÍ

1. Sestavte podle těchto pokynů Nesprávná montáž může vytvářet nebezpečí.
2. Produkt schopnosti platí pouze na produktyže jsou správně a plně sestaveno.
3. Další informace týkající se dílůuvedených v následujícím strany naleznete v montážním schématu v této příručce. Rozbalte a Oddělte všechny díly načistém pracovním místě. Uschovejte si prosím malé náhradní díly.části mimo dosah dětí.
4. Výrobek není hračka; děti by si s ním neměly hrát.
5. Varování – Aby se snížilo riziko zranění, musí si uživatel pečlivě přečíst návod k obsluze.
6. Výrobek splňuje příslušné normy a předpisy. Instalace tohoto zařízení musí být v souladu se všemi platnými předpisy a mělo by být provozováno pouze v dobře vě traných prostorách. Před instalací a používáním tohoto zařízení si prosím přečtěte uživatelskou příručku.
7. Výrobek prosím řádně uchovávejte. Před použitím zkontrolujte, zda výrobek není abnormální. Pokud je abnormální, přestaňte jej používat.
8. Používejte výrobek v souladu s jeho určením a upozorněte na možné zranění v d ůsledku nesprávného použití.
9. Je zakázáno zvedat lidi nebo zvířata
10. Není dovoleno pracovat pod zvednutý náklad, dokud není zajištěn vhodnými prostředky
11. Nesmí se provádětžádné úpravy které nepříznivě ovlivňují dodržování předpisů produktu s touto normou.
12. Pouze s použitím zvedáku na rovném terénu.
13. Pokud je výrobek poškozen, musí být jeho údržba a oprava provedena výrobcem nebo jeho servisním zástupcem.
14. Výrobek prosím řádně uchovávejte. Před použitím zkontrolujte, zda výrobek není abnormální. Pokud je abnormální, přestaňte jej používat.
15. Výrobek není vodotěsný, nesmí se ponořovat.

Uložte si tuto příručku

PRODUKT KONFIGURACE

M odel	SMT-00502
Zatí žení	1000 liber (453 kg)

SEZNAM DÍLŮ

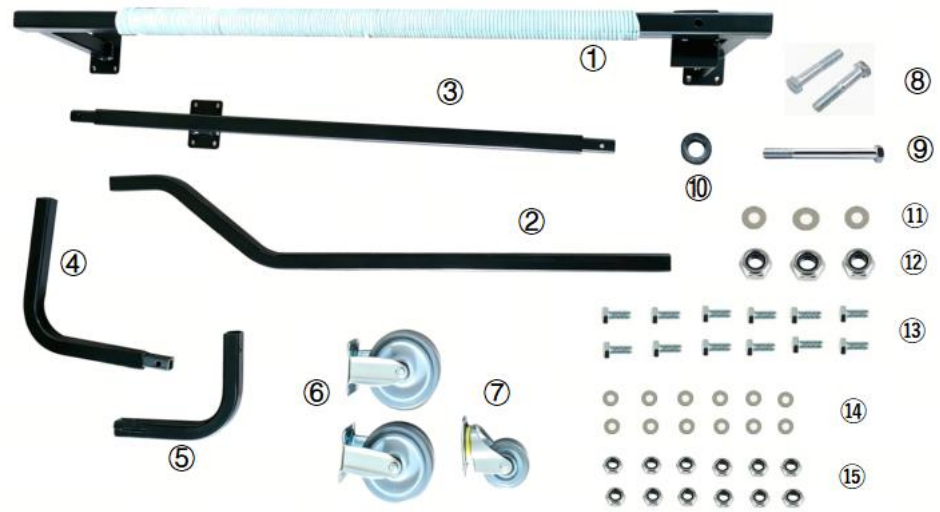

POLOŽKA	Jméno	MNOŽSTVÍ
①	Závorkač. 1	1 ks
2	Závorkač. 2	1 ks
3	Závorkač. 3	1 ks
4	Závorkač. 4	1 ks
⑤	Závorkač. 5	1 ks
⑥	5palcové kolo	2 KS

⑦	3palcové kolo	1 ks
⑧	Šroub M10X45mm	2 KS
⑨	Šroub M10X90mm	1 ks
⑩	Silná podložka M10	1 ks
⑪	Podložka M10	3 KS
⑫	Pojistná matice M10	3 KS
⑬	Šroub M8X15mm	12 KS
⑭	Podložka M8	12 KS
⑮	Pojistná matice M8	12 KS

Pokyny k instalaci

Krok 1:

Namontujte dvě 5palcová kola (⑥) na konzolu č. 1 (①) pomocí šroubů M8 × 15 mm ⑬ podložek M8 ⑭ a pojistných matic M8 ⑮ Ohnutou stranu konzoly č. 2 (②) také namontujte na konzolu č. 1 (①) pomocí šroubu M10 × 90 mm (⑨), silné podložky M10 (⑩), hladké podložky M10 ⑪ a pojistné matice M10 ⑫

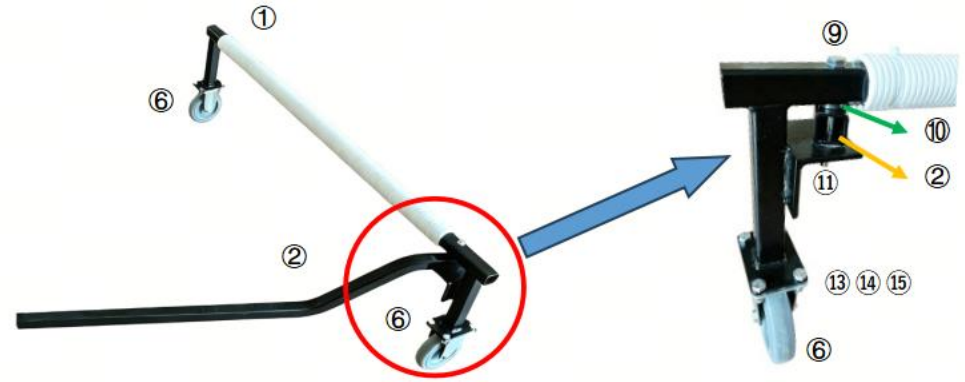

Krok 2 :

Připevněte konzolu č. 4 (④) na konzolu č. 5 (⑤) a poté je upevněte pomocí šroubu M10 × 45 mm (⑧), podložky M10 ⑪ a pojistné matice M10 ⑫



Krok 3 :

Spojte konzoluč. 3 (③) s konzoloučí. 5 (⑤) a konzoloučí. 2 (②) na obou stranách a poté je upevněte pomocí šroubu M10 × 45 mm (⑧), podložky M10 ⑪ a pojistné matice M10 ⑫ Sestavte 3palcové kolo (⑦) pomocí šroubu M8 × 15 mm ⑬ podložky M8 ⑭ a pojistné matice M8 ⑮

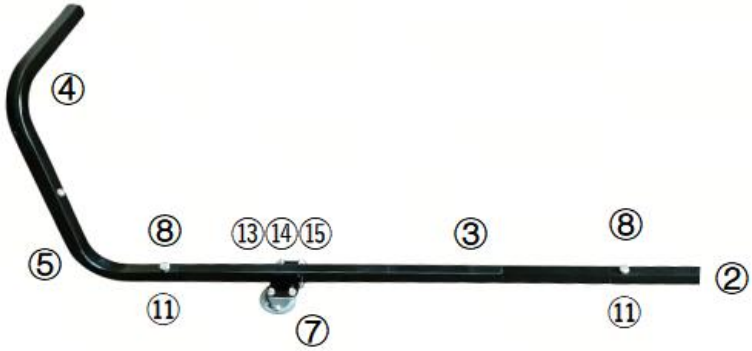

PROVOZ SE SNĚŽNÝM SKOOTREM

Zvedněte rukojeť a posuňte stojan tak, abyste umístili držák se dvěma 5palcovými koly pod nosnou část sněžného skútru. Stiskněte rukojeť pro zvednutí přední části sněžného skútru. Poté ručně zvedněte zadní část sněžného skútru a zasuňte rukojeť přímo pod zadní nosnou část sněžného skútru. Uvolněte ruku a celý sněžný skútr zůstane pevně spočívat na stojanu. S tímto stojanem nyní můžete sněžný skútr snadno pohybovat a otáčet.





-


POLARIS