INSTRUCTIONS D'ASSEMBLAGE
ASSEMBLY INSTRUCTIONS

MONARCH
SPECIALTIES INC.

I 9775

LUMINAIRE -
17"H LAMPE DE TABLE NOIR CERAMIQUE / IVOIRE

LIGHTING -
17"H TABLE LAMP BLACK CERAMIC / IVORY SHADE

POUR DE L'ASSISTANCE OU POUR COMMANDER DES PIÈCES CONTACTEZ NOTRE DÉPARTEMENT DE SERVICE À LA CLIENTÈLE.

FOR ASSISTANCE OR TO ORDER PARTS CONTACT OUR CUSTOMER SERVICE DEPARTMENT

WWW.MONARCHSERVICE.COM

LISTE DES PIÈCES
PARTS LIST

PIÈCE / PART #	IMAGE	DESCRIPTION	QTY / QTÉ
1	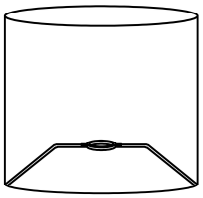	SHADE ABAT-JOUR	1
2	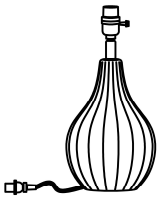	LAMP BASE SOCLE DE LAMPE	1

ÉTAPE / STEP 1

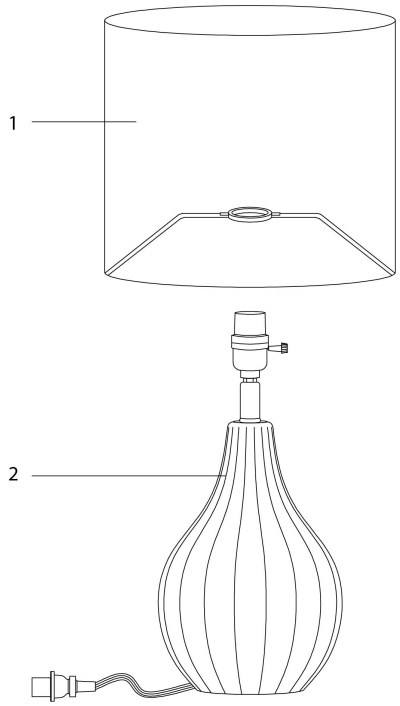
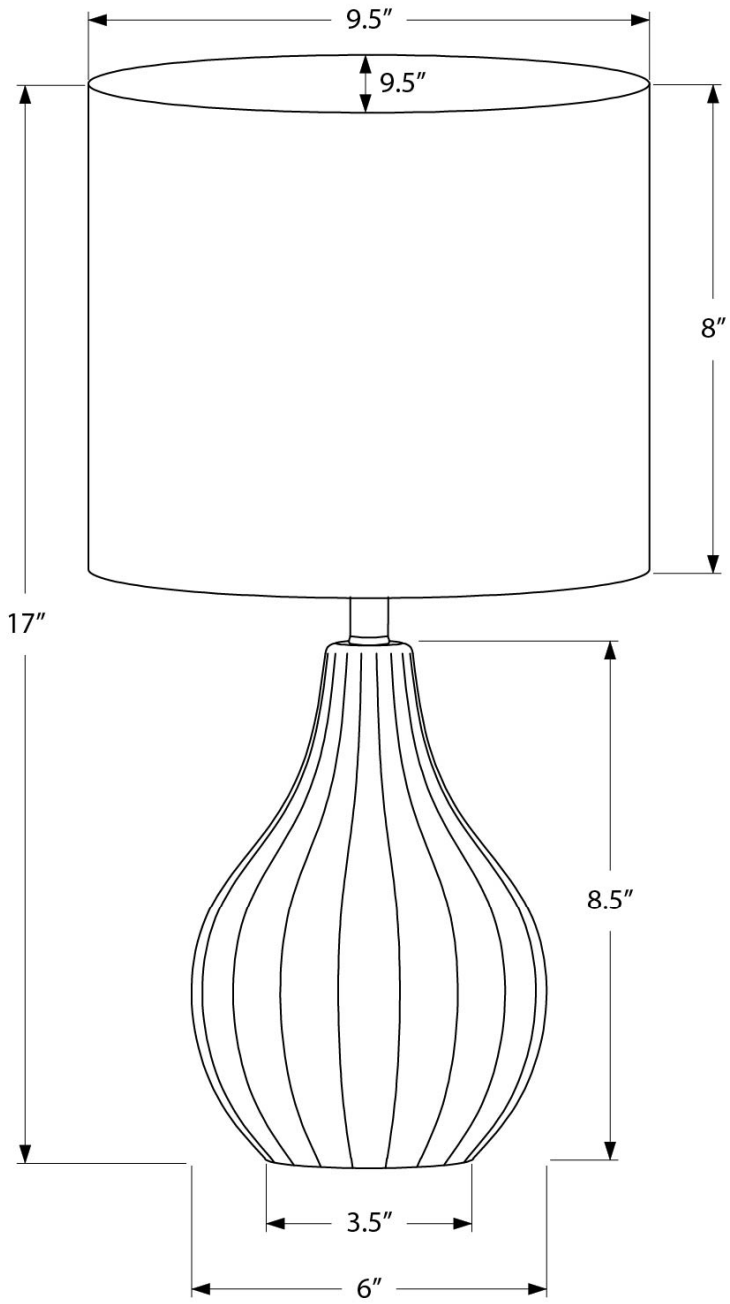
ÉTAPE / STEP 2