Thank you for purchasing this quality product. Be sure to check all packing material carefully for small part that may have come loose inside the carton during shipment.
Merci d'avoir acheté ce produit de qualité. Veuillez vérifier soigneusement tous les matériaux d'emballage pour tout petit élément qui aurait pu se détacher dans le carton pendant le transport.

ASSEMBLY INSTRUCTIONS

INSTRUCTIONSDE MONTAGE

QUEEN BED
LIT QUEEN SIZE

This set includes 2 box. If you do not receive it, please contact our customer service team.

Ce produit comprend 2 colis. Si vous ne le recevez pas, veuillez contacter notre service clientèle

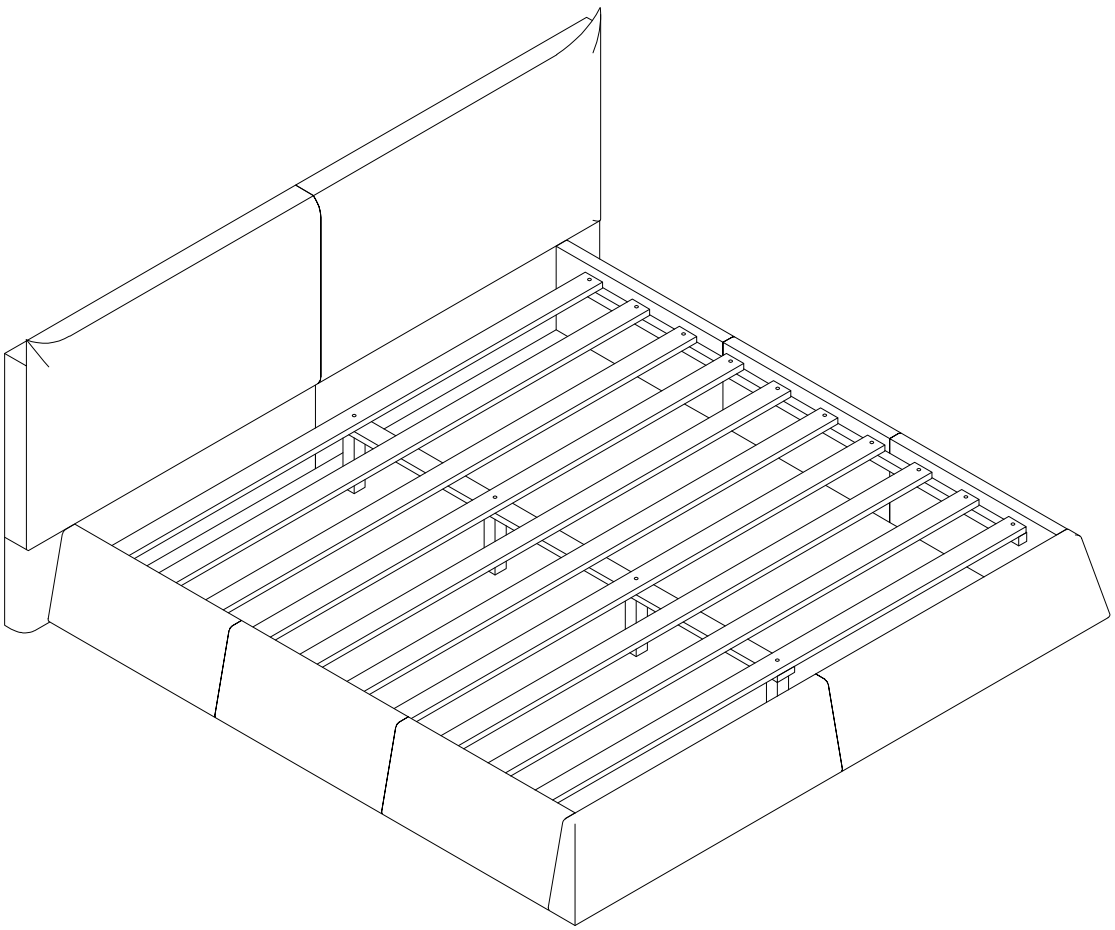

N709P499795 / N709P499796

Thank you for purchasing this quality product. Be sure to check all packing material carefully for small part that may have come loose inside the carton during shipment.
Merci d'avoir acheté ce produit de qualité. Veuillez vérifier soigneusement tous les matériaux d'emballage pour tout petit élément qui aurait pu se détacher dans le carton pendant le transport.

Detail View
Vue Détaillée

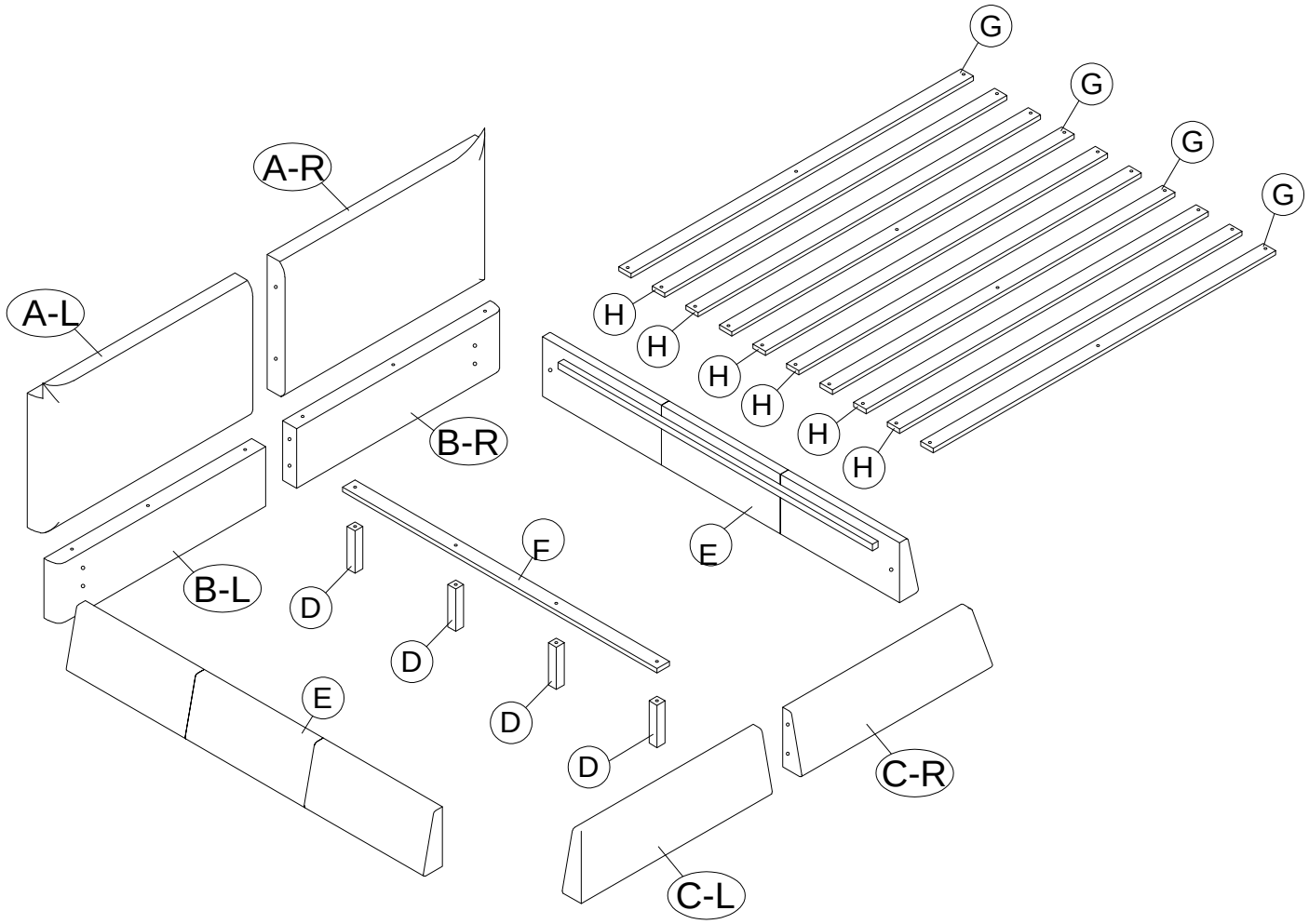

Thank you for purchasing this quality product. Be sure to check all packing material carefully for small part that may have come loose inside the carton during shipment.
Merci d'avoir acheté ce produit de qualité. Veuillez vérifier soigneusement tous les matériaux d'emballage pour tout petit élément qui aurait pu se détacher dans le carton pendant le transport.

Part List for (N709P499796)

Liste des Pièces

A

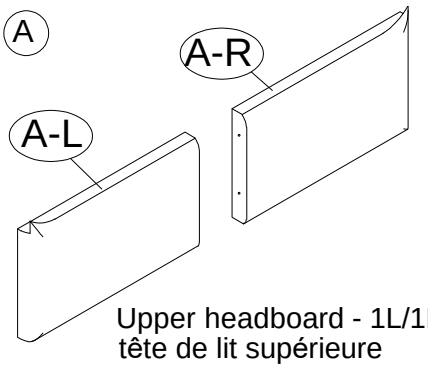

Upper headboard - 1L/1R
tête de lit supérieure

B

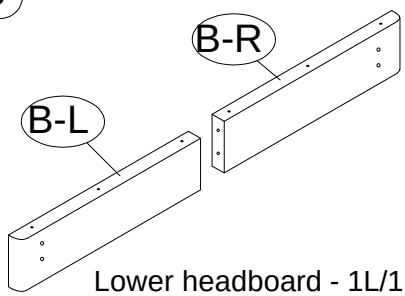

Lower headboard - 1L/1R
tête de lit inférieure

C

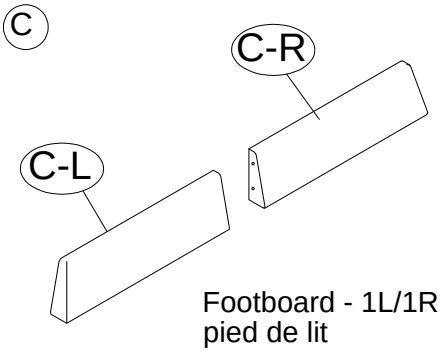

Footboard - 1L/1R
pied de lit

D

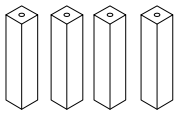

Support Legs - 4PCS
pieds de support

Part List for (N709P499795)

Liste des Pièces

E

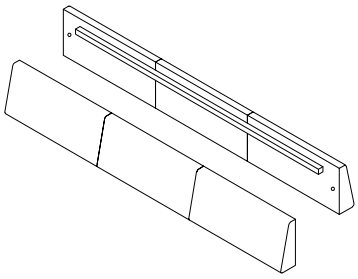

Side Rails - 2PCS
barres latérales

F

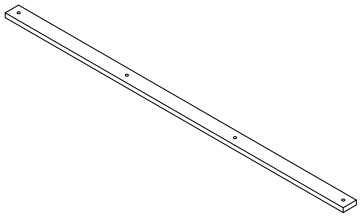

Center Support Rail - 1PC
rails de support centraux

G

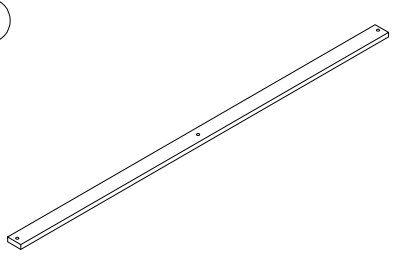

Slats - 4pcs
lattes de lit

H

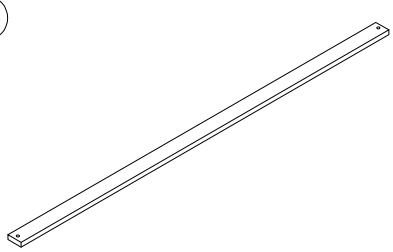

Slats - 6pcs
lattes de lit

Thank you for purchasing this quality product. Be sure to check all packing material carefully for small part that may have come loose inside the carton during shipment.
Merci d'avoir acheté ce produit de qualité. Veuillez vérifier soigneusement tous les matériaux d'emballage pour tout petit élément qui aurait pu se détacher dans le carton pendant le transport.

Hardware List (N709P499796)

Liste des Accessoires

1 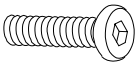 5/16 * 1 1/2" Bolts (24pcs) boulons	2  1/4*2 1/4" Blots (4pcs) boulons	3  5/16" Lock Washer (24pcs) rondelle ressort
4  5/16" Flat Washer (24pcs) rondelle plate	5  1/4" Lock Washer (4pcs) rondelle ressort	6  1/4" Flat Washer (4pcs) rondelle plate
7  Ø4 x 30mm Screw(36pcs) Vis	8 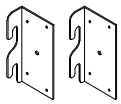 Left - L - Hooks(2pcs) crochets en L gauche	9 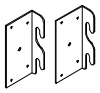 Right - L - Hooks(2pcs) crochets en L droit
10 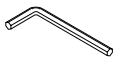 4mm Allen wrench(1pc) Clé hexagonale		

ASSEMBLY TOOLS REQUIRED (NOT INCLUDED)
OUTILS D'ASSEMBLAGE REQUIS (NON INCLUS)

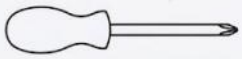

(Phillip head screwdriver)



PLEASE BE CAREFUL DO NOT DAMAGE THE HOLE POSITION WHEN YOU USE POWER TOOLS !
NE PAS UTILISEZ DES OUTILS ÉLECTRIQUES POUR ASSEMBLER CE PRODUIT !

Thank you for purchasing this quality product. Be sure to check all packing material carefully for small part that may have come loose inside the carton during shipment.
Merci d'avoir acheté ce produit de qualité. Veuillez vérifier soigneusement tous les matériaux d'emballage pour tout petit élément qui aurait pu se détacher dans le carton pendant le transport.

Step 1:

Assemble Lower Headboard (B-L) to Lower Headboard (B-R). using Blots (1) spring washers (3) , Flat Washer (4) with Allen wrench (10)

1	3	4	10
2pcs	2pcs	2pcs	1pc

Étape 1:

Assemblez la tête de lit inférieure (B-L) à la tête de lit inférieure (B-R)
en utilisant les boulons (1), les rondelles ressort (3), les rondelles plates (4) et la clé Allen (10).

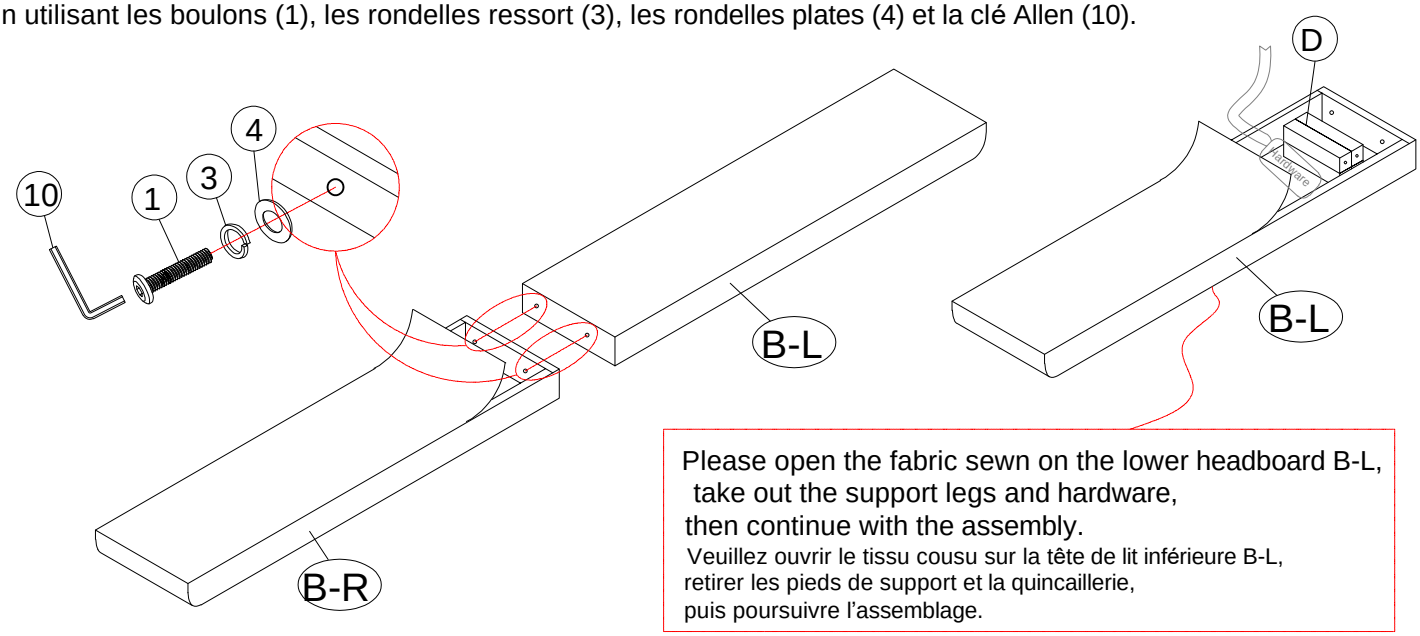

Please open the fabric sewn on the lower headboard B-L, take out the support legs and hardware, then continue with the assembly.
Veuillez ouvrir le tissu cousu sur la tête de lit inférieure B-L, retirer les pieds de support et la quincaillerie, puis poursuivre l'assemblage.

Step 2:

Assemble Upper Headboard (A-L) to Upper Headboard (A-R). using Blots (1) spring washers (3) , Flat Washer (4) with Allen wrench (10)
Max. thread engagement = 50% of bolt length.

1	3	4	10
2pcs	2pcs	2pcs	1pc

Étape 2:

Assemblez la tête de lit supérieure (A-L) à la tête de lit supérieure (A-R)
en utilisant les boulons (1), les rondelles ressort (3), les rondelles plates (4) et la clé Allen (10).
Engagement max. du filetage = 50 % de la longueur du boulon.

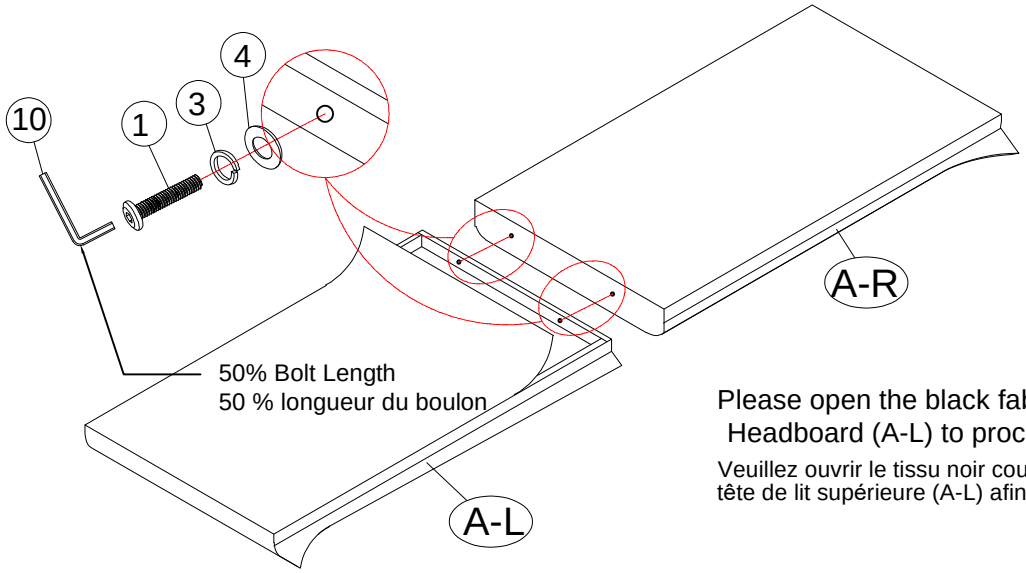

Please open the black fabric sewn on the side of Headboard (A-L) to proceed with assembly.
Veuillez ouvrir le tissu noir cousu sur le côté de la tête de lit supérieure (A-L) afin de poursuivre l'assemblage.

Thank you for purchasing this quality product. Be sure to check all packing material carefully for small part that may have come loose inside the carton during shipment.
Merci d'avoir acheté ce produit de qualité. Veuillez vérifier soigneusement tous les matériaux d'emballage pour tout petit élément qui aurait pu se détacher dans le carton pendant le transport.

Step 3:

Assemble the headboard, which was completed in step 2, and the footboard, which was completed in step 1.using Blots (1) spring washers (3) , Flat Washer (4) with Allen wrench (10)

1	3	4	10
6pcs	6pcs	6pcs	1pc

Étape 3:

Assemblez la tête de lit, qui a été terminée à l'étape 2, et le pied de lit, qui a été terminé à l'étape 1, en utilisant les boulons (1), les rondelles ressort (3), les rondelles plates (4) avec la clé Allen (10)

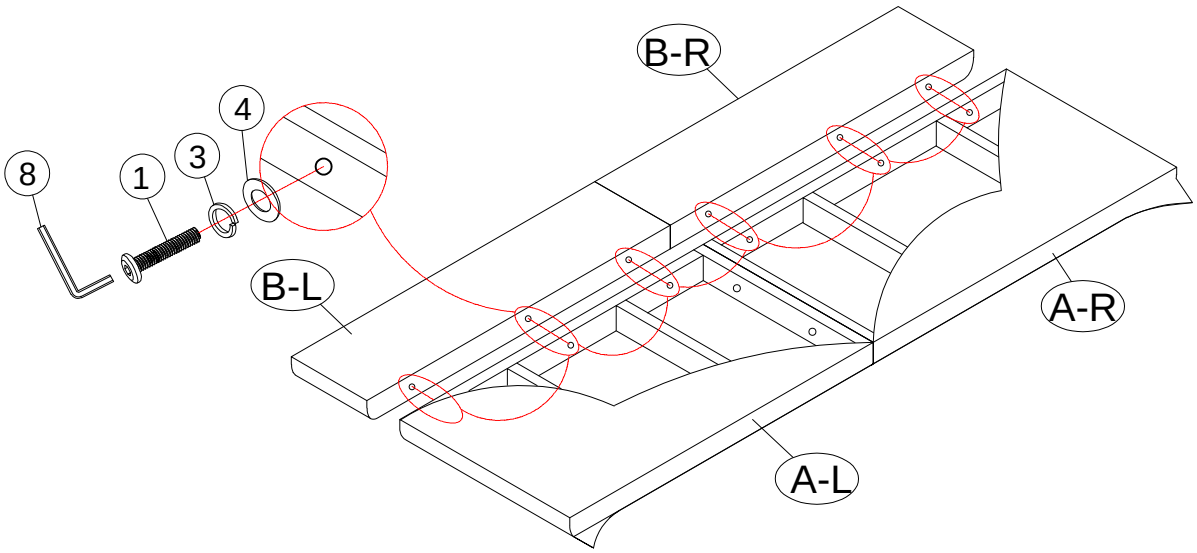

Step 4:

Assemble Footboard (C-L) to Footboard (C-R). using Blots (1) spring washers (3) , Flat Washer (4) with Allen wrench (10)

1	3	4	10
2pcs	2pcs	2pcs	1pc

Étape 4:

Assemblez le pied de lit (C-L) au pied de lit (C-R) en utilisant les boulons (1), les rondelles ressort (3), les rondelles plates (4) avec la clé Allen (10)

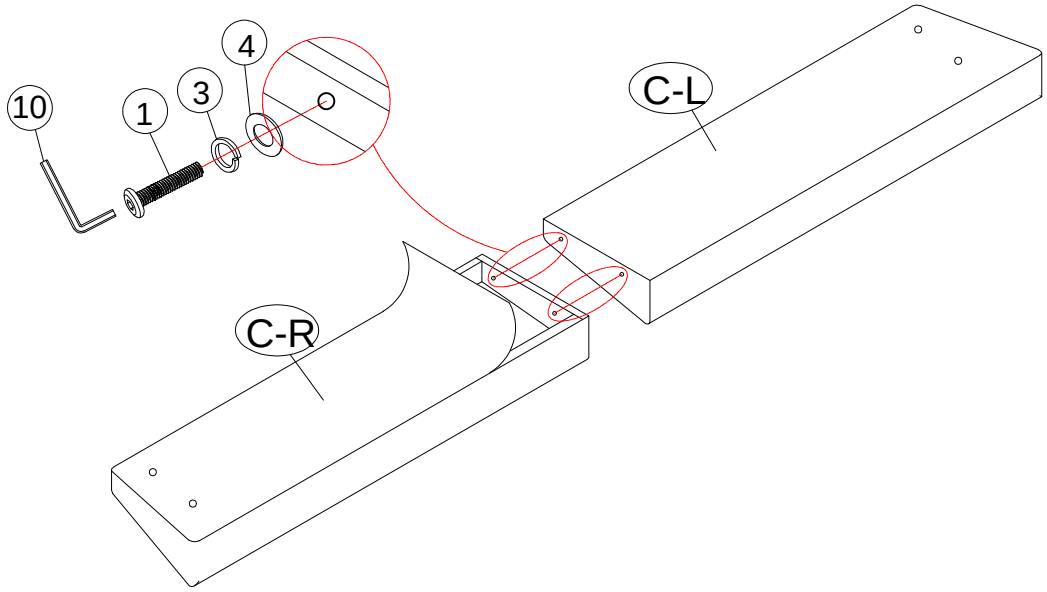

Thank you for purchasing this quality product. Be sure to check all packing material carefully for small part that may have come loose inside the carton during shipment.
Merci d'avoir acheté ce produit de qualité. Veuillez vérifier soigneusement tous les matériaux d'emballage pour tout petit élément qui aurait pu se détacher dans le carton pendant le transport.

Step 5:

1	3	4
8pcs	8pcs	8pcs

Insert Blots (1) spring washers (3) , Flat Washer (4) into the assembled headboard and footboard.Please do not tighten the bolts at this step.
Max. thread engagement = 50% of bolt length

Étape 5:

Insérez les boulons (1), les rondelles ressort (3) et les rondelles plates (4) dans la tête de lit et le pied de lit déjà assemblés. Veuillez ne pas serrer les boulons à cette étape.
Engagement max. du filetage = 50 % de la longueur du boulon.

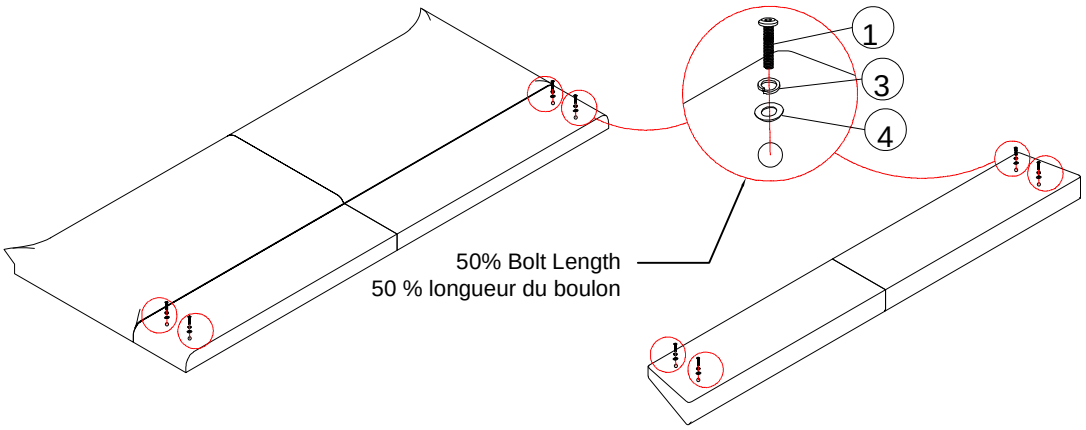

1	3	4	7	8	9	10
4pcs	4pcs	4pcs	16pcs			1pc

Step 6:

Assemble Left - L - Hooks (8) Right - L - Hooks (9) onto the Side rails (E).using Blots (1) spring washers (3) , Flat Washer (4) with Allen wrench (10). and screw (7)

Étape 6:

Assemblez les crochets gauche L (8) et droit L (9) sur le longeron (E) en utilisant les boulons (1), les rondelles ressort (3), les rondelles plates (4) avec la clé Allen (10) et les vis (7)

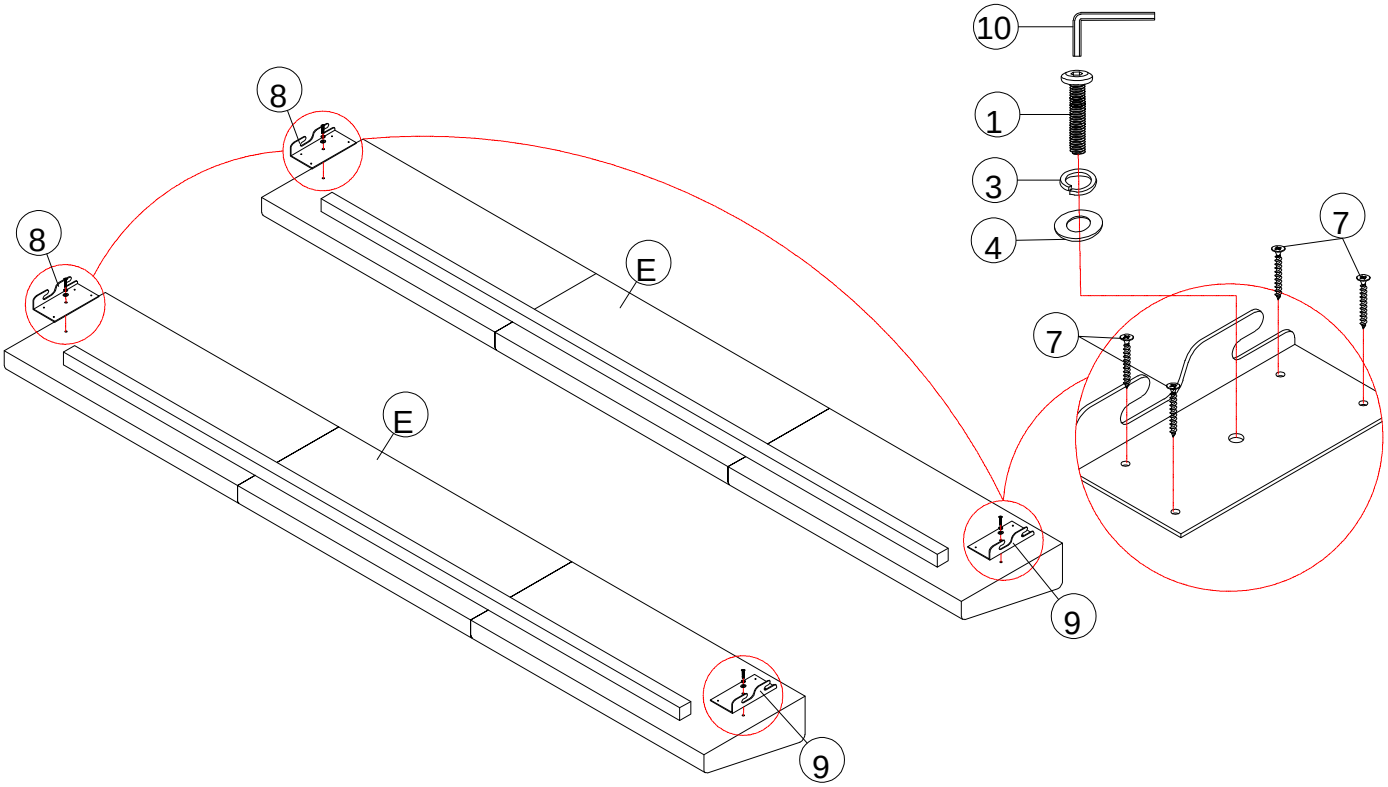

Thank you for purchasing this quality product. Be sure to check all packing material carefully for small part that may have come loose inside the carton during shipment.
Merci d'avoir acheté ce produit de qualité. Veuillez vérifier soigneusement tous les matériaux d'emballage pour tout petit élément qui aurait pu se détacher dans le carton pendant le transport.

10
1pc

Step 7:

Assemble the side rail, completed in step 6, to the headboard and footboard, completed in step 5. using Allen wrench (10)

Étape 7:

Assemblez le longeron, terminé à l'étape 6, à la tête de lit et au pied de lit, terminés à l'étape 5, en utilisant la clé Allen (10).

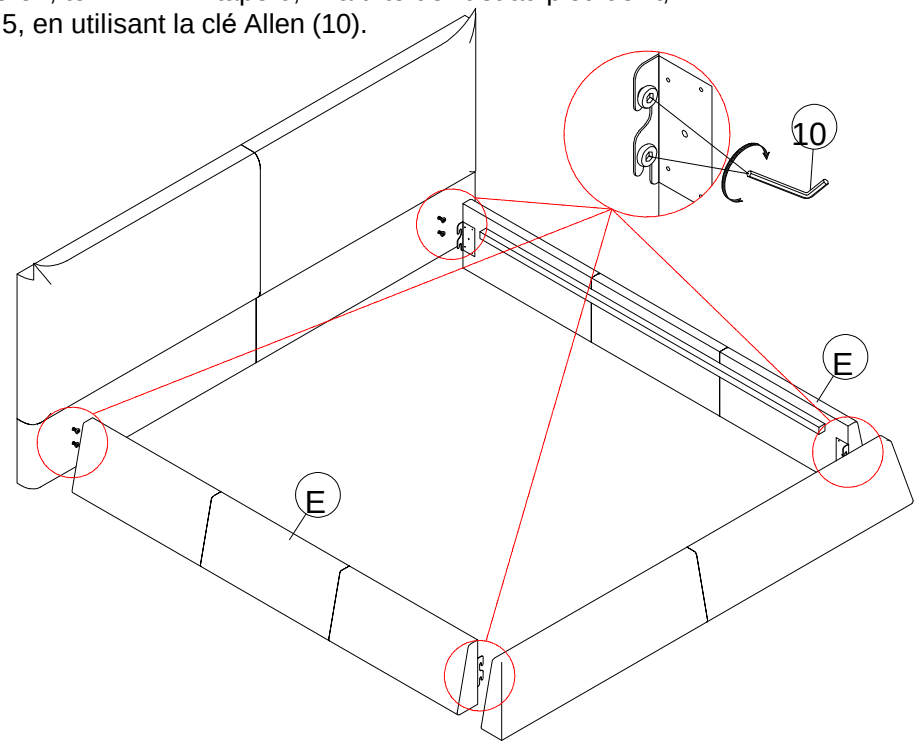

Step 8:

2	5	6	7	10
4pcs	4pcs	4pcs	8pcs	1pc

Place the Center Support Rail (F) and Support legs (D) in the middle of the bed frame, then place the slats (G) on top as shown in the illustration. Secure the slats (G), Center Support Rail (F),and Support legs (D) together using bolts.Bolt (2) spring washers (5) Flat Washer (6) Allen wrench (10).Then secure the Slats (G) to the side rails (E) using screws (7).

Étape 7:

Placez la barre de rails de support centraux (F) et les pieds de support (D) au milieu du cadre de lit, puis placez lattes de lit (G) dessus comme illustré. Fixez lattes de lit(G), la barre de rails de support centraux (F) et les pieds de support (D) ensemble à l'aide des boulons (2), des rondelles ressort (5), des rondelles plates (6) et de la clé Allen (10). Ensuite, fixez les lattes (G) aux longerons latéraux (E) à l'aide des vis (7).

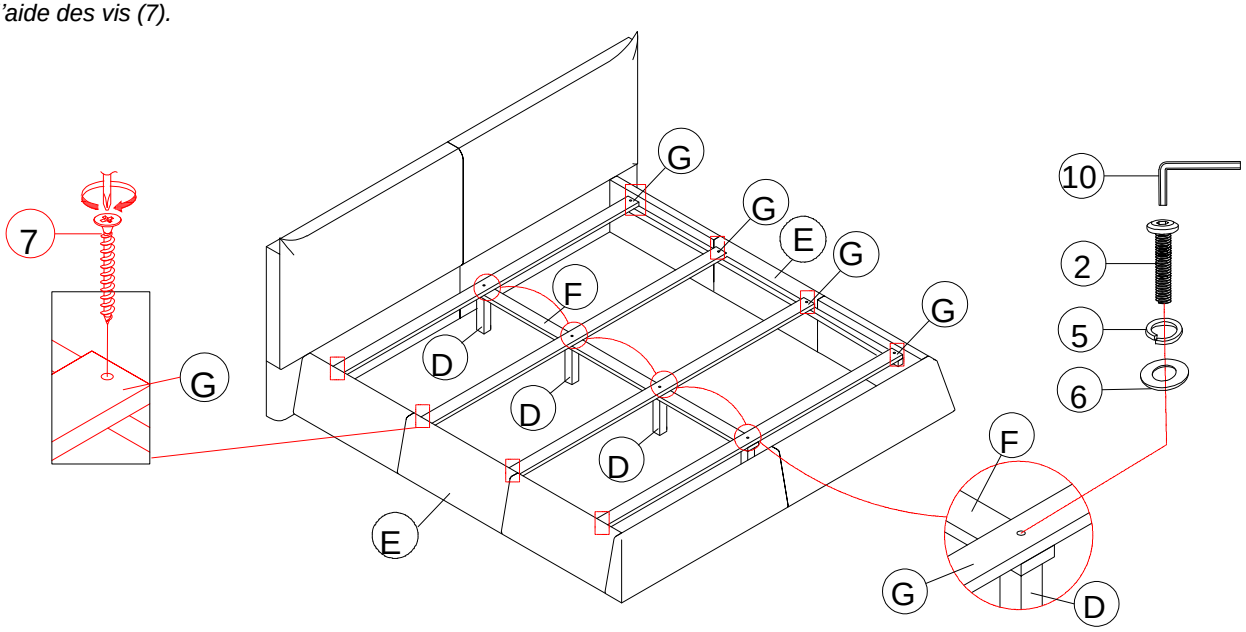

Thank you for purchasing this quality product. Be sure to check all packing material carefully for small part that may have come loose inside the carton during shipment.
Merci d'avoir acheté ce produit de qualité. Veuillez vérifier soigneusement tous les matériaux d'emballage pour tout petit élément qui aurait pu se détacher dans le carton pendant le transport.

Step 9:

7

12pcs

Place the slats (H) on top and align them as shown in the illustration, then secure the slats (H) to the side rails (E) using screws (7)

Étape 7:

Placez les lattes (H) sur le dessus et alignez-les comme illustré, puis fixez les lattes (H) aux longerons latéraux (E) à l'aide des vis (7)

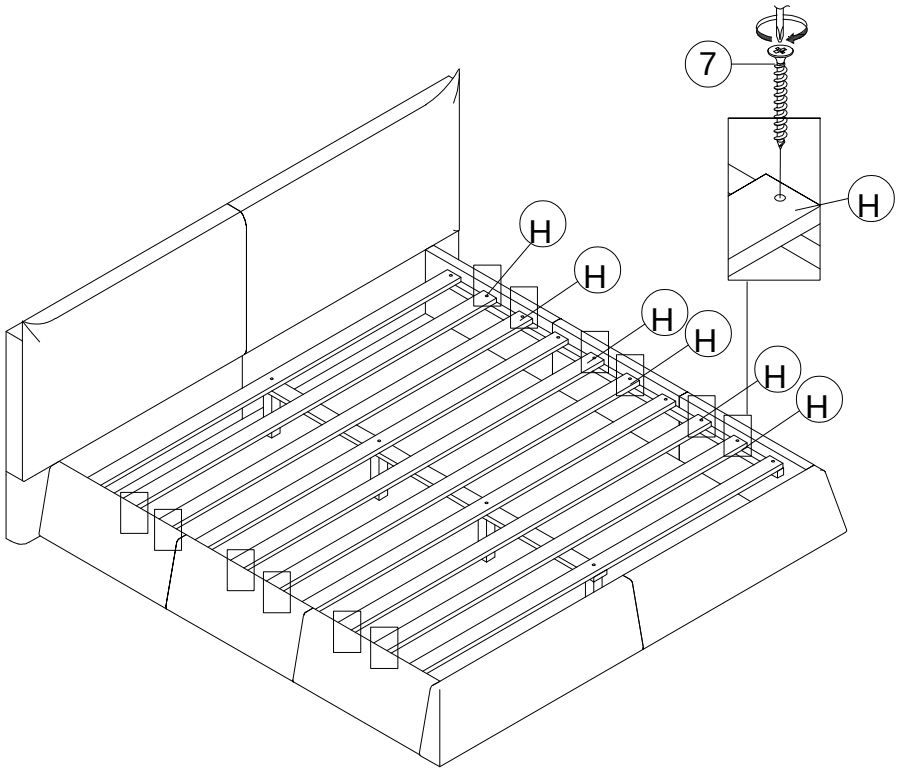

Step 10:

The leveler is pre-installed on the support legs (D)

Étape 7:

Le nivelleur est préinstallé sur les pieds de support (D)

