VEVOR®

TOUGH TOOLS, HALF PRICE

Technical Support and E-Warranty Certificate

www.vevor.com/support

MEDIA ENCLOSURE USER MANUAL

We continue to be committed to provide you tools with competitive price. "Save Half", "Half Price" or any other similar expressions used by us only represents an estimate of savings you might benefit from buying certain tools with us compared to the major top brands and does not necessarily mean to cover all categories of tools offered by us. You are kindly reminded to verify carefully when you are placing an order with us if you are actually Saving Half in comparison with the top major brands.

VEVOR®

TOUGH TOOLS, HALF PRICE

MEDIA ENCLOSURE

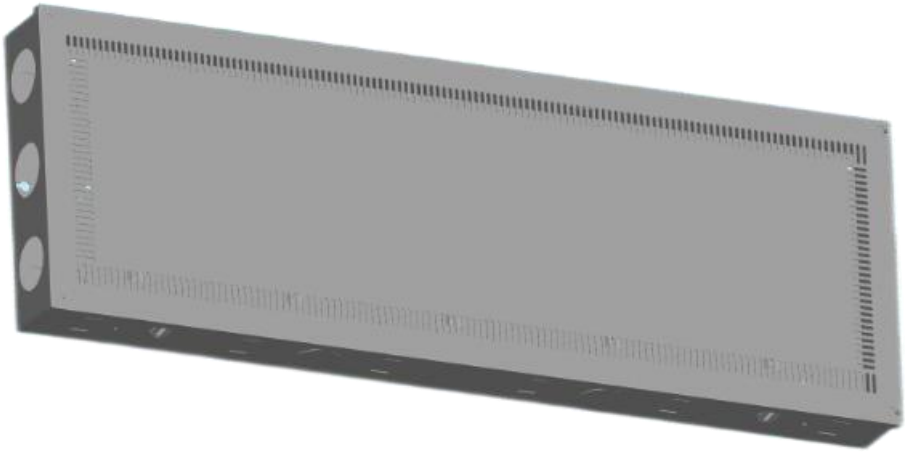

(The picture is for reference only, please refer to the actual object)

NEED HELP? CONTACT US!

Have product questions? Need technical support? Please feel free to contact us:

Technical Support and E-Warranty Certificate
www.vevor.com/support

This is the original instruction, please read all manual instructions carefully before operating. VEVOR reserves a clear interpretation of our user manual. The appearance of the product shall be subject to the product you received. Please forgive us that we won't inform you again if there are any technology or software updates on our product.

	1. Do not use this product near water, such as a bath tub.bowl, kitchen sink, laundry tub, swimming pool, or in a wet basement. 2.Never push objects of any kind into this product through openings, as they may touch dangerous voltages. Never touch uninsulated telephone wires or terminals unless the telephone line has been disconnected at the network interface. 3.Never install communications wiring,or components,during a lighting storm. 4.Equipment shall be installed in accordance with ANSI/NFPA70, National Electrical Code (NEC), NFPA 72,CAN-ULC-S540, Canadian Electrical Code and/or other applicable sections of ANSI/IEEE C2 & National Electrical Safety Code (NESC). Equipment intended for installation in information technology equipment (computer rooms should be installed in accordance with NFPA 75, Standard for the Fire Protection of information Technology Equipment. 5. Power supplied to fire or burglary components must be provided by UL Listed Class 2 fire / burglary power limited power supply. 6. All power limited and non-power limited wiring must be separated by a minimum of ¼" spacing. 7. installation shall be completed by a professional electrical contractor or low voltage technician. ** These enclosures are only compatible with subassembly components as described in the individual subassembly's installation instructions.

PRODUCT PARAMETER

Name	Media Enclosure							
Model	SPT233609	SPT353609	SPT433609	SPT513609	SPT713609-A	SPT713609	SPT1063609	SPT1063609-A
Mounting Height(Inch)	9	14	17	20	28	28	42	42
Enclosure External Size(H*W*D)mm	252*383*95	378*383*95	454*383*95	531*383*95	735*383*95	714*363*94	1090*383*95	1090*383*94
Enclosure Body Size(H*W*D)mm	231*364*93	358*363*93	435*363*93	512*363*93	715*363*93	713*363*93	1070*363*93	1070*363*93
Enclosure Cover Size(H*W)mm	252*383	378*383	454*383	531*383	735*383	714*363	1090*383	1090*383
Open Cover Type	four corner screws Fix Type	four corner screws Fix Type	four corner screws Fix Type	four corner screws Fix Type	Lock&hinge door Type	four corner screws Fix Type	four corner screws Fix Type	Lock&hinge door Type
Top Reserved Holes	⌀60mm*3							
Side Reserved Holes	⌀50mm*2		⌀50mm*4					
Bottom Reserved Holes	standard 85*55mm power receptacle holes*2							
Back Panel Reserved Holes	⌀40mm*6							
Accessories	1.rubber cable grommet ⌀40mm*2+⌀50mm*2+⌀60mm*3; 2.Cable Tie 4*500mm*8pcs.							

1. Enclosure Structure

Enclosure structure drawing as follows:

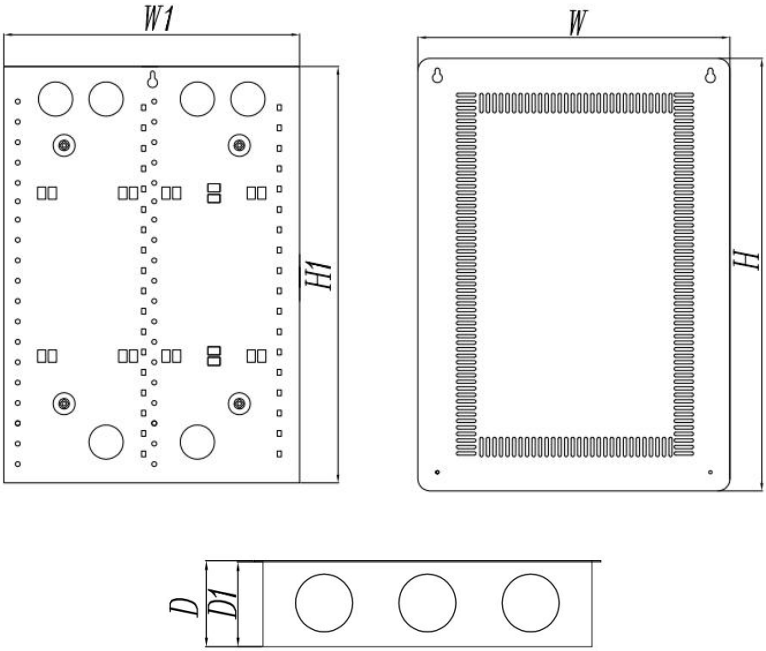

- Enclosure cover front view as follows:

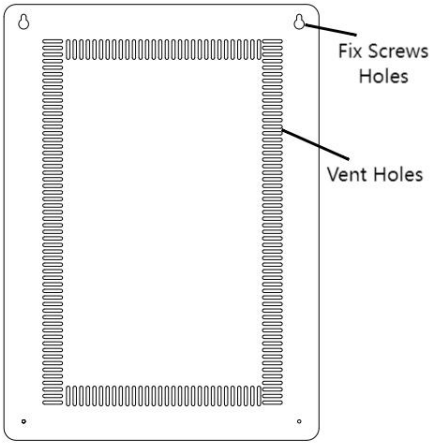

- Enclosure back view as follows:

6*∮40mm reserved cable holes;

two columns ∮6mm equipment round mounting holes(distance between holes is 165*25mm);

Two columns 7*6mm equipment rectangle mounting holes(distance between holes is 165*25mm);

Cable tie holes,Wall Mounting Holes&keyholes opening.

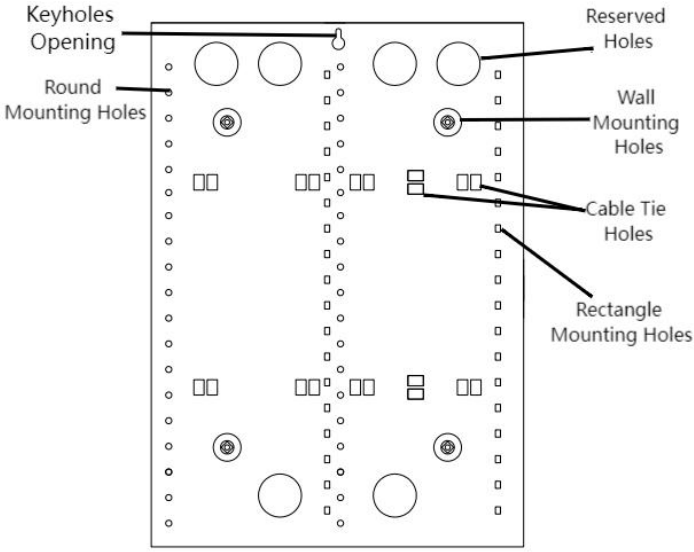

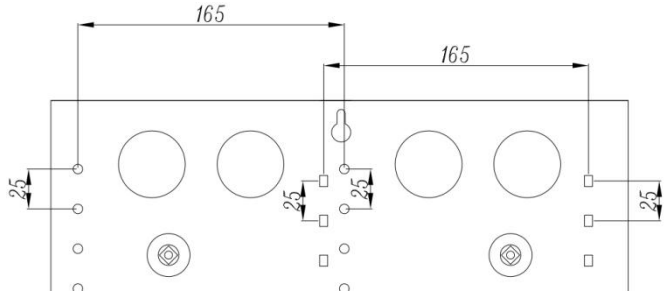

- Enclosure top view as follows,3*ϕ60mm holes on the top:

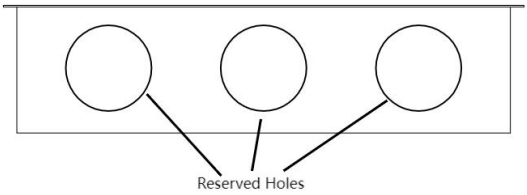

- Enclosure bottom view as follows,2pcs*85*55mm power receptacle reserved holes on the bottom of enclosure:

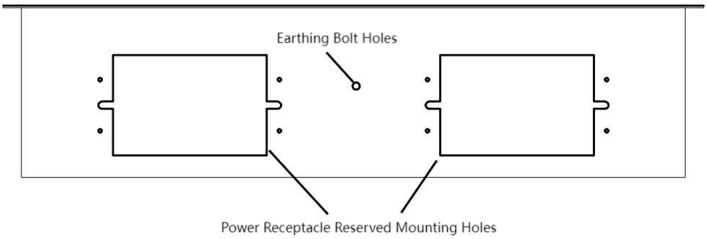

- Enclosure two sides view as follows,2pcs side tabs holes,cable tie holes,2/4pcs ϕ50mm reserved holes on the both sides of enclosure:

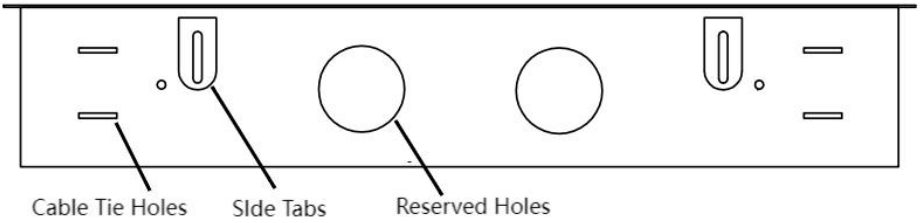

2.Enclosure Physical installation

Locate enclosure centrally inside the house in a low humidity, climate controlled (0°C / 32°F.50°C/122°F), non-flooding area.

Surface Mounting

Typically mounted to plywood backboard by first hanging from keyhole opening and marking and drilling any rear-access knockouts if cable access is from rear.Use indicated mounting holes for permanent mounting with wood screws.
Here also have M6*40mm expansion bolts are optional.you only need drill diameter 6mm holes on the wall and insert expansion bolts into it,and fix the enclosure with equipped screws.
Wall mounting holes distances as follows sheet:

Model	SPT233609	SPT353609	SPT433609	SPT513609	SPT713609-A	SPT713609	SPT1063609	SPT1063609-A
Wall Mounting Holes Distances H	57mm	164mm	260mm	317mm	521mm	521mm	876mm	876mm
Wall Mounting Holes Distances L	215mm	215mm	215mm	215mm	215mm	215mm	215mm	215mm

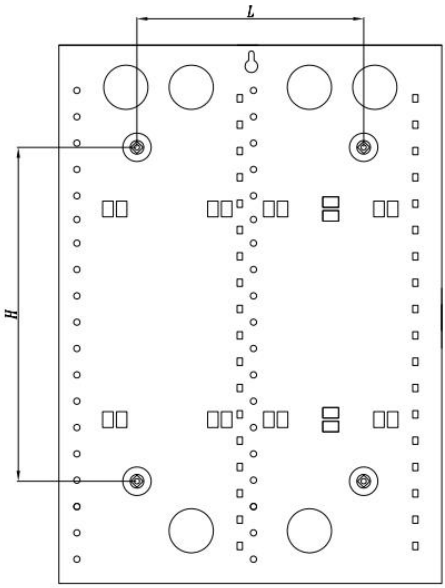

Recessed Mounting between 16" on-center studs

For 1/2" drywall, bend side tabs out and secure to studs with screws, or position enclosure to desired depth using embossed depth marks and screw to studs from inside enclosure.
Side tabs holes distance as follows sheet:

Model	SPT233609	SPT353609	SPT433609	SPT513609	SPT713609-A	SPT713609	SPT1063609	SPT1063609-A
Side Tabs Holes Distances H	106mm	193mm	229mm	306mm	409mm	409mm	764mm	764mm
Wall Mounting Holes Distances Minimum L	383mm							
Wall Mounting Holes Distances Maximum L	433mm							

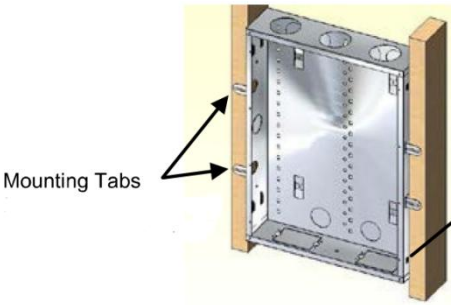

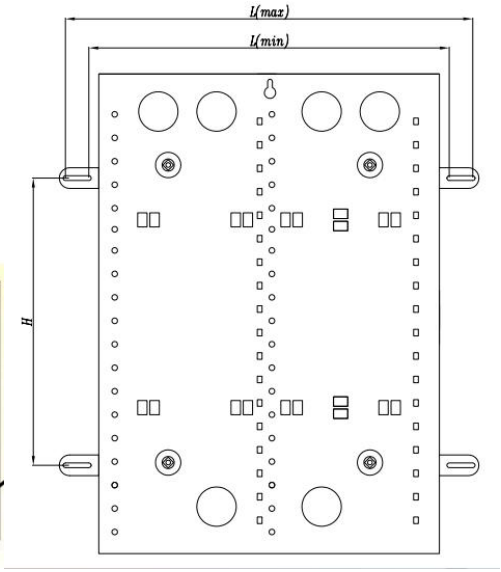

3.Running Power to the Enclosure

AC power needs to be run to the enclosure when installing any module that requires AC or DC power to operate. A low voltage UL listed, Class 2, plug-in power supply is required when using these modules. Remove knock-out in the bottom of the enclosure. install a single-gang metal outlet box. Run length of nonmetallic power cable to the enclosure for connection of a standard 15 amp,120 volt power receptacle. The ground cables to be routed from the enclosure to the house electrical ground. The ground screw located inside the bottom of the enclosure.Note: Separation of circuits must be maintained and electrical wiring must comply with the National Electric Code (NFPA 70), Canadian Electric Code, and all applicable state or local codes.

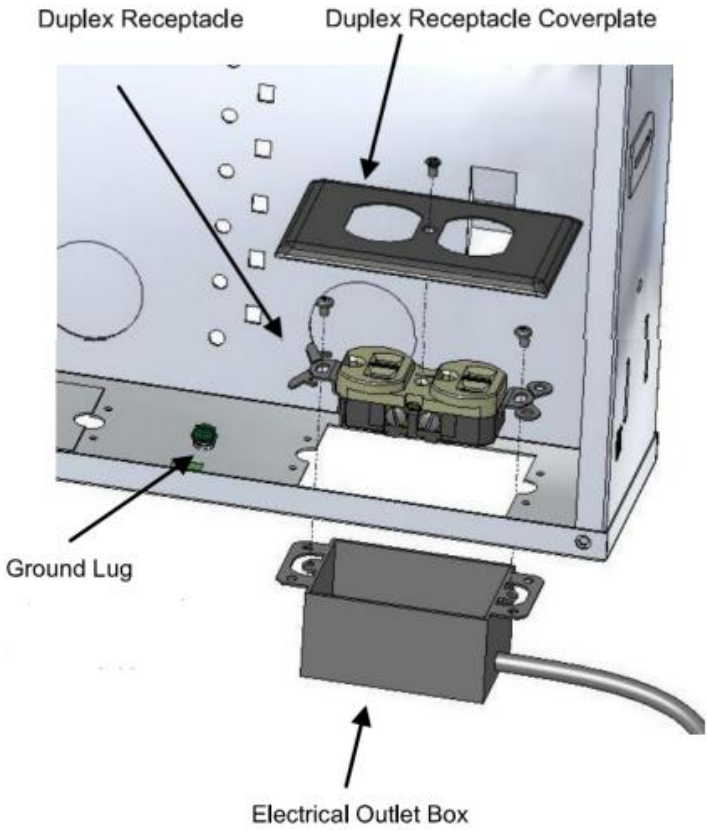

4.Cable Rough-In

All cabling to and from the enclosure low voltage class 2 or communication cables. All code and good wiring practices should be maintained, such as maintaining separation from power and using proper cable retention. The next section describes rough-in at the enclosure.

Knockout the enclosure reserved holes as you need,then insert matched rubber cable grommet into the holes to make sure the cable avoid damage and wear.

Install your equipment by equipped round and rectangle mounting holes,accessories bag also have 4*500mm cable ties are optional to fix your equipment if the mounting holes is useless.

NOTE: The enclosure must be grounded. Use a minimum of 14 AWG

copper wire to connect the ground lug to earth ground. Electric ground shall be considered at the same potential as earth ground.

5.Screw-on Cover Installation

NOTE: Only use vevor covers with the enclosure. Covers must be matched to the proper size enclosure.

A. Partially install the top two(2)screws in the enclosure.

B. Hang the screw-on cover on the two partially installed screws using the keyhole openings in the cover The cover should hang freely and fit up against the enclosure; if not, check to see if cables are outside the enclosure or check to see if cables are being pinched.

C. Install the remaining two screws, and tighten all of screws.

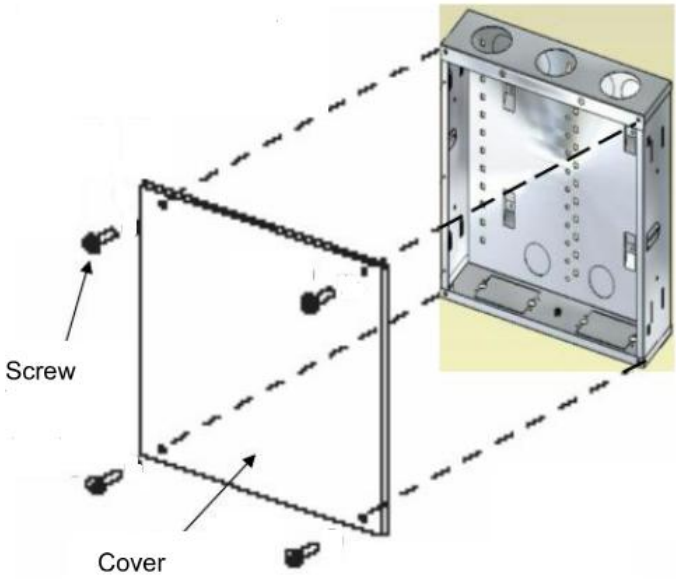

Manufacturer: Shanghaimuxinmuyeyouxiangongsi
Address: Shuangchenglu 803nong11hao1602A-1609shi, baoshanqu, shanghai 200000 CN.
Imported to AUS: SIHAO PTY LTD, 1 ROKEVA STREETEASTWOOD NSW 2122 Australia
Imported to USA: Sanven Technology Ltd., Suite 250, 9166 Anaheim Place, Rancho Cucamonga, CA 91730

EC	REP

E-CrossStu GmbH
Mainzer Landstr.69, 60329 Frankfurt am Main.

UK	REP

YH CONSULTING LIMITED.
C/O YH Consulting Limited Office 147, Centurion House, London Road, Staines-upon-Thames, Surrey, TW18 4AX

VEVOR®

TOUGH TOOLS, HALF PRICE

Technical Support and E-Warranty Certificate

www.vevor.com/support

Machine Translated by Google

VEVOR®

TOUGH TOOLS, HALF PRICE

Assistance technique et certificat de garantie électronique www.vevor.com/support

ENCEINTE MÉDIATIQUE

MANUEL D'UTILISATION

Nous continuons à nous engager à vous fournir des outils à des prix compétitifs. « Économisez la moitié », « Moitié prix » ou toute autre expression similaire utilisée par nous ne représente qu'une estimation des économies que vous pourriez réaliser en achetant certains outils chez nous par rapport aux grandes marques et ne couvre pas nécessairement toutes les catégories d'outils que nous proposons. Nous vous rappelons de bien vouloir vérifier soigneusement lorsque vous passez une commande chez nous si vous économisez réellement la moitié par rapport aux grandes marques.

Machine Translated by Google

VEVOR®
TOUGH TOOLS, HALF PRICE

ENCEINTE MÉDIATIQUE

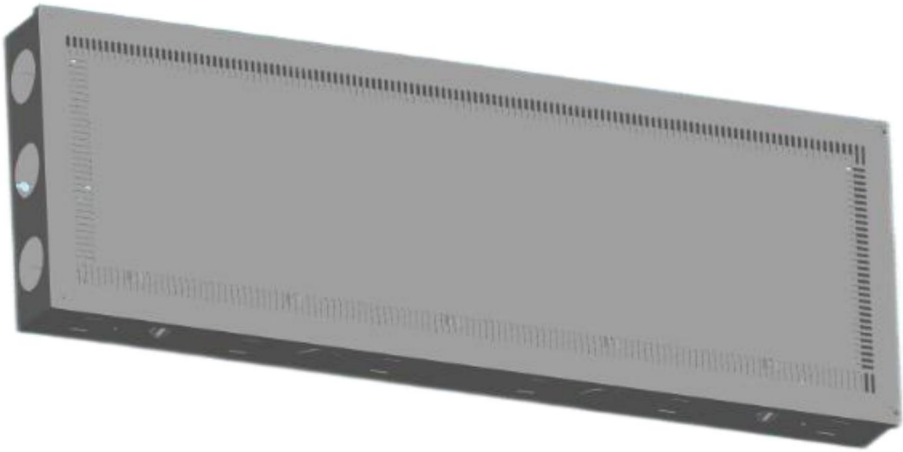

(L'image est à titre de référence uniquement, veuillez vous référer à l'objet réel)

BESOIN D'AIDE? CONTACTEZ-NOUS!

Vous avez des questions sur nos produits ? Vous avez besoin d'assistance technique ? N'hésitez pas

à nous contacter : Assistance technique et certificat de garantie électronique www.vevor.com/support

Il s'agit de la notice d'utilisation d'origine. Veuillez lire attentivement toutes les instructions du manuel avant de l'utiliser. VEVOR se réserve le droit d'interpréter clairement notre manuel d'utilisation. L'apparence du produit dépend du produit que vous avez reçu. Veuillez nous excuser, nous ne vous informerons plus en cas de mise à jour technologique ou logicielle de notre produit.

Machine Translated by Google

	1. N'utilisez pas ce produit à proximité d'eau, comme dans une baignoire, un évier de cuisine, une buanderie, une piscine ou dans un sous-sol humide. 2. Ne jamais enfoncer d'objets de quelque nature que ce soit dans ce produit. ouvertures, car elles peuvent toucher des tensions dangereuses. Ne touchez jamais fils ou terminaux téléphoniques non isolés, sauf si le téléphone la ligne a été déconnectée au niveau de l'interface réseau. 3. N'installez jamais de câbles ou de composants de communication pendant une orage éclair. 4. L'équipement doit être installé conformément aux ANSI/NFPA70, Code national de l'électricité (NEC), NFPA 72,CAN-ULC-S540, Code canadien de l'électricité et/ou autre sections applicables de la norme ANSI/IEEE C2 et de la norme nationale d'électricité Code de sécurité (NESC). Équipement destiné à être installé dans équipements informatiques (les salles informatiques doivent être installé conformément à la norme NFPA 75, norme relative à la protection contre les incendies Protection des équipements informatiques. 5. L'alimentation électrique des composants anti-incendie ou anti-effraction doit être fourni par UL Listed Classe 2, puissance limitée contre les incendies et les cambriolages alimentation électrique. 6. Tout le câblage à puissance limitée et non limitée doit être séparés par un espacement minimum de ¼". 7. L'installation doit être effectuée par un électricien professionnel entrepreneur ou technicien basse tension. ** Ces boîtiers ne sont compatibles qu'avec les sous-ensembles composants tels que décrits dans le sous-ensemble individuel instructions d'installation.

PRODUCT PARAMETER

Name	Media Enclosure							
Model	SPT233609	SPT353609	SPT433609	SPT513609	SPT713609-A	SPT713609	SPT1063609	SPT1063609-A
Mounting Height(Inch)	9	14	17	20	28	28	42	42
Enclosure External Size(H*W*D)mm	252*383*95	378*383*95	454*383*95	531*383*95	735*383*95	714*363*94	1090*383*95	1090*383*94
Enclosure Body Size(H*W*D)mm	231*364*93	358*363*93	435*363*93	512*363*93	715*363*93	713*363*93	1070*363*93	1070*363*93
Enclosure Cover Size(H*W)mm	252*383	378*383	454*383	531*383	735*383	714*363	1090*383	1090*383
Open Cover Type	four corner screws Fix Type	four corner screws Fix Type	four corner screws Fix Type	four corner screws Fix Type	Lock&hinge door Type	four corner screws Fix Type	four corner screws Fix Type	Lock&hinge door Type
Top Reserved Holes	⌀60mm*3							
Side Reserved Holes	⌀50mm*2		⌀50mm*4					
Bottom Reserved Holes	standard 85*55mm power receptacle holes*2							
Back Panel Reserved Holes	⌀40mm*6							
Accessories	1.rubber cable grommet ⌀40mm*2+⌀50mm*2+⌀60mm*3; 2.Cable Tie 4*500mm*8pcs.							

Machine Translated by Google

Machine Translated by Google

1. Structure de l'enceinte

Dessin de la structure de l'enceinte comme suit :

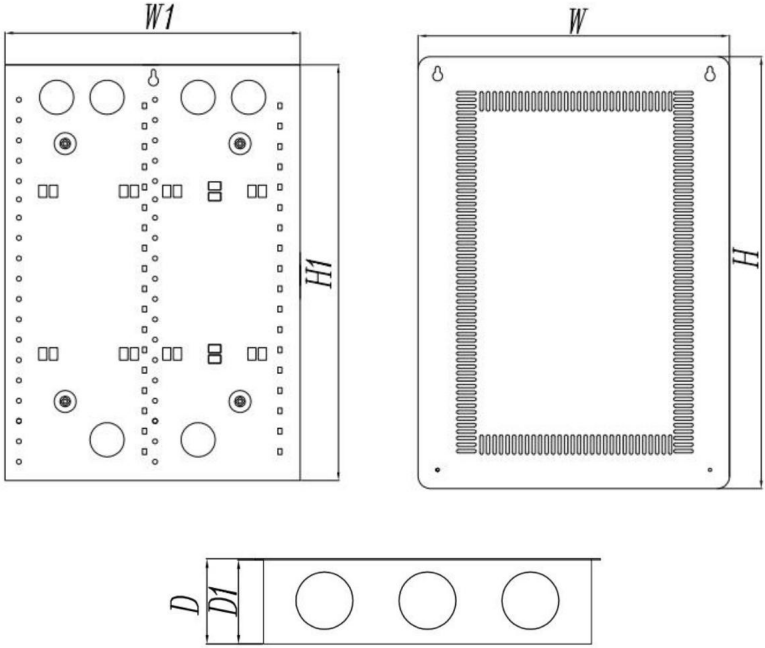

Vue de face du couvercle du boîtier comme suit :

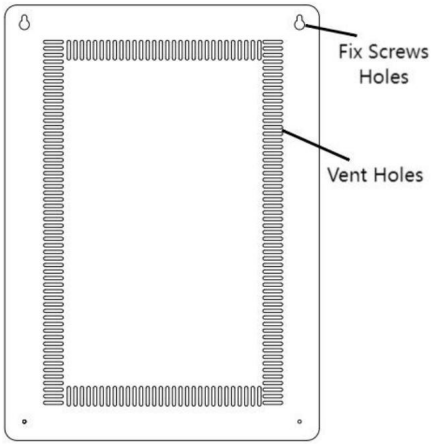

Machine Translated by Google

Vue arrière du boîtier comme suit :

6* 40mm trous de câbles réservés ;

deux colonnes 6 mm trous de montage ronds pour équipement (distance entre les trous est de 165*25mm);

Deux colonnes 7*6mm trous de montage rectangulaires pour équipement (distance entre les trous est de 165*25mm);

Trous pour serre-câbles, trous de montage mural et ouvertures pour trous de serrure.

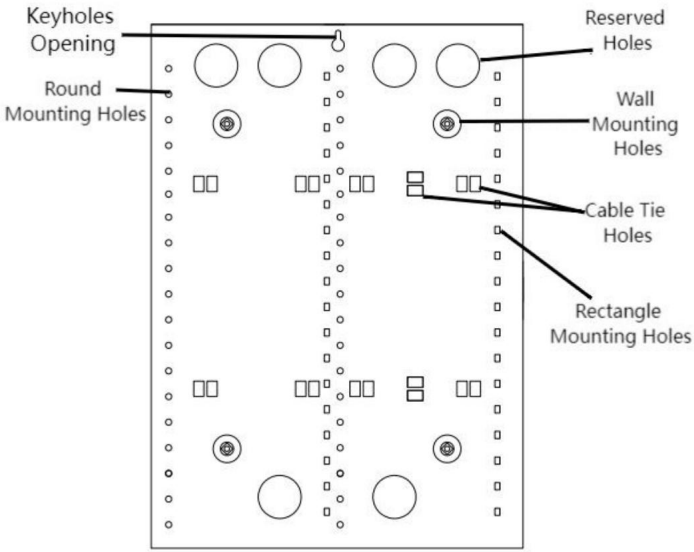

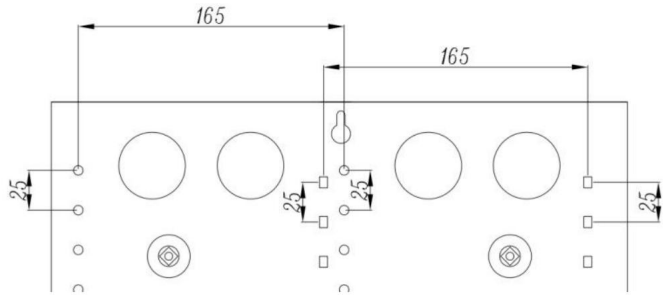

Machine Translated by Google

Vue de dessus du boîtier comme suit, 3 trous * 60 mm sur le dessus :

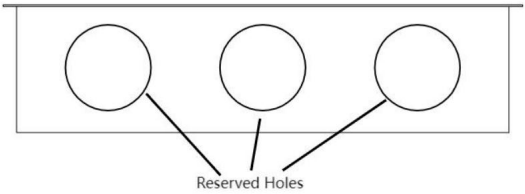

Vue du dessous du boîtier comme suit, 2 prises d'alimentation de 85 x 55 mm

trous réservés au fond du boîtier :

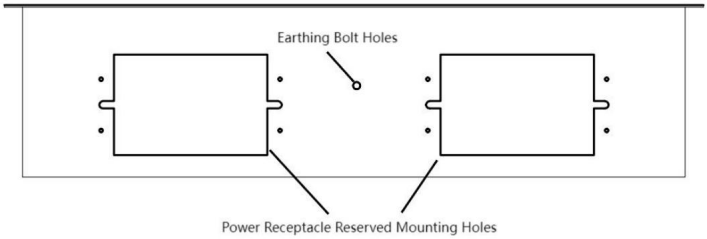

Vue des deux côtés du boîtier comme suit, 2 trous pour languettes latérales, attache de câble

trous, 2/4 pièces 50 mm trous réservés des deux côtés du boîtier :

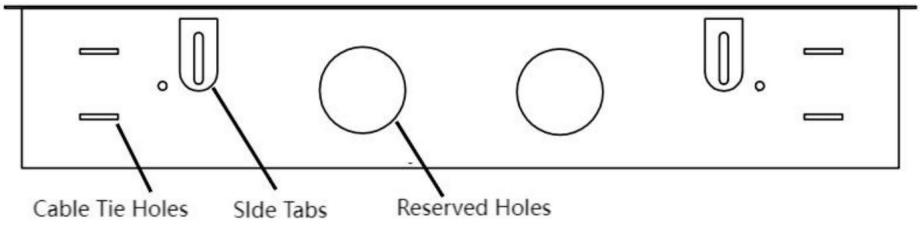

2. Installation physique du boîtier

Placez l'enceinte au centre de la maison, dans une zone à faible humidité, climatisée (0°C / 32°F, 50°C / 122°F) et non inondable.

Montage en surface

Machine Translated by Google

Généralement monté sur un panneau arrière en contreplaqué en le suspendant d'abord au trou de serrure ouverture, marquage et perçage des débouchures d'accès arrière si le câble l'accès se fait par l'arrière. Utilisez les trous de montage indiqués pour un montage permanent avec des vis à bois.

Ici aussi, les boulons d'expansion M6 * 40 mm sont facultatifs. Vous n'avez besoin que d'une perceuse percez des trous de 6 mm de diamètre dans le mur et insérez-y des boulons d'expansion, puis fixez-les le boîtier avec vis équipées.

Distances des trous de fixation murale comme suit :

Model	SPT233609	SPT353609	SPT433609	SPT513609	SPT713609-A	SPT713609	SPT1063609	SPT1063609-A
Wall Mounting Holes Distances H	57mm	164mm	260mm	317mm	521mm	521mm	876mm	876mm
Wall Mounting Holes Distances L	215mm	215mm	215mm	215mm	215mm	215mm	215mm	215mm

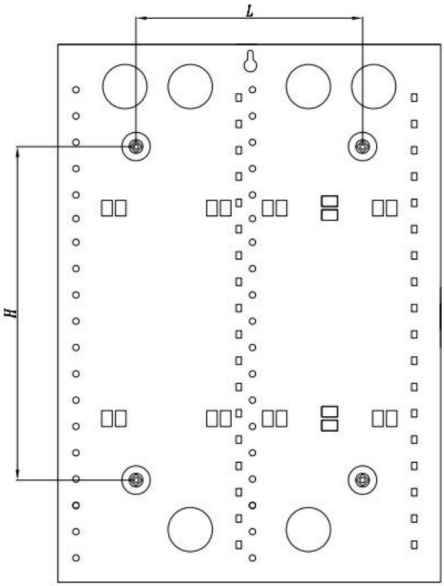

Montage encastré entre des goujons de 16 po centrés

Pour les cloisons sèches de 1/2 po, pliez les languettes latérales et fixez-les aux montants avec des vis, ou positionnez l'enceinte à la profondeur souhaitée à l'aide des repères de profondeur en relief et visser aux goujons depuis l'intérieur du boîtier.

Distance des trous des languettes latérales comme suit :

Machine Translated by Google

Model	SPT233609	SPT353609	SPT433609	SPT513609	SPT713609-A	SPT713609	SPT1063609	SPT1063609-A
Side Tabs Holes Distances H	106mm	193mm	229mm	306mm	409mm	409mm	764mm	764mm
Wall Mounting Holes Distances Minimum L	383mm							
Wall Mounting Holes Distances Maximum L	433mm							

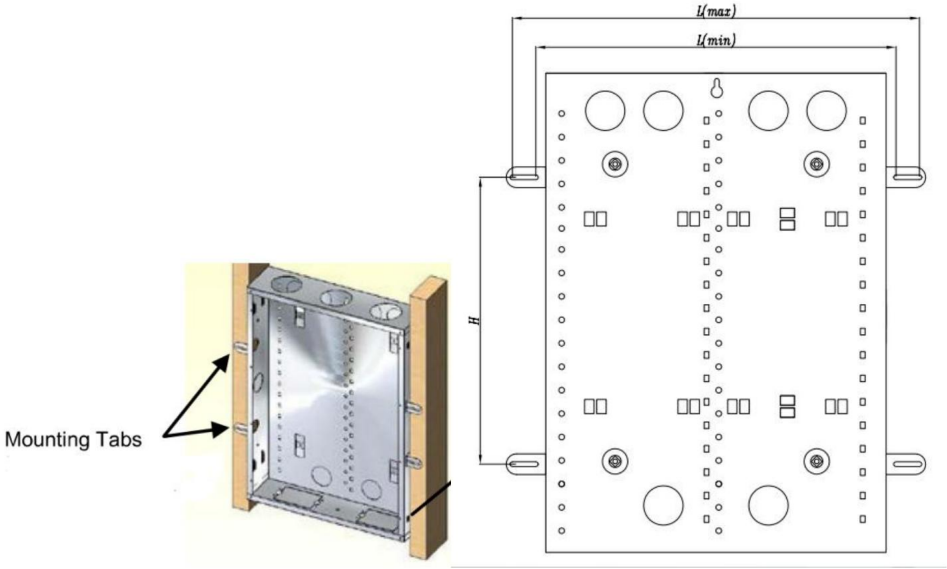

3. Alimentation électrique du boîtier

L'alimentation secteur doit être acheminée vers le boîtier lors de l'installation de tout module nécessitant une alimentation secteur ou CC pour fonctionner. Une alimentation enfichable basse tension homologuée UL, classe 2, est requise lors de l'utilisation de ces modules. Retirez l'orifice défonçable au bas du boîtier. Installez un boîtier de sortie métallique simple. Faites passer la longueur du câble d'alimentation non métallique jusqu'au boîtier pour le raccordement d'une prise de courant standard de 15 ampères, 120 volts. Les câbles de terre doivent être acheminés du boîtier à la terre électrique de la maison. La vis de terre est située à l'intérieur du bas du boîtier. Remarque : la séparation des circuits doit être maintenue et le câblage électrique doit être conforme au Code national de l'électricité (NFPA 70), au Code canadien de l'électricité et à tous les codes nationaux ou locaux applicables.

Machine Translated by Google

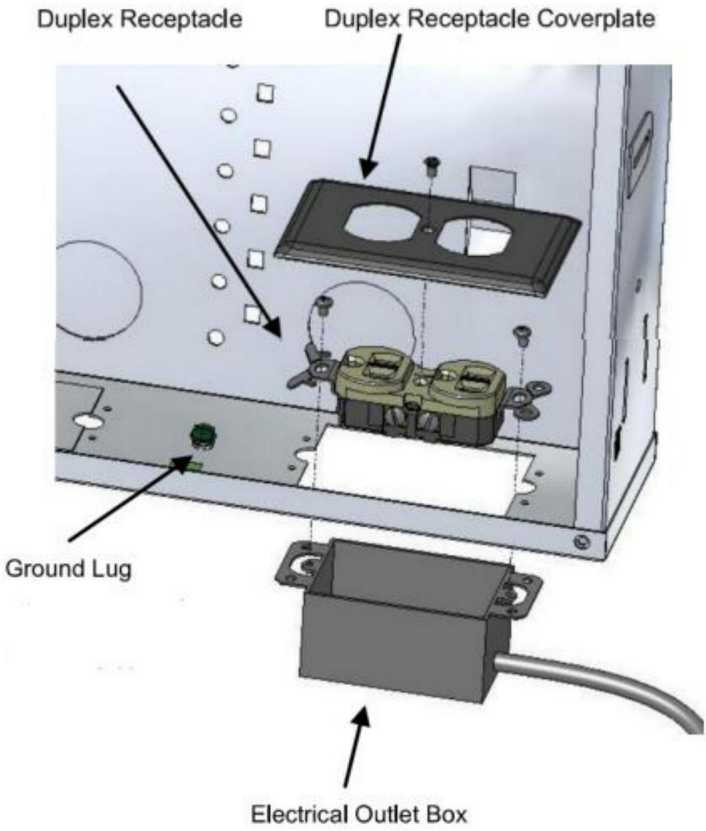

4.Câblage brut

Tous les câbles vers et depuis le boîtier sont des câbles basse tension de classe 2 ou des câbles de communication. Tous les codes et bonnes pratiques de câblage doivent être respectés, comme le maintien de la séparation de l'alimentation et l'utilisation d'une rétention de câble appropriée. La section suivante décrit l'installation au niveau du boîtier.

Découpez les trous réservés au boîtier selon vos besoins, puis insérez le passe-câble en caoutchouc correspondant dans les trous pour vous assurer que le câble évite les dommages et l'usure.

Installez votre équipement en équipant les trous de montage ronds et rectangulaires, le sac d'accessoires contient également 4 serre-câbles de 500 mm en option pour fixer votre équipement si les trous de montage sont inutiles.

REMARQUE : Le boîtier doit être mis à la terre. Utilisez un câble d'au moins 14 AWG.

Machine Translated by Google

fil de cuivre pour connecter la cosse de terre à la terre. Électrique
la terre doit être considérée au même potentiel que la terre.

5. Installation du couvercle à visser

REMARQUE : utilisez uniquement des couvercles Vevor avec le boîtier. Les couvercles doivent être adapté à la taille appropriée du boîtier.

A. Installez partiellement les deux (2) vis supérieures du boîtier.

B. Accrochez le couvercle à visser sur les deux vis partiellement installées à l'aide de la ouvertures de trou de serrure dans le couvercle Le couvercle doit pendre librement et s'adapter contre le boîtier ; si ce n'est pas le cas, vérifiez si les câbles sont à l'extérieur du boîtier ou vérifiez si les câbles sont pincés.

C. Installez les deux vis restantes et serrez toutes les vis.

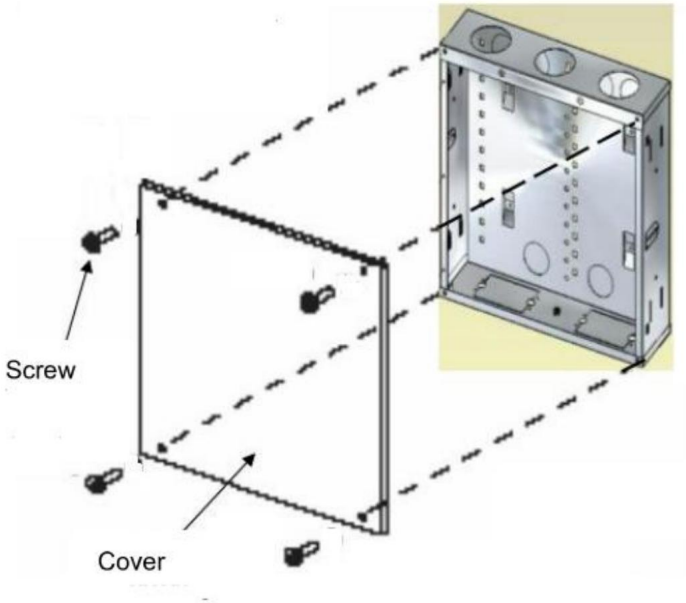

Machine Translated by Google

Fabricant : Shanghaimuxinmuyeyouxiangongsi

Adresse : Shuangchenglu 803nong11hao1602A-1609shi, baoshanqu, Shanghai 200000 CN.

Importé en Australie : SIHAO PTY LTD, 1 ROKEVA STREET, ASTWOOD NSW 2122 Australie

Importé aux États-Unis : Sanven Technology Ltd., Suite 250, 9166 Anaheim Place, Rancho Cucamonga, CA 91730

REPRÉSENTANT DE LA CE	E-CrossStu GmbH Mainzer Landstr.69, 60329 Francfort-sur-le-Main.
REPRÉSENTANT DU ROYAUME-UNI	YH CONSULTING LIMITÉE. C/O YH Consulting Limited Bureau 147, Centurion House, Route de Londres, Staines-upon-Thames, Surrey, TW18 4AX

Machine Translated by Google

VEVOR®

TOUGH TOOLS, HALF PRICE

Assistance technique et certificat de garantie électronique www.vevor.com/support

Machine Translated by Google

VEVOR®

TOUGH TOOLS, HALF PRICE

Technischer Support und E-Garantie-Zertifikat

www.vevor.com/support

MEDIENGEHÄUSE

BENUTZERHANDBUCH

Wir sind weiterhin bestrebt, Ihnen Werkzeuge zu wettbewerbsfähigen Preisen anzubieten. „Sparen Sie die Hälfte“, „Halber Preis“ oder andere ähnliche Ausdrücke, die wir verwenden, stellen nur eine Schätzung der Ersparnis dar, die Sie beim Kauf bestimmter Werkzeuge bei uns im Vergleich zu den großen Topmarken erzielen können, und decken nicht unbedingt alle von uns angebotenen Werkzeugkategorien ab. Wir möchten Sie freundlich daran erinnern, bei der Bestellung bei uns sorgfältig zu prüfen, ob Sie im Vergleich zu den großen Topmarken tatsächlich die Hälfte sparen.

Machine Translated by Google

VEVOR®
TOUGH TOOLS, HALF PRICE

MEDIENGEHÄUSE

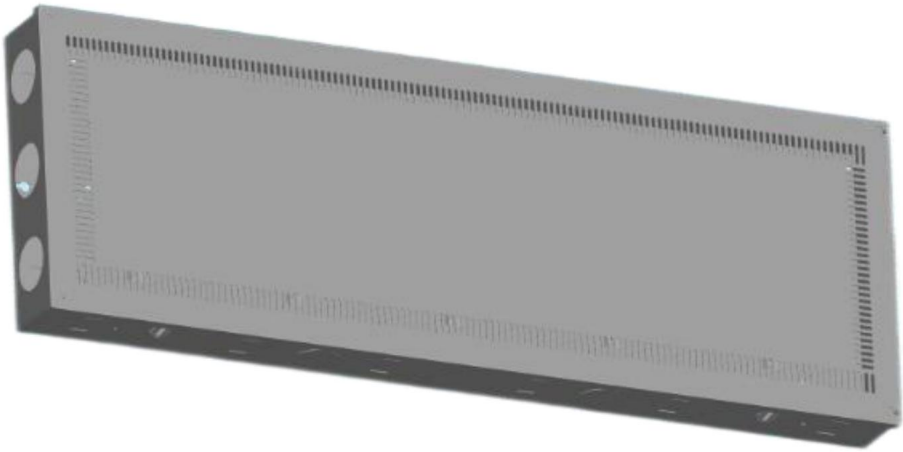

(Das Bild dient nur als Referenz, bitte beziehen Sie sich auf das tatsächliche Objekt)

Brauchen Sie Hilfe? Kontaktieren Sie uns!

Haben Sie Fragen zum Produkt? Benötigen Sie technischen Support? Bitte kontaktieren Sie uns:

Technischer Support und E-Garantie-Zertifikat www.vevor.com/support

Dies ist die Originalanleitung. Bitte lesen Sie alle Anweisungen sorgfältig durch, bevor Sie das Gerät in Betrieb nehmen. VEVOR behält sich eine klare Auslegung unserer Bedienungsanleitung vor. Das Erscheinungsbild des Produkts richtet sich nach dem Produkt, das Sie erhalten haben. Bitte verzeihen Sie uns, dass wir Sie nicht erneut informieren, wenn es Technologie- oder Software-Updates für unser Produkt gibt.

Machine Translated by Google

	1. Verwenden Sie dieses Produkt nicht in der Nähe von Wasser, beispielsweise einer Badewanne, einer Schüssel, einer Küchenspüle, einem Waschzuber, einem Schwimmbecken oder in einem feuchten Keller. 2. Schieben Sie niemals Gegenstände jeglicher Art in dieses Produkt durch Öffnungen, da sie gefährliche Spannungen berühren können. Berühren Sie niemals unisolierte Telefonleitungen oder -anschlüsse, es sei denn, das Telefon Die Leitung wurde an der Netzwerkschnittstelle getrennt. 3. Installieren Sie niemals Kommunikationskabel oder -komponenten während eines Gewitter. 4.Die Ausrüstung muss gemäß ANSI/NFPA70, Nationaler Elektrocode (NEC), NFPA 72,CAN-ULC-S540, Canadian Electrical Code und/oder andere anwendbare Abschnitte von ANSI/IEEE C2 und National Electrical Sicherheitscode (NESC). Geräte zur Installation in Informationstechnische Ausstattung (Computerräume sollten installiert in Übereinstimmung mit NFPA 75, Standard für die Feuer Schutz von Informationstechnologiegeräten. 5. Die Stromversorgung von Brand- oder Einbruchkomponenten muss bereitgestellt durch UL Listed Klasse 2 Feuer / Einbruch Kraft begrenzt Stromversorgung. 6. Alle leistungsbegrenzten und nicht leistungsbegrenzten Leitungen müssen durch einen Mindestabstand von ¼" getrennt. 7. Die Installation muss von einem professionellen Elektriker durchgeführt werden Bauunternehmer oder Schwachstrominstallateur. ** Diese Gehäuse sind nur kompatibel mit Baugruppen Komponenten wie in den einzelnen Baugruppen beschrieben Installationsanweisungen.

PRODUCT PARAMETER

Name	Media Enclosure							
Model	SPT233609	SPT353609	SPT433609	SPT513609	SPT713609-A	SPT713609	SPT1063609	SPT1063609-A
Mounting Height(Inch)	9	14	17	20	28	28	42	42
Enclosure External Size(H*W*D)mm	252*383*95	378*383*95	454*383*95	531*383*95	735*383*95	714*363*94	1090*383*95	1090*383*94
Enclosure Body Size(H*W*D)mm	231*364*93	358*363*93	435*363*93	512*363*93	715*363*93	713*363*93	1070*363*93	1070*363*93
Enclosure Cover Size(H*W)mm	252*383	378*383	454*383	531*383	735*383	714*363	1090*383	1090*383
Open Cover Type	four corner screws Fix Type	four corner screws Fix Type	four corner screws Fix Type	four corner screws Fix Type	Lock&hinge door Type	four corner screws Fix Type	four corner screws Fix Type	Lock&hinge door Type
Top Reserved Holes	⌀60mm*3							
Side Reserved Holes	⌀50mm*2		⌀50mm*4					
Bottom Reserved Holes	standard 85*55mm power receptacle holes*2							
Back Panel Reserved Holes	⌀40mm*6							
Accessories	1.rubber cable grommet ⌀40mm*2+⌀50mm*2+⌀60mm*3; 2.Cable Tie 4*500mm*8pcs.							

Machine Translated by Google

Machine Translated by Google

1. Gehäusestruktur

Die Zeichnung des Gehäuseaufbaus sieht wie folgt aus:

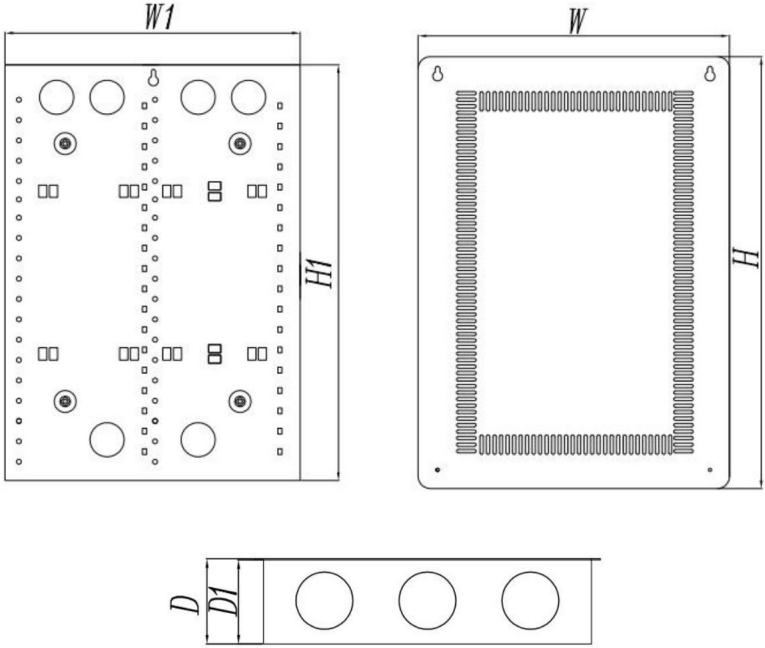

ÿ Vorderansicht der Gehäuseabdeckung wie folgt:

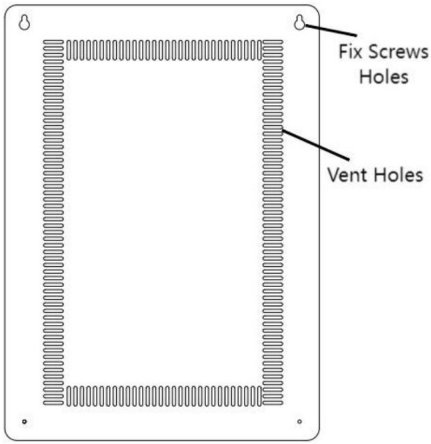

Machine Translated by Google

ÿ Rückansicht des Gehäuses wie folgt:

6*ÿ40mm reservierte Kabellöcher;

zwei Säulen ÿ 6mm Geräte runde Befestigungslöcher (Abstand

zwischen den Löchern beträgt 165 x 25 mm);

Zwei Spalten 7*6mm Ausrüstung Rechteck Montagelöcher (Abstand

zwischen den Löchern beträgt 165 x 25 mm);

Löcher für Kabelbinder, Löcher zur Wandmontage und Schlüssellochöffnungen.

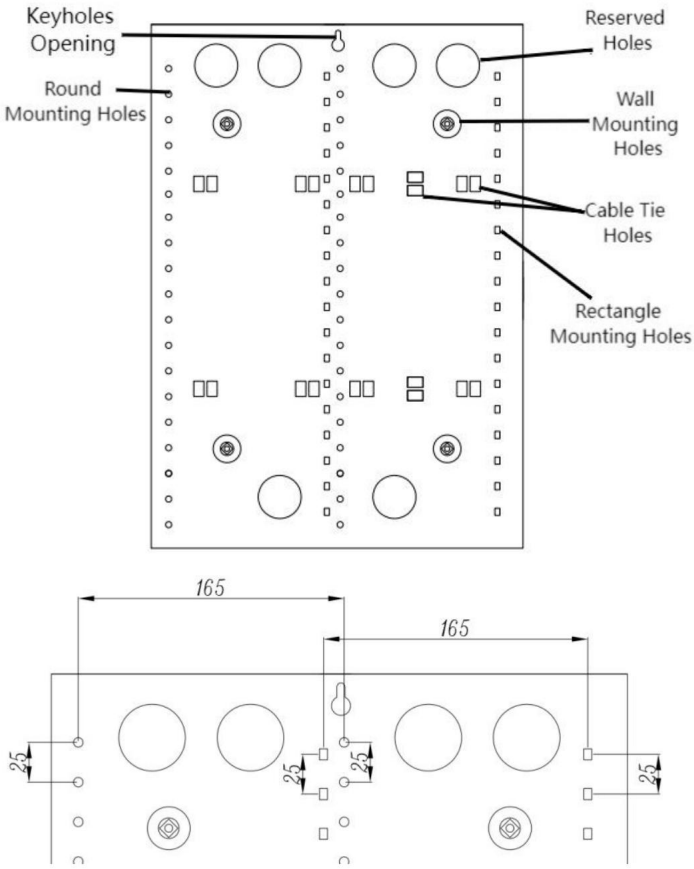

Machine Translated by Google

ÿ Die Draufsicht des Gehäuses sieht wie folgt aus, 3*ÿ60mm Löcher auf der Oberseite:

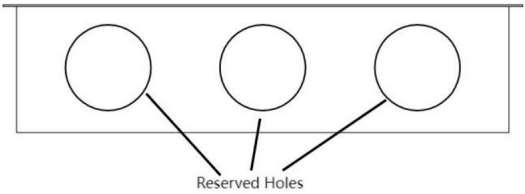

ÿ Gehäuseunteransicht wie folgt, 2 Stück * 85 * 55 mm Strombuchse

Reservierte Löcher auf der Gehäuseunterseite:

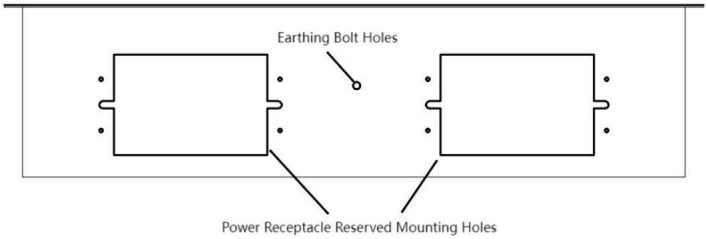

ÿ Ansicht von zwei Seiten des Gehäuses wie folgt: 2 seitliche Laschenlöcher, Kabelbinder

Löcher, 2/4 Stück ÿ50 mm reservierte Löcher auf beiden Seiten des Gehäuses:

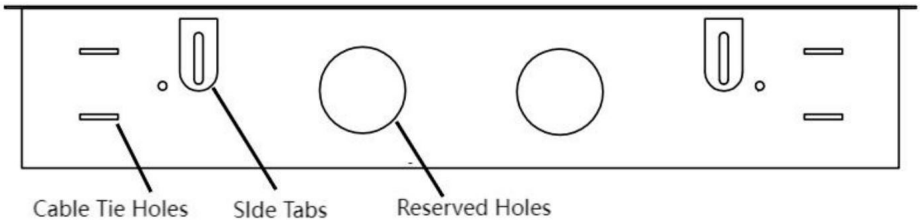

2.Gehäuse Physische Installation

Platzieren Sie das Gehäuse zentral im Haus in einem Bereich mit geringer Luftfeuchtigkeit, kontrolliertem Klima (0ÿ°C/32ÿ°F – 50ÿ°C/122ÿ°F), der nicht überflutet wird.

Oberflächenmontage

Machine Translated by Google

Normalerweise wird es an einer Sperrholzrückwand befestigt, indem es zuerst am Schlüsselloch aufgehängt wird.

Öffnen und Markieren und Bohren aller rückseitigen Aussparungen, falls Kabel

Der Zugang erfolgt von hinten. Verwenden Sie die angegebenen Befestigungslöcher für die dauerhafte Montage mit Holzschrauben.

Hier sind auch M6 x 40 mm Dehnschrauben optional. Sie brauchen nur einen Bohrer

Bohren Sie Löcher mit einem Durchmesser von 6 mm in die Wand, stecken Sie Dehnschrauben hinein und befestigen Sie am Gehäuse mit den mitgelieferten Schrauben.

Die Abstände der Wandmontagelöcher sind wie folgt:

Model	SPT233609	SPT353609	SPT433609	SPT513609	SPT713609-A	SPT713609	SPT1063609	SPT1063609-A
Wall Mounting Holes Distances H	57mm	164mm	260mm	317mm	521mm	521mm	876mm	876mm
Wall Mounting Holes Distances L	215mm	215mm	215mm	215mm	215mm	215mm	215mm	215mm

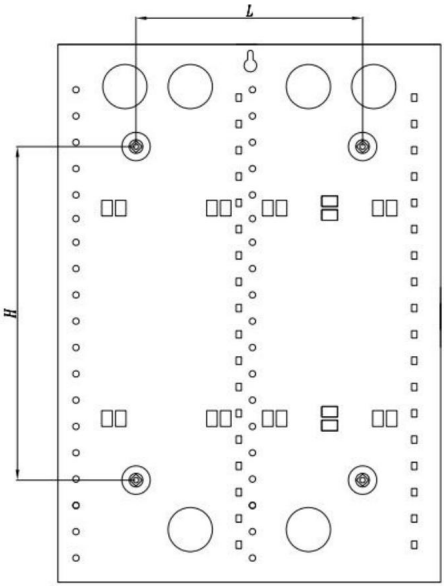

Versenkte Montage zwischen 16"-Mittenbolzen

Bei 1/2" Trockenbauwänden die Seitenlaschen nach außen biegen und mit Schrauben an den Bolzen befestigen, oder

Positionieren Sie das Gehäuse mithilfe der geprägten Tiefenmarkierungen auf der gewünschten Tiefe und

Von der Innenseite des Gehäuses aus an die Bolzen schrauben.

Der Abstand der Löcher an den Seitenlaschen ist wie folgt:

Machine Translated by Google

Model	SPT233609	SPT353609	SPT433609	SPT513609	SPT713609-A	SPT713609	SPT1063609	SPT1063609-A
Side Tabs Holes Distances H	106mm	193mm	229mm	306mm	409mm	409mm	764mm	764mm
Wall Mounting Holes Distances Minimum L	383mm							
Wall Mounting Holes Distances Maximum L	433mm							

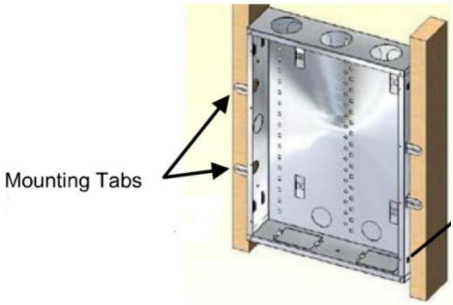

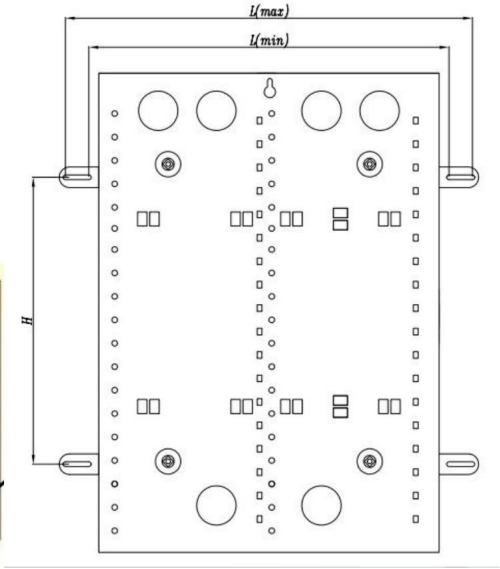

3.Stromversorgung des Gehäuses

Beim Einbau eines Moduls, das Wechsel- oder Gleichstrom zum Betrieb benötigt, muss Wechselstrom zum Gehäuse geleitet werden. Bei Verwendung dieser Module ist ein steckbares Niederspannungsnetzteil mit UL-Zulassung der Klasse 2 erforderlich. Entfernen Sie die Aussparung im Boden des Gehäuses. Installieren Sie eine Metallsteckdose mit Einzelanschluss. Verlegen Sie ein nichtmetallisches Stromkabel zum Gehäuse, um eine Standardsteckdose mit 15 Ampere und 120 Volt anzuschließen. Die Erdungskabel müssen vom Gehäuse zur elektrischen Erdung des Hauses verlegt werden. Die Erdungsschraube befindet sich im Inneren des Gehäusebodens. Hinweis: Die Stromkreistrennung muss gewahrt bleiben und die elektrische Verkabelung muss dem National Electric Code (NFPA 70), dem Canadian Electric Code und allen geltenden staatlichen oder örtlichen Vorschriften entsprechen.

Machine Translated by Google

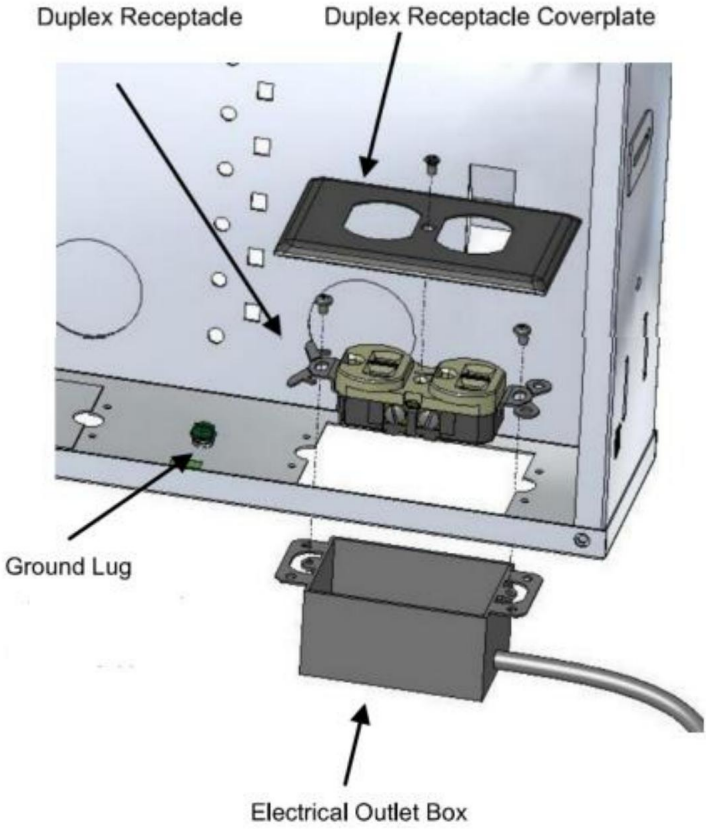

4.Kabeleinbau

Alle Kabel zum und vom Gehäuse sind Niederspannungskabel der Klasse 2 oder Kommunikationskabel. Alle Vorschriften und bewährten Verdrahtungspraktiken müssen eingehalten werden, z. B. die Trennung von der Stromversorgung und die Verwendung einer geeigneten Kabelhalterung. Der nächste Abschnitt beschreibt die Rohinstallation am Gehäuse.

Stanzen Sie die im Gehäuse vorgesehenen Löcher nach Bedarf aus und setzen Sie dann die passende Gummikabeltülle in die Löcher ein, um sicherzustellen, dass das Kabel nicht beschädigt oder abgenutzt wird.

Installieren Sie Ihre Ausrüstung mithilfe der vorhandenen runden und rechteckigen Montagelöcher. In der Zubehörtasche befinden sich auch optional 4 x 500 mm Kabelbinder, mit denen Sie Ihre Ausrüstung befestigen können, wenn die Montagelöcher unbrauchbar sind.

HINWEIS: Das Gehäuse muss geerdet werden. Verwenden Sie mindestens 14 AWG

Machine Translated by Google

Kupferdraht zum Verbinden der Erdungslasche mit der Erdung. Elektrische Die Erde muss das gleiche Potenzial wie die Erdung haben.

5.Installation der aufschraubbaren Abdeckung

HINWEIS: Verwenden Sie nur Vevor-Abdeckungen mit dem Gehäuse. Abdeckungen müssen auf die passende Gehäusegröße abgestimmt.

A. Installieren Sie die oberen zwei (2) Schrauben teilweise im Gehäuse.

B. Hängen Sie die Schraubabdeckung mit den beiden teilweise montierten Schrauben auf. Schlüssellochöffnungen in der Abdeckung Die Abdeckung sollte frei hängen und passen gegen das Gehäuse; wenn nicht, prüfen Sie, ob Kabel außerhalb des Gehäuse oder prüfen Sie, ob Kabel eingeklemmt werden.

C. Bringen Sie die verbleibenden zwei Schrauben an und ziehen Sie alle Schrauben fest.

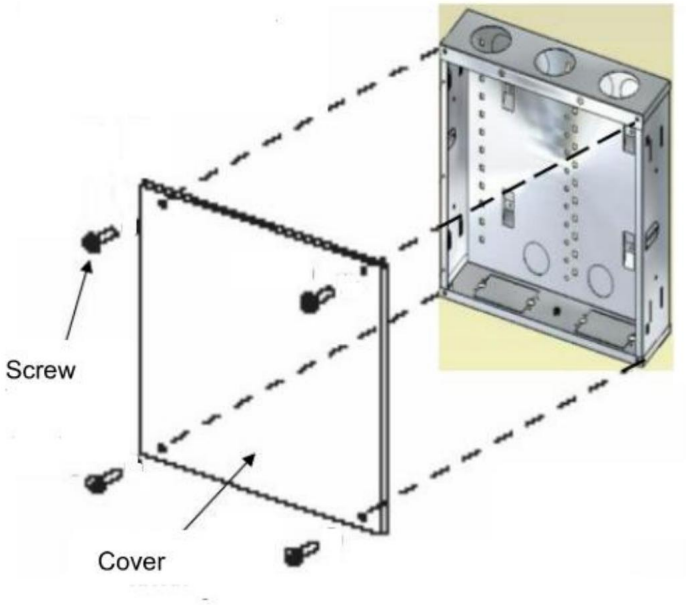

Machine Translated by Google

Hersteller: Shanghaimuxinmuyeyouxiangongsi

Adresse: Shuangchenglu 803nong11hao1602A-1609shi, baoshanqu, Shanghai 200000 CN.

Nach AUS importiert: SIHAO PTY LTD, 1 ROKEVA STREETEASTWOOD NSW 2122 Australien

Importiert in die USA: Sanven Technology Ltd., Suite 250, 9166 Anaheim Place, Rancho Cucamonga, CA 91730

Vertreter der EG	E-CrossStu GmbH Mainzer Landstr.69, 60329 Frankfurt am Main.
UK REP	YH CONSULTING LIMITED. C/O YH Consulting Limited Office 147, Centurion House, London Road, Staines-upon-Thames, Surrey, TW18 4AX

Machine Translated by Google

VEVOR®

TOUGH TOOLS, HALF PRICE

Technischer Support und E-Garantie-Zertifikat

www.vevor.com/support

Machine Translated by Google

VEVOR®

TOUGH TOOLS, HALF PRICE

Supporto tecnico e certificato di garanzia elettronica www.vevor.com/support

RECINTO MULTIMEDIALE

MANUALE D'USO

Continuiamo a impegnarci per fornirvi strumenti a prezzi competitivi. "Risparmia la metà", "Metà prezzo" o qualsiasi altra espressione simile da noi utilizzata rappresenta solo una stima del risparmio che potresti ottenere acquistando determinati utensili con noi rispetto ai principali marchi principali e non significa necessariamente coprire tutte le categorie di utensili da noi offerti. Ti ricordiamo gentilmente di verificare attentamente quando effettui un ordine con noi se stai effettivamente risparmiando la metà rispetto ai principali marchi principali.

Machine Translated by Google

VEVOR®
TOUGH TOOLS, HALF PRICE

RECINTO MULTIMEDIALE

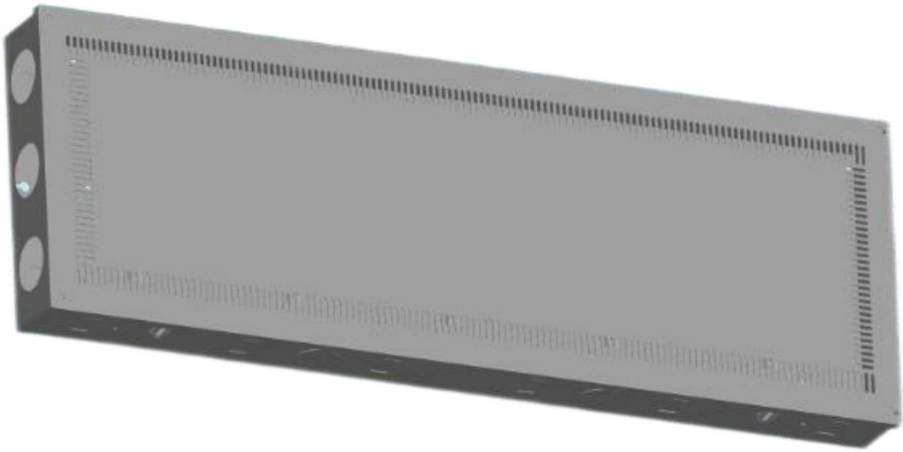

(L'immagine è solo di riferimento, fare riferimento all'oggetto reale)

HAI BISOGNO DI AIUTO? CONTATTACI!

Hai domande sul prodotto? Hai bisogno di supporto tecnico? Non esitare a contattarci:
Supporto tecnico e certificato di garanzia elettronica www.vevor.com/support

Questa è l'istruzione originale, si prega di leggere attentamente tutte le istruzioni del manuale prima di utilizzare. VEVOR si riserva una chiara interpretazione del nostro manuale utente. L'aspetto del prodotto sarà soggetto al prodotto ricevuto. Vi preghiamo di perdonarci se non vi informeremo di nuovo se ci sono aggiornamenti tecnologici o software sul nostro prodotto.

Machine Translated by Google

	1. Non utilizzare questo prodotto in prossimità di acqua, ad esempio in vasche da bagno, lavandini da cucina, tinozze per la lavanderia, piscine o in scantinati umidi. 2. Non spingere mai oggetti di alcun tipo in questo prodotto attraverso aperture, poiché potrebbero toccare tensioni pericolose. Non toccare mai cavi o terminali telefonici non isolati a meno che il telefono la linea è stata disconnessa dall'interfaccia di rete. 3. Non installare mai cavi o componenti di comunicazione durante un temporale con fulmini. 4. L'apparecchiatura deve essere installata in conformità con ANSI/NFPA70, Codice elettrico nazionale (NEC), NFPA 72,CAN-ULC-S540, Codice elettrico canadese e/o altro sezioni applicabili di ANSI/IEEE C2 e National Electrical Codice di sicurezza (NESC). Apparecchiature destinate all'installazione in apparecchiature informatiche (le sale computer dovrebbero essere installato in conformità con NFPA 75, Standard per la protezione antincendio Protezione delle apparecchiature informatiche. 5. L'alimentazione elettrica dei componenti antincendio o antieffrazione deve essere fornito da UL Listed Classe 2 fuoco/furto potenza limitata Alimentazione elettrica. 6. Tutti i cavi con e senza potenza limitata devono essere separati da una spaziatura minima di ¼". 7. l'installazione deve essere completata da un elettricista professionista appaltatore o tecnico della bassa tensione. ** Questi contenitori sono compatibili solo con il sottogruppo componenti come descritto nel sottoinsieme individuale istruzioni di installazione.

PRODUCT PARAMETER

Name	Media Enclosure							
Model	SPT233609	SPT353609	SPT433609	SPT513609	SPT713609-A	SPT713609	SPT1063609	SPT1063609-A
Mounting Height(Inch)	9	14	17	20	28	28	42	42
Enclosure External Size(H*W*D)mm	252*383*95	378*383*95	454*383*95	531*383*95	735*383*95	714*363*94	1090*383*95	1090*383*94
Enclosure Body Size(H*W*D)mm	231*364*93	358*363*93	435*363*93	512*363*93	715*363*93	713*363*93	1070*363*93	1070*363*93
Enclosure Cover Size(H*W)mm	252*383	378*383	454*383	531*383	735*383	714*363	1090*383	1090*383
Open Cover Type	four corner screws Fix Type	four corner screws Fix Type	four corner screws Fix Type	four corner screws Fix Type	Lock&hinge door Type	four corner screws Fix Type	four corner screws Fix Type	Lock&hinge door Type
Top Reserved Holes	⌀60mm*3							
Side Reserved Holes	⌀50mm*2		⌀50mm*4					
Bottom Reserved Holes	standard 85*55mm power receptacle holes*2							
Back Panel Reserved Holes	⌀40mm*6							
Accessories	1.rubber cable grommet ⌀40mm*2+⌀50mm*2+⌀60mm*3; 2.Cable Tie 4*500mm*8pcs.							

Machine Translated by Google

Machine Translated by Google

1. Struttura del recinto

Disegno della struttura del recinto come segue:

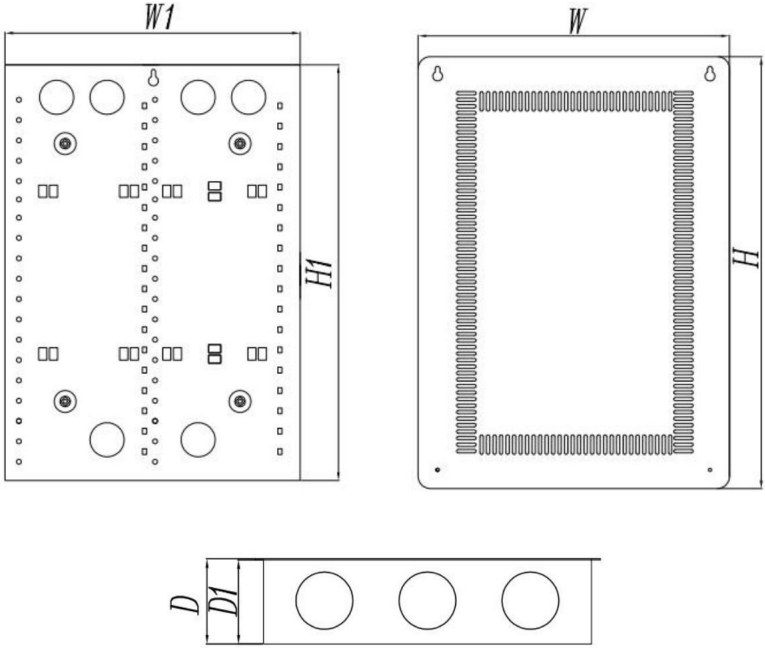

ÿ Vista frontale del coperchio dell'involucro come segue:

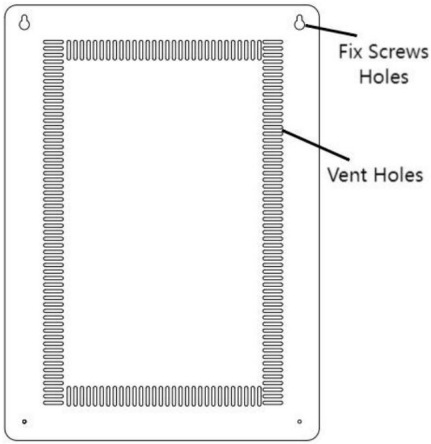

Machine Translated by Google

ÿ Vista posteriore del contenitore come segue:

6*ÿ40mm fori per cavi riservati;

due colonne ÿ fori di montaggio rotondi per attrezzatura da 6 mm (distanza tra i fori è 165*25mm);

Due colonne 7*6mm fori di montaggio rettangolari per apparecchiature (distanza tra i fori è 165*25mm);

Fori per fascette, fori per montaggio a parete e aperture a buco della serratura.

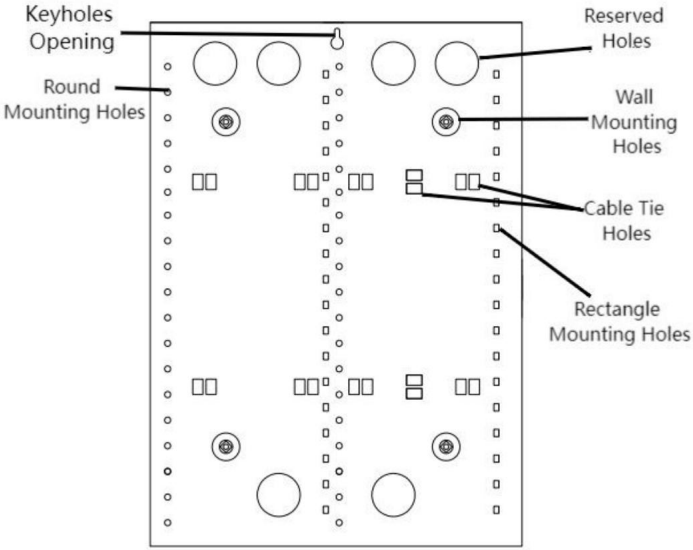

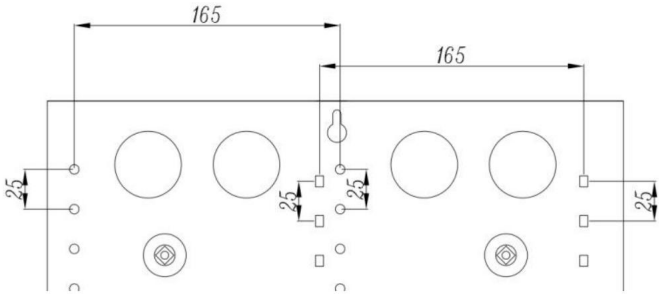

Machine Translated by Google

ÿ Vista dall'alto dell'involucro come segue, fori 3*ÿ60mm sulla parte superiore:

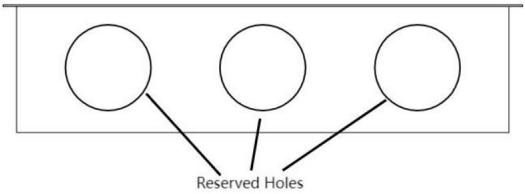

ÿ Vista inferiore dell'involucro come segue, presa di alimentazione 2 pezzi * 85 * 55 mm fori riservati sul fondo del contenitore:

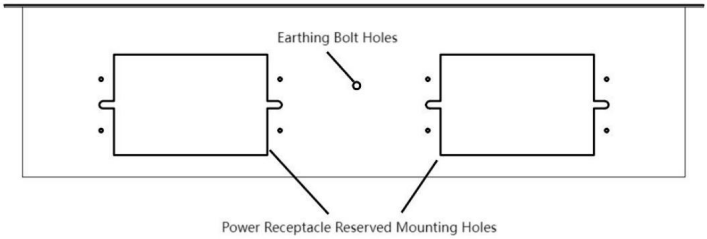

ÿ Vista laterale della custodia come segue, 2 fori per linguette laterali, fascetta per cavi fori, 2/4 pezzi ÿ50mm fori riservati su entrambi i lati della custodia:

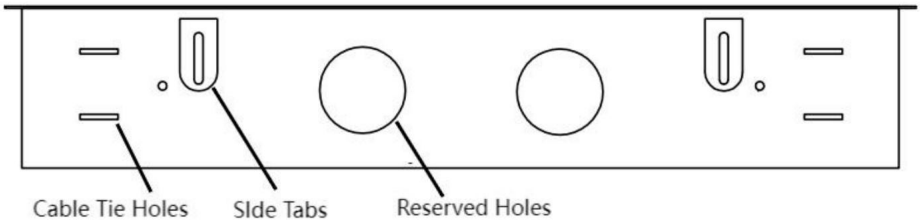

2. Installazione fisica del recinto

Posizionare il recinto al centro della casa, in un'area con bassa umidità e temperatura controllata (0°C/32°F, 50°C/122°F), non soggetta ad allagamenti.

Montaggio in superficie

Machine Translated by Google

Solitamente montato su pannello posteriore in compensato, prima appeso al buco della serratura apertura, marcatura e foratura di eventuali fori di accesso posteriore se il cavo l'accesso è dal retro. Utilizzare i fori di montaggio indicati per il montaggio permanente con viti per legno.

Qui sono disponibili anche bulloni di espansione M6*40mm opzionali. Hai solo bisogno di un trapano fori di diametro 6 mm sul muro e inserire i bulloni di espansione, quindi fissare la custodia con le viti in dotazione.

Distanze dei fori di montaggio a parete come segue:

Model	SPT233609	SPT353609	SPT433609	SPT513609	SPT713609-A	SPT713609	SPT1063609	SPT1063609-A
Wall Mounting Holes Distances H	57mm	164mm	260mm	317mm	521mm	521mm	876mm	876mm
Wall Mounting Holes Distances L	215mm	215mm	215mm	215mm	215mm	215mm	215mm	215mm

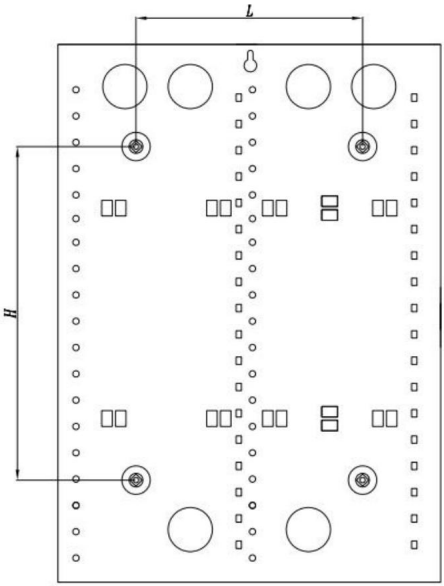

Montaggio ad incasso tra perni centrali da 16"

Per cartongesso da 1/2", piegare le linguette laterali e fissarle ai montanti con viti, oppure posizionare il recinto alla profondità desiderata utilizzando i segni di profondità in rilievo e avvitare ai perni dall'interno della custodia.

Distanza dei fori delle linguette laterali come segue:

Machine Translated by Google

Model	SPT233609	SPT353609	SPT433609	SPT513609	SPT713609-A	SPT713609	SPT1063609	SPT1063609-A
Side Tabs Holes Distances H	106mm	193mm	229mm	306mm	409mm	409mm	764mm	764mm
Wall Mounting Holes Distances Minimum L	383mm							
Wall Mounting Holes Distances Maximum L	433mm							

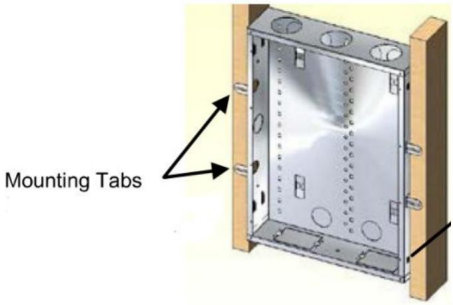

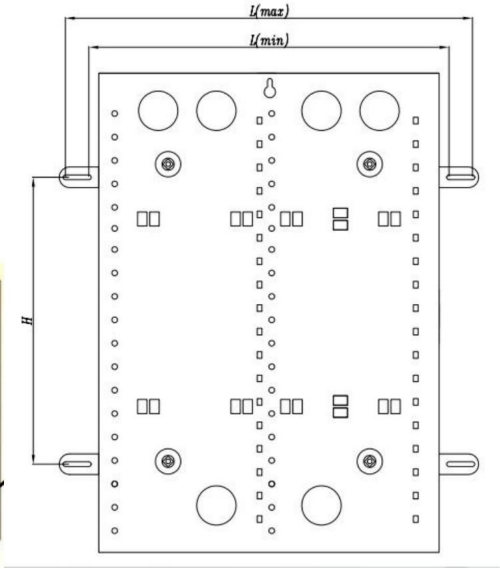

3. Esecuzione di alimentazione al contenitore

L'alimentazione CA deve essere collegata all'involucro quando si installa un modulo che richiede alimentazione CA o CC per funzionare. Quando si utilizzano questi moduli è necessario un alimentatore plug-in di Classe 2 a bassa tensione UL. Rimuovere il foro nella parte inferiore dell'involucro. Installare una scatola di derivazione metallica a una sola presa. Far passare la lunghezza del cavo di alimentazione non metallico all'involucro per il collegamento di una presa di corrente standard da 15 amp, 120 volt. I cavi di terra devono essere instradati dall'involucro alla terra elettrica della casa. La vite di terra si trova all'interno della parte inferiore dell'involucro.
Nota: la separazione dei circuiti deve essere mantenuta e il cablaggio elettrico deve essere conforme al National Electric Code (NFPA 70), al Canadian Electric Code e a tutti i codici statali o locali applicabili.

Machine Translated by Google

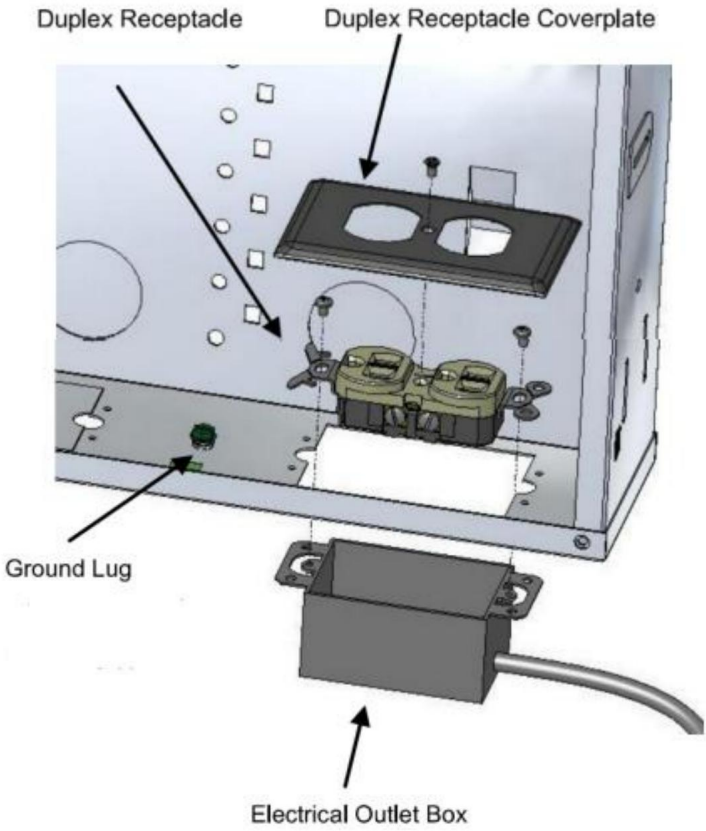

4.Cavo grezzo

Tutti i cavi da e verso l'involucro sono cavi di bassa tensione di classe 2 o di comunicazione. Devono essere rispettati tutti i codici e le buone pratiche di cablaggio, come il mantenimento della separazione dall'alimentazione e l'uso di un'adeguata ritenzione dei cavi. La sezione successiva descrive la fase di assemblaggio nell'involucro.
Allargare i fori riservati al contenitore secondo necessità, quindi inserire il passacavo in gomma abbinato nei fori per evitare danni e usura al cavo.

Installa la tua attrezzatura utilizzando i fori di montaggio rotondi e rettangolari; la borsa degli accessori contiene anche 4 fascette per cavi da 500 mm opzionali per fissare la tua attrezzatura se i fori di montaggio non servono.
NOTA: il contenitore deve essere collegato a terra. Utilizzare un minimo di 14 AWG

Machine Translated by Google

filo di rame per collegare il terminale di terra alla messa a terra. Elettrico la terra deve essere considerata allo stesso potenziale della terra.

5. Installazione del coperchio a vite

NOTA: utilizzare solo coperture vevor con l'involucro. Le coperture devono essere abbinato alla custodia della giusta dimensione.

A. Installare parzialmente le due (2) viti superiori nell'involucro.

B. Appendere il coperchio a vite sulle due viti parzialmente installate utilizzando aperture a buco della serratura nella copertura La copertura dovrebbe pendere liberamente e adattarsi contro l'involucro; in caso contrario, controllare se i cavi sono all'esterno custodia o controllare se i cavi sono schiacciati.

C. Installare le due viti rimanenti e serrarle tutte.

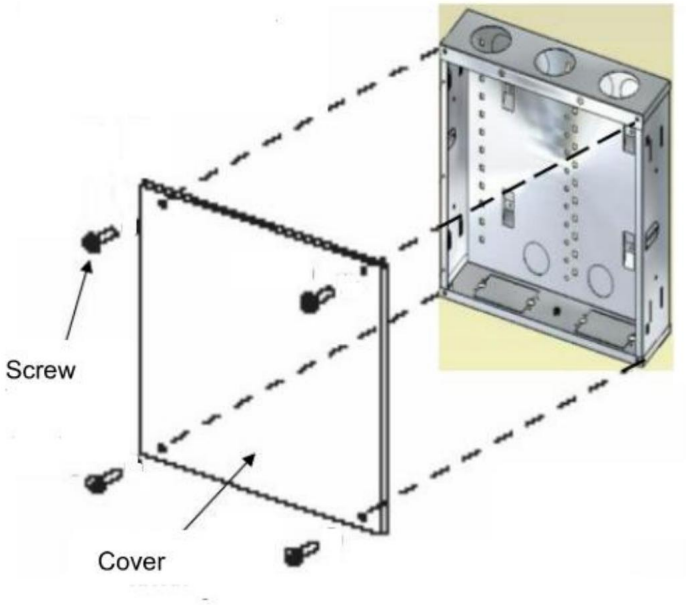

Machine Translated by Google

Produttore: Shanghaimuxinmuyeyouxiangongsi

Indirizzo: Shuangchenglu 803nong11hao1602A-1609shi, baoshanqu, shanghai 200000 CN.

Importato in AUS: SIHAO PTY LTD, 1 ROKEVA STREETEASTWOOD NSW 2122 Australia

Importato negli USA: Sanven Technology Ltd., Suite 250, 9166 Anaheim Place, Rancho Cucamonga, CA 91730

Rappresentante della CE	

E-CrossStu GmbH

Mainzer Landstr.69, 60329 Francoforte sul Meno.

RAPPRESENTANZA DEL REGNO UNITO	

CONSULENZA YH LIMITATA.

C/O YH Consulting Limited Ufficio 147, Centurion House, Viale Europa, 101, 00186 Roma, Italia

Machine Translated by Google

VEVOR®

TOUGH TOOLS, HALF PRICE

Supporto tecnico e certificato di garanzia elettronica www.vevor.com/support

Machine Translated by Google

VEVOR®

TOUGH TOOLS, HALF PRICE

Soporte técnico y certificado de garantía electrónica www.vevor.com/support

RECINTO DE MEDIOS

MANUAL DEL USUARIO

Seguimos comprometidos a brindarle herramientas a precios competitivos. "Ahorre la mitad", "mitad de precio" o cualquier otra expresión similar que utilicemos solo representa una estimación del ahorro que podría obtener al comprar ciertas herramientas con nosotros en comparación con las principales marcas y no necesariamente significa que cubra todas las categorías de herramientas que ofrecemos. Le recordamos que, al realizar un pedido con nosotros, verifique cuidadosamente si realmente está ahorrando la mitad en comparación con las principales marcas.

Machine Translated by Google

VEVOR®
TOUGH TOOLS, HALF PRICE

RECINTO DE MEDIOS

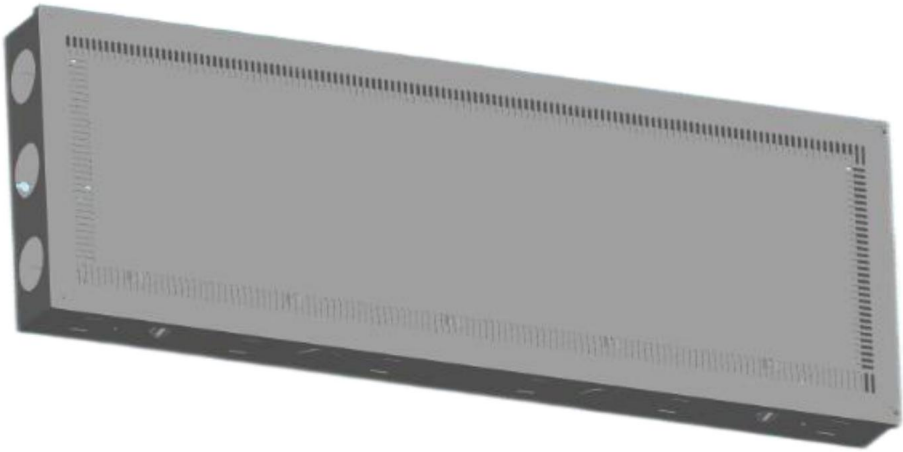

(La imagen es solo de referencia, consulte el objeto real)

¿NECESITA AYUDA? ¡CONTÁCTENOS!

¿Tiene preguntas sobre el producto? ¿Necesita asistencia técnica? No dude en ponerse en contacto con

nosotros: Asistencia técnica y certificado de garantía electrónica
www.vevor.com/support

Estas son las instrucciones originales, lea atentamente todas las instrucciones del manual antes de utilizar el producto. VEVOR se reserva una interpretación clara de nuestro manual de usuario. La apariencia del producto estará sujeta al producto que recibió. Perdónenos por no informarle nuevamente si hay actualizaciones de tecnología o software en nuestro producto.

Machine Translated by Google

	1. No utilice este producto cerca del agua, como una bañera, un lavabo, un fregadero de cocina, un lavadero, una piscina o en un sótano húmedo. 2. Nunca introduzca objetos de ningún tipo en este producto. aberturas, ya que pueden entrar en contacto con voltajes peligrosos. Nunca toque cables o terminales telefónicos sin aislamiento a menos que el teléfono La línea se ha desconectado en la interfaz de red. 3. Nunca instale cableado de comunicaciones ni componentes durante una Tormenta eléctrica. 4. El equipo se instalará de acuerdo con ANSI/NFPA70, Código Eléctrico Nacional (NEC), NFPA 72, CAN-ULC-S540, Código Eléctrico Canadiense y/u otros Secciones aplicables de ANSI/IEEE C2 y National Electrical Código de seguridad de la industria (NESC). Equipo destinado a ser instalado en equipos de tecnología de la información (las salas de computadoras deben estar instalado de acuerdo con la NFPA 75, Norma para el fuego Protección de equipos de tecnología de la información. 5. La alimentación eléctrica a los componentes contra incendios o robos debe ser proporcionado por UL Listed Class 2 Fire / Burglary Power Limited fuente de alimentación. 6. Todo el cableado con y sin limitación de potencia debe ser separados por un espacio mínimo de ¼". 7. La instalación deberá ser realizada por un electricista profesional. Contratista o técnico de baja tensión. ** Estos gabinetes solo son compatibles con subconjuntos componentes tal como se describe en el subconjunto individual Instrucciones de instalación.

PRODUCT PARAMETER

Name	Media Enclosure							
Model	SPT233609	SPT353609	SPT433609	SPT513609	SPT713609-A	SPT713609	SPT1063609	SPT1063609-A
Mounting Height(Inch)	9	14	17	20	28	28	42	42
Enclosure External Size(H*W*D)mm	252*383*95	378*383*95	454*383*95	531*383*95	735*383*95	714*363*94	1090*383*95	1090*383*94
Enclosure Body Size(H*W*D)mm	231*364*93	358*363*93	435*363*93	512*363*93	715*363*93	713*363*93	1070*363*93	1070*363*93
Enclosure Cover Size(H*W)mm	252*383	378*383	454*383	531*383	735*383	714*363	1090*383	1090*383
Open Cover Type	four corner screws Fix Type	four corner screws Fix Type	four corner screws Fix Type	four corner screws Fix Type	Lock&hinge door Type	four corner screws Fix Type	four corner screws Fix Type	Lock&hinge door Type
Top Reserved Holes	⌀60mm*3							
Side Reserved Holes	⌀50mm*2		⌀50mm*4					
Bottom Reserved Holes	standard 85*55mm power receptacle holes*2							
Back Panel Reserved Holes	⌀40mm*6							
Accessories	1.rubber cable grommet ⌀40mm*2+⌀50mm*2+⌀60mm*3; 2.Cable Tie 4*500mm*8pcs.							

Machine Translated by Google

Machine Translated by Google

1. Estructura del recinto

El dibujo de la estructura del recinto es el siguiente:

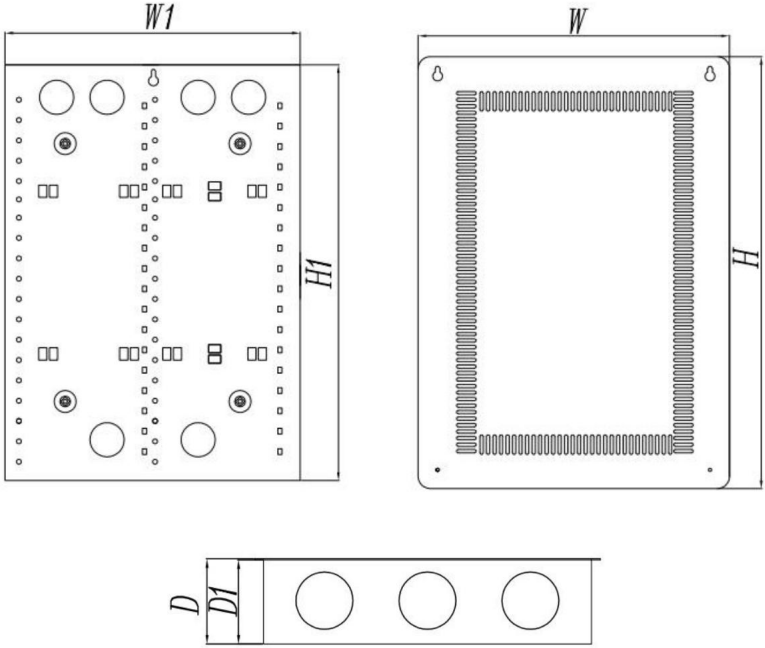

Vista frontal de la tapa del gabinete como se muestra a continuación:

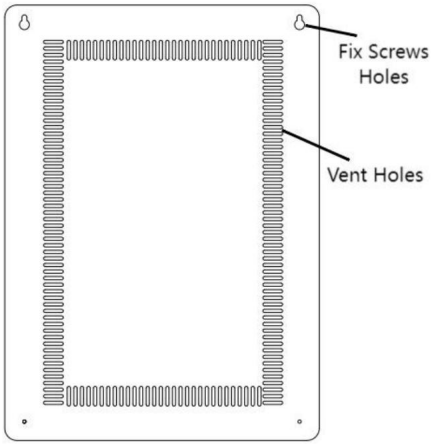

Machine Translated by Google

Vista posterior del gabinete como se muestra a continuación:

6 orificios para cables reservados de 40 mm;

Dos columnas Orificios de montaje redondos para equipos de 6 mm (distancia entre agujeros es 165*25mm);

Dos columnas de orificios de montaje rectangulares para equipos de 7*6 mm (distancia entre agujeros es 165*25mm);

Orificios para bridas, orificios para montaje en pared y apertura de cerraduras.

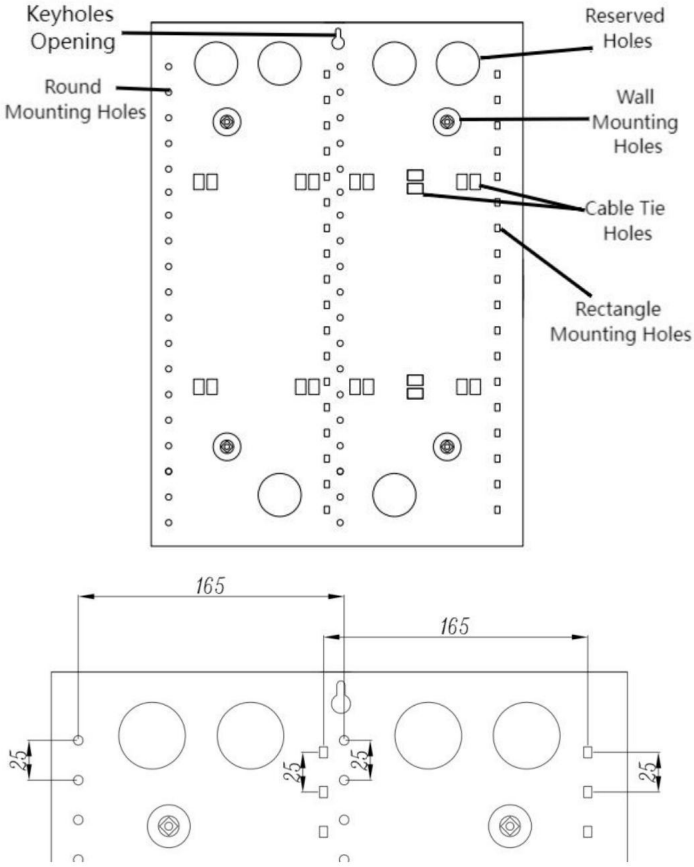

Machine Translated by Google

La vista superior del gabinete es la siguiente, 3 orificios de 60 mm en la parte superior:

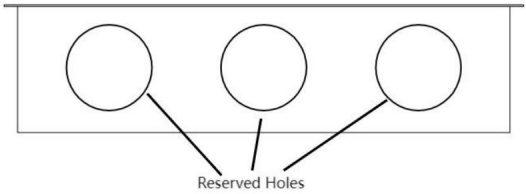

La vista inferior del gabinete es la siguiente: 2 tomas de corriente de 85 x 55 mm.

agujeros reservados en la parte inferior del recinto:

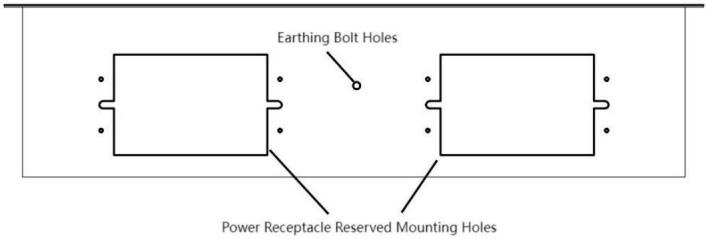

Los dos lados del gabinete se ven de la siguiente manera, 2 orificios para pestañas laterales, bridas para cables

Agujeros, 2/4 piezas de 50 mm de agujeros reservados en ambos lados de la carcasa:

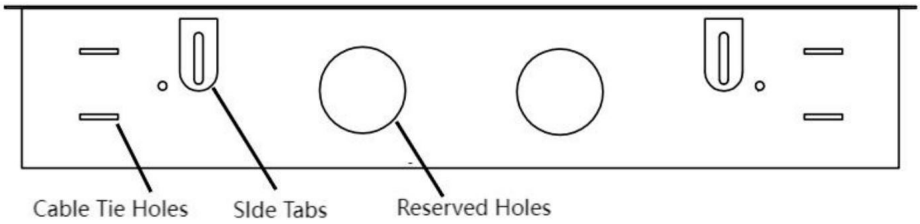

2. Instalación física del recinto

Ubique el gabinete en el centro de la casa, en un área con baja humedad, clima controlado (0 °C/32 °F - 50 °C/122 °F) y que no se inunde.

Montaje en superficie

Machine Translated by Google

Generalmente se monta sobre un tablero de madera contrachapada colgándolo primero del ojo de la cerradura.

Abrir, marcar y perforar los orificios de acceso trasero si hay cables.

El acceso es desde atrás. Utilice los orificios de montaje indicados para un montaje permanente.
con tornillos para madera.

Aquí también hay pernos de expansión M6 * 40 mm opcionales. Solo necesita taladro.

Haga agujeros de 6 mm de diámetro en la pared e inserte pernos de expansión en ellos y fíjelos.

el recinto con tornillos equipados.

Distancias entre orificios para montaje en pared según hoja siguiente:

Model	SPT233609	SPT353609	SPT433609	SPT513609	SPT713609-A	SPT713609	SPT1063609	SPT1063609-A
Wall Mounting Holes Distances H	57mm	164mm	260mm	317mm	521mm	521mm	876mm	876mm
Wall Mounting Holes Distances L	215mm	215mm	215mm	215mm	215mm	215mm	215mm	215mm

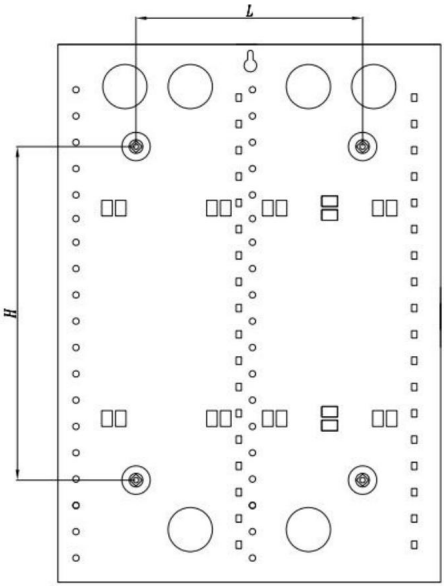

Montaje empotrado entre montantes de 16" en el centro

Para paneles de yeso de 1/2", doble las pestañas laterales hacia afuera y asegúrelas a los montantes con tornillos o

Coloque el gabinete a la profundidad deseada utilizando las marcas de profundidad en relieve y
Atornillar a los montantes desde el interior del recinto.

Distancia entre los orificios de las pestañas laterales de la hoja es la siguiente:

Machine Translated by Google

Model	SPT233609	SPT353609	SPT433609	SPT513609	SPT713609-A	SPT713609	SPT1063609	SPT1063609-A
Side Tabs Holes Distances H	106mm	193mm	229mm	306mm	409mm	409mm	764mm	764mm
Wall Mounting Holes Distances Minimum L	383mm							
Wall Mounting Holes Distances Maximum L	433mm							

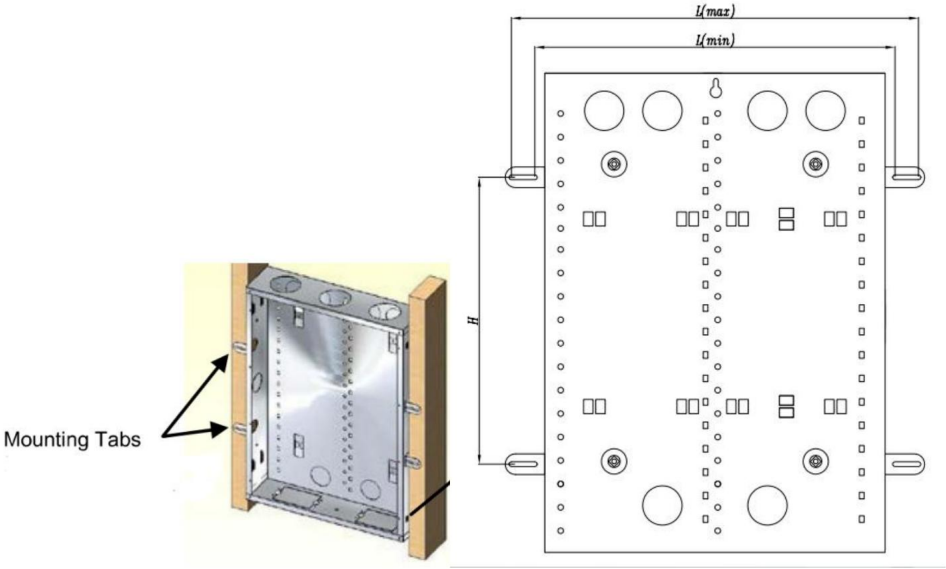

3. Cómo suministrar energía al gabinete

Se debe conectar alimentación de CA al gabinete cuando se instala cualquier módulo que requiera alimentación de CA o CC para funcionar. Se requiere una fuente de alimentación enchufable de bajo voltaje, de clase 2, listada por UL, cuando se utilizan estos módulos. Quite el orificio ciego en la parte inferior del gabinete. Instale una caja de salida de metal de una sola vía. Coloque un tramo de cable de alimentación no metálico hasta el gabinete para conectar un receptáculo de alimentación estándar de 15 amperios y 120 voltios. Los cables de tierra se deben enrutar desde el gabinete hasta la conexión a tierra eléctrica de la casa. El tornillo de conexión a tierra se encuentra dentro de la parte inferior del gabinete. Nota: Se debe mantener la separación de los circuitos y el cableado eléctrico debe cumplir con el Código Eléctrico Nacional (NFPA 70), el Código Eléctrico Canadiense y todos los códigos estatales o locales aplicables.

Machine Translated by Google

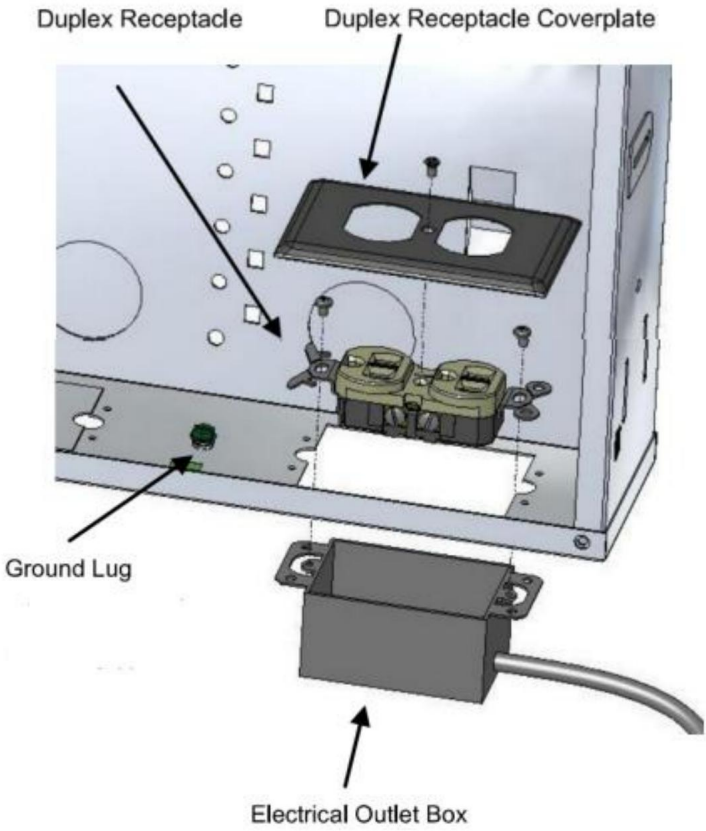

4. Instalación de cables

Todo el cableado que va hacia y desde el gabinete es de clase 2 de bajo voltaje o cables de comunicación. Se deben respetar todos los códigos y las buenas prácticas de cableado, como mantener la separación de la energía y utilizar una retención de cables adecuada. La siguiente sección describe la instalación preliminar en el gabinete.

Perfore los orificios reservados en el gabinete según sea necesario, luego inserte el ojal de cable de goma correspondiente en los orificios para asegurarse de que el cable evite daños y desgaste.

Instale su equipo mediante los orificios de montaje redondos y rectangulares equipados, la bolsa de accesorios también tiene bridas para cables de 4 * 500 mm que son opcionales para fijar su equipo si los orificios de montaje son inútiles.

NOTA: La caja debe estar conectada a tierra. Utilice un mínimo de 14 AWG

Machine Translated by Google

Cable de cobre para conectar la terminal de tierra a la toma de tierra. Eléctrico
La tierra se considerará al mismo potencial que la tierra física.

5. Instalación de la cubierta atornillada

NOTA: Utilice únicamente cubiertas vevor con el gabinete. Las cubiertas deben
Adaptado al tamaño de carcasa adecuado.

A. Instale parcialmente los dos (2) tornillos superiores en el gabinete.

B. Cuelgue la cubierta atornillada en los dos tornillos parcialmente instalados usando los
Aberturas de ojo de cerradura en la cubierta La cubierta debe colgar libremente y encajar
contra el gabinete; si no, verifique si los cables están fuera del gabinete.
gabinete o verifique que no haya cables atrapados.

C. Instale los dos tornillos restantes y apriete todos los tornillos.

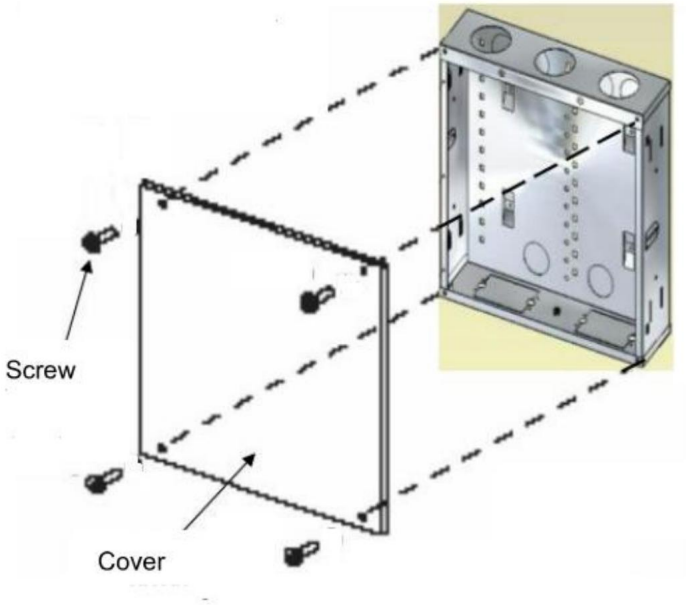

Machine Translated by Google

Fabricante: Shanghaimuxinmuyeyouxiangongsi

Dirección: Shuangchenglu 803nong11hao1602A-1609shi, baoshanqu, shanghai 200000 CN.

Importado a Australia: SIHAO PTY LTD, 1 ROKEVA STREETEASTWOOD NSW 2122 Australia

Importado a EE. UU.: Sanven Technology Ltd., Suite 250, 9166 Anaheim Place, Rancho Cucamonga, CA 91730

REPRESENTANTE CE	E-CrossStu GmbH Mainzer Landstr.69, 60329 Fráncfort del Meno.
REPRESENTANTE DEL REINO UNIDO	YH CONSULTING LIMITADA. C/O YH Consulting Limited Oficina 147, Centurion House, Carretera de Londres, Staines-upon-Thames, Surrey, TW18 4AX

Machine Translated by Google

VEVOR®

TOUGH TOOLS, HALF PRICE

Soporte técnico y certificado de garantía electrónica www.vevor.com/support

Machine Translated by Google

VEVOR®

TOUGH TOOLS, HALF PRICE

Wsparcie techniczne i certyfikat gwarancji elektronicznej www.vevor.com/support

OBUDOWA MEDIÓW

INSTRUKCJA OBSŁUGI

Nadal staramy się oferować Państwu narzędzia w konkurencyjnych cenach. „Oszczędzaj połowę", „Połowa ceny" lub inne podobne wyrażenia używane przez nas stanowią jedynie szacunkowe oszczędności, jakie możesz uzyskać, kupując u nas określone narzędzia w porównaniu z głównymi markami i niekoniecznie oznaczają one objęcie wszystkich kategorii oferowanych przez nas narzędzi. Uprzejmie przypominamy, aby przy składaniu zamówienia dokładnie sprawdzić, czy faktycznie oszczędzasz połowę w porównaniu z głównymi markami.

Machine Translated by Google

VEVOR®
TOUGH TOOLS, HALF PRICE

OBUDOWA MEDIÓW

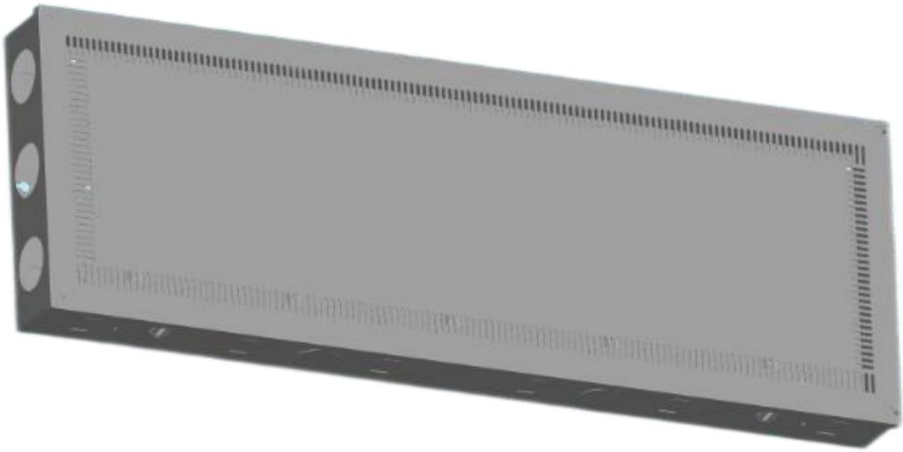

(Zdjęcie ma charakter poglądowy, proszę odnosić się do rzeczywistego obiektu)

POTRZEBUJESZ POMOCY? SKONTAKTUJ SIĘ Z NAMI!

Masz pytania dotyczące produktu? Potrzebujesz wsparcia technicznego? Skontaktuj się z nami: Wsparcie techniczne i certyfikat E-Gwarancji www.vevor.com/support

To jest oryginalna instrukcja, przed użyciem należy uważnie przeczytać wszystkie instrukcje. VEVOR zastrzega sobie jasną interpretację naszej instrukcji obsługi. Wygląd produktu będzie zależał od produktu, który otrzymałeś. Prosimy o wybaczenie, że nie poinformujemy Cię ponownie, jeśli w naszym produkcie pojawią się jakiekolwiek aktualizacje technologiczne lub oprogramowania.

Machine Translated by Google

	1. Nie używaj tego produktu w pobliżu wody, np. w wannie, misce prysznicowej, zlewie kuchennym, balii, basenie ani w wilgotnej piwnicy. 2. Nigdy nie wkładaj żadnych przedmiotów do tego produktu. otworów, ponieważ mogą one dotykać niebezpiecznych napięć. Nigdy nie dotykaj nieizolowane przewody telefoniczne lub zaciski, chyba że telefon linia została rozłączona na interfejsie sieciowym. 3. Nigdy nie instaluj przewodów ani elementów komunikacyjnych podczas burza z piorunami. 4. Sprzęt należy instalować zgodnie z ANSI/NFPA70, Krajowy Kodeks Elektryczny (NEC), NFPA 72,CAN-ULC-S540, Kanadyjski kodeks elektryczny i/lub inne obowiązujące sekcje ANSI/lEEE C2 i National Electrical Kodeks bezpieczeństwa (NESC). Sprzęt przeznaczony do instalacji w sprzęt informatyczny (powinny być sale komputerowe) zainstalowany zgodnie z normą NFPA 75, Norma dotycząca ochrony przeciwpożarowej Ochrona sprzętu informatycznego. 5. Zasilanie elementów przeciwpożarowych lub antywłamaniowych musi być dostarczone przez UL Listed Class 2 fire / burglary power limited zasilanie. 6. Wszystkie przewody z ograniczeniem mocy i bez ograniczenia mocy muszą być w odstępach co najmniej ¼ cala. 7. Instalacja musi zostać wykonana przez profesjonalnego elektryka wykonawca lub technik niskonapięciowy. ** Obudowy te są kompatybilne wyłącznie z podzespołami elementy opisane w poszczególnych podzespołach instrukcja instalacji.

PRODUCT PARAMETER

Name	Media Enclosure							
Model	SPT233609	SPT353609	SPT433609	SPT513609	SPT713609-A	SPT713609	SPT1063609	SPT1063609-A
Mounting Height(Inch)	9	14	17	20	28	28	42	42
Enclosure External Size(H*W*D)mm	252*383*95	378*383*95	454*383*95	531*383*95	735*383*95	714*363*94	1090*383*95	1090*383*94
Enclosure Body Size(H*W*D)mm	231*364*93	358*363*93	435*363*93	512*363*93	715*363*93	713*363*93	1070*363*93	1070*363*93
Enclosure Cover Size(H*W)mm	252*383	378*383	454*383	531*383	735*383	714*363	1090*383	1090*383
Open Cover Type	four corner screws Fix Type	four corner screws Fix Type	four corner screws Fix Type	four corner screws Fix Type	Lock&hinge door Type	four corner screws Fix Type	four corner screws Fix Type	Lock&hinge door Type
Top Reserved Holes	⌀60mm*3							
Side Reserved Holes	⌀50mm*2		⌀50mm*4					
Bottom Reserved Holes	standard 85*55mm power receptacle holes*2							
Back Panel Reserved Holes	⌀40mm*6							
Accessories	1.rubber cable grommet ⌀40mm*2+⌀50mm*2+⌀60mm*3; 2.Cable Tie 4*500mm*8pcs.							

Machine Translated by Google

Machine Translated by Google

1. Struktura obudowy

Rysunek struktury obudowy wygląda następująco:

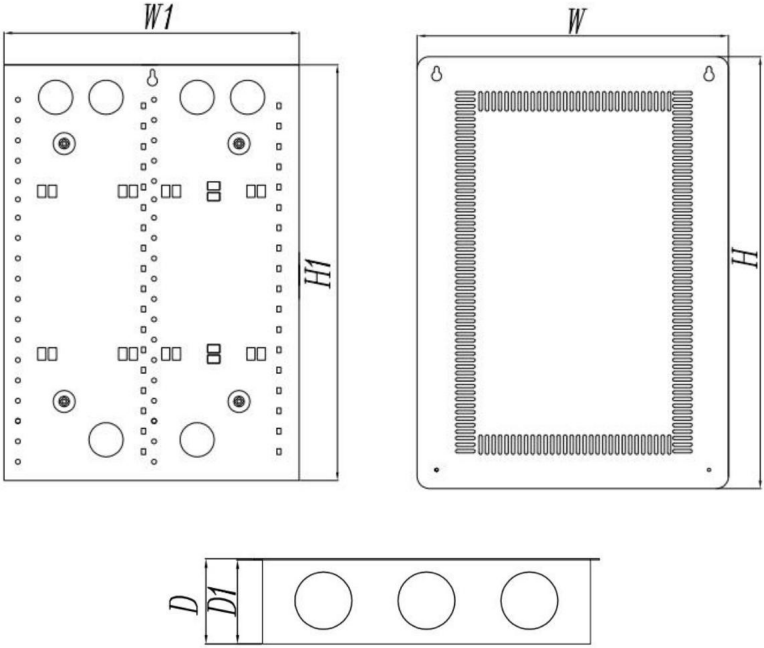

Widok z przodu pokrywy obudowy wygląda następująco:

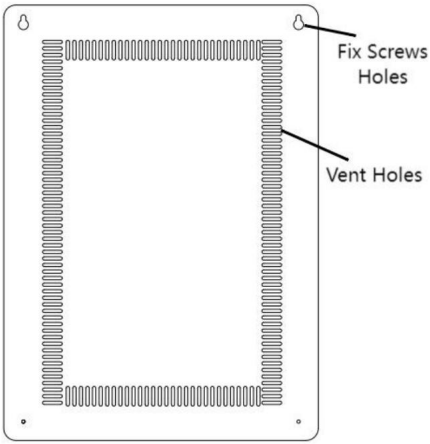

Machine Translated by Google

Widok tylnej części obudowy wygląda następująco:

6* 40mm zarezerwowanych otworów kablowych;

dwie kolumny 6mm okrągłe otwory montażowe sprzętu (odległość

między otworami wynosi 165*25mm);

Dwa otwory montażowe w prostokątnym otworze o wymiarach 7*6 mm na kolumnę (odległość

między otworami wynosi 165*25mm);

Otwory na opaski kablowe, otwory do montażu na ścianie i otwory w kształcie dziurki od klucza.

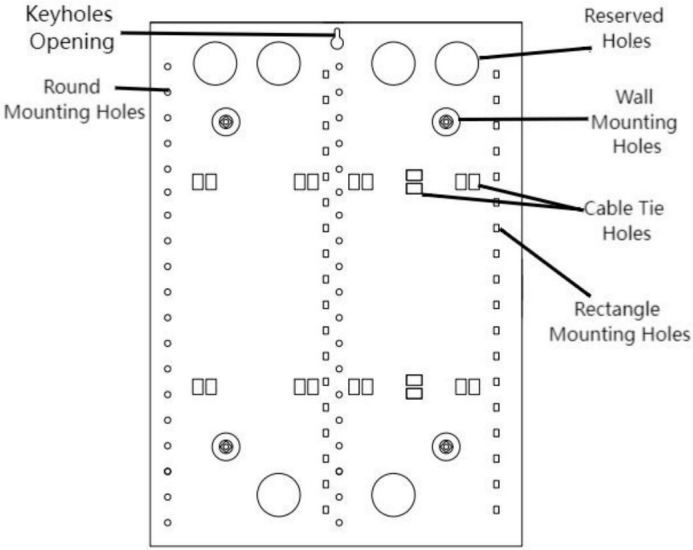

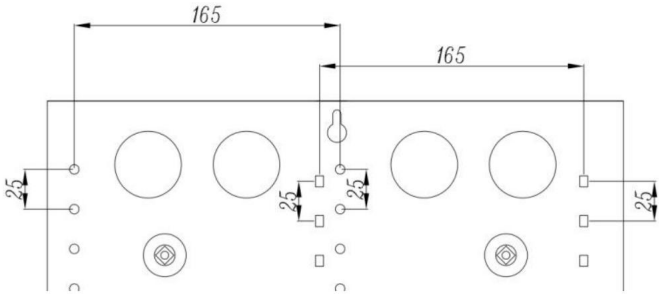

Machine Translated by Google

Widok obudowy z góry wygląda następująco, otwory 3* 60mm na górze:

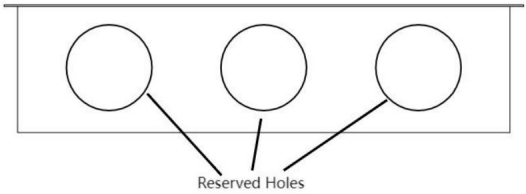

Widok od spodu obudowy w następujący sposób: 2 szt. * 85 * 55 mm gniazdo zasilania

zarezerwowane otwory na spodzie obudowy:

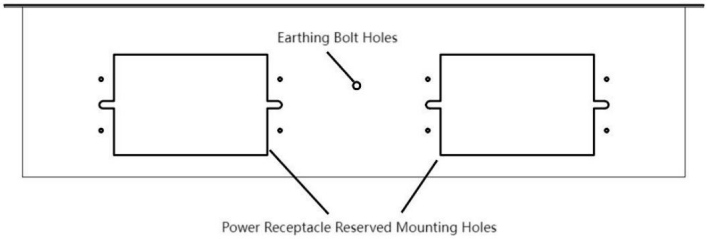

Widok z dwóch stron obudowy w następujący sposób, 2 otwory na boczne zakładki, opaska kablowa

otwory, 2/4 szt. 50mm zarezerwowane otwory po obu stronach obudowy:

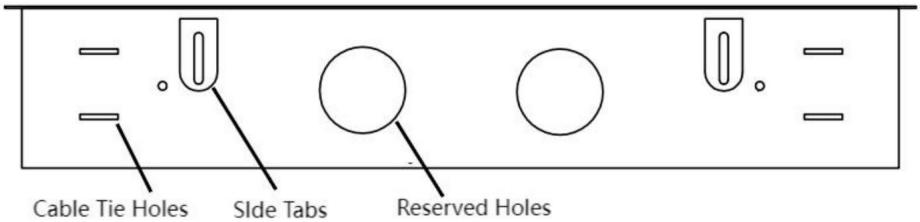

2.Obudowa Instalacja fizyczna

Umieść obudowę w centralnym miejscu wewnątrz domu, w miejscu o niskiej wilgotności, kontrolowanym klimacie (0°C / 32°F, 50°C / 122°F), niezalewanym.

Montaż powierzchniowy

Machine Translated by Google

Zwykle montowane do tylnej ściany ze sklejki poprzez zawieszenie za pomocą dziurki od klucza otwieranie, oznaczanie i wiercenie otworów umożliwiających dostęp z tyłu, jeśli kable dostęp od tyłu. Do stałego montażu należy użyć wskazanych otworów montażowych za pomocą wkrętów do drewna.

Tutaj również są opcjonalne śruby rozporowe M6*40mm. Potrzebne jest tylko wiertło wywierć w ścianie otwory o średnicy 6 mm i włóż w nie kołki rozporowe, a następnie zamocuj Obudowa z dołączonymi śrubami.

Odległości otworów do montażu na ścianie są podane w poniższej tabeli:

Model	SPT233609	SPT353609	SPT433609	SPT513609	SPT713609-A	SPT713609	SPT1063609	SPT1063609-A
Wall Mounting Holes Distances H	57mm	164mm	260mm	317mm	521mm	521mm	876mm	876mm
Wall Mounting Holes Distances L	215mm	215mm	215mm	215mm	215mm	215mm	215mm	215mm

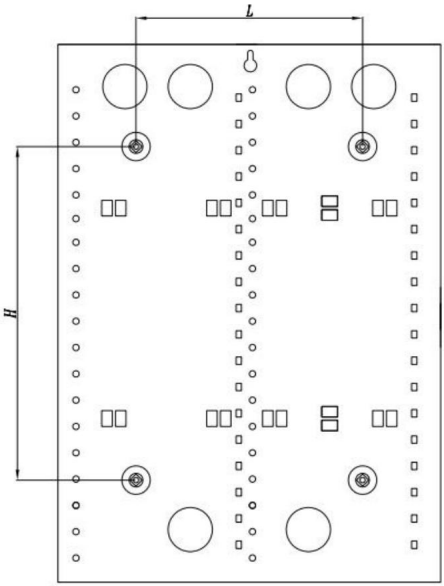

Montaż wpuszczany pomiędzy kołkami środkowymi 16"

W przypadku płyt gipsowo-kartonowych o grubości 1/2 cala należy wygiąć boczne wypustki na zewnątrz i przymocować je do kołków za pomocą śrub lub ustaw obudowę na żądanej głębokości, korzystając z wytłoczonych oznaczeń głębokości i przykręcić do kołków od wewnątrz obudowy.

Odległość otworów między zakładkami bocznymi jest następująca:

Machine Translated by Google

Model	SPT233609	SPT353609	SPT433609	SPT513609	SPT713609-A	SPT713609	SPT1063609	SPT1063609-A
Side Tabs Holes Distances H	106mm	193mm	229mm	306mm	409mm	409mm	764mm	764mm
Wall Mounting Holes Distances Minimum L	383mm							
Wall Mounting Holes Distances Maximum L	433mm							

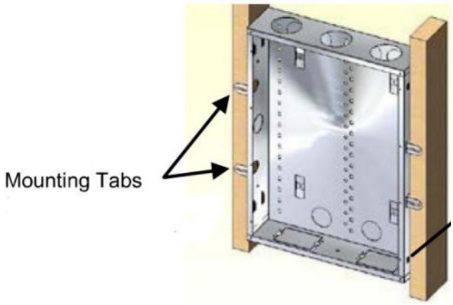

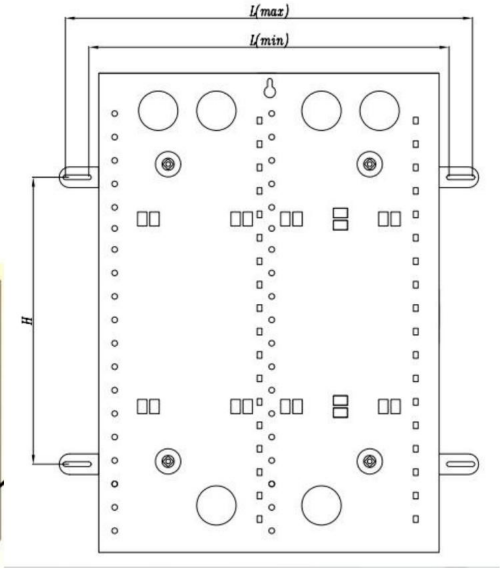

3. Doprowadzenie zasilania do obudowy

Zasilanie prądem przemiennym musi być doprowadzone do obudowy podczas instalowania dowolnego modułu, który wymaga zasilania prądem przemiennym lub stałym do działania. Podczas korzystania z tych modułów wymagane jest niskonapięciowe zasilanie wtykowe klasy 2, wymienione przez UL. Usuń wybijak w dolnej części obudowy. Zainstaluj pojedynczą metalową skrzynkę gniazdową. Poprowadź długość niemetalowego kabla zasilającego do obudowy w celu podłączenia standardowego gniazda zasilania 15 A, 120 V. Kable uziemiające należy poprowadzić z obudowy do uziemienia elektrycznego domu. Śruba uziemiająca znajduje się wewnątrz dolnej części obudowy. Uwaga: Należy zachować separację obwodów, a okablowanie elektryczne musi być zgodne z National Electric Code (NFPA 70), Canadian Electric Code i wszystkimi obowiązującymi przepisami stanowymi lub lokalnymi.

Machine Translated by Google

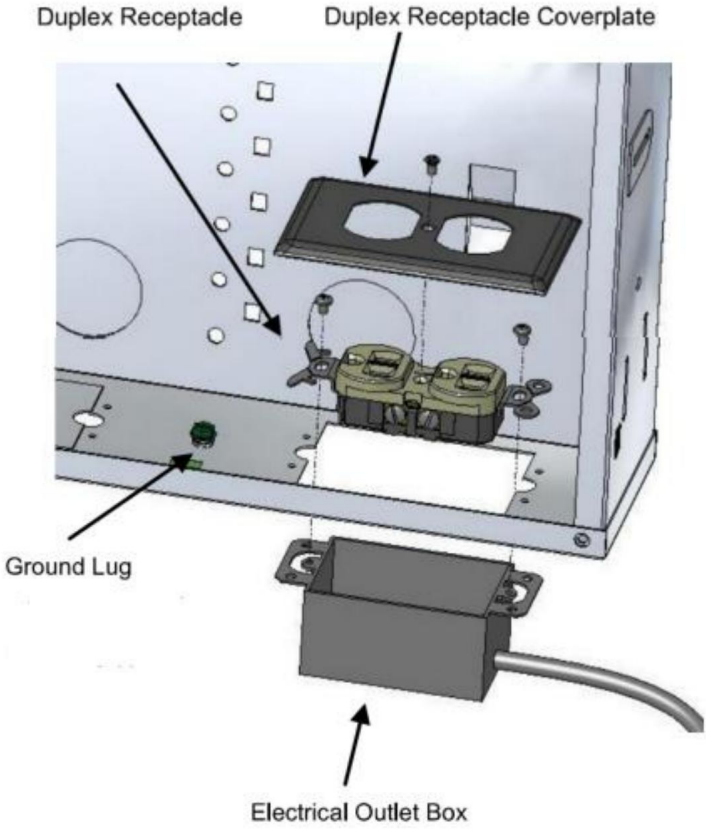

4.Podłączenie kabli

Całe okablowanie do i z obudowy niskonapięciowe klasy 2 lub kable komunikacyjne. Należy zachować wszystkie zasady i dobre praktyki okablowania, takie jak zachowanie separacji od zasilania i stosowanie właściwego mocowania kabli. Następna sekcja opisuje montaż wstępny w obudowie.

Wywierć w obudowie otwory, w których chcesz umieścić kabel, zgodnie z potrzebami, a następnie włóż do otworów gumowe przepusty kablowe, aby zapobiec uszkodzeniu i zużyciu kabla.

Zainstaluj swój sprzęt za pomocą okrągłych i prostokątnych otworów montażowych, torba na akcesoria zawiera również opcjonalne opaski zaciskowe 4*500 mm do zamocowania sprzętu, jeśli otwory montażowe okażą się nieużyteczne.

UWAGA: Obudowa musi być uziemiona. Użyj co najmniej 14 AWG

Machine Translated by Google

przewód miedziany do podłączenia zacisku uziemiającego do uziemienia. Elektryczny uziemienie należy uważać za mające ten sam potencjał co uziemienie.

5. Montaż pokrywy przykręcanej

UWAGA: Używaj tylko osłon Vevor z obudową. Osłony muszą być dopasowane do obudowy o właściwym rozmiarze.

A. Częściowo zamontuj dwie (2) górne śruby w obudowie.

B. Zawieś osłonę śrubową na dwóch częściowo zamontowanych śrubach za pomocą otwory na klucz w pokrywie Pokrywa powinna swobodnie zwisać i pasować do obudowy; jeśli nie, sprawdź, czy kable nie znajdują się na zewnątrz obudowę lub sprawdź, czy kable nie są przyciśnięte.

C. Zamontuj pozostałe dwie śruby i dokręć wszystkie.

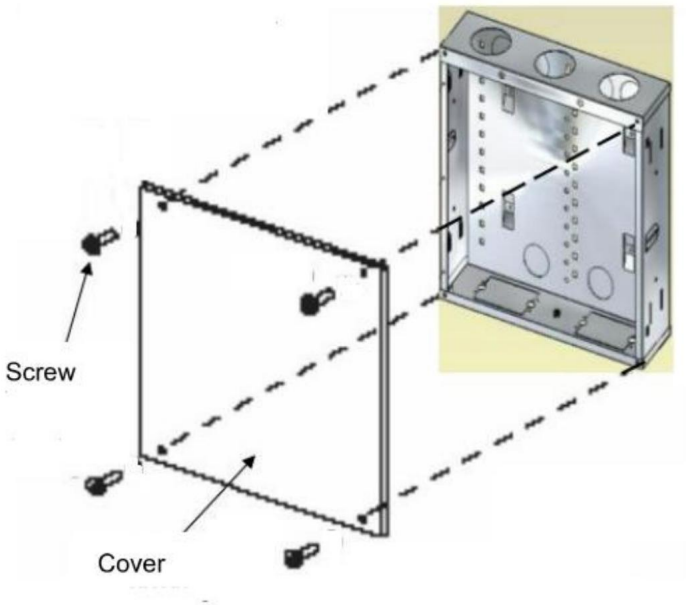

Machine Translated by Google

Producent: Shanghaimuxinmuyeyouxiangongsi

Adres: Shuangchenglu 803nong11hao1602A-1609shi, baoshanqu, szanghaj 200000 CN.

Importowane do AUS: SIHAO PTY LTD, 1 ROKEVA STREETEASTWOOD NSW 2122 Australia

Importowane do USA: Sanven Technology Ltd., Suite 250, 9166 Anaheim Place, Rancho Cucamonga, CA 91730

Przedstawiciel UE	E-CrossStu GmbH Mainzer Landstr.69, 60329 Frankfurt nad Menem.
REP WIELKIEJ BRYTANII	YH CONSULTING LIMITED. C/O YH Consulting Limited Biuro 147, Centurion House, London Road, Staines-upon-Thames, Surrey, TW18 4AX

Machine Translated by Google

VEVOR®

TOUGH TOOLS, HALF PRICE

Wsparcie techniczne i certyfikat gwarancji elektronicznej www.vevor.com/support

Machine Translated by Google

VEVOR®

TOUGH TOOLS, HALF PRICE

Technische ondersteuning en e-garantiecertificaat

www.vevor.com/support

MEDIA-OMHULLING

GEBRUIKERSHANDLEIDING

Wij streven er voortdurend naar om u gereedschappen tegen concurrerende prijzen te leveren. "Save Half", "Half Price" of andere soortgelijke uitdrukkingen die wij gebruiken, geven alleen een schatting weer van de besparingen die u kunt behalen door bepaalde gereedschappen bij ons te kopen in vergelijking met de grote topmerken en betekent niet noodzakelijkerwijs dat alle categorieën gereedschappen die wij aanbieden, worden gedekt. Wij herinneren u eraan om zorgvuldig te controleren of u daadwerkelijk de helft bespaart in vergelijking met de grote topmerken wanneer u een bestelling bij ons plaatst.

Machine Translated by Google

VEVOR®
TOUGH TOOLS, HALF PRICE

MEDIA-OMHULLING

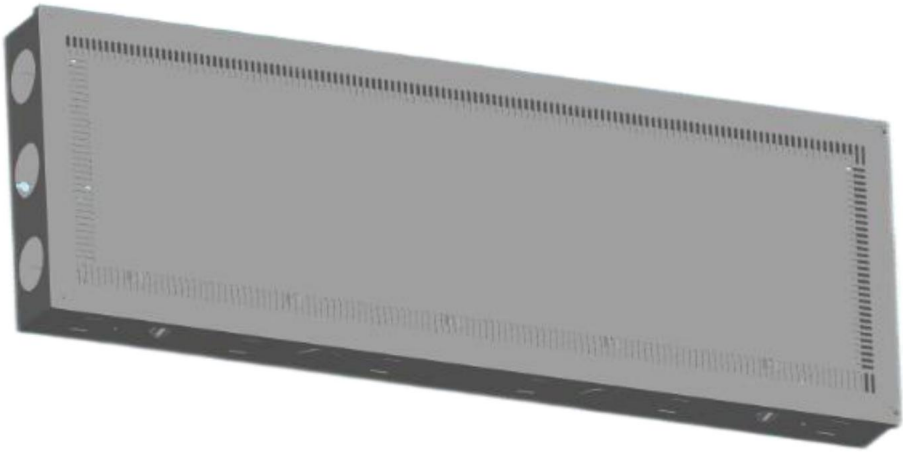

(De afbeelding is alleen ter referentie, kijk naar het daadwerkelijke object)

HULP NODIG? NEEM CONTACT MET ONS OP!

Heeft u vragen over het product? Heeft u technische ondersteuning nodig? Neem dan gerust contact met

ons op: **Technische ondersteuning en E-garantiecertificaat**
www.vevor.com/support

Dit is de originele instructie, lees alle handleidingen zorgvuldig door voordat u het product gebruikt. VEVOR behoudt zich een duidelijke interpretatie van onze gebruikershandleiding voor. Het uiterlijk van het product is afhankelijk van het product dat u hebt ontvangen. Vergeef ons dat we u niet opnieuw zullen informeren als er technologie- of software-updates voor ons product zijn.

Machine Translated by Google

	1. Gebruik dit product niet in de buurt van water, zoals een badkuip, gootsteen, wasbak, zwembad of in een vochtige kelder. 2. Duw nooit voorwerpen van welke aard dan ook in dit product via openingen, omdat deze gevaarlijke spanningen kunnen raken. Raak nooit aan ongeïsoleerde telefoondraden of -aansluitingen, tenzij de telefoon De verbinding met de netwerkinterface is verbroken. 3. Installeer nooit communicatiebedrading of componenten tijdens een onweer. 4.De apparatuur moet worden geïnstalleerd in overeenstemming met ANSI/NFPA70, Nationale elektrische code (NEC), NFPA 72, CAN-ULC-S540, Canadese elektrische code en/of andere toepasselijke secties van ANSI/IEEE C2 & National Electrical Veiligheidscode (NESC). Apparatuur bedoeld voor installatie in apparatuur voor informatietechnologie (computerruimtes moeten geïnstalleerd in overeenstemming met NFPA 75, norm voor brandbeveiliging Bescherming van informatietechnologie-apparatuur. 5. De stroomvoorziening voor brand- of inbraakcomponenten moet geleverd door UL Listed Klasse 2 brand-/inbraakbeveiliging beperkt stroomvoorziening. 6. Alle bedrading met en zonder stroombeperking moet gescheiden door een minimale afstand van ¼". 7. De installatie moet worden uitgevoerd door een professionele elektricien aannemer of laagspanningstechnicus. ** Deze behuizingen zijn alleen compatibel met subassemblage componenten zoals beschreven in de individuele subassemblages installatie-instructies.

PRODUCT PARAMETER

Name	Media Enclosure							
Model	SPT233609	SPT353609	SPT433609	SPT513609	SPT713609-A	SPT713609	SPT1063609	SPT1063609-A
Mounting Height(Inch)	9	14	17	20	28	28	42	42
Enclosure External Size(H*W*D)mm	252*383*95	378*383*95	454*383*95	531*383*95	735*383*95	714*363*94	1090*383*95	1090*383*94
Enclosure Body Size(H*W*D)mm	231*364*93	358*363*93	435*363*93	512*363*93	715*363*93	713*363*93	1070*363*93	1070*363*93
Enclosure Cover Size(H*W)mm	252*383	378*383	454*383	531*383	735*383	714*363	1090*383	1090*383
Open Cover Type	four corner screws Fix Type	four corner screws Fix Type	four corner screws Fix Type	four corner screws Fix Type	Lock&hinge door Type	four corner screws Fix Type	four corner screws Fix Type	Lock&hinge door Type
Top Reserved Holes	⌀60mm*3							
Side Reserved Holes	⌀50mm*2		⌀50mm*4					
Bottom Reserved Holes	standard 85*55mm power receptacle holes*2							
Back Panel Reserved Holes	⌀40mm*6							
Accessories	1.rubber cable grommet ⌀40mm*2+⌀50mm*2+⌀60mm*3; 2.Cable Tie 4*500mm*8pcs.							

Machine Translated by Google

Machine Translated by Google

1. Behuizingstructuur

Tekening van de behuizingstructuur als volgt:

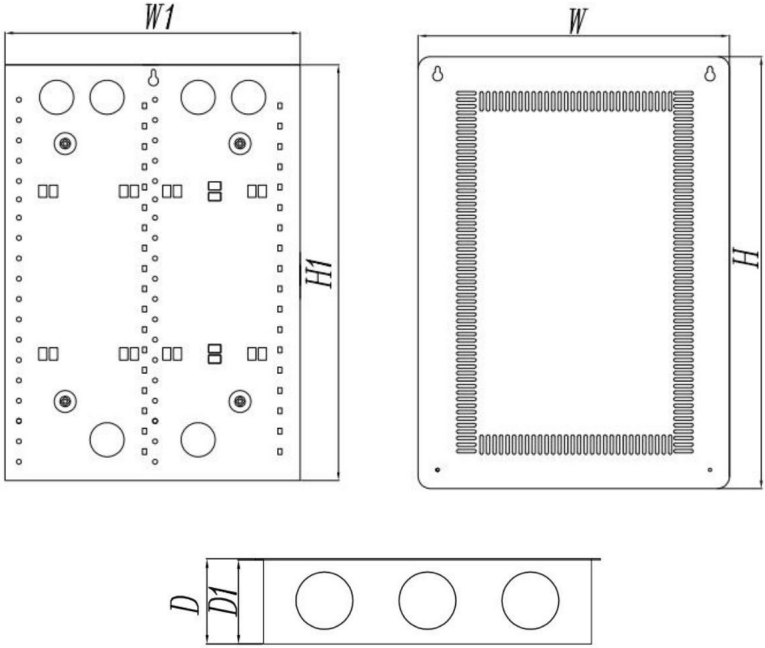

ÿ Vooraanzicht van de behuizing als volgt:

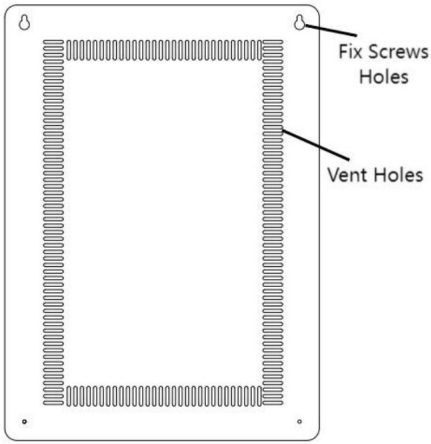

Machine Translated by Google

ÿ Achteraanzicht van de behuizing als volgt:

6*ÿ40mm gereserveerde kabelgaten;

twee kolommen ÿ 6 mm ronde montagegaten voor apparatuur (afstand

tussen de gaten is 165*25mm);

Twee kolommen 7*6mm apparatuur rechthoekige montagegaten (afstand

tussen de gaten is 165*25mm);

Gaten voor kabelbinders, gaten voor wandmontage en sleutelgatopeningen.

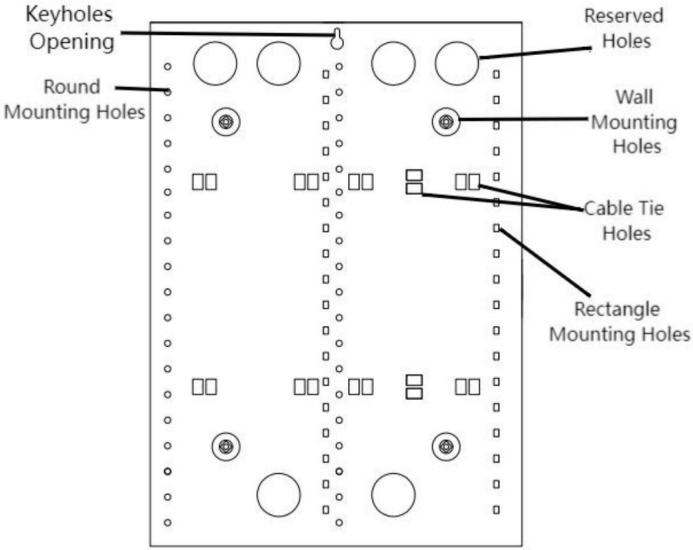

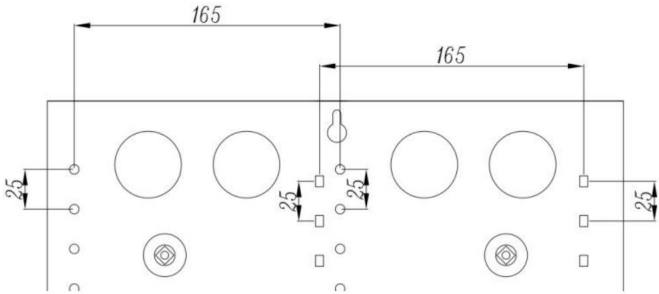

Machine Translated by Google

ÿ Het bovenaanzicht van de behuizing is als volgt, met 3*ÿ60mm gaten aan de bovenkant:

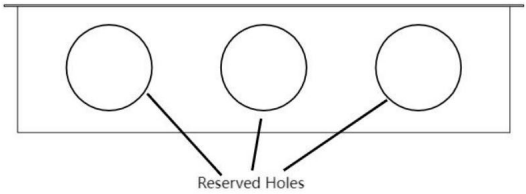

ÿ Onderaanzicht van de behuizing als volgt: 2 stuks * 85 * 55 mm stopcontact

gereserveerde gaten aan de onderkant van de behuizing:

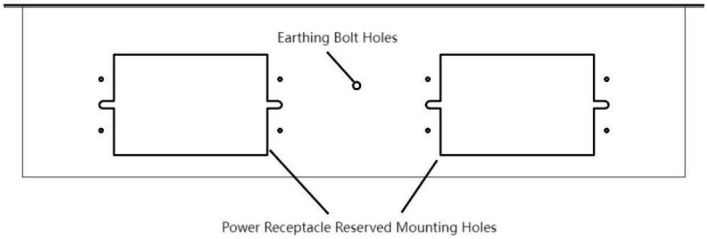

ÿ Behuizing met twee zijden als volgt: 2 gaten voor zijlipjes, kabelbinder

gaten, 2/4 stuks ÿ50mm gereserveerde gaten aan beide zijden van de behuizing:

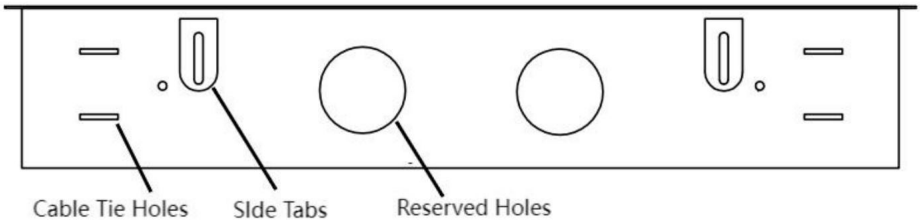

2. Fysieke installatie van de behuizing

Plaats het verblijf centraal in het huis, op een plek met een lage luchtvochtigheid, klimaatbeheersing (0°C / 32°F-50°C / 122°F) en niet-overstromingsgevoelige plek.

Oppervlaktemontage

Machine Translated by Google

Meestal gemonteerd op een multiplex achterbord door eerst aan het sleutelgat te hangen

het openen en markeren en boren van eventuele uitsparingen voor de achtertoegang als er een kabel is

Toegang is vanaf de achterkant. Gebruik de aangegeven montagegaten voor permanente montage.

met houtschroeven.

Ook hier zijn M6*40mm expansiebouten optioneel. U heeft alleen een boormachine nodig

Maak gaten met een diameter van 6 mm in de muur en steek er expansiebouten in, en bevestig

de behuizing met gemonteerde schroeven.

Afstanden voor de gaten voor wandmontage zijn als volgt:

Model	SPT233609	SPT353609	SPT433609	SPT513609	SPT713609-A	SPT713609	SPT1063609	SPT1063609-A
Wall Mounting Holes Distances H	57mm	164mm	260mm	317mm	521mm	521mm	876mm	876mm
Wall Mounting Holes Distances L	215mm	215mm	215mm	215mm	215mm	215mm	215mm	215mm

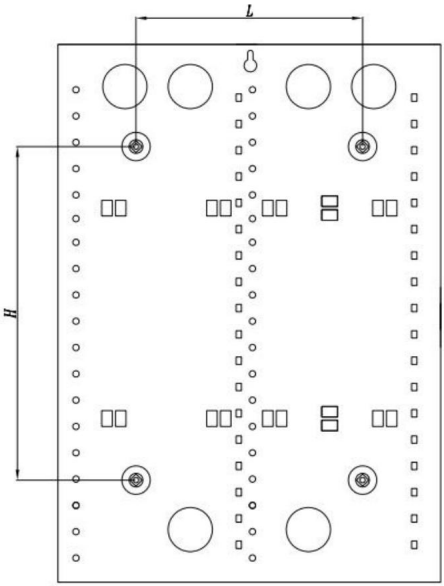

Verzonken montage tussen 16" op-center studs

Voor 1/2" gipsplaat, buig de zijlipjes naar buiten en bevestig ze aan de stijlen met schroeven, of

Plaats de behuizing op de gewenste diepte met behulp van reliëfdieptemarkeringen en

Schroef de bouten aan de binnenkant van de behuizing vast.

Afstand tussen de gaten in de zijlipjes is als volgt:

Machine Translated by Google

Model	SPT233609	SPT353609	SPT433609	SPT513609	SPT713609-A	SPT713609	SPT1063609	SPT1063609-A
Side Tabs Holes Distances H	106mm	193mm	229mm	306mm	409mm	409mm	764mm	764mm
Wall Mounting Holes Distances Minimum L	383mm							
Wall Mounting Holes Distances Maximum L	433mm							

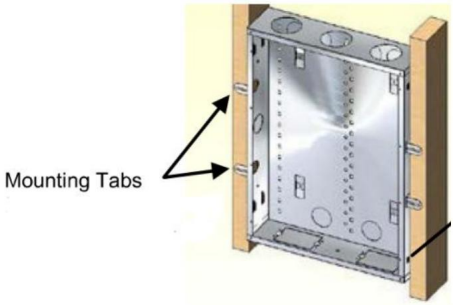

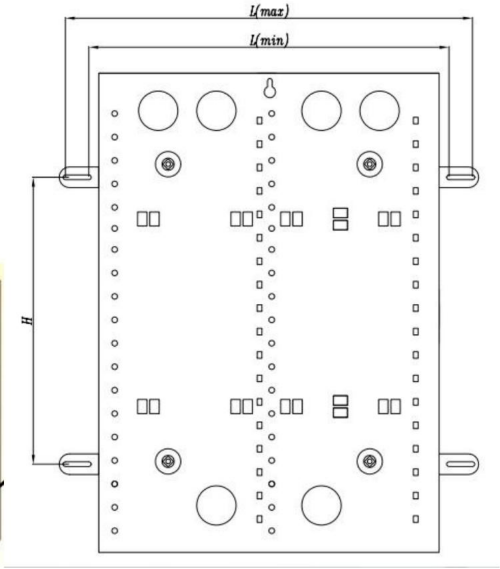

3. Stroomtoevoer naar de behuizing

Wisselstroom moet naar de behuizing worden geleid bij het installeren van een module die wisselstroom of gelijkstroom nodig heeft om te werken. Een laagspannings-UL-geregistreerde, klasse 2, plug-in voeding is vereist bij het gebruik van deze modules. Verwijder de knock-out in de onderkant van de behuizing. Installeer een enkelvoudige metalen stopcontactdoos. Leid een lengte van niet-metalen stroomkabel naar de behuizing voor aansluiting van een standaard 15 ampère, 120 volt stopcontact. De aardingskabels moeten van de behuizing naar de elektrische aarding van het huis worden geleid. De aardingsschroef bevindt zich in de onderkant van de behuizing. Opmerking: Scheiding van circuits moet worden gehandhaafd en elektrische bedrading moet voldoen aan de National Electric Code (NFPA 70), Canadian Electric Code en alle toepasselijke staats- of lokale codes.

Machine Translated by Google

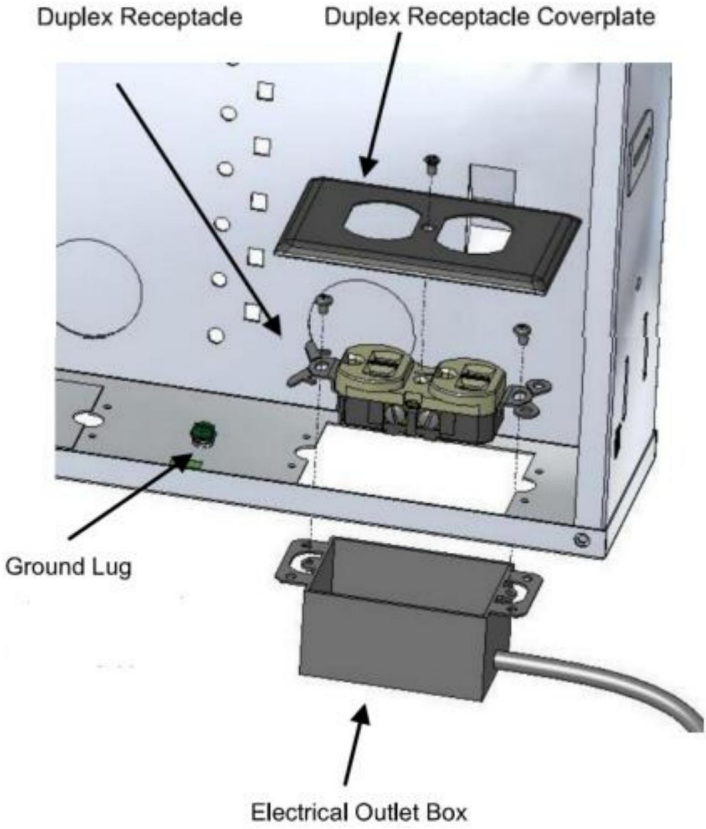

4. Kabel ruw maken

Alle bekabeling van en naar de behuizing laagspanning klasse 2 of communicatiekabels. Alle code en goede bedradingspraktijken moeten worden gehandhaafd, zoals het handhaven van scheiding van stroom en het gebruiken van de juiste kabelbevestiging. Het volgende gedeelte beschrijft de ruwe inbouw in de behuizing.
Maak de gaten in de behuizing vrij waar nodig en plaats vervolgens de bijpassende rubberen kabeldoorvoertule in de gaten om schade en slijtage van de kabel te voorkomen.

Installeer uw apparatuur door de ronde en rechthoekige montagegaten te gebruiken. De tas met accessoires bevat ook 4*500mm kabelbinders, die optioneel zijn om uw apparatuur vast te zetten als de montagegaten onbruikbaar zijn.
OPMERKING: De behuizing moet geaard zijn. Gebruik minimaal 14 AWG

Machine Translated by Google

koperdraad om de aardlip met de aarde te verbinden. Elektrisch

De aarde wordt beschouwd als een aarde met hetzelfde potentiaal als de aarde.

5. Installatie van de schroefdeksel

OPMERKING: Gebruik alleen vevor-hoezen met de behuizing. De hoezen moeten afgestemd op de juiste behuizingsgrootte.

A. Installeer de bovenste twee (2) schroeven gedeeltelijk in de behuizing.

B. Hang de schroefdeksel aan de twee gedeeltelijk gemonteerde schroeven met behulp van de sleutelgatopeningen in de afdekking De afdekking moet vrij hangen en goed passen tegen de behuizing; indien niet, controleer dan of de kabels buiten de behuizing liggen behuizing of controleer of er kabels bekneld raken.

C. Plaats de resterende twee schroeven en draai ze allemaal vast.

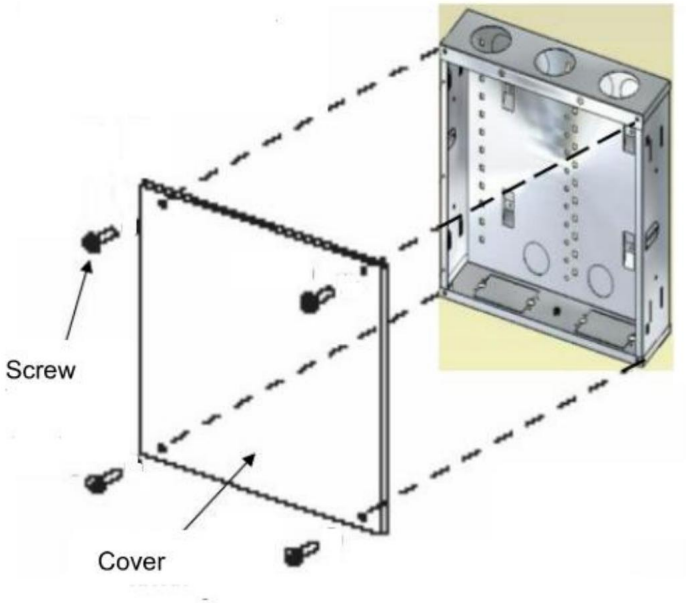

Machine Translated by Google

Fabrikant: Shanghaimuxinmuyeyouxiangongsi

Adres: Shuangchenglu 803nong11hao1602A-1609shi, baoshanqu, shanghai 200000 CN.

Geïmporteerd naar AUS: SIHAO PTY LTD, 1 ROKEVA STREETEASTWOOD NSW 2122 Australië

Geïmporteerd naar de VS: Sanven Technology Ltd., Suite 250, 9166 Anaheim Place, Rancho Cucamonga, CA 91730

EC-REP

E-CrossStu GmbH

Mainzer Landstr.69, 60329 Frankfurt am Main.

VK REP

YH CONSULTING LIMITED.

C/O YH Consulting Limited Kantoor 147, Centurion House, Londen Road, Staines-upon-Thames, Surrey, TW18 4AX

Machine Translated by Google

VEVOR®

TOUGH TOOLS, HALF PRICE

Technische ondersteuning en e-garantiecertificaat www.vevor.com/support

Machine Translated by Google

VEVOR®

TOUGH TOOLS, HALF PRICE

Teknisk support och e-garanticertifikat

www.vevor.com/support

MEDIA BILAGA

ANVÄNDARMANUAL

Vi fortsätter att vara engagerade i att ge dig verktyg till konkurrenskraftiga priser. "Spara hälften", "halva priset" eller andra liknande uttryck som används av oss representerar bara en uppskattning av besparingar du kan dra nytta av att köpa vissa verktyg hos oss jämfört med de stora toppmärkena och betyder inte nödvändigtvis att täcka alla kategorier av verktyg som erbjuds av oss. Du påminns om att noggrant kontrollera när du gör en beställning hos oss om du verkligen sparar hälften i jämförelse med de främsta varumärkena.

Machine Translated by Google

VEVOR®
TOUGH TOOLS, HALF PRICE

MEDIA BILAGA

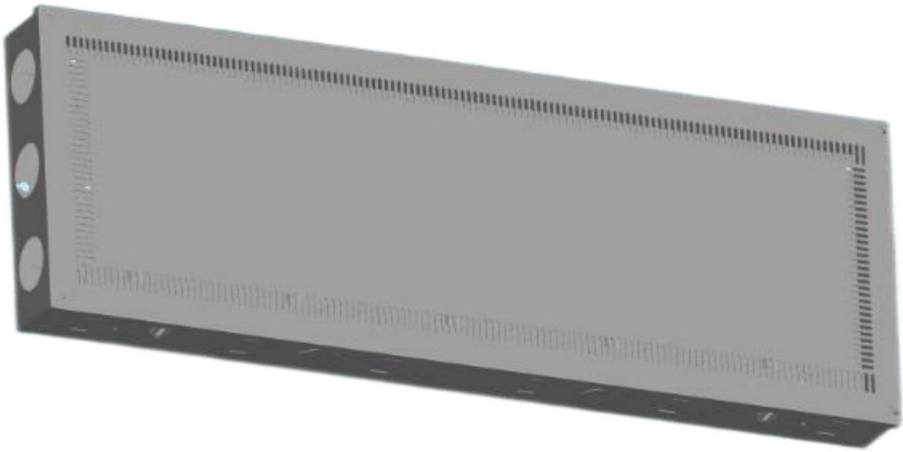

(Bilden är endast för referens, se det faktiska objektet)

BEHÖVER HJÄLP? KONTAKTA OSS!

Har du produktfrågor? Behöver du teknisk support? Kontakta oss gärna: **Teknisk support och e-garanticertifikat www.vevor.com/support**

Detta är den ursprungliga instruktionen, läs alla instruktioner noggrant innan du använder den. VEVOR reserverar sig för en tydlig tolkning av vår användarmanual. Utseendet på produkten är beroende av den produkt du fått. Ursäkta oss att vi inte kommer att informera dig igen om det finns någon teknik eller mjukvaruuppdateringar på vår produkt.

Machine Translated by Google

	1. Använd inte denna produkt nära vatten, såsom ett badkar, en skål, diskbänk, tvättbalja, pool eller i en våt källare. 2. Tryck aldrig in föremål av något slag i denna produkt öppningar, eftersom de kan komma i kontakt med farliga spänningar. Rör aldrig oisolerade telefonledningar eller terminaler om inte telefonen linjen har kopplats bort vid nätverksgränssnittet. 3. Installera aldrig kommunikationskablar eller komponenter under en tända storm. 4. Utrustning ska installeras i enlighet med ANSI/NFPA70, National Electrical Code (NEC), NFPA 72,CAN-ULC-S540, Canadian Electrical Code och/eller annat tillämpliga avsnitt av ANSI/IEEE C2 & National Electrical Säkerhetskod (NESC). Utrustning avsedd för installation i IT-utrustning (datorrum bör vara installerad i enlighet med NFPA 75, standard för brand Skydd av informationsteknologisk utrustning. 5. Strömförsörjning till brand- eller inbrottskomponenter måste vara tillhandahålls av UL-listad klass 2 brand-/inbrottseffekt begränsad strömförsörjning. 6. Alla strömbegränsade och icke-strömbegränsade kablar måste vara åtskilda med minst ¼" avstånd. 7. Installationen ska utföras av en professionell elektriker entreprenör eller lågspänningstekniker. ** Dessa kapslingar är endast kompatibla med undermontering komponenter enligt beskrivningen i de enskilda underenheterna installationsinstruktioner.

PRODUCT PARAMETER

Name	Media Enclosure							
Model	SPT233609	SPT353609	SPT433609	SPT513609	SPT713609-A	SPT713609	SPT1063609	SPT1063609-A
Mounting Height(Inch)	9	14	17	20	28	28	42	42
Enclosure External Size(H*W*D)mm	252*383*95	378*383*95	454*383*95	531*383*95	735*383*95	714*363*94	1090*383*95	1090*383*94
Enclosure Body Size(H*W*D)mm	231*364*93	358*363*93	435*363*93	512*363*93	715*363*93	713*363*93	1070*363*93	1070*363*93
Enclosure Cover Size(H*W)mm	252*383	378*383	454*383	531*383	735*383	714*363	1090*383	1090*383
Open Cover Type	four corner screws Fix Type	four corner screws Fix Type	four corner screws Fix Type	four corner screws Fix Type	Lock&hinge door Type	four corner screws Fix Type	four corner screws Fix Type	Lock&hinge door Type
Top Reserved Holes	⌀60mm*3							
Side Reserved Holes	⌀50mm*2		⌀50mm*4					
Bottom Reserved Holes	standard 85*55mm power receptacle holes*2							
Back Panel Reserved Holes	⌀40mm*6							
Accessories	1.rubber cable grommet ⌀40mm*2+⌀50mm*2+⌀60mm*3; 2.Cable Tie 4*500mm*8pcs.							

Machine Translated by Google

Machine Translated by Google

1. Kapslingens struktur

Kapslingsstrukturritning enligt följande:

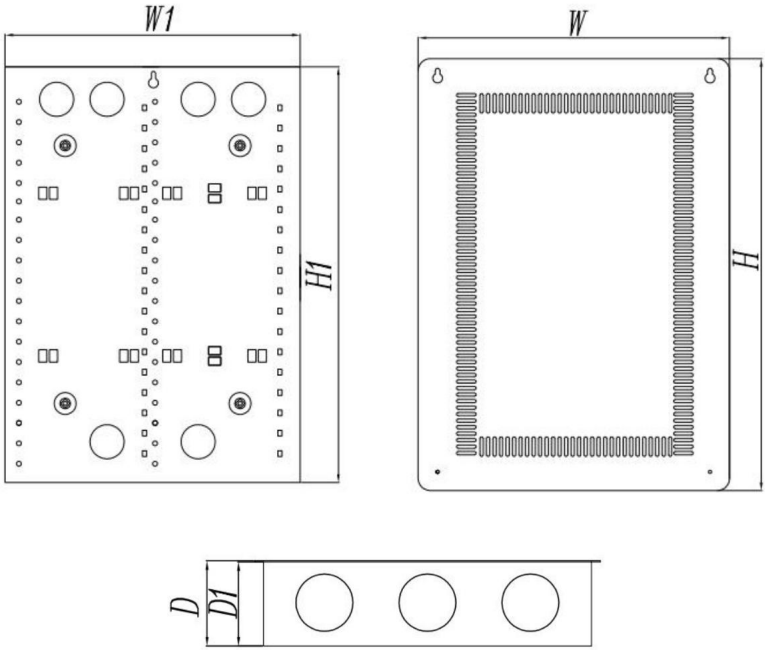

ÿ Kapslingslock framifrån enligt följande:

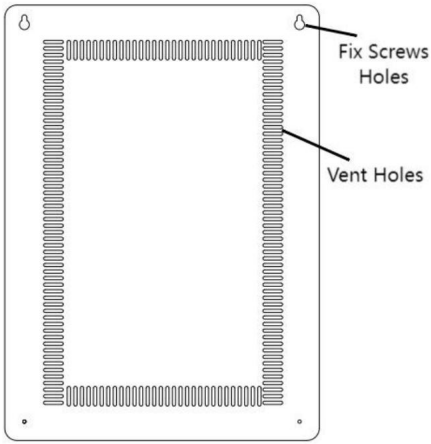

Machine Translated by Google

ÿ Baksidan av höljet enligt följande:

6*ÿ40 mm reserverade kabelhål;

två kolumner ÿ 6 mm utrustning runt monteringshål (avstånd

mellan hålen är 165*25mm);

Två kolumner 7*6 mm utrustning rektangel monteringshål (avstånd

mellan hålen är 165*25mm);

Buntbandshål, Väggmonteringshål & nyckelhålsöppning.

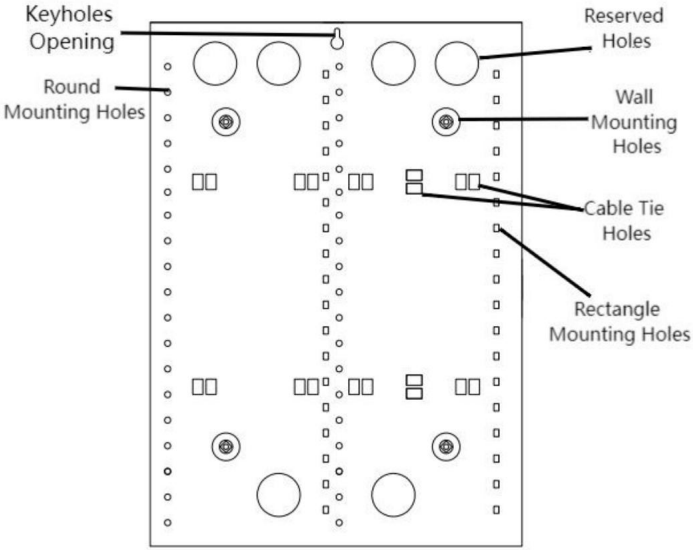

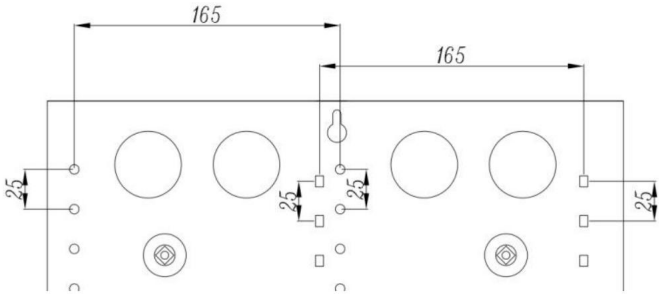

Machine Translated by Google

ÿ Höljet ovanifrån enligt följande, 3*ÿ60 mm hål på toppen:

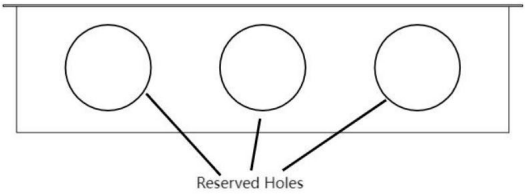

ÿ Kapslingens bottenvy enligt följande, 2st*85*55mm strömuttag

reserverade hål på botten av kapslingen:

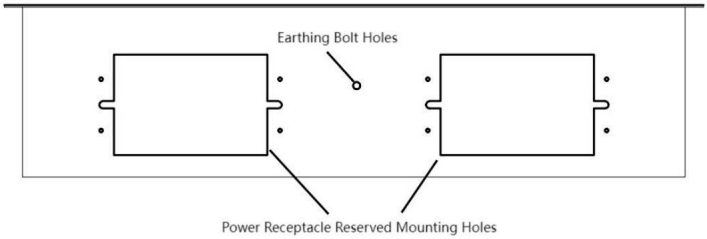

ÿ Kapsling från två sidor enligt följande, 2st hål för sidoflikar, buntband

hål, 2/4 st ÿ50 mm reserverade hål på båda sidor av kapslingen:

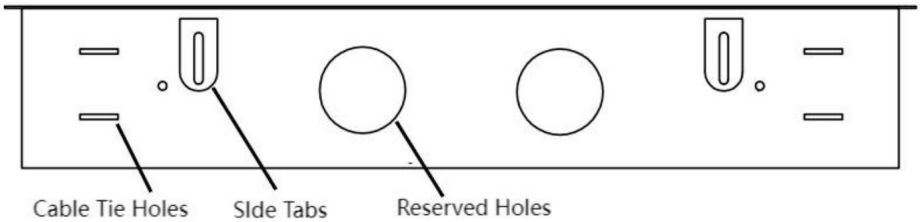

2. Kapsling Fysisk installation

Placera inhägnad centralt inne i huset i ett område med låg luftfuktighet, klimatkontrollerat (0°C / 32°F.50°C/122°F), utan översvämning.

Ytmontering

Machine Translated by Google

Vanligtvis monterad på plywoodbackboard genom att först hänga från nyckelhålet öppning och markering och borrning av eventuella utslag för bakåtkomst om kabel åtkomst sker bakifrån. Använd angivna monteringshål för permanent montering med träskruvar.

Här har även M6*40mm expansionsbultar är valfria.du behöver bara borr diameter 6 mm hål på väggen och sätt in expansionsbultar i den och fixa höljet med försedda skruvar.

Avstånd för väggmonteringshål enligt följande blad:

Model	SPT233609	SPT353609	SPT433609	SPT513609	SPT713609-A	SPT713609	SPT1063609	SPT1063609-A
Wall Mounting Holes Distances H	57mm	164mm	260mm	317mm	521mm	521mm	876mm	876mm
Wall Mounting Holes Distances L	215mm	215mm	215mm	215mm	215mm	215mm	215mm	215mm

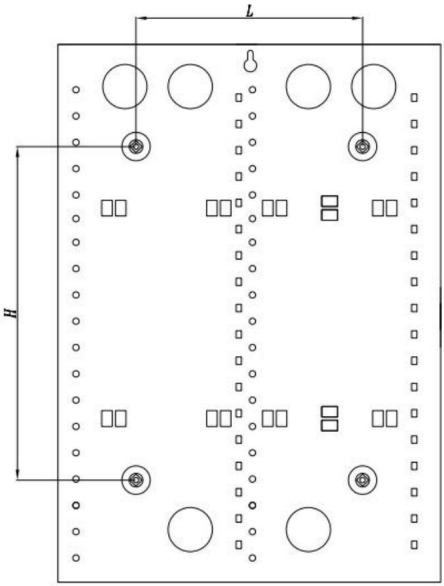

Infälld montering mellan 16" on-center dubbar

För 1/2" gipsskivor, böj ut sidoflikarna och fäst dem i reglarna med skruvar, eller placera kapslingen till önskat djup med hjälp av präglade djupmärken och skruva till dubbarna från insidan av höljet.

Sidoflikarnas hål avstånd enligt följande ark:

Machine Translated by Google

Model	SPT233609	SPT353609	SPT433609	SPT513609	SPT713609-A	SPT713609	SPT1063609	SPT1063609-A
Side Tabs Holes Distances H	106mm	193mm	229mm	306mm	409mm	409mm	764mm	764mm
Wall Mounting Holes Distances Minimum L	383mm							
Wall Mounting Holes Distances Maximum L	433mm							

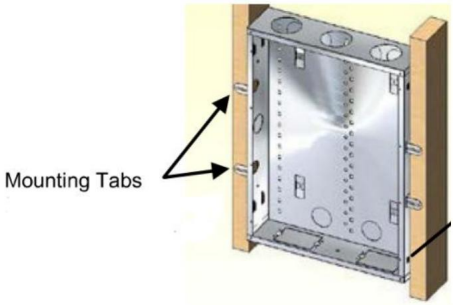

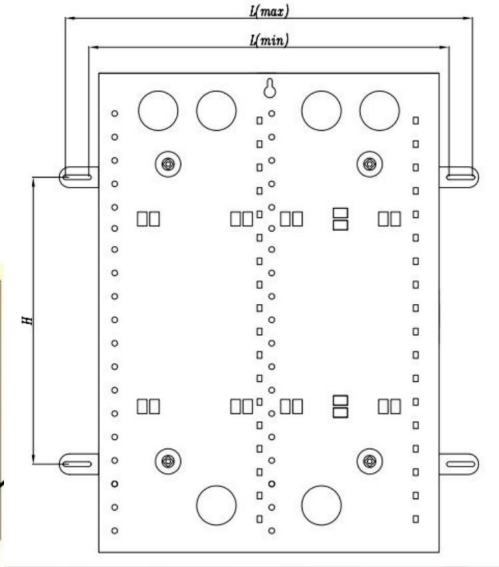

3. Kör ström till höljet

Växelström måste köras till höljet när du installerar en modul som kräver växelström eller likström för att fungera. En lågspänning UL-listad, klass 2, plug-in strömförsörjning krävs när dessa moduler används. Ta bort knock-out i botten av höljet. installera en metalluttagsdosa med en gång. Dra längden av den icke-metalliska strömkabeln till höljet för anslutning av ett standarduttag på 15 ampere, 120 volt. Jordkablarna ska dras från skåpet till husets elektriska jord. Jordskruven placerad inuti botten av höljet. Obs: Separation av kretsar måste underhållas och elektriska ledningar måste överensstämma med National Electric Code (NFPA 70), Canadian Electric Code och alla tillämpliga statliga eller lokala bestämmelser.

Machine Translated by Google

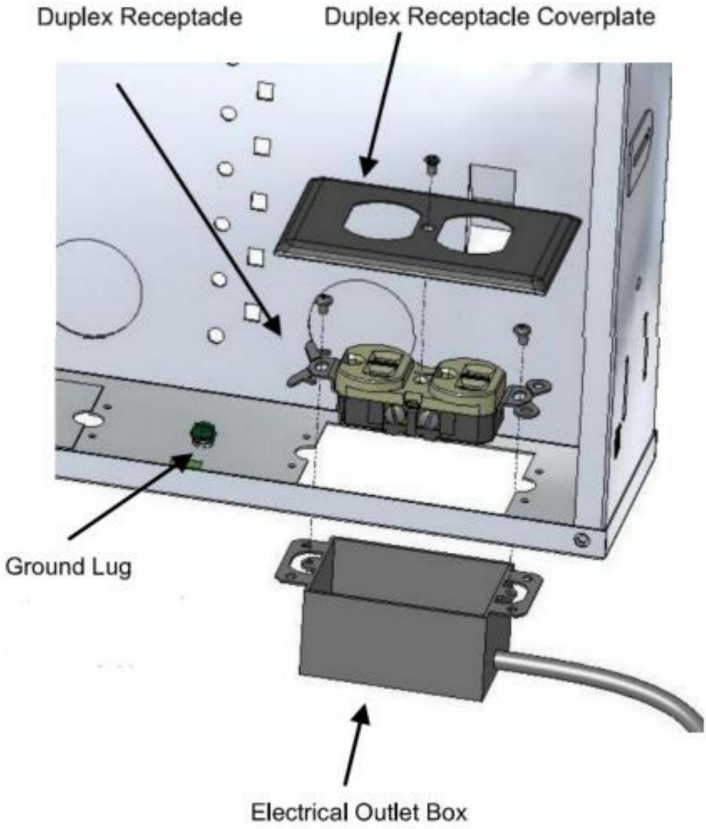

4.Cable Grov-In

Alla kablar till och från kapslingen lågspänningsklass 2 eller kommunikationskablar. All kod och god ledningspraxis bör upprätthållas, som att upprätthålla separation från ström och använda korrekt kabelhållning. Nästa avsnitt beskriver grovingrepp vid kapslingen.

Slå ut de reserverade hålen i höljet som du behöver, sätt sedan in en matchad gummikabelgenomföring i hålen för att säkerställa att kabeln undviker skador och slitage.

Installera din utrustning med utrustade runda och rektangulära monteringshål, tillbehörsväskan har också 4*500 mm buntband är valfria för att fixa din utrustning om monteringshålen är oanvändbara.

OBS: Kapslingen måste vara jordad. Använd minst 14 AWG

Machine Translated by Google

koppartråd för att ansluta jordkabeln till jord. Elektrisk jord ska anses ha samma potential som jord.

5. Montering av skruvlock

OBS: Använd endast vevorskydd med höljet. Omslag måste vara anpassas till rätt storlek kapsling.

A. Montera delvis de två (2) översta skruvarna i höljet.

B. Häng det påskruvade locket på de två delvis installerade skruvarna med hjälp av nyckelhålsöppningar i locket Locket ska hänga fritt och passa upp mot höljet; Om inte, kontrollera om kablar är utanför hölje eller kontrollera om kablar kläms.

C. Montera de återstående två skruvarna och dra åt alla skruvar.

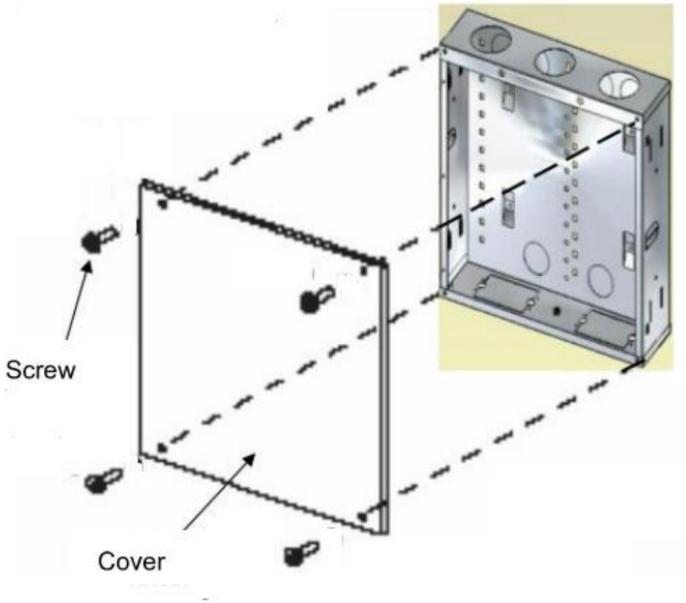

Machine Translated by Google

Tillverkare: Shanghaimuxinmuyeyouxiangongsi

Adress: Shuangchenglu 803nong11hao1602A-1609shi, baoshanqu, shanghai 200000 CN.

Importerad till AUS: SIHAO PTY LTD, 1 ROKEVA STREETEASTWOOD NSW 2122 Australien

Importerad till USA: Sanven Technology Ltd., Suite 250, 9166 Anaheim Place, Rancho Cucamonga, CA 91730

EC REP

E-CrossStu GmbH

Mainzer Landstr.69, 60329 Frankfurt am Main.

UK REP

YH CONSULTING LIMITED.

C/O YH Consulting Limited Office 147, Centurion House, London Road, Staines-upon-Thames, Surrey, TW18 4AX

Machine Translated by Google

VEVOR®

TOUGH TOOLS, HALF PRICE

Teknisk support och e-garanticertifikat

www.vevor.com/support