ASSEMBLY INSTRUCTIONS

Item Number:N606P532572/N606P532573
/N606P532574

Bed 180x200cm

This set comes in 3 boxes. If you do not receive a full 3 boxes, please contact our customer service

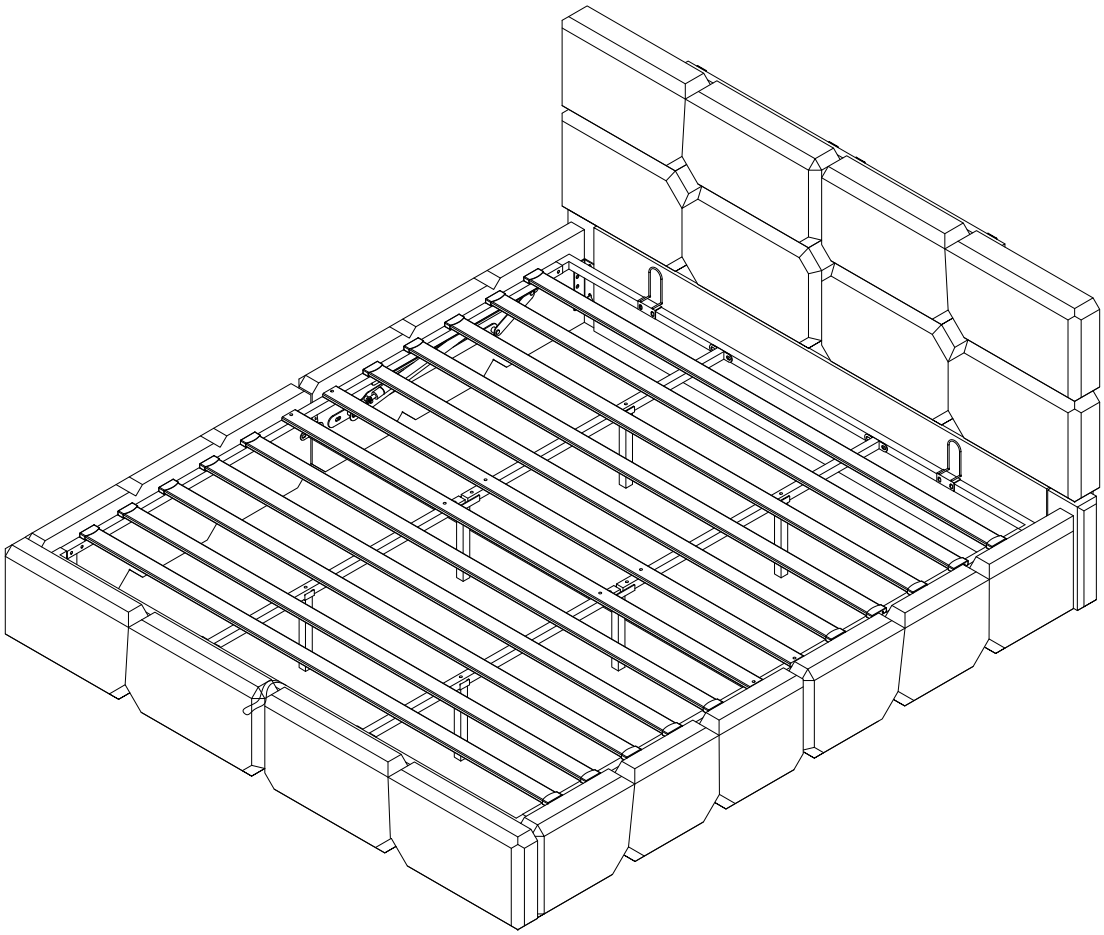

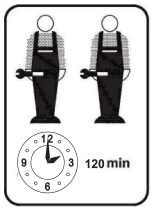

INSTRUCTIONS

IMPORTANT-READ CAREFULLY-RETAIN FOR FUTURE REFERENCE

a) **WARNING** -Children can become trapped between the bed and the wall, the adjoining pieces of furniture (e.g. cupboards) and the lke. To avoid risk of serious injury the distance between the safety barrier and the adjoining structure shall not exceed 90 mm or shall be more than 230 mm.

b) **WARNING**-Do not use the bed if any structural part is broken or missing; Replacement parts are between requested from the manufacturer or the store.

c) **WARNING**-Do not climb or wiggle on any non-designated structures.

d) it is imperative to always follow the installation instructions and manufacturer's use.

e)The recommended size of the mattress to be used with the bed is 180cmx200cm.

f) It is necessary to ventilate the room in order to maintain a low level moisture and prevent mold growth in the bed and its periphery.

g) Joining devices should always be tightened properly and regularly verified. Tighten if necessary.

English

IMPORTANT ! KEEP FOR FUTURE REFERENCE : READ CAREFULLY

·To be assembled by an adult. Assembly must be checked by an adult before use
·WARNING ! Keep all screws, small parts and plastic bags out of the reach of children
·Properly identify all parts before assembling
·Never use your item if any of its parts are broken or missing
·Should any problems arise, please contact our After Sales Service
·Manufacturer's instructions shall be followed at all times
·Care: Clean with a soft, dry cloth. In case of larger stains, carefully rub with a slightly damp, non-abrasive sponge
·Avoid the risk of fire by not placing furniture near sources of ignition or hot items
·Do not jump on the bed

Deutsch

WICHTIG ! ZUM SPÄTEREN NACHSCHLAGEN AUFBEWAHREN: SORGFÄLTIG LESEN

·Muss von einem Erwachsenen zusammengebaut werden.Der Zusammenbau muss vor dem Gebrauch von einem Erwachsenen überprüft werden
·WARNUNG! Bewahren Sie alle Schrauben, Kleinteile und Plastikbeutel außerhalb der Reichweite von Kindern auf
·Kennzeichnen Sie vor dem Zusammenbau alle Teile richtig
·Benutzen Sie Ihren Artikel niemals, wenn Teile gebrochen sind oder fehlen
·Sollten Probleme auftreten, wenden Sie sich bitte an unseren Kundendienst
·Die Anweisungen des Herstellers sind stets zu befolgen
·Pflege: Mit einem weichen, trockenen Tuch reinigen. Bei größeren Flecken vorsichtig mit einem leicht feuchten, nicht scheuernden Schwamm abreiben. nicht scheuernden Schwamm
·Vermeiden Sie die Gefahr eines Brandes, indem Sie die Möbel nicht in der Nähe von Zündquellen oder heißen Gegenständen aufstellen
·Nicht auf das Bett springen

Français

IMPORTANT ! CONSERVER POUR RÉFÉRENCE ULTÉRIEURE : LIRE ATTENTIVEMENT

·Le montage doit être effectué par un adulte. Le montage doit être vérifié par un adulte avant Utilisation
·ATTENTION ! Tenir les vis, les petites pièces et les sachets en plastique hors de portée des enfants
·Identifiez correctement toutes les pièces avant de les assembler
·N'utilisez jamais votre article si l'une de ses pièces est cassée ou manquante
·En cas de problème, veuillez contacter notre service après-vente
·Les instructions du fabricant doivent être respectées à tout moment
·Entretien : nettoyer avec un chiffon doux et sec. En cas de taches plus importantes, frotter soigneusement avec une éponge non abrasive légèrement humide. légèrement humide et non Abrasive
·Évitez les risques d'incendie en ne plaçant pas les meubles à proximité de sources d'inflammation ou d'objets chauds
·Ne pas sauter sur le lit

Italiano

IMPORTANTE! CONSERVARE PER RIFERIMENTO FUTURO: LEGGERE ATTENTAMENTE

·Deve essere assemblato da un adulto. L'assemblaggio deve essere controllato da un adulto prima dell'uso
·ATTENZIONE! Tenere tutte le viti, le piccole parti e i sacchetti di plastica fuori dalla portata dei bambini
·Identificare correttamente tutte le parti prima dell'assemblaggio
·Non utilizzare mai l'articolo se alcune parti sono rotte o mancanti
·In caso di problemi, si prega di contattare il nostro Servizio Post Vendita
·Le istruzioni del produttore devono essere sempre seguite
·Cura: Pulire con un panno morbido e asciutto. In caso di macchie più estese, strofinare accuratamente con una spugna leggermente umida e nonspugna leggermente umida e non abrasiva
·Evitare il rischio di incendio, non collocando i mobili vicino a fonti di accensione o a oggetti caldi
·Non saltare sul letto

Español

¡IMPORTANTE ! CONSÉRVELO PARA FUTURAS CONSULTAS: LEA ATENTAMENTE

·Debe ser montado por un adulto. El montaje debe ser comprobado por un adulto antes del uso
ADVERTENCIA Mantenga todos los tornillos, piezas pequeñas y bolsas de plástico fuera del alcance de los niños.
·Identifique correctamente todas las piezas antes de montarlas
·Nunca utilice su artículo si alguna de sus piezas está rota o falta
·Si surge algún problema, póngase en contacto con nuestro Servicio Postventa
·Las instrucciones del fabricante deben seguirse en todo momento
·Cuidado: Limpiar con un paño suave y seco. En caso de manchas más grandes, frote cuidadosamente con una esponja no abrasiva ligeramente humedecida.
·Evite el riesgo de incendio no colocando los muebles cerca de fuentes de ignición u objetos calientes.
·No saltar sobre la cama.

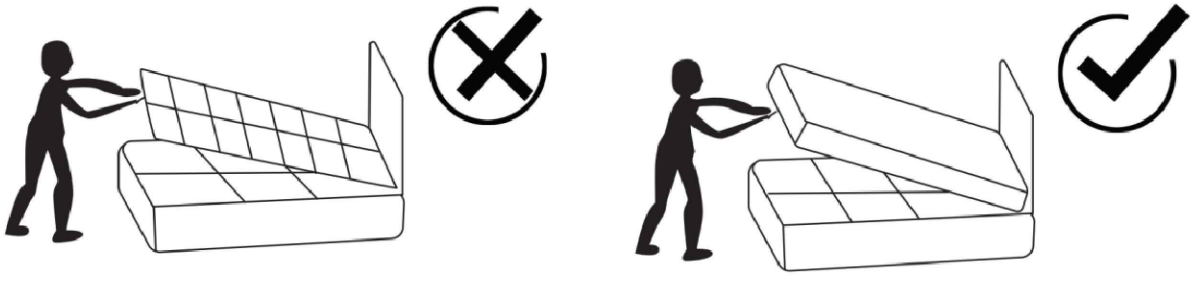



UK:Before installation, insert the screws into the holes and tighten the m, but do not tighten them to 100%, 70% to 80% is sufficient. Finally, a fter all screws are installed, tighten all screws to 100%.

If you encounter these issues, such as if the holes cannot be aligned or some parts cannot be installed, please check if the screws are used co rrectly and adjust the tightness of the screws.

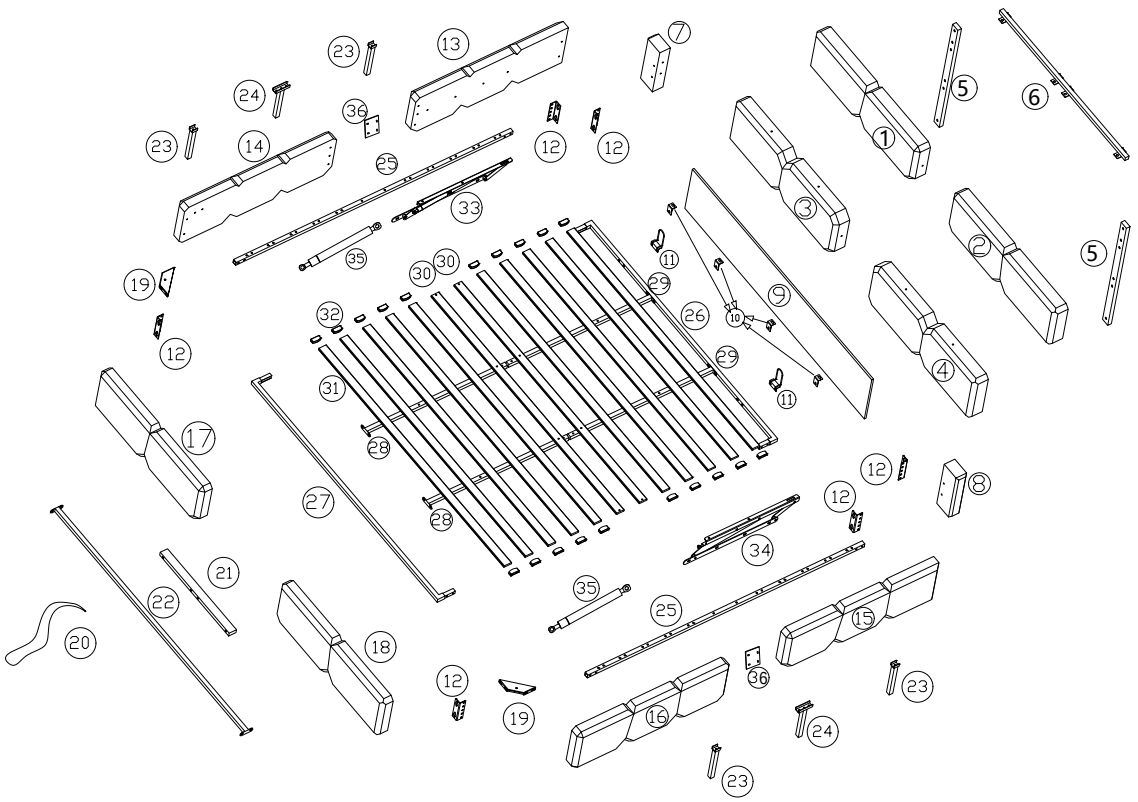
1
2
3
4
5
5
6
7
8
9
10
11
11
12
12
12
12
12
12
13
14
15
16
17
18
19
19
20
21
22
23
23
23
23
24
24
25
25
26
27
28
28
29
29
30
30
31
32
33
34
35
35
36
36

N606P532572

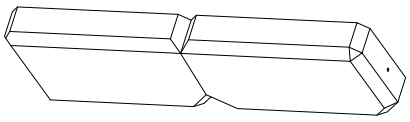

① 1*PCS

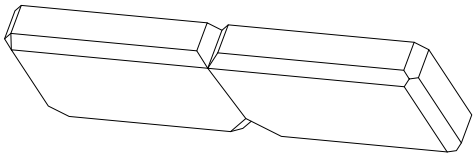

② 1*PCS

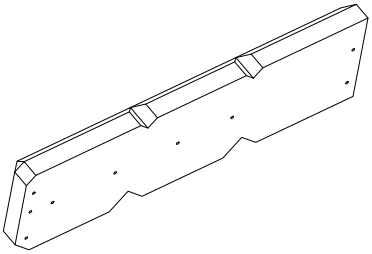

13 1*PCS

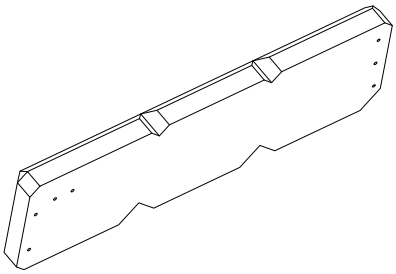

14 1*PCS

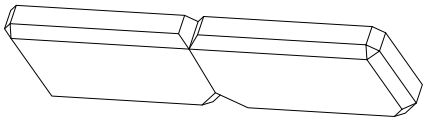

17 1*PCS

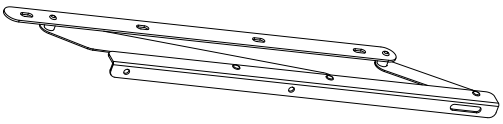

33 1*PCS

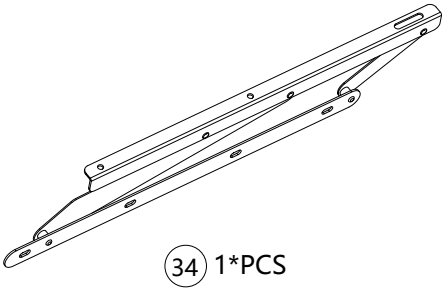

34 1*PCS

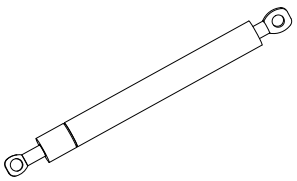

35 2*PCS

N606P532573

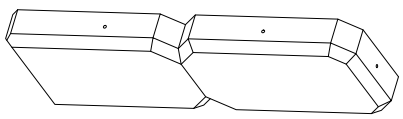

③ 1*PCS

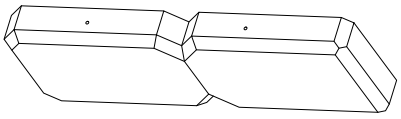

④ 1*PCS

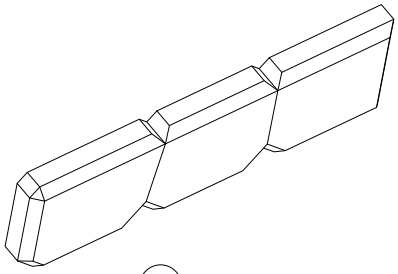

15 1*PCS

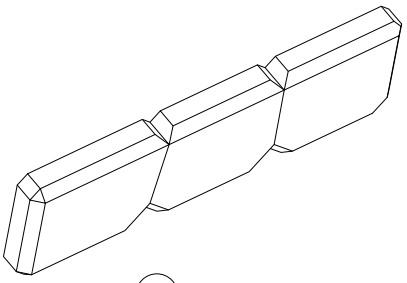

16 1*PCS

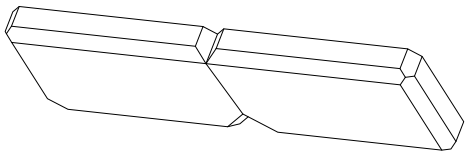

18 1*PCS

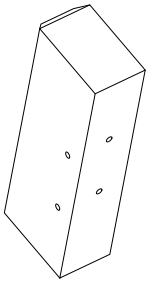

⑦ 1*PCS

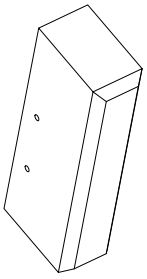

⑧ 1*PCS

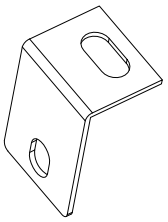

10 4*PCS

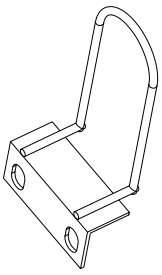

11 2*PCS

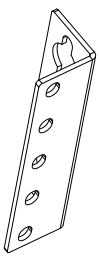

12 6*PCS

N606P532573

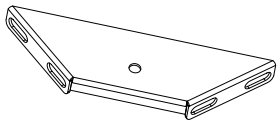

19 2*PCS

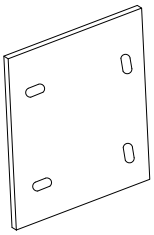

36 2*PCS

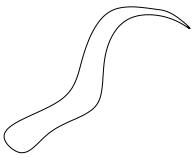

20 1*PCS

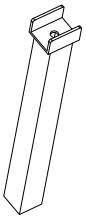

23 4*PCS

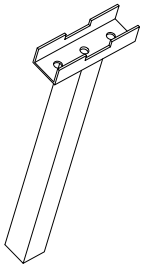

24 2*PCS

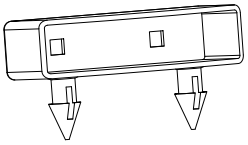

32 20*PCS

N606P532574

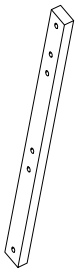

⑤ 2*PCS

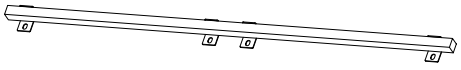

⑥ 1*PCS



⑨ 1*PCS



㉕ 2*PCS

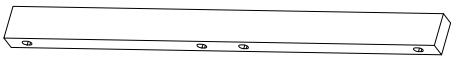

㉑ 1*PCS



㉖ 1*PCS



㉘ 2*PCS



㉗ 1*PCS



㉒ 1*PCS



㉙ 2*PCS



㉚ 2*PCS



㉛ 10*PCS

Hardware list-Hardwareliste N606P532572

 M8-16mm A*90PCS	 M8-45mm B*20PCS	 M8-70mm C*4PCS	 M8-40mm D*6PCS
 M6-25mm E*8PCS	 M8-20*1.5mm F*18PCS	 M4 G*1PCS	 M5 H*1PCS
 M8 I*4PCS	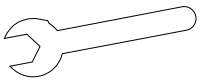 M8 J*1PCS		

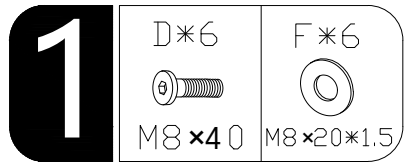
1
D*6
M8×40
F*6
M8×20*1.5

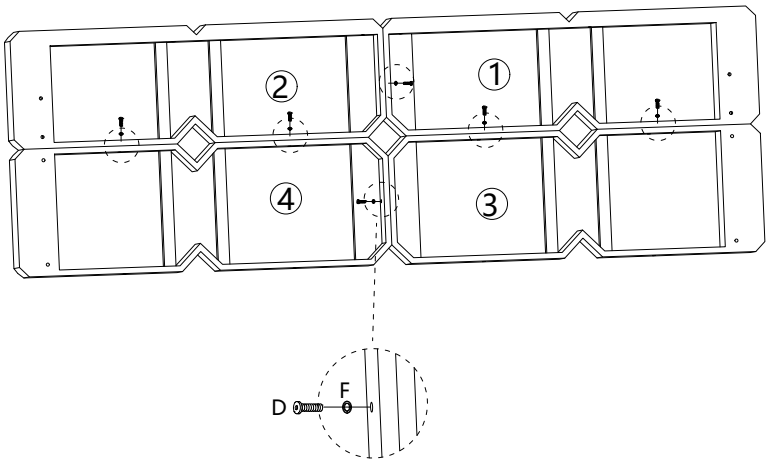
②
①
④
③
D
F

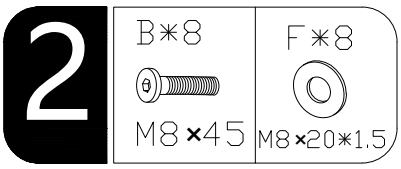
2
B*8
M8×45
F*8
M8×20*1.5

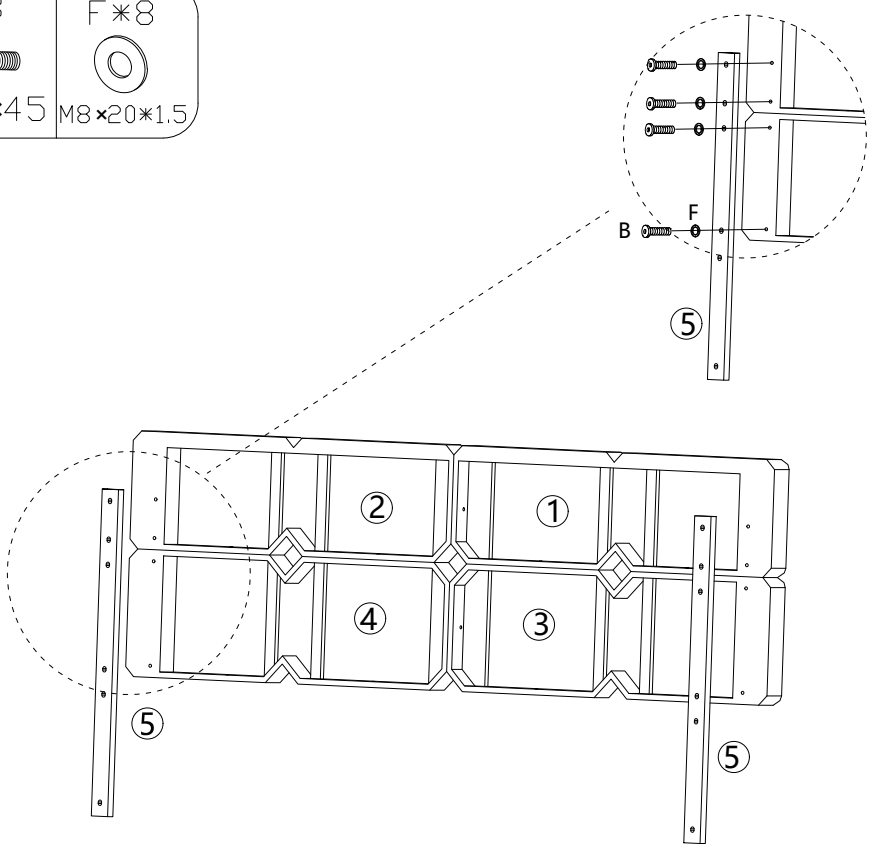
B
F
⑤
②
①
④
③
⑤
⑤

3

A*4

M8×16

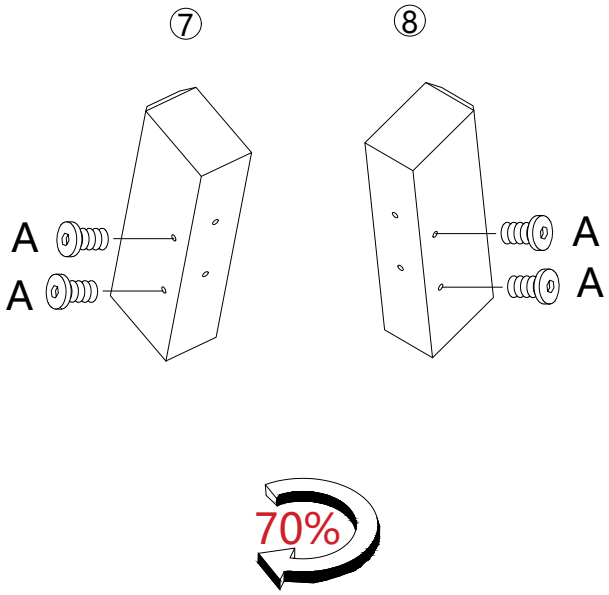

4

B*4

M8×45

F*4

M8×20*1.5

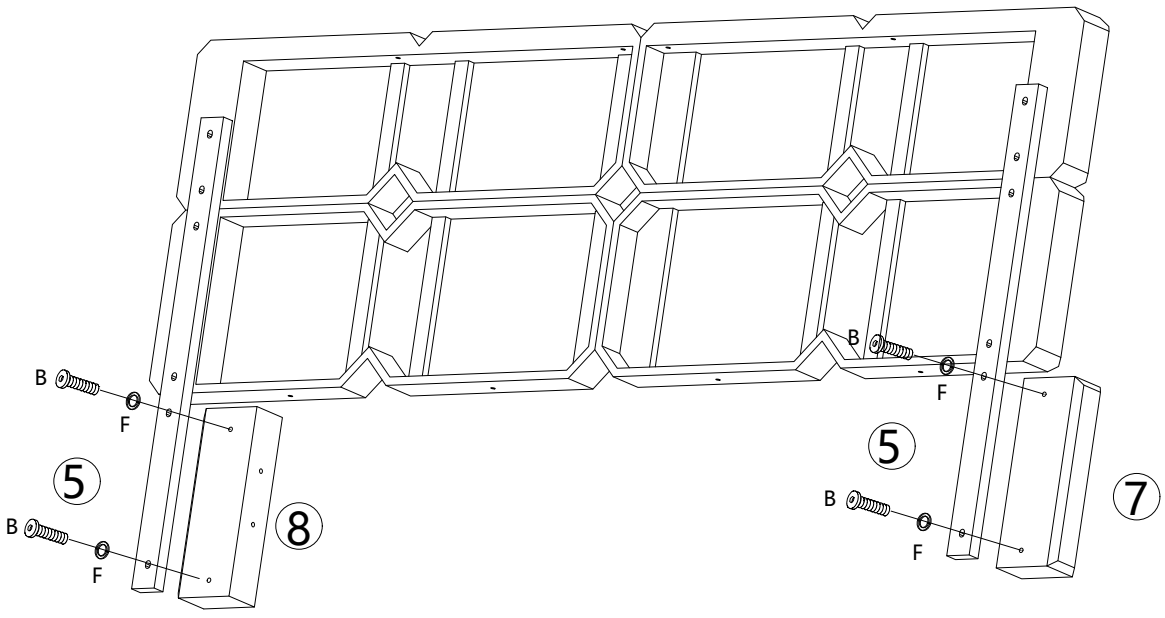

5

A*4

M8×16

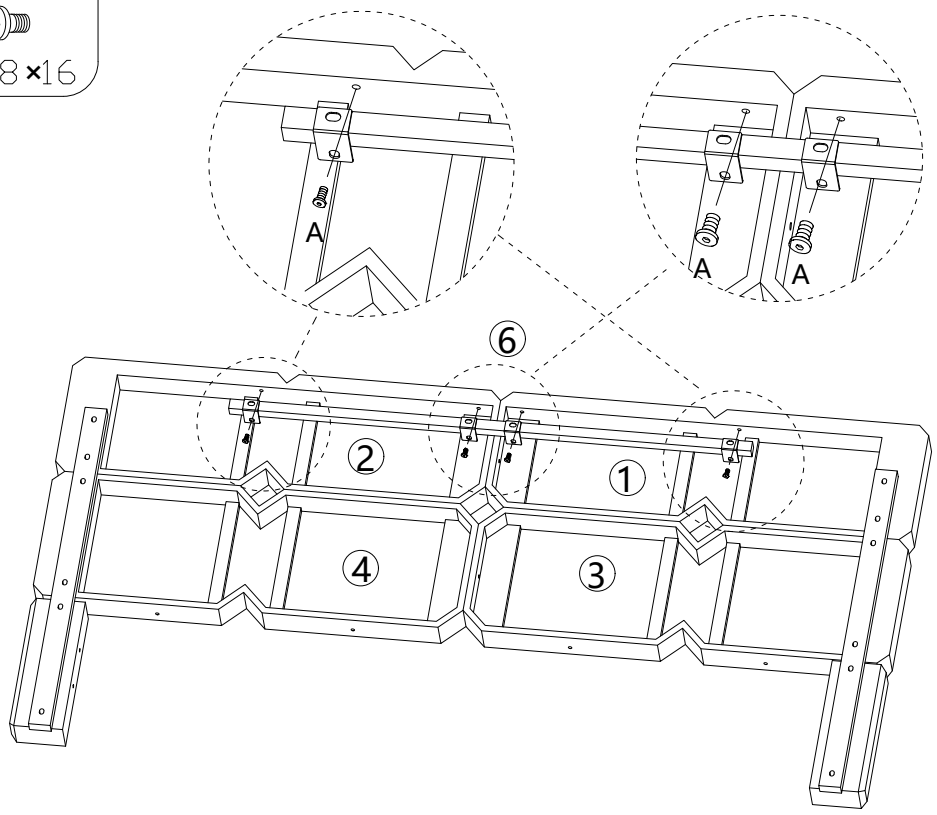

6

A*8

M8×16

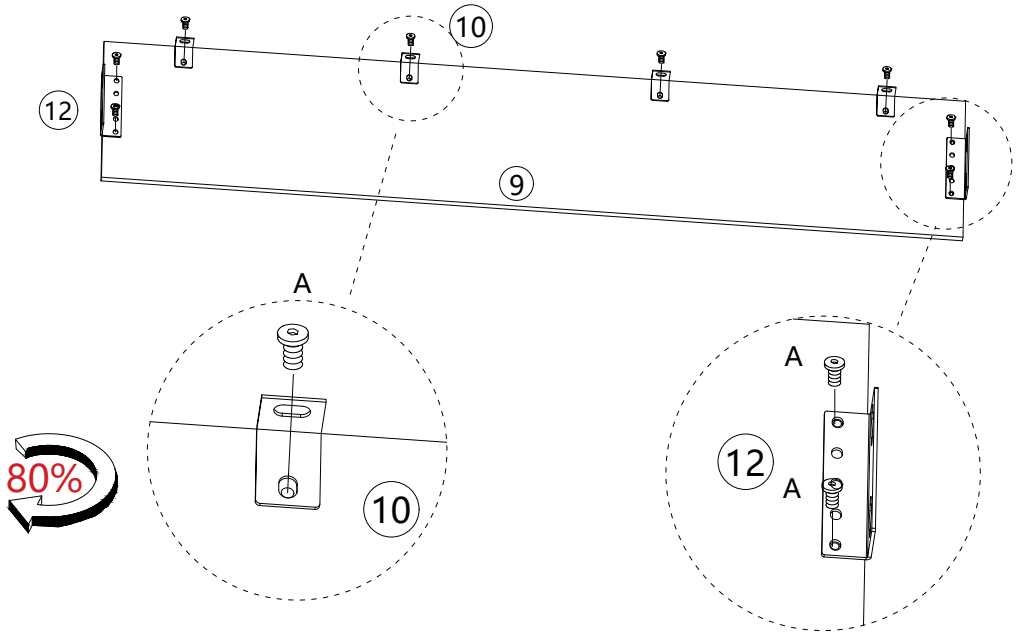

7

A*8

M8×16

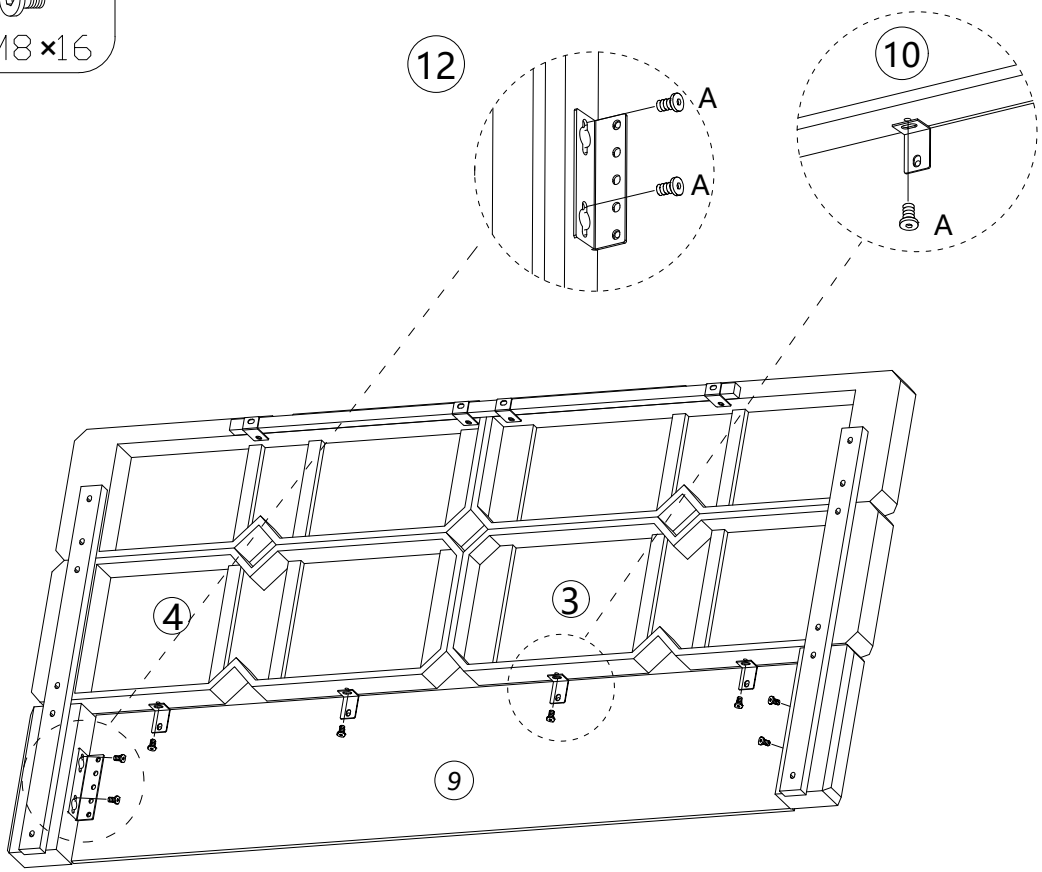

8

A*4

M8×16

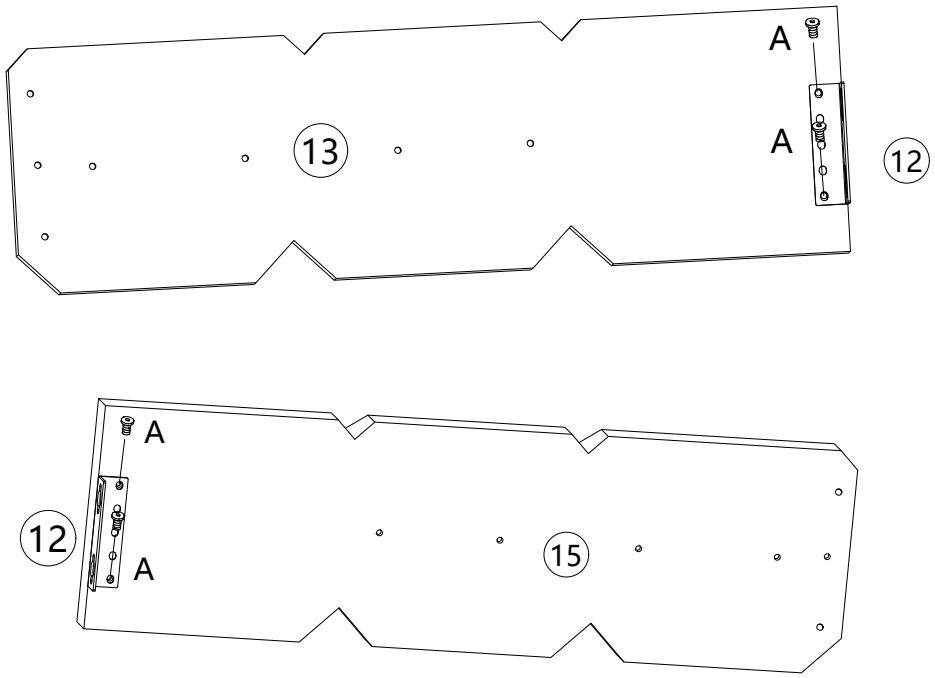

9

A*8

M8×16

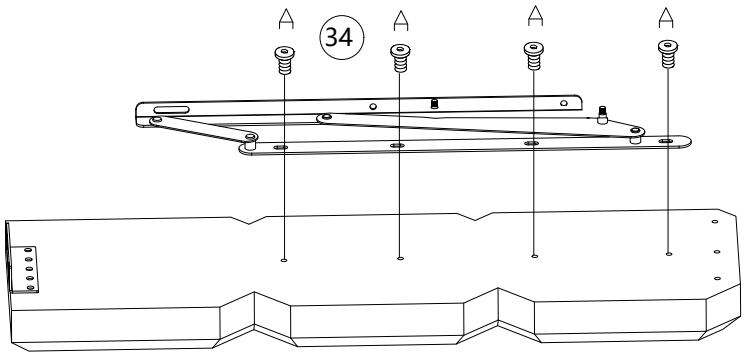

15

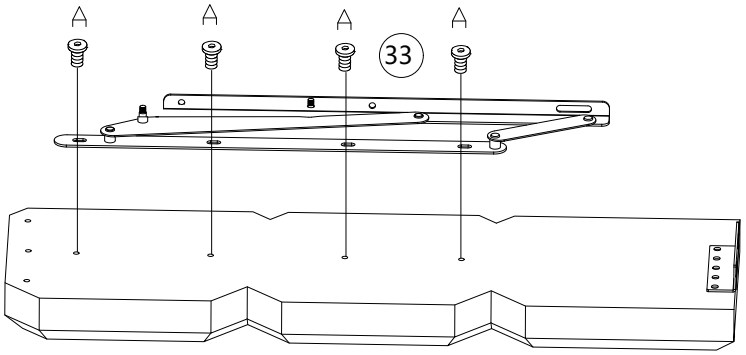

13

10

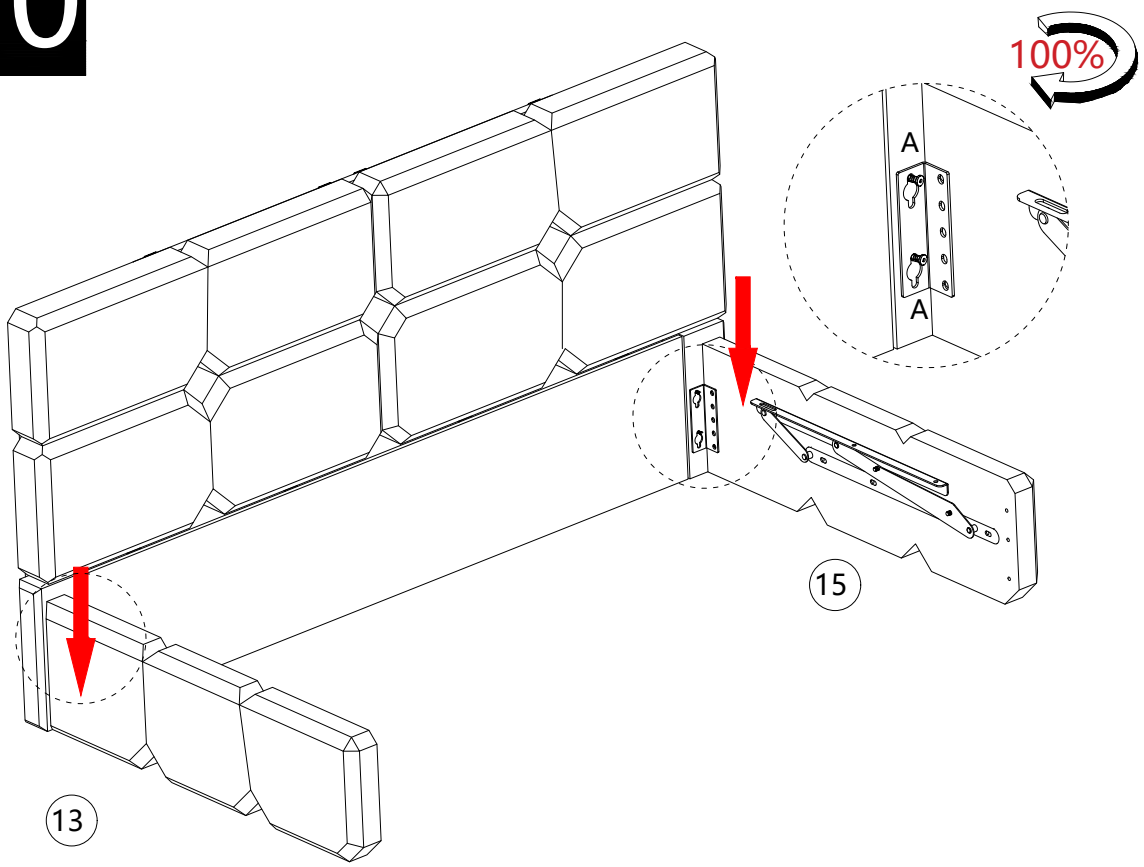

11

A*4

M8×16

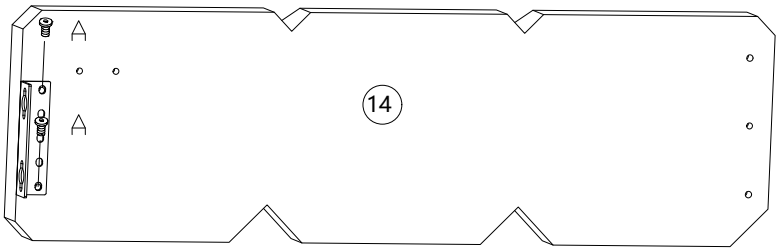

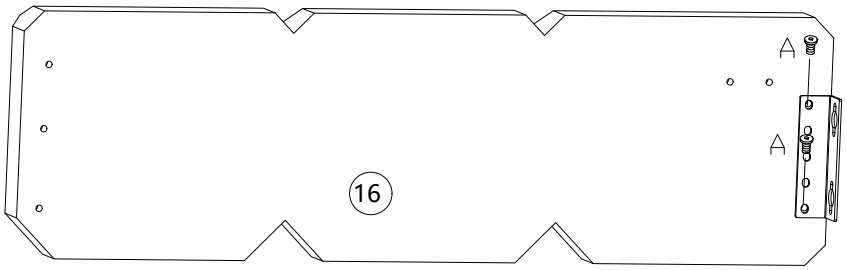

12

A*8

M8×16

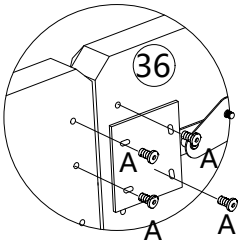

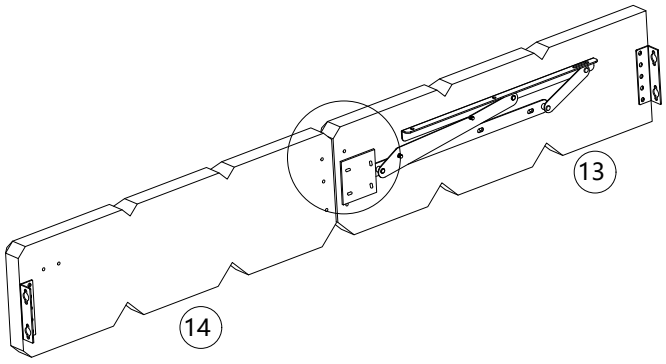

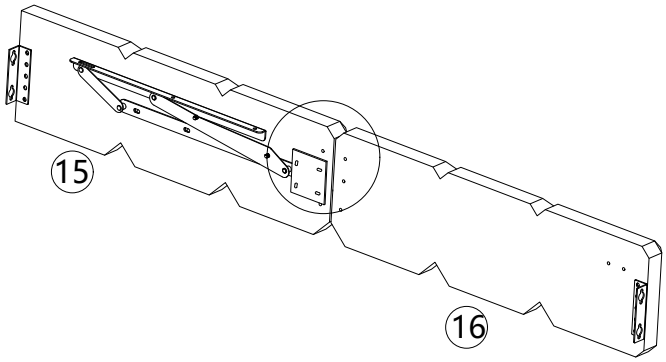

13

A*4

M8×16

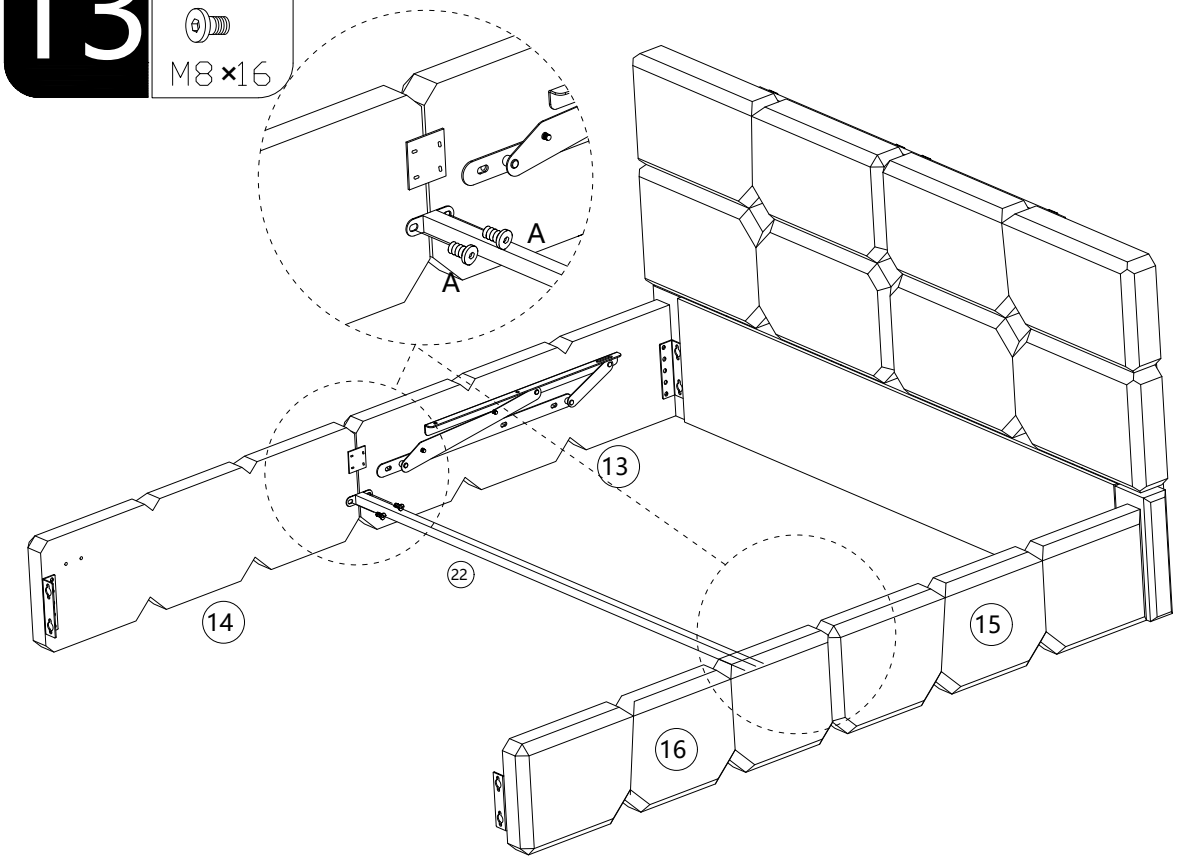

14

A*4

M8×16

C*4

M8×70

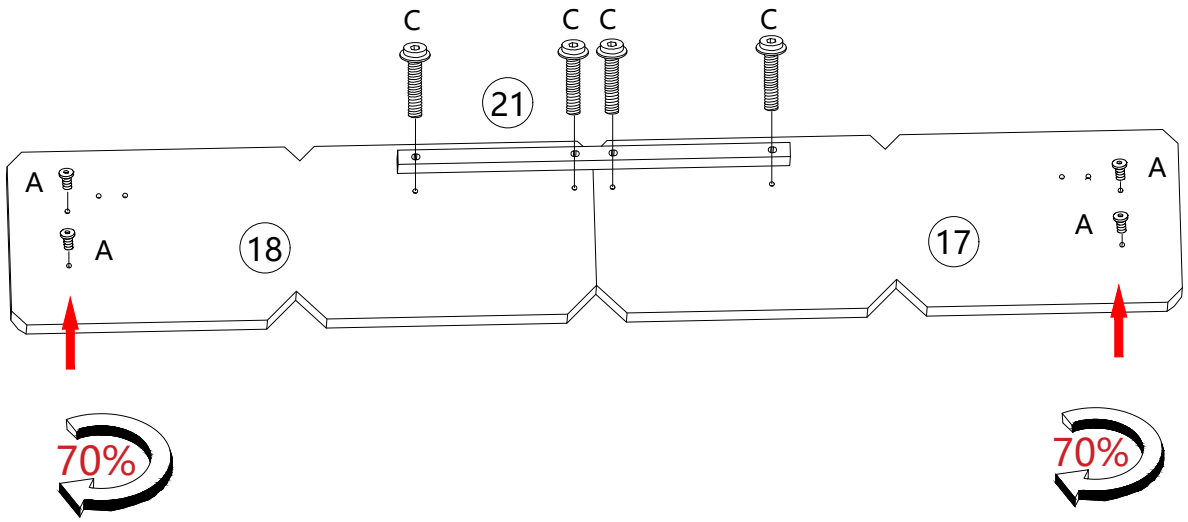

15

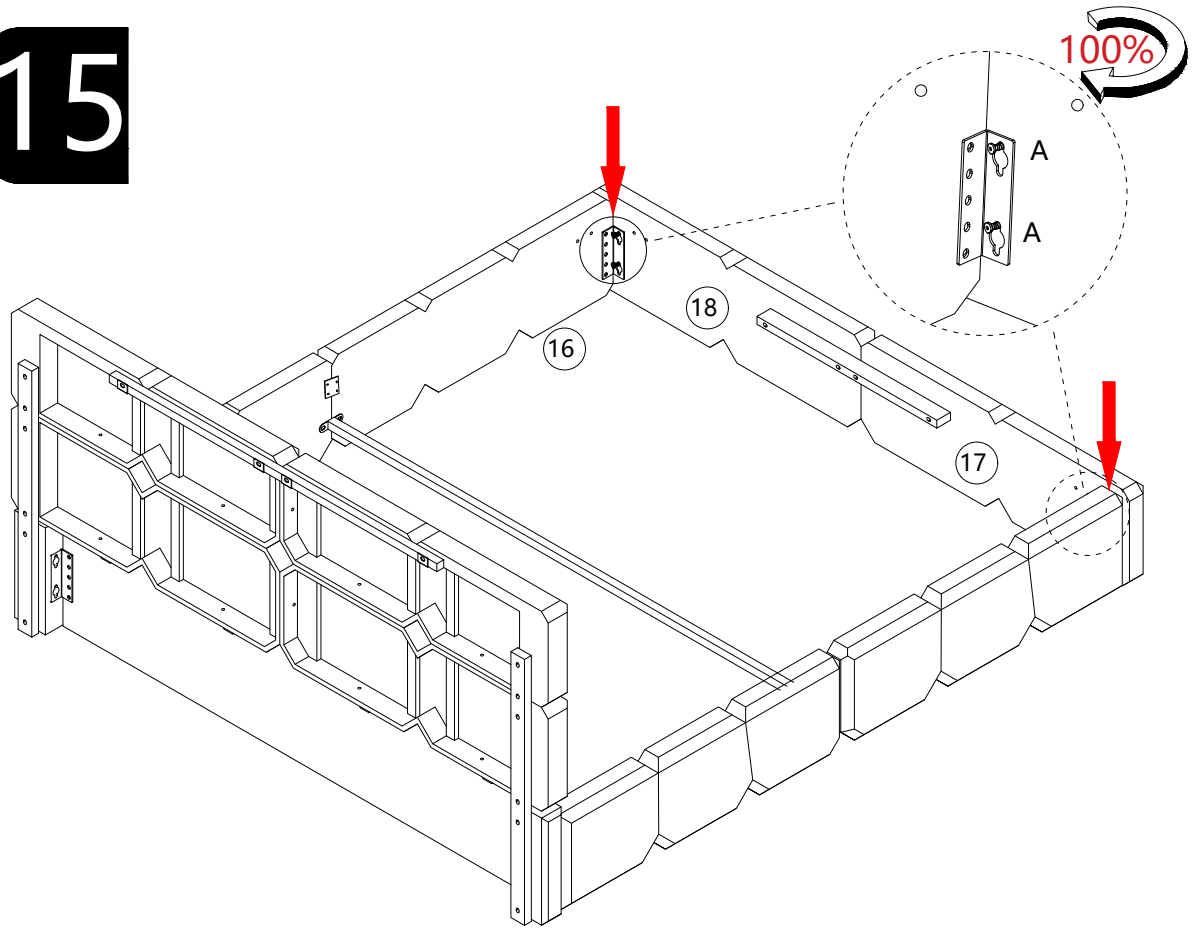

16

A*8

M8×16

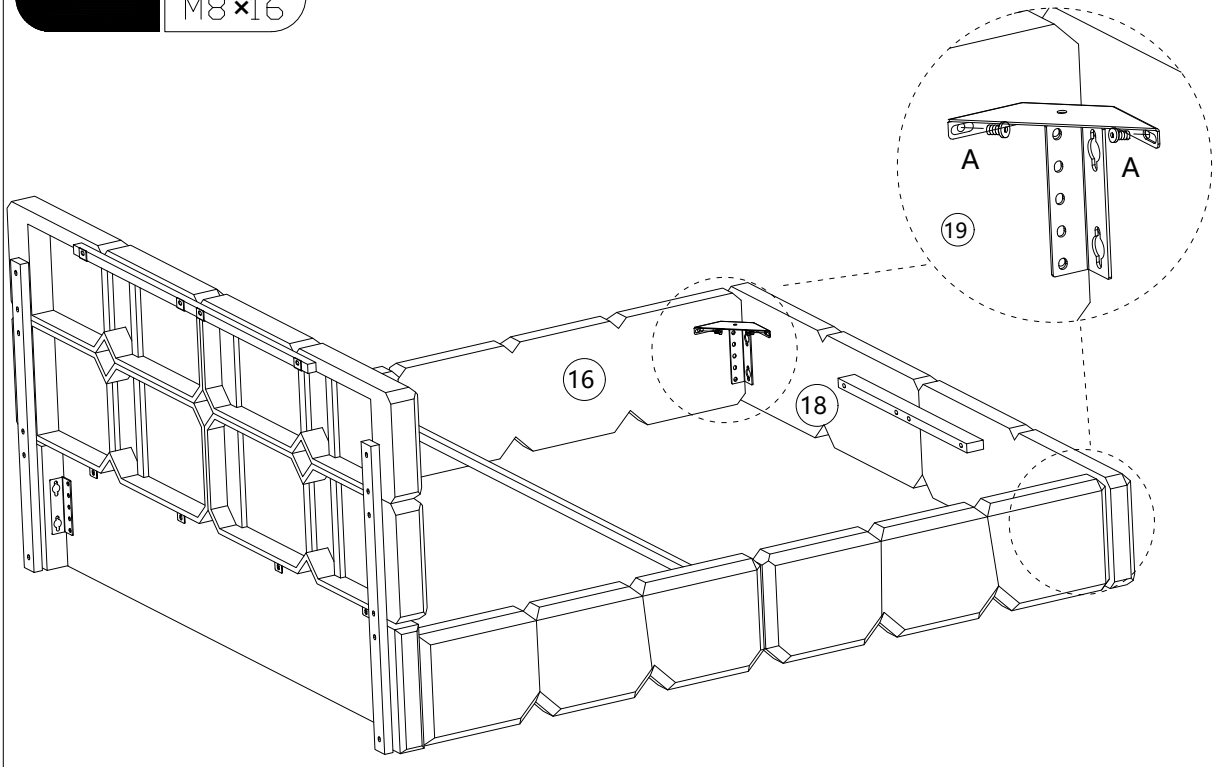

17

B*8

M8×45

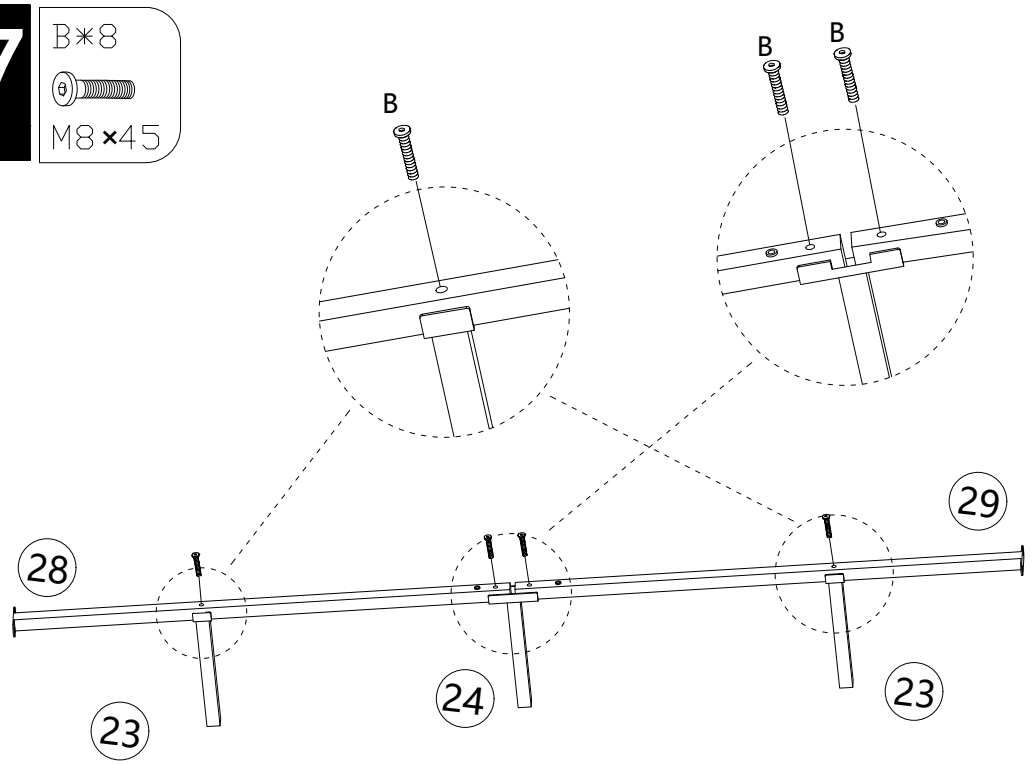

X2

18

A*8

M8×16

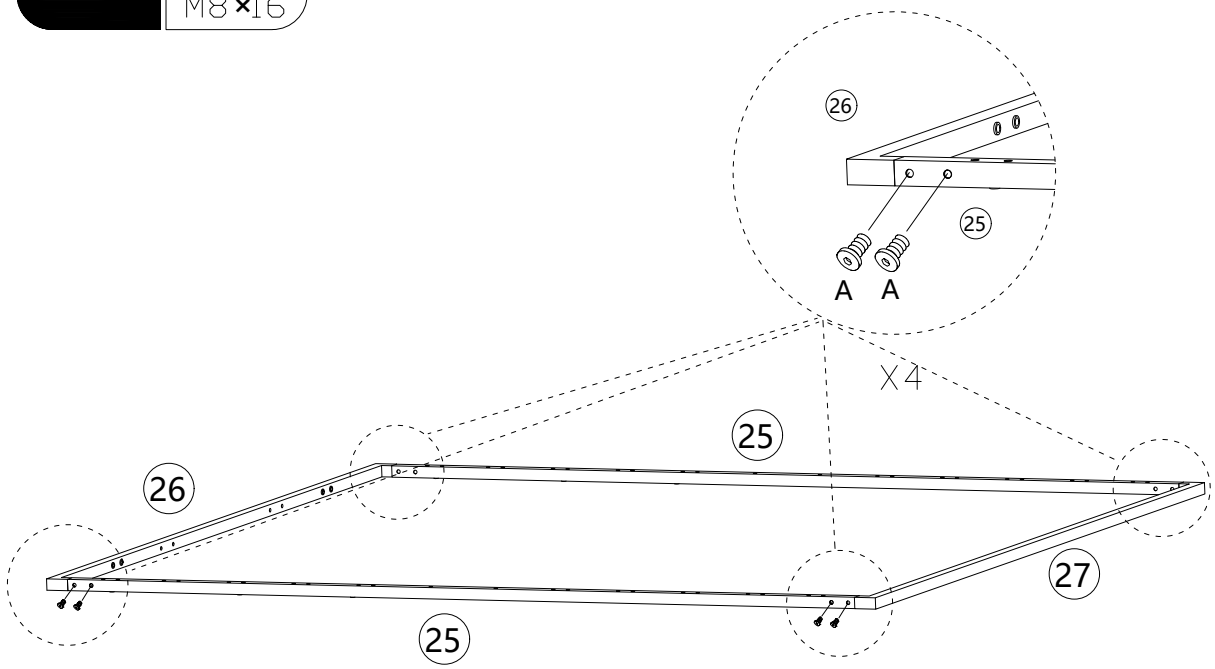

X4

19

I*4

M8

J*1

M8

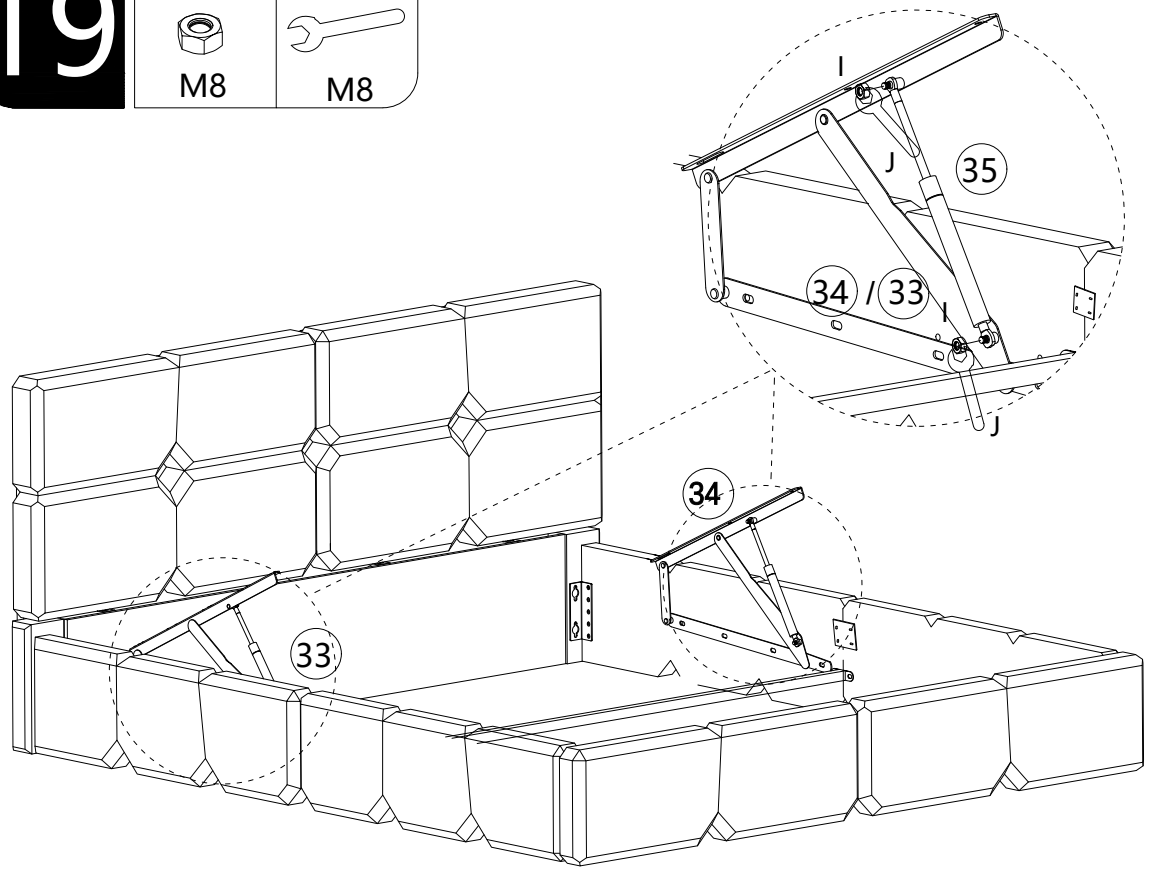

20

A*6

M8×16

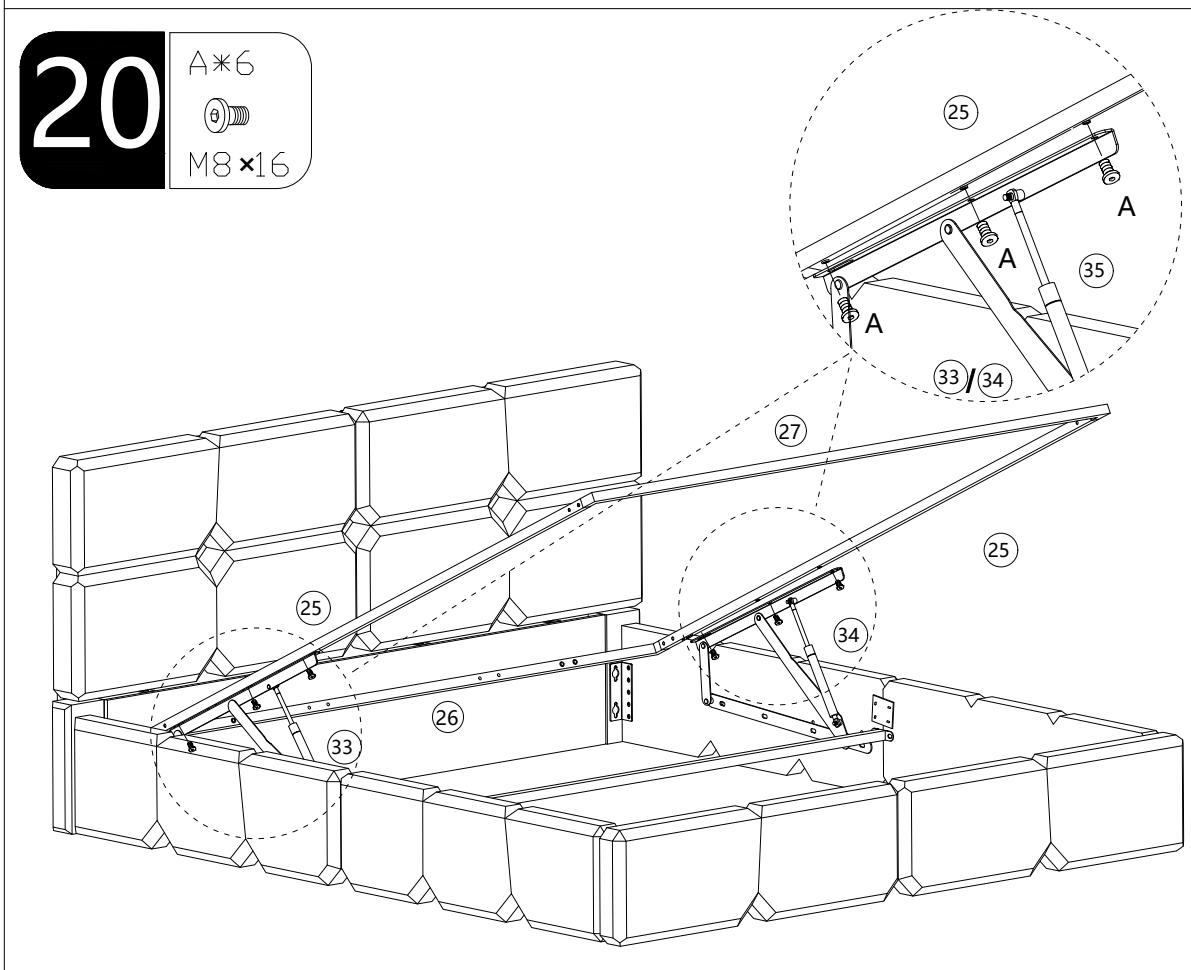

21

A*8

M8×16

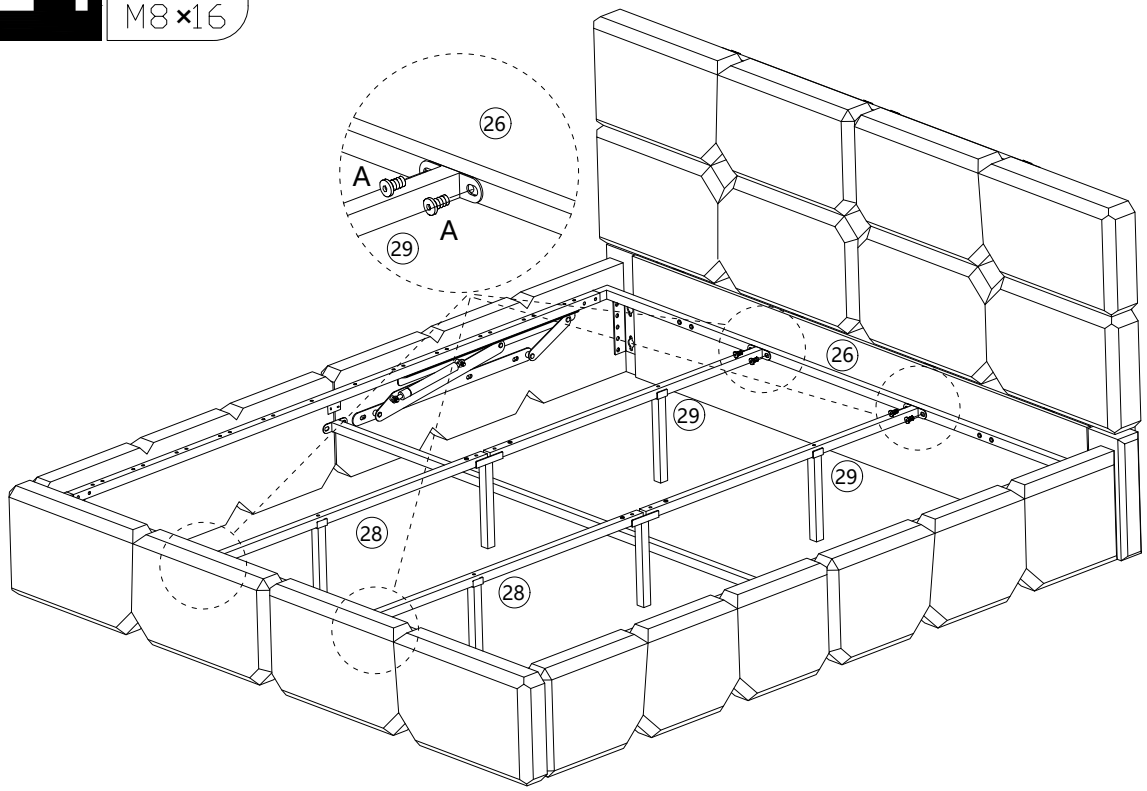

22

A*4

M8×16

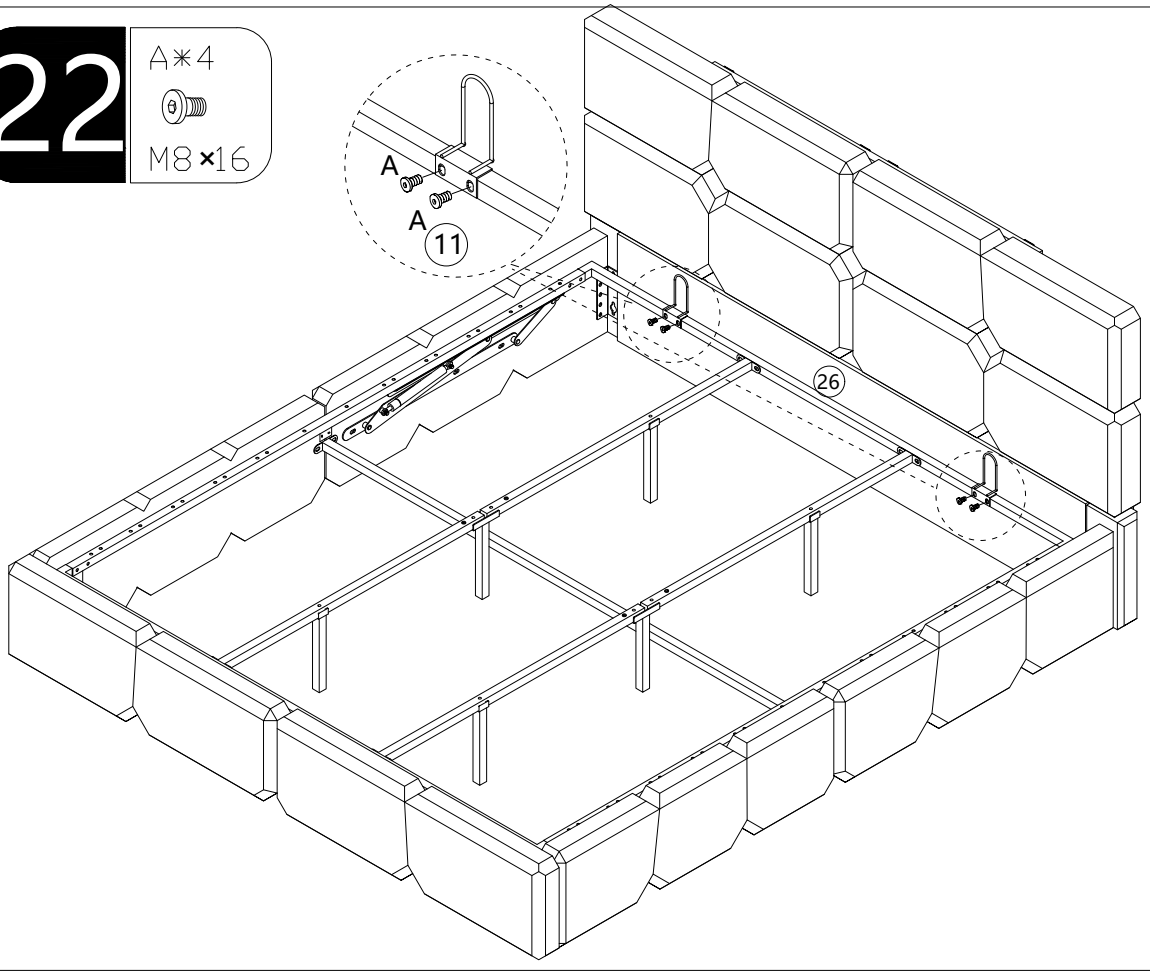

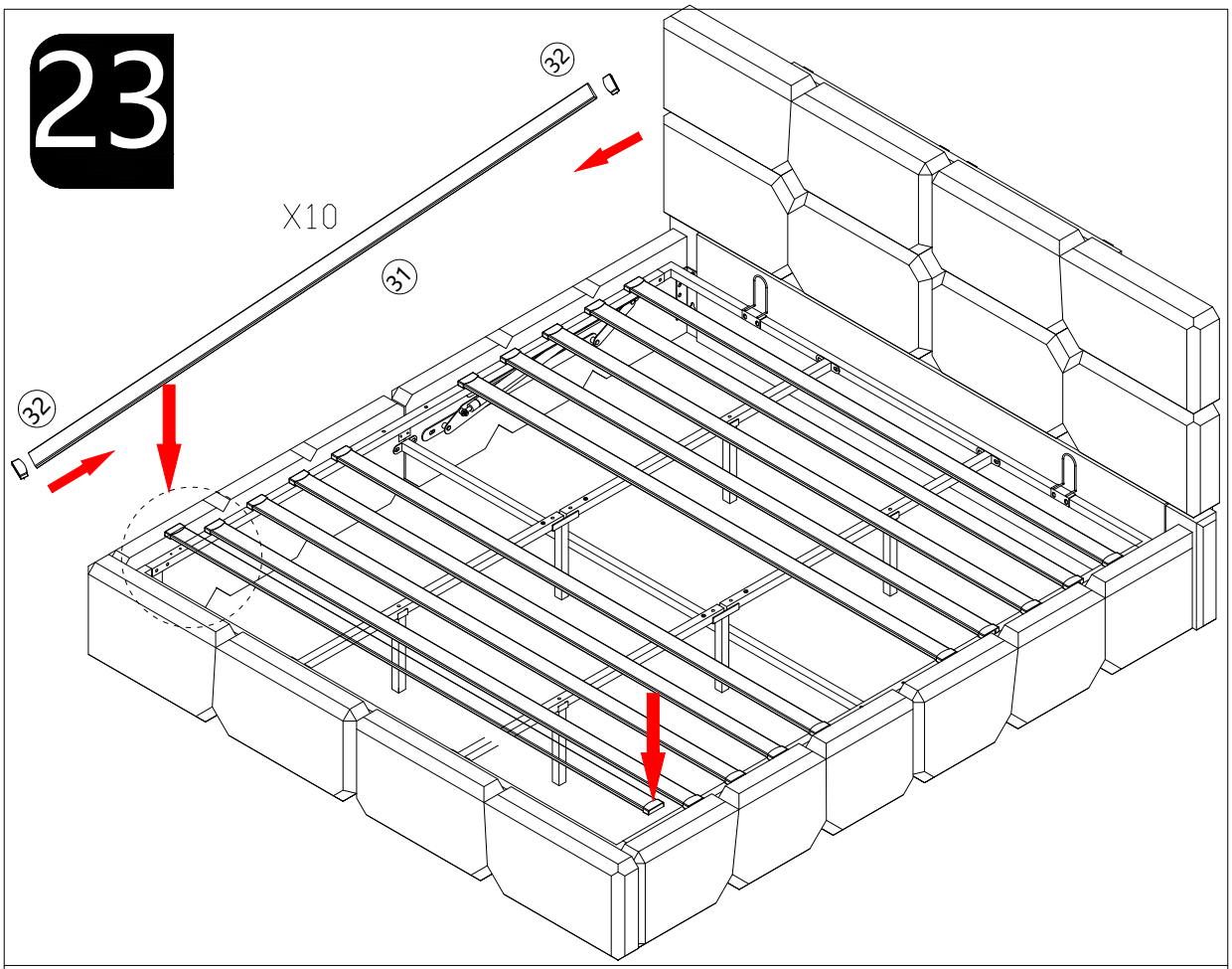
23
X10
32
31
32

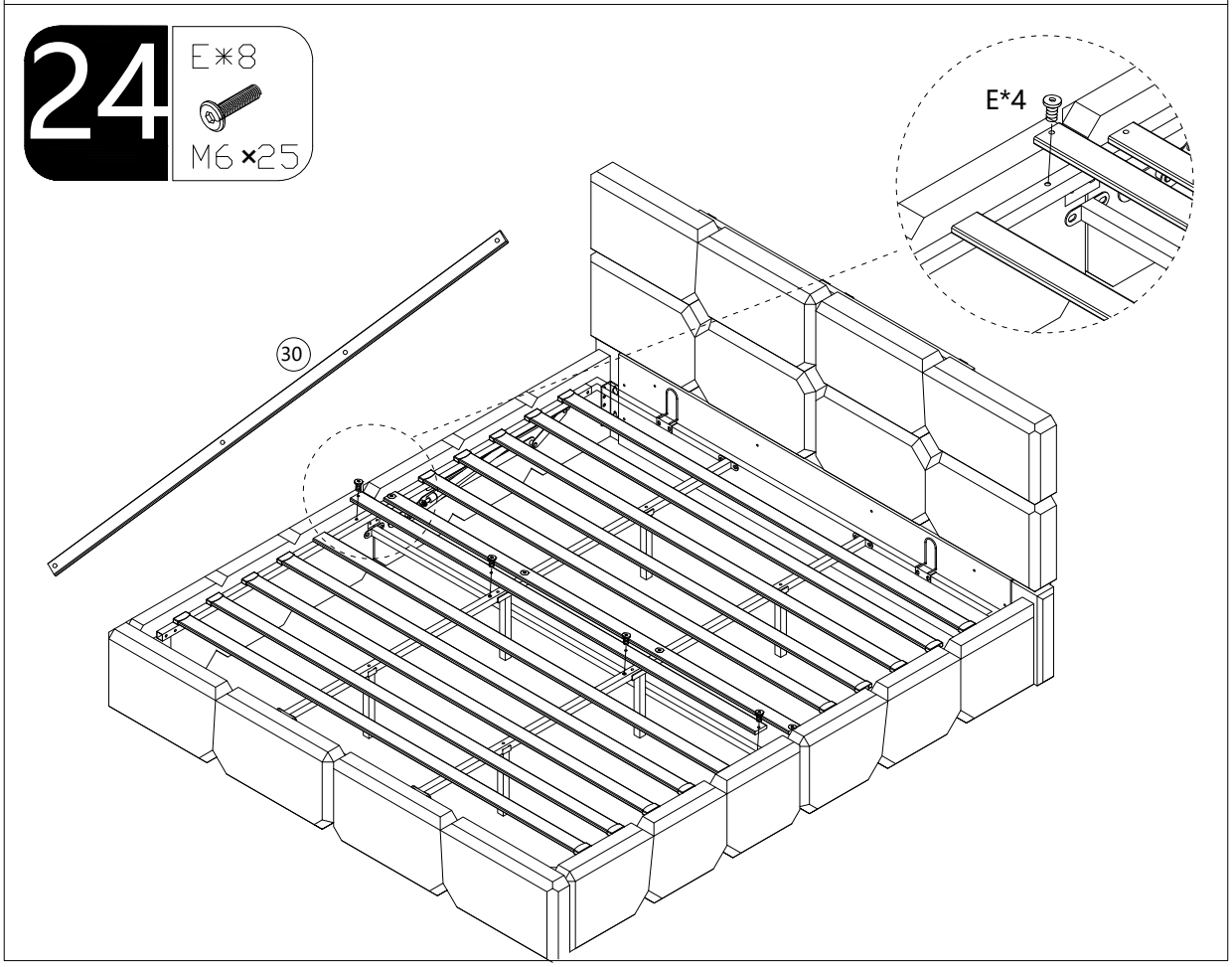
24
E*8
M6×25
E*4
30

25

