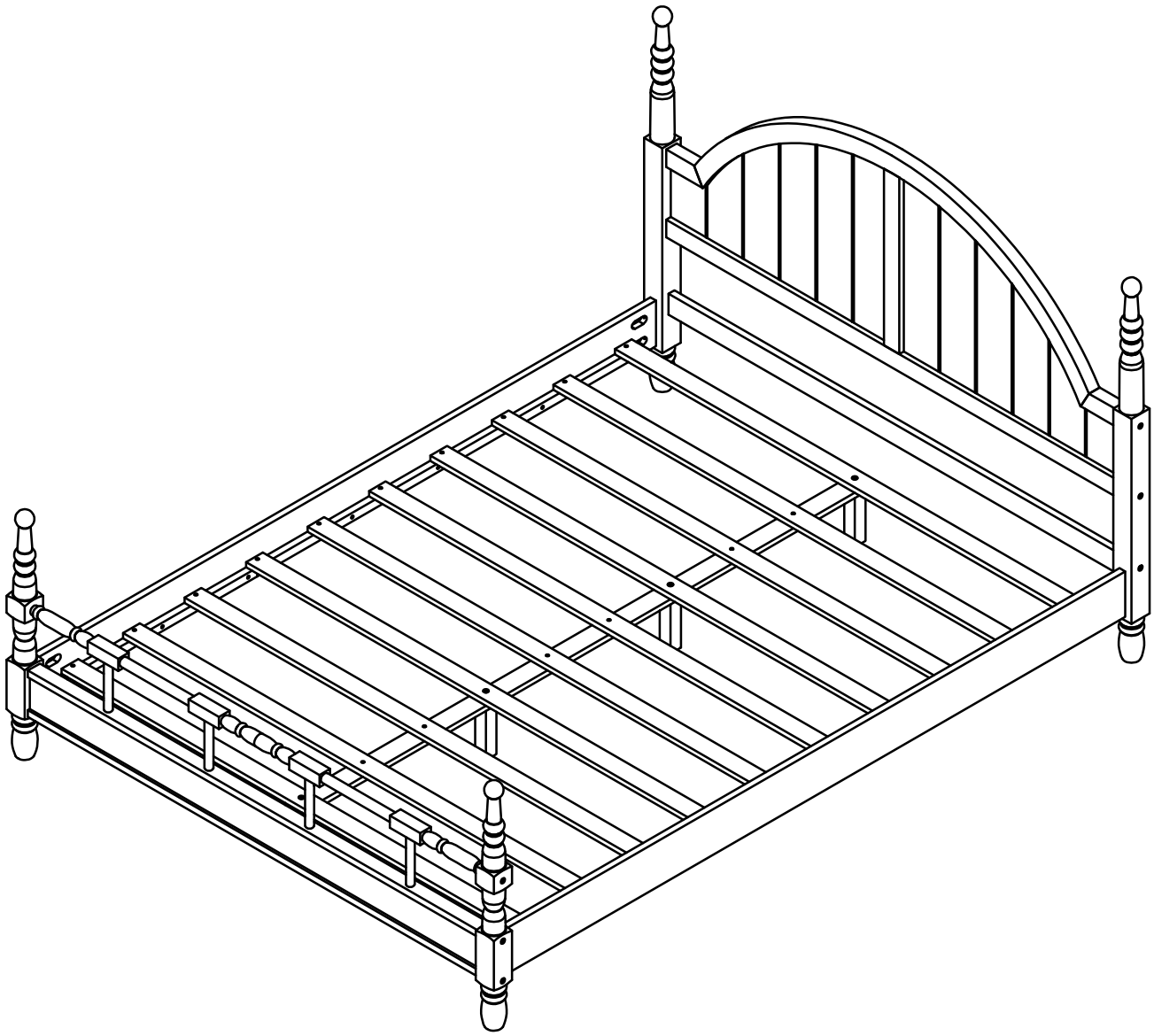
# ASSEMBLY INSTRUCTION
SKU CODE: (N733P473103)
Warning: You must read this before continuing

# INSTRUCTIONS DE MONTAGE
SKU NUMBER: (N733P473103)
Attention: Vous devez lire ceci avant de continuer



## SAFETY WARNINGS AND GENERAL NOTES:

Do not use substitute parts. Contact the manufacturer or dealer for replacement

Keep these instructions for future reference.

We recommend assembling your bed on the shipping carton to protect your floor.

Be certain all staples are out of the box before beginning assembly on the shipping

## AVERTISSEMENTS DE SÉCURITÉ ET REMARQUES GÉNÉRALES :

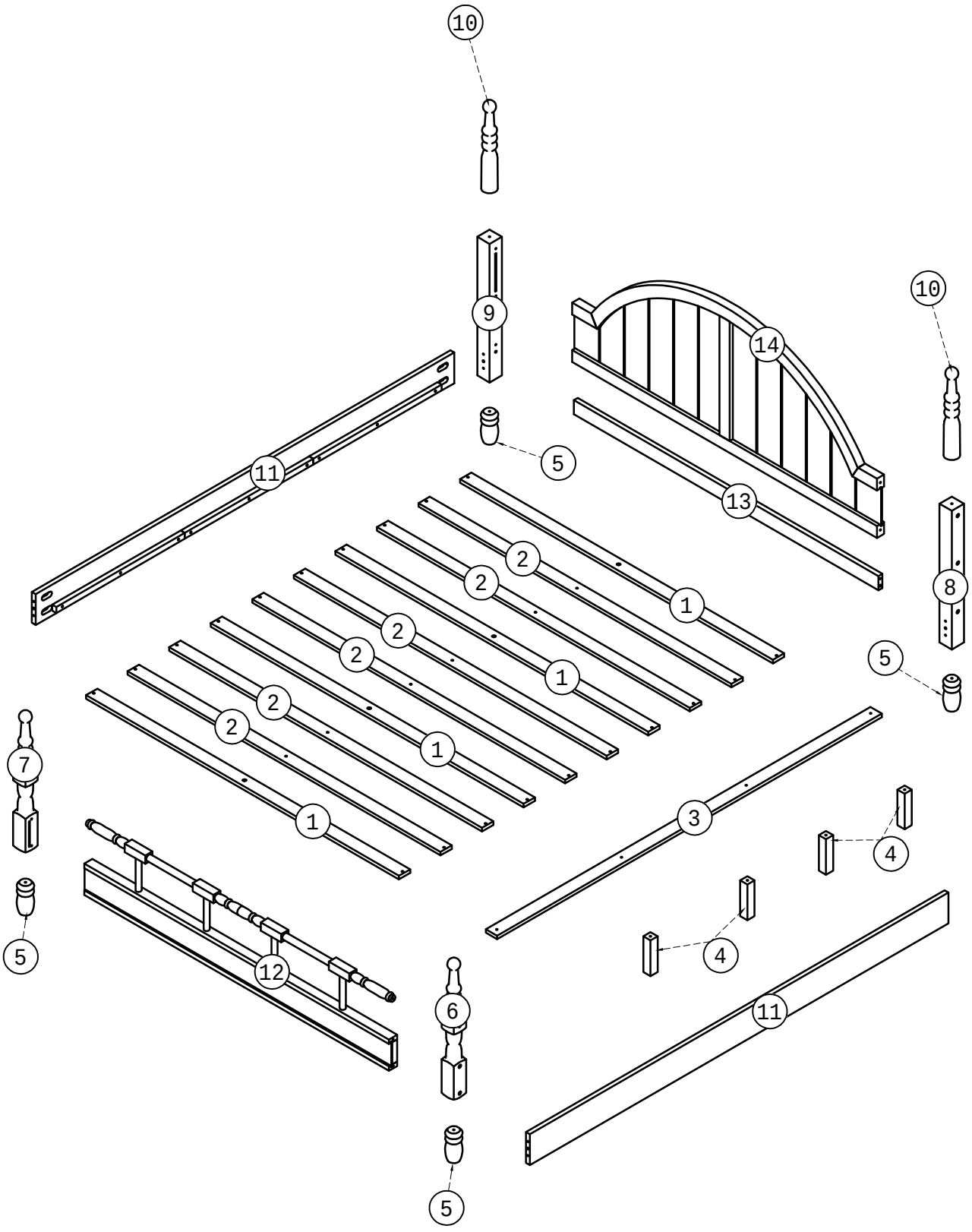
N'utilisez pas de pièces de rechange. Contactez le fabricant ou le revendeur pour les pièces de rechange.

Conservez ces instructions pour référence future.

Nous vous recommandons d'assembler votre lit sur le carton d'expédition pour protéger votre sol.

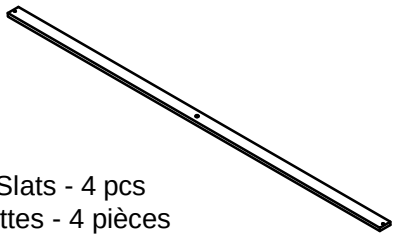
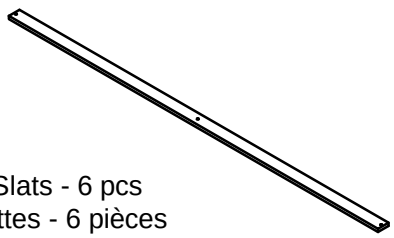
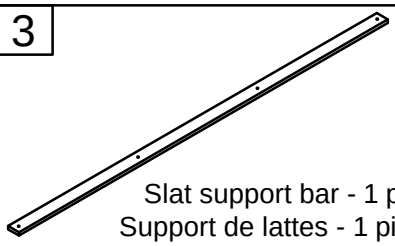
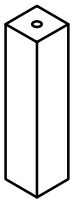
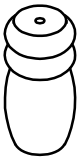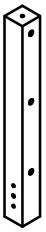
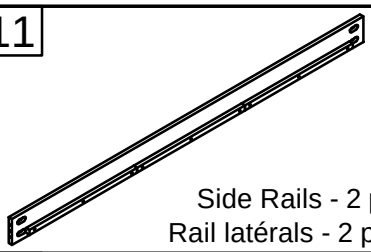
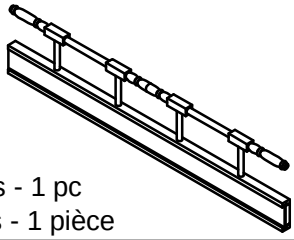
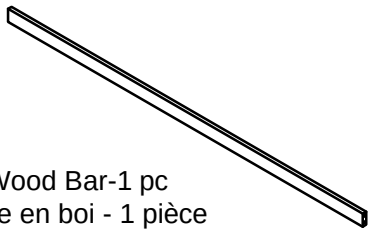
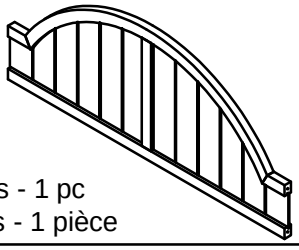
Assurez-vous que toutes les agrafes sont sorties de la boîte avant de commencer l'assemblage sur le carton d'expédition.

# ASSEMBLY INSTRUCTION
# INSTRUCTIONS DE MONTAGE



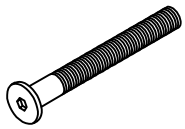
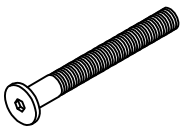
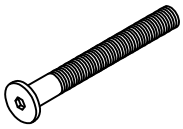
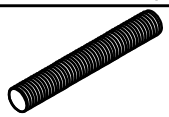
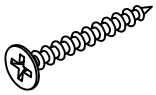
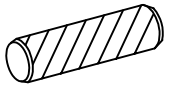
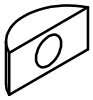

03/10

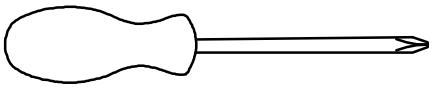
# Part List & Hardware List (N733P473103)
# Liste des pièces et liste du matériel (N733P473103)

| | | |
|---|---|---|
| 1  Slats - 4 pcs<br>Lattes - 4 pièces | 2  Slats - 6 pcs<br>Lattes - 6 pièces | 3  Slat support bar - 1 pc<br>Support de lattes - 1 pièce |
| 4  Leg - 4 pcs<br>Jambe - 4 pièces | 5  Leg - 4 pcs<br>Jambe - 4 pièces | 6  Leg-1 pc<br>Jambe-1 pièce |
| 7  Leg-1 pc<br>Jambe-1 pièce | 8  Leg-1 pc<br>Jambe-1 pièce | 9  Leg-1 pc<br>Jambe-1 pièce |
| 10  Leg - 2 pcs<br>Jambe - 2 pièces | 11  Side Rails - 2 pcs<br>Rail latérals - 2 pièces | 12  Frames - 1 pc<br>Cadres - 1 pièce |
| 13  Wood Bar-1 pc<br>Barre en boi - 1 pièce | 14  Frames - 1 pc<br>Cadres - 1 pièce | |

04/10

# Hardware List ( N733P473103)
# Liste du matériel ( N733P473103)

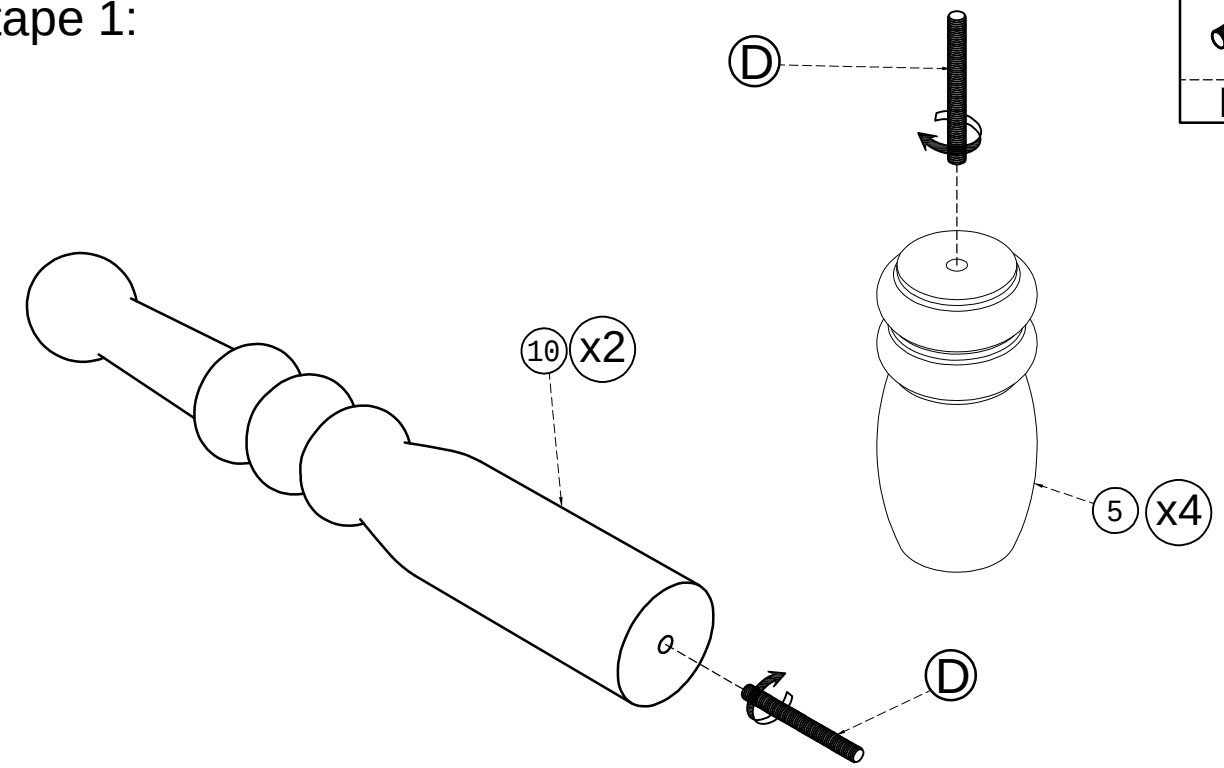
| | | |
|---|---|---|
| A  Bolt Ø6 x 85 mm - 6 pcs<br>Boulon Ø6 x 85 mm - 6 pièces | B  Bolt Ø6 x 75 mm - 6 pcs<br>Boulon Ø6 x 75 mm - 6 pièces | C  Bolt Ø6 x 55 mm - 12 pcs<br>Boulon Ø6 x 55 mm - 12 pièces |
| D  Fully threaded rod M6 x 45 mm- 6 pcs<br>Tige entièrement filetée M6 x 45 mm - 6 pièces | E  Wood Screws M4 x 30mm - 26 pcs<br>Les vis à bois M4 x 30mm - 26 pièces | F  Wood dowel Ø10 x 40mm - 6 pcs<br>Cheville en bois Ø10 x 40mm - 6 pièces |
| G  Semicircular iron lining - 8 pcs<br>Doublure en fer semi-circulaire -8 pièces | H  Allen Keys-2 pcs<br>Clé Allens-2 pièces | |



Assembly Tools Required (Not Included)
Outils d'assemblage requis (non inclus)

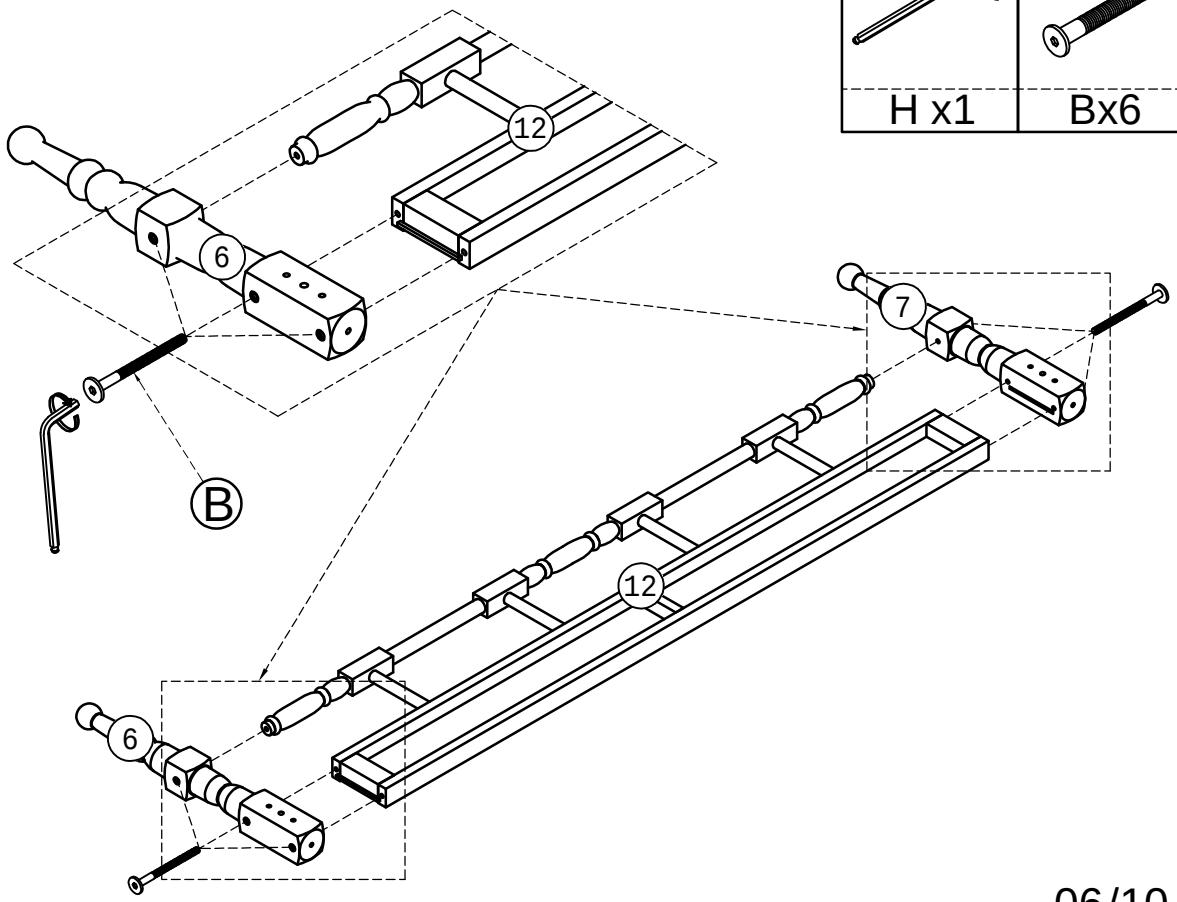
STEP 1:

Étape 1:




STEP 2:

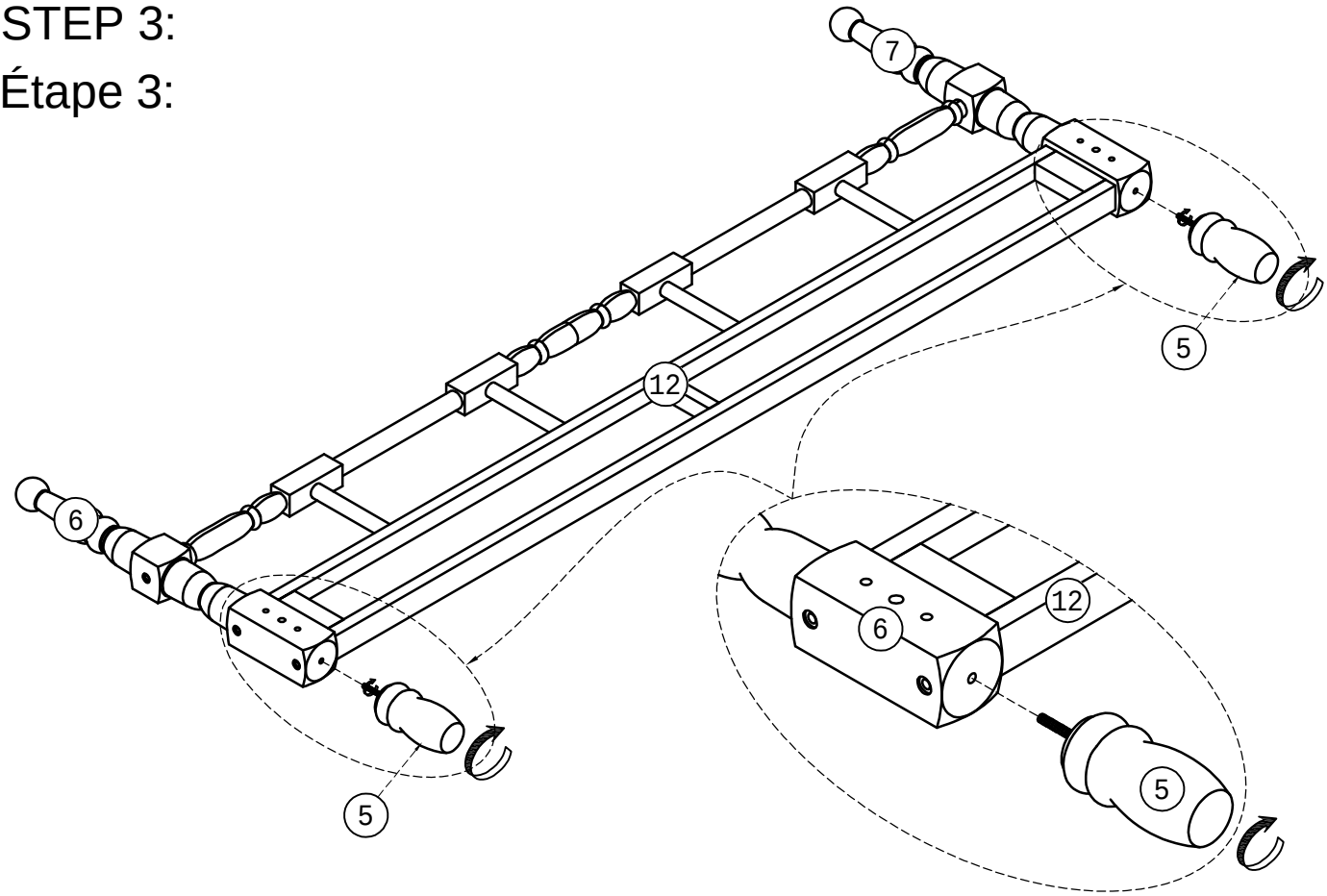
Étape 2:




06/10

STEP 3:

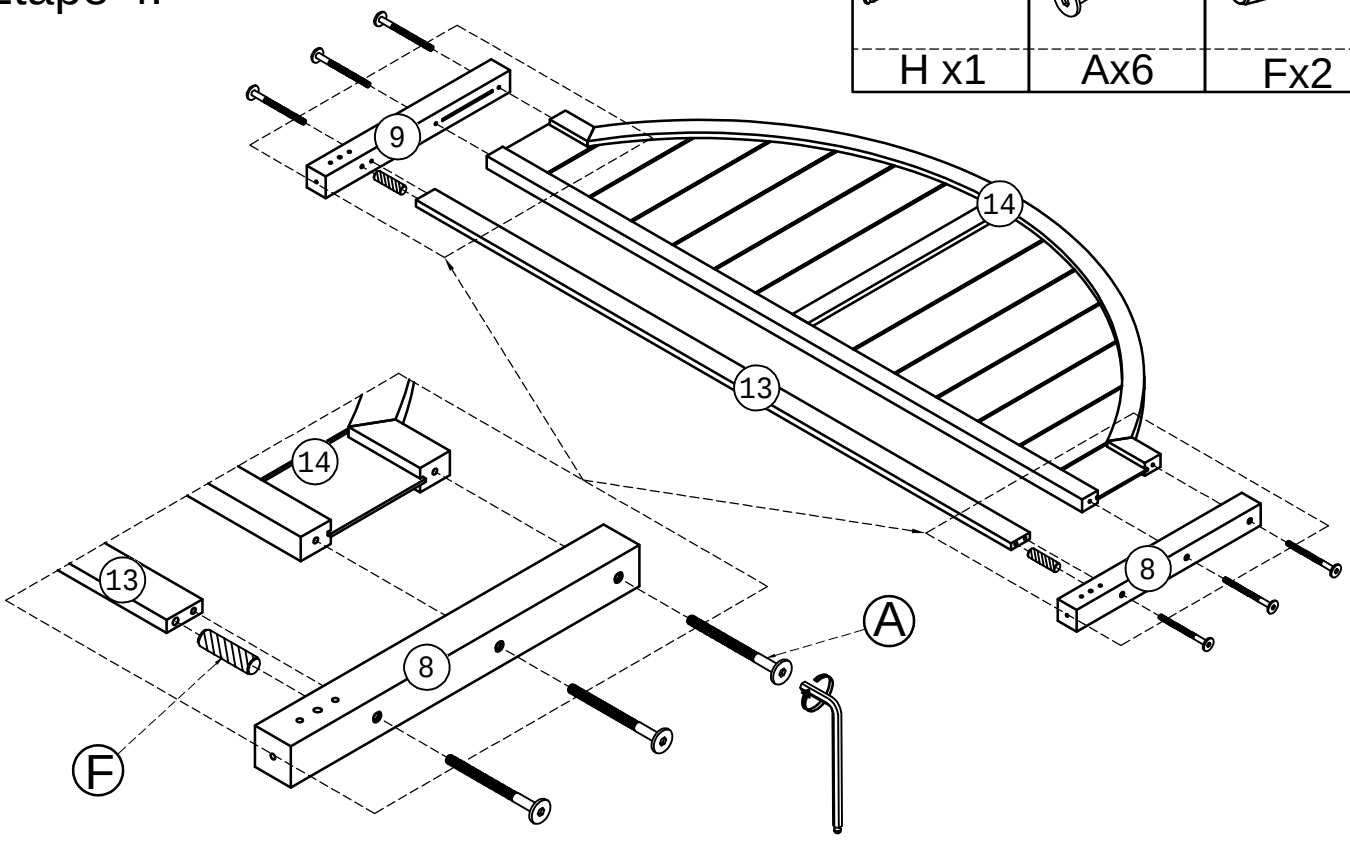
Étape 3:




STEP 4:

Étape 4:

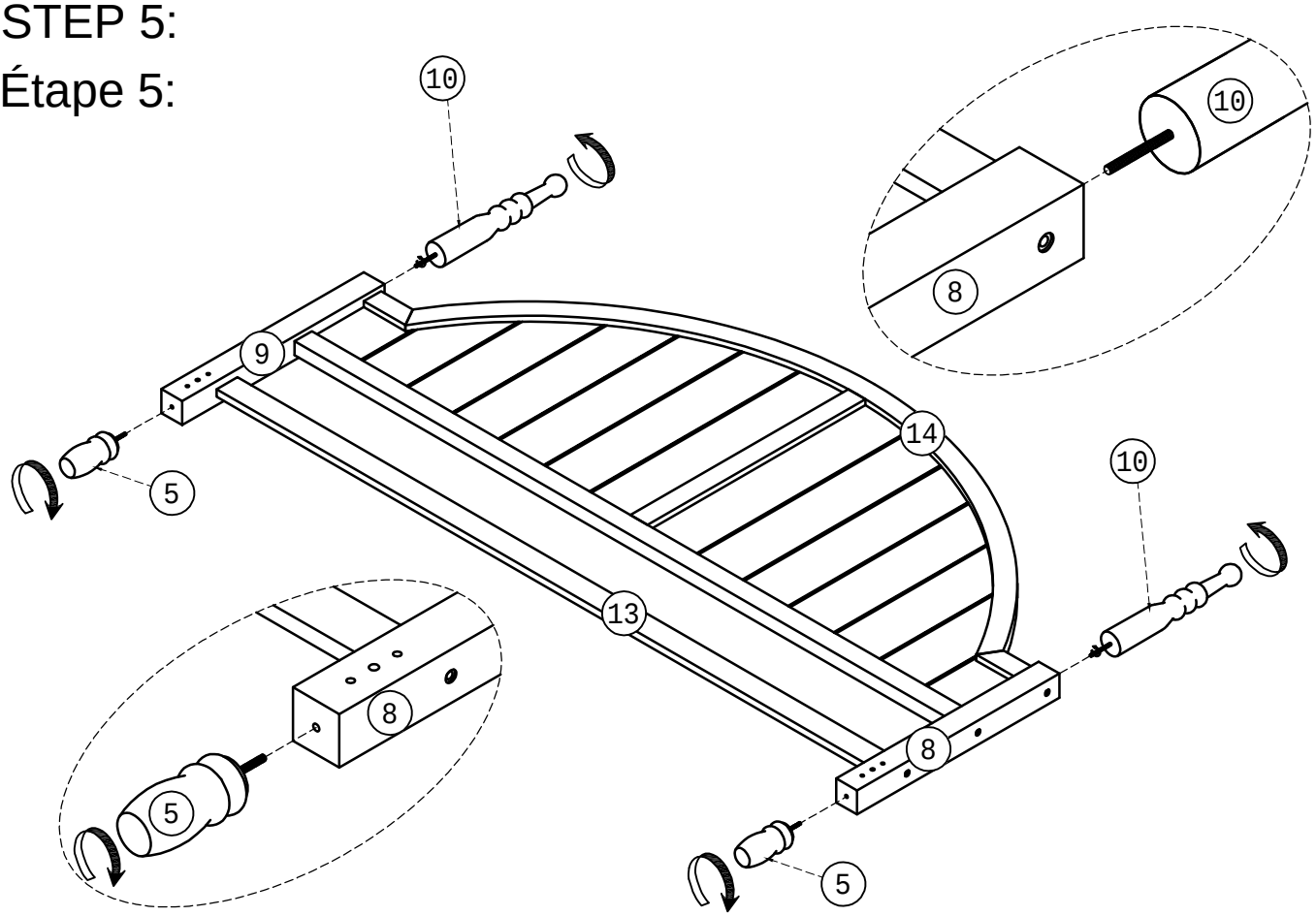
| | Ø6x85mm | Ø10x40mm |
|---|---|---|
| H x1 | Ax6 | Fx2 |




07/10

STEP 5:

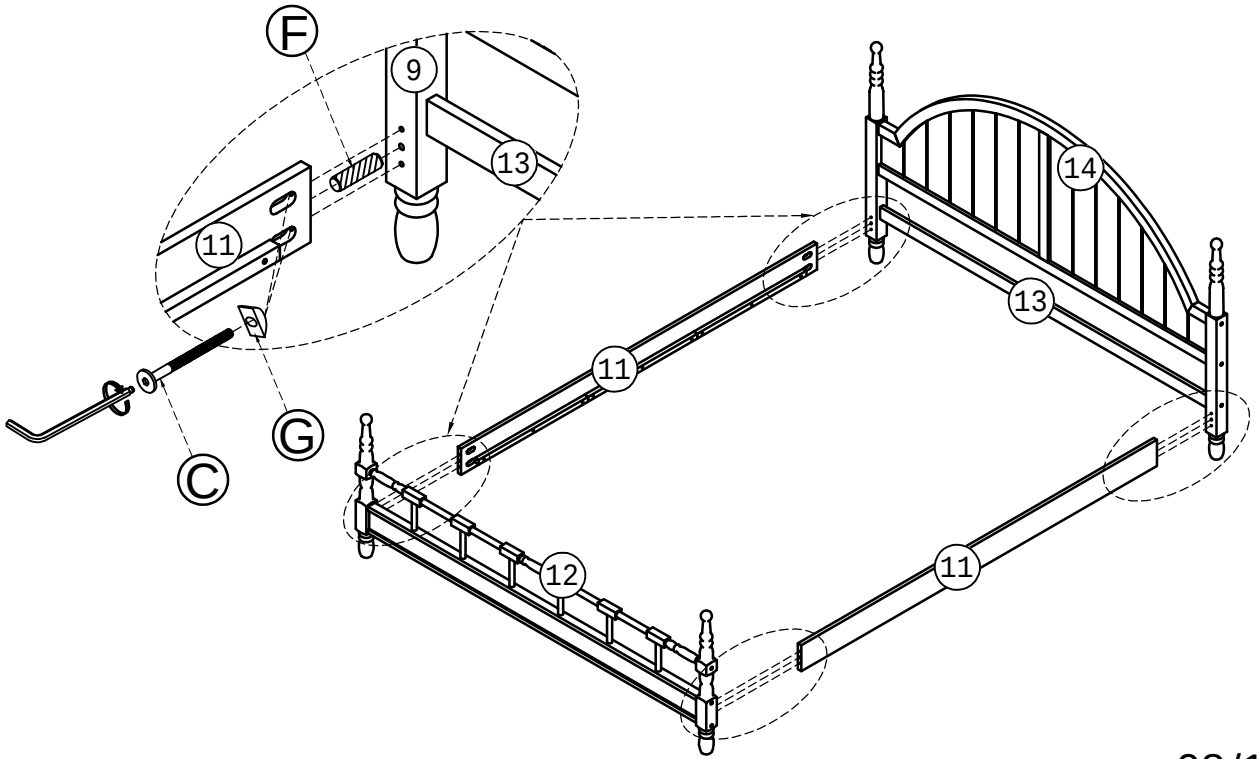
Étape 5:




STEP 6:

Étape 6:

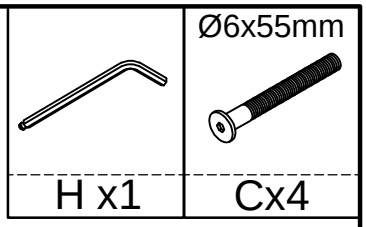
| | Ø6x55mm | | Ø10x40mm |
|---|---|---|---|
| H x1 | Cx8 | Gx8 | Fx4 |

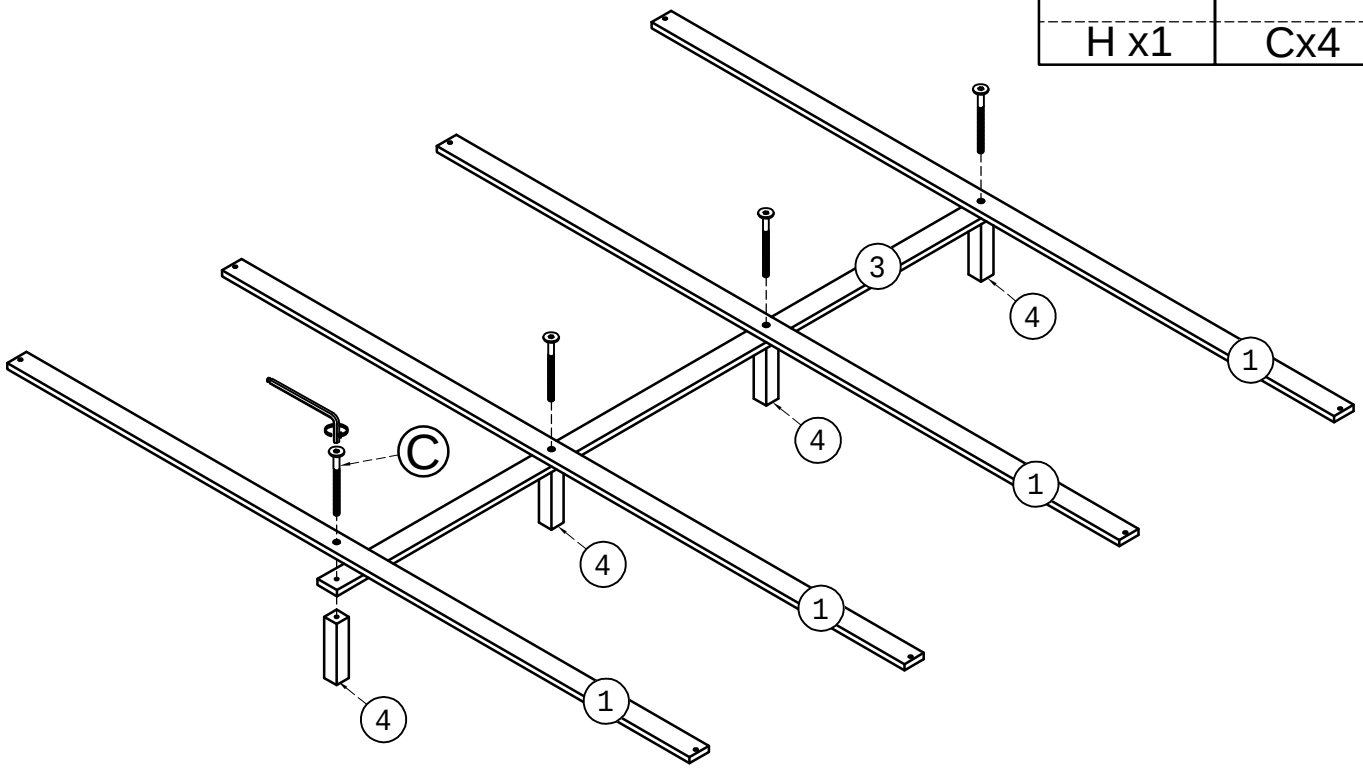



08/10

STEP 7-1:

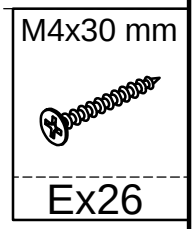
Étape 7-1:

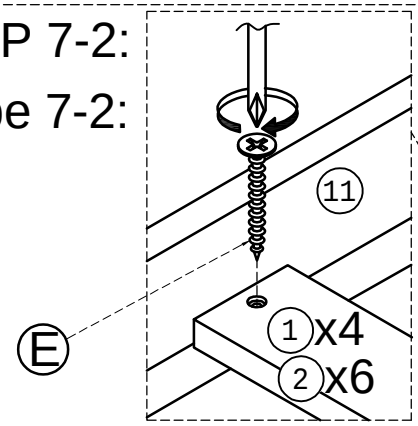


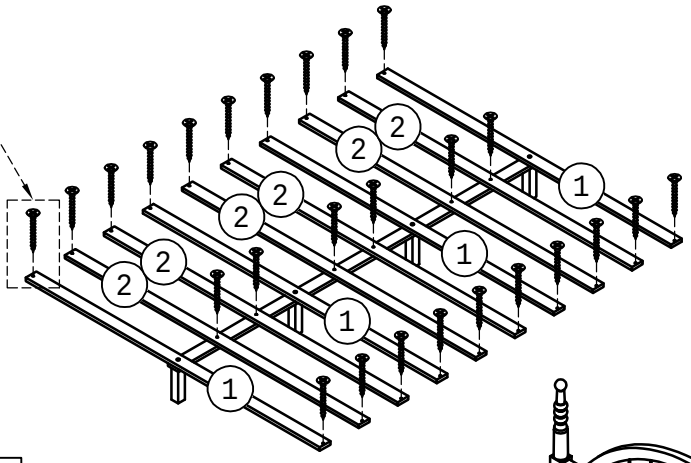




STEP 7-2:

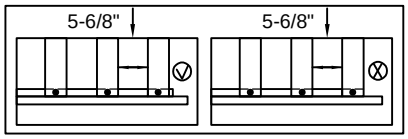
Étape 7-2:



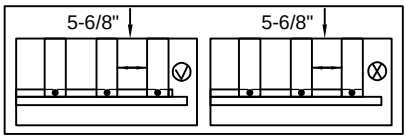




For Lower bed

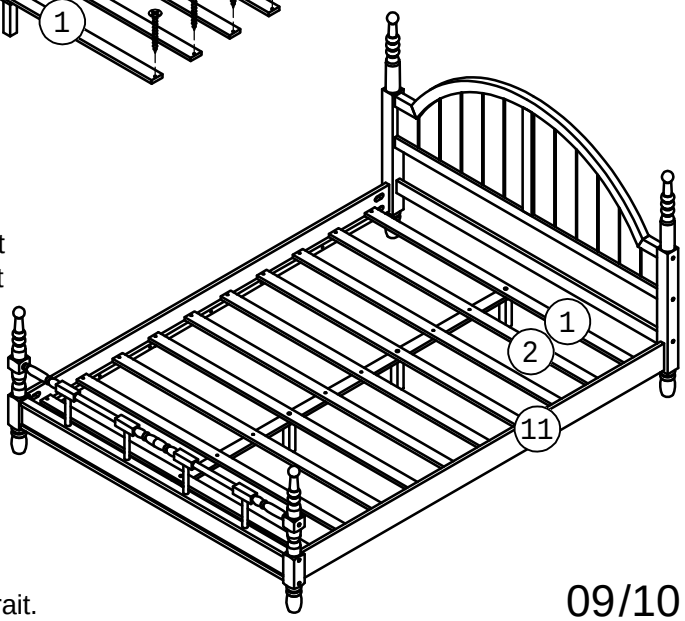



Do not lock the screws of the bed slats to the outermost edge the bed slats,you need to leave a certain space at the edges otherwise it you cause the board to break.

Pour la Lit inférieur




Ne verrouillez pas les vis des lattes du lit sur le bord le plus extérieur des lattes du lit, vous devez laisser un certain espace sur les bords, sinon la planche se casserait.




09/10

COMPLETE:

COMPLÈTE:

