3		M6x40mm	M6		
	9 X 4	8 X 4	9-1 X 4	9-2 X 1	10 X 1

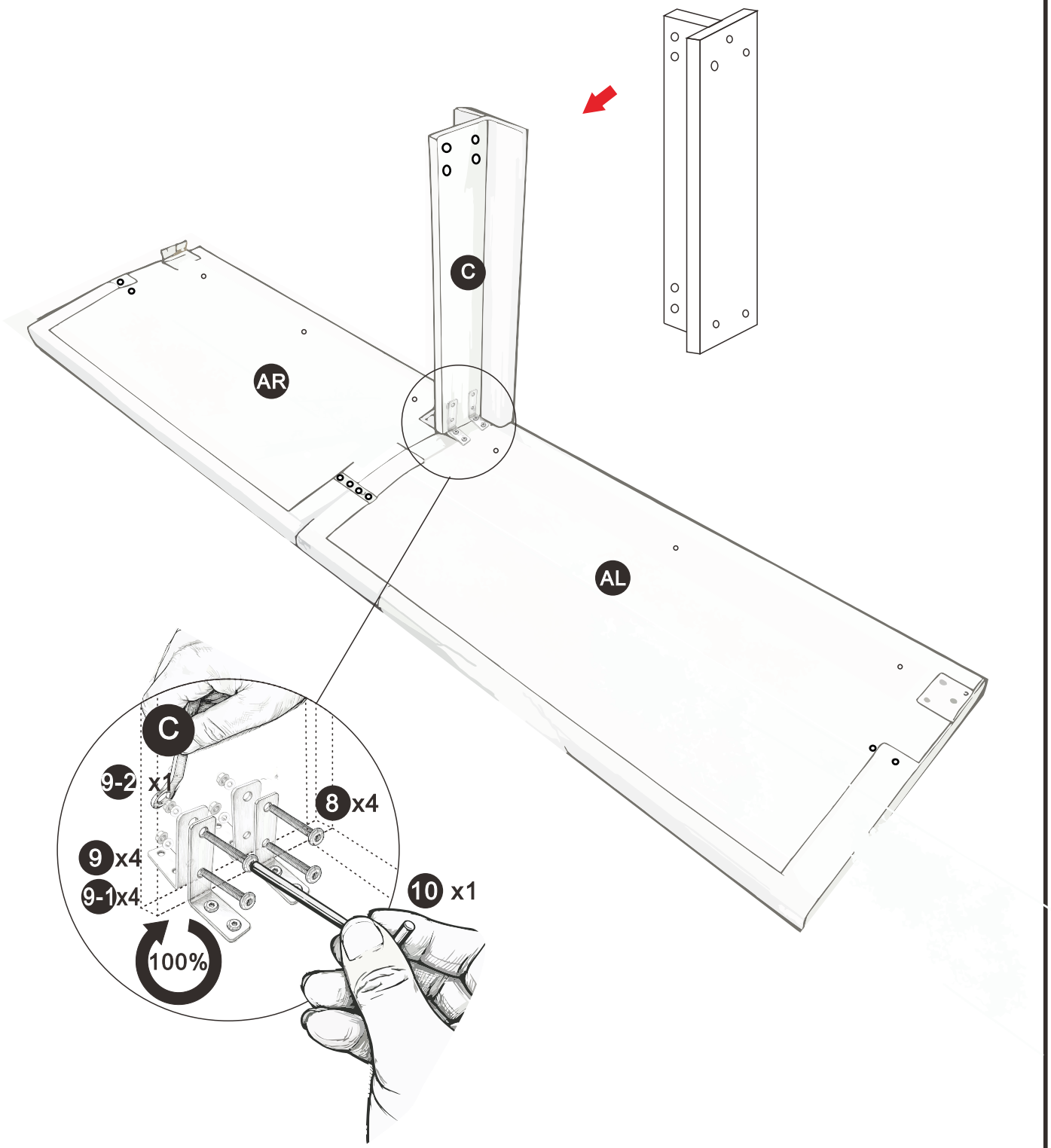

4	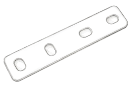 3 X 1	M6x15mm  6 X 4	 10 X 1

