kleankin

IN221200201V03_GL

834-442_834-442V80

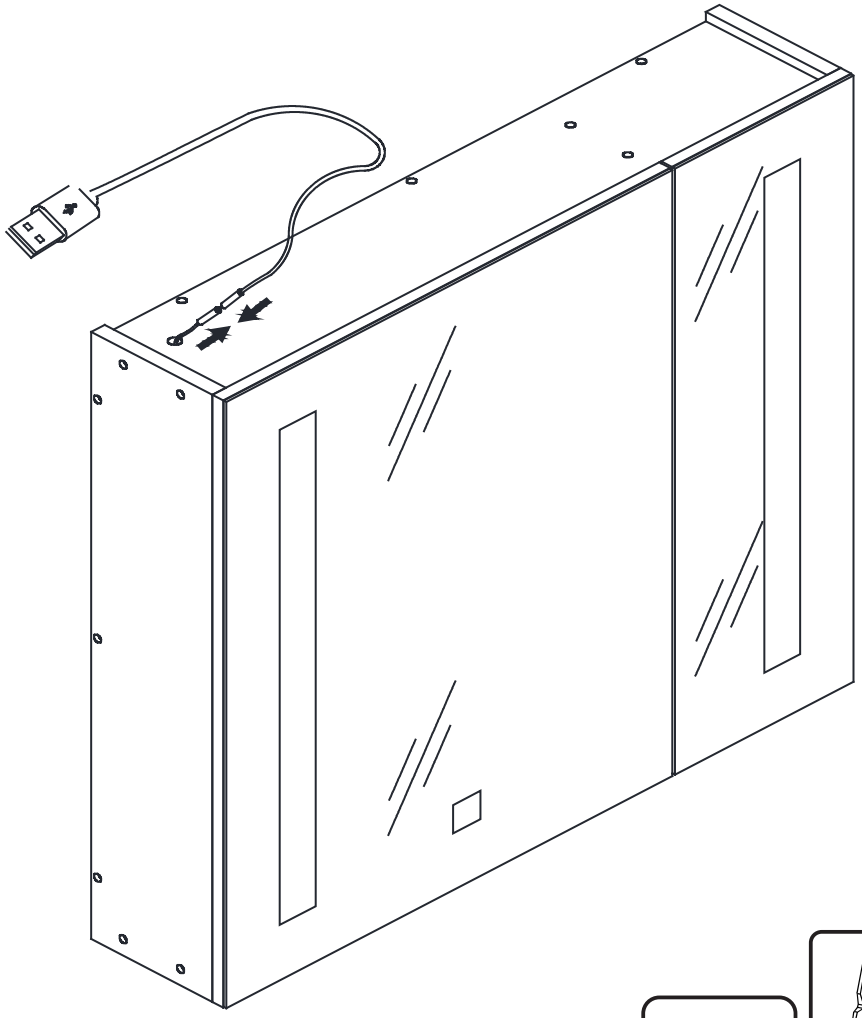

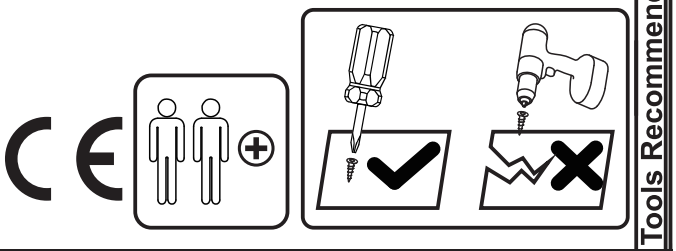

***EN*_IMPORTANT, RETAIN FOR FUTURE REFERENCE: READ CAREFULLY.**

***FR*_IMPORTANT:A LIRE ATTENTIVEMENT ET À CONSERVER POUR CONSULTATION ULTÉRIEURE.**

***ES*_IMPORTANTE, LEA Y GUARDE PARA FUTURAS REFERENCIAS.**

***PT*_IMPORTANTE, RETER PARA REFERÊNCIA FUTURA: LEIA ATENTAMENTE.**

***DE*_WICHTIG! SORGFÄLTIG LESEN UND FÜR SPÄTER NACHSCHLAGEN AUFBEWAHREN.**

***IT* _ IMPORTANTE! CONSERVARE IL PRESENTE MANUALE PER FUTURO RIFERIMENTO E LEGGERLO ATTENTAMENTE.**

IF HAVE THIS ACCESSORY

NOTE DIFFERENT MODELS

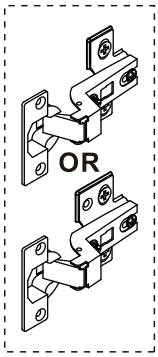

EN_It may be necessary to adjust the hinges so that the doors align.Use the instructions below as a guide.
FR_Il est parfois nécessaire d'ajuster les charnières pour un meilleur alignement des portes. Servez-vous des instructions ci-dessous comme guide.
ES_Puede que sea necesario ajustar los quicios de forma que se alineen las puertas. Use las instrucciones que aparecen debajo como guía.
PT_Pode ser necessá?rio ajustar as dobradiças para que as portas fiquem alinhadas. Utilizar as instruções abaixo como guia.
DE_Möglicherweise müssen Sie die Scharniere so einstellen, dass die Türen ausgerichtet sind. Verwenden Sie die nachstehenden Anweisungen als Leitfaden.
IT_Potrebbe essere necessario regolare le cerniere in modo che le porte siano allineate. Per fare ciò attenersi alle istruzioni sottostanti.

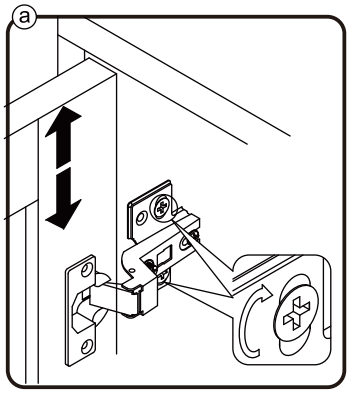

EN_To adjust the door vertically loosen the screw asshown and move up and down as needed.
FR_Si vous souhaitez régler la porte **verticalement**, desserrez la vis comme indiqué et déplacez la porte de haut en bas selon les besoins.
ES_Para ajustar la puerta **verticalmente** afloje el tornillo tal y como se muestra y muévalo hacia arriba o hacia abajo según sea necesario.
PT_Para ajustar a porta na vertical, soltar o parafuso mostrado e mover-se para cima e para baixo, conforme necessário.
DE_Um die Tür **vertikal** auszurichten, lösen Sie die Schraube wie abgebildet und bewegen Sie sie nach Bedarf nach oben oder nach unten.
IT_Per allineare la porta **verticalmente** allentare la vite come mostrato e spostarla in alto o in basso secondo necessità.

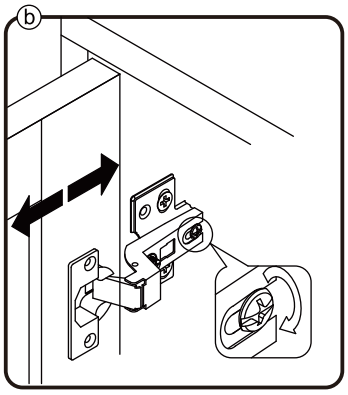

EN_To adjust the gap from the door to the main frame turn the screw clockwise or anti-clockwise as needed.
FR_Si vous souhaitez ajuster **l'écart** entre la porte et le cadre principal, tournez la vis dans le sens des aiguilles d'une montre ou dans le sens inverse, si nécessaire.
ES_Para ajustar el **espacio** desde la puerta al marco principal, gire el tornillo en sentido horario o antihorario, según se necesite.
PT_Para ajustar o espaço entre a porta e o quadro principal, rode o parafuso no sentido dos ponteiros do relógio ou anti-horário, conforme necessário.
DE_Um den **Abstand** von der Tür zum Hauptrahmen auszurichten, drehen Sie die Schraube je nach Bedarf im oder gegen den Uhrzeigersinn.
IT_Per regolare lo **spazio** tra la porta e il telaio principale, avvitare o svitare la vite secondo necessità.

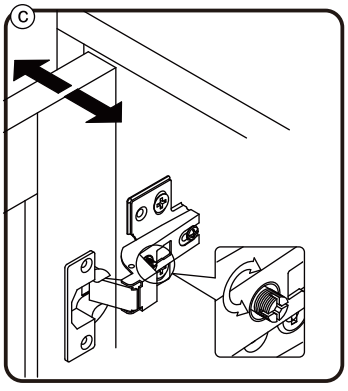

EN_To adjust the door laterally adjust the screw as shown by turning clockwise or anti-clockwise.
FR_Si vous souhaitez ajuster la porte **latéralement**, ajustez la vis comme indiqué en tournant dans le sens des aiguilles d'une montre ou dans le sens inverse des aiguilles d'une montre.
ES_Para ajustar la puerta **lateralmente** ajuste el tornillo tal y como se muestra girándolo en sentido horario y antihorario.
PT_Para ajustar a porta lateralmente ajustar o parafuso, conforme indicado, rodando no sentido dos ponteiros do relógio ou no sentido anti-horário.
DE_Um die Tür **seitlich** auszurichten, stellen Sie bitte die Schraube wie abgebildet durch Drehen im oder gegen den Uhrzeigersinn ein.
IT_Per allineare la porta **lateralmente** regolare la vite come mostrato, avvitandola o svitandola.

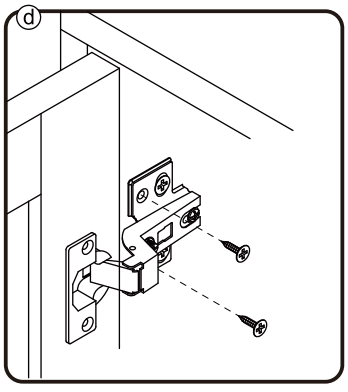

EN_Please fix other screws
FR_Merci de serrer les autres vis.
ES_Fije los demás tornillos
PT_Por favor fixe os outros parafusos
DE_Befestigen Sie bitte die anderen Schrauben
IT_Fissare le altre viti

IF HAVE THIS ACCESSORY

NOTE DIFFERENT MODELS

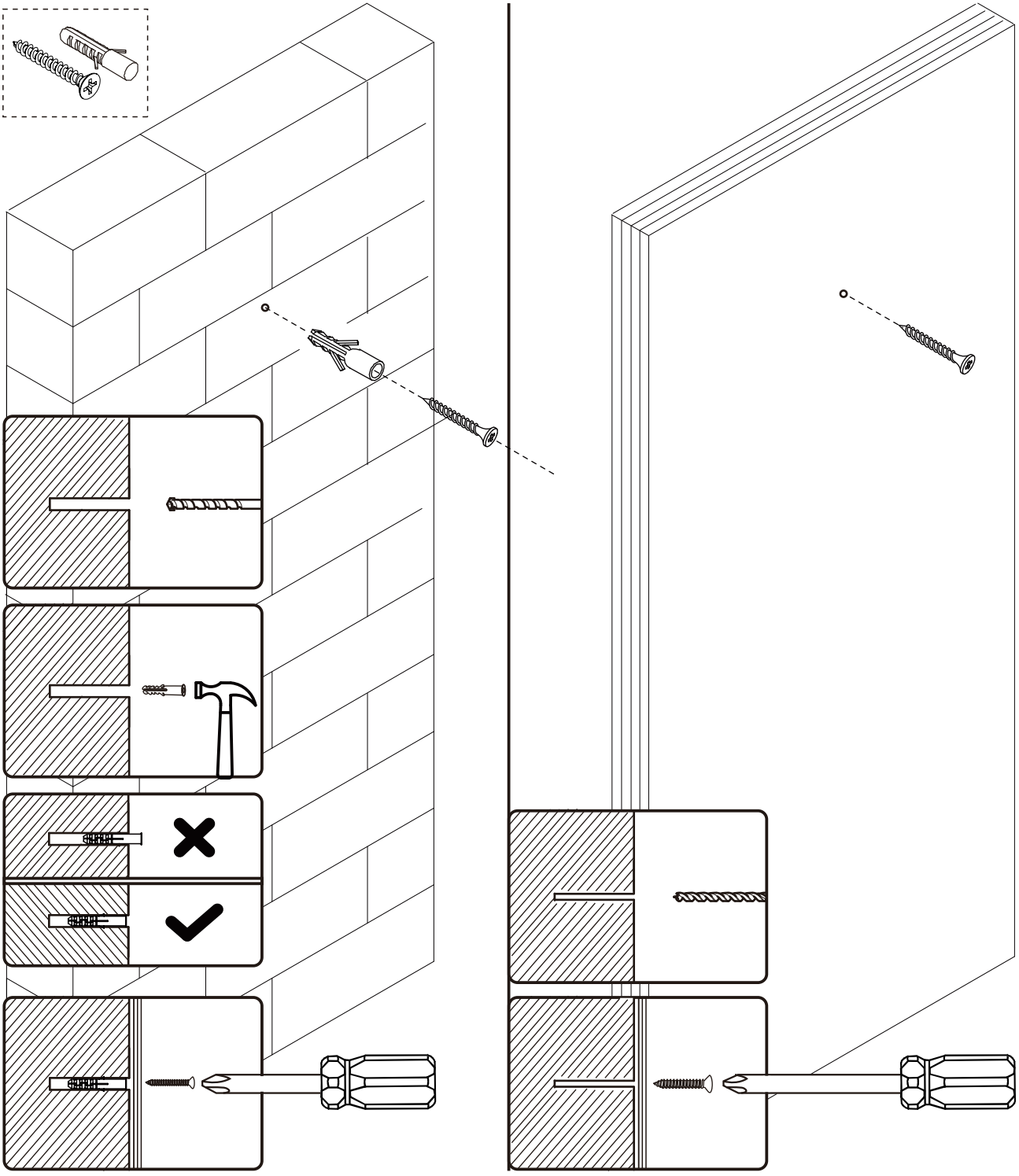

EN_If it is a solid wall, please use expansion and self-tapping screws, if it is a wooden wall, only use self-tapping screws, please do not overtighten the screws

FR_Si le mur est massif, veuillez utiliser des chevilles à expansion et des vis autotaraudeuses, mais s'il s'agit d'un mur en bois, utilisez uniquement des vis autotaraudeuses et ne serrez pas trop les vis.

ES_Para una pared sólida, utilice los tornillos de expansión y autorroscantes. Para una pared de madera, utilice exclusivamente los tornillos autorroscantes, no los apriete demasiado.

PT_Se for uma parede sólida, use por favor parafusos de expansão e auto-roscantes, se for uma parede de madeira, use apenas parafusos auto-roscantes, por favor não aperte demasiado os parafusos.

DE_Wenn es sich um eine Massivwand handelt, verwenden Sie bitte Dehnungs- und selbstschneidende Schrauben. Wenn es sich um eine Holzwand handelt, verwenden Sie nur selbstschneidende Schrauben, bitte ziehen Sie die Schrauben nicht zu fest an.

IT_Se si tratta di un muro solido, utilizzare sia viti ad espansione che autofilettanti. Se si tratta di una parete in legno, utilizzare solo viti autofilettanti, non stringere eccessivamente le viti.

WARNING AND SAFETY INSTRUCTIONS EN

Before assembly, carefully read this instruction manual. Refer back to this manual when installing the product to ensure it is fitted safely and correctly. Keep these instructions for future use.

WARNING Risk of fire and electric shock

- All fittings must be installed in accordance with current IEE wiring regulations. If in doubt, consult a qualified electrician.
- Switch off the electrical supply at the main circuit board before installation and maintenance .
-  **INDOOR USE ONLY**
- **The light source of this luminaire is not replaceable; when the light source reaches its end of life the whole luminaire shall be replaced.**
- The control gear cannot be replaced.
- To reduce the risk of strangulation the flexible wiring connected to this luminaire shall be effectively fixed to the wall if the wiring is within arm's reach.
- This appliance can be used by children aged from 8 years and above and persons with reduced physical, sensory or mental capabilities or lack of experience and knowledge if they have been given supervision or instruction concerning use of the appliance in a safe way and understand the hazards involved. Children shall not play with the appliance. Cleaning and user maintenance shall not be made by children without supervision.
- Means for disconnection must be incorporated in the fixed wiring in accordance with the wiring rules.
- If the supply cord is damaged, it must be replaced by the manufacturer, its service agent or similarly qualified persons in order to avoid a hazard.

INSTALLATION SAFETY

- Before installation, ensure the product is not damaged or has missing parts. Handle the product with care.
- Ensure there are no hidden pipes or cables in the wall before drilling.
- Wear suitable eye protection when drilling. Take care if drilling on tiled surfaces, just in case the drill slips.

CAUTION

- The light source of this product is non-replaceable light diodes (LED). Do not disassemble the product, as the light diodes can damage the eyes.
- NOTE: The important safeguards and instructions that appear in this manual are not meant to cover all possible conditions and situations that may occur. It must be understood that common sense, caution and care, are factors that can't be built into any product. These factors must be supplied by the person(s) caring for and operating the product. Do not install this product in hazardous locations.

MAINTENANCE

- Before cleaning, ensure the mirror is turned off.
- Clean using a soft and dry cloth. Never use cleaning agents or abrasive materials. Do not allow moisture to come into contact with the lamp.

SPECIFICATION

Input: ⎓ 5V/2A, 12W

AVERTISSEMENTS ET CONSIGNES DE SÉCURITÉ FR

Avant l'assemblage, lisez attentivement ce manuel d'instructions. Référez-vous à ce manuel lors de l'installation du produit pour vous assurer qu'il est installé en toute sécurité et correctement. Conservez ces instructions pour une utilisation future.

AVERTISSEMENT Risque d'incendie et d'électrocution

- Tous les raccords doivent être installés conformément aux réglementations de câblage IEE en vigueur. En cas de doute, consultez un électricien qualifié.
- Coupez l'alimentation électrique au niveau du circuit imprimé principal avant l'installation et la maintenance.
-  **À USAGE INTÉRIEUR EXCLUSIVEMENT**
- **La source lumineuse de ce luminaire n'est pas remplaçable; lorsque la source lumineuse atteint sa fin de sa vie, le luminaire entier doit être remplacé.**
- L'appareillage de commande est non remplaçable.
- Pour réduire le risque d'étranglement, le câblage souple raccordé à ce luminaire doit être fixé efficacement au mur si le câblage se situe dans le volume d'accessibilité au toucher.
- Cet appareil peut être utilisé par des enfants âgés d'au moins 8 ans et par des personnes ayant des capacités physiques, sensorielles ou mentales réduites ou dénuées d'expérience ou de connaissance, s'ils (si elles) sont correctement surveillé(e)s ou si des instructions relatives à l'utilisation de l'appareil en toute sécurité leur ont été données et si les risques encourus ont été appréhendés. Les enfants ne doivent pas jouer avec l'appareil. Le nettoyage et l'entretien par l'usager ne doivent pas être effectués par des enfants sans surveillance.
- Un moyen de déconnexion de tous les pôles doit être prévu dans les canalisations fixes conformément aux règles d'installation.
- Si le câble d'alimentation est endommagé, il doit être remplacé par le fabricant, son service après vente ou des personnes de qualification similaire afin d'éviter un danger.

SÉCURITÉ DE L'INSTALLATION

- Avant l'installation, assurez-vous que le produit n'est pas endommagé ou qu'il ne manque pas de pièces. Manipulez le produit avec soin.
- Assurez-vous qu'il n'y a pas de tuyaux ou de câbles cachés dans le mur avant de percer.
- Portez des lunettes de protection appropriées lors du perçage. Faites attention si vous percez sur des surfaces carrelées, juste au cas où la perceuse glisserait.

ATTENTION

- La source lumineuse de ce produit est constituée de diodes lumineuses non remplaçables (LED). Ne démontez pas le produit, car les diodes lumineuses peuvent endommager les yeux.
- REMARQUE : Les mesures de protection et les instructions importantes qui apparaissent dans ce manuel ne sont pas destinées à couvrir toutes les conditions et situations possibles qui peuvent survenir. Il faut comprendre que le bon sens, la prudence et l'attention sont des facteurs qui ne peuvent être intégrés dans aucun produit. Ces facteurs doivent être fournis par la ou les personnes qui prennent soin du produit et l'utilisent. N'installez pas ce produit dans des endroits dangereux.

ENTRETIEN

- Avant de nettoyer, assurez-vous que le miroir est éteint.
- Nettoyez à l'aide d'un chiffon doux et sec. N'utilisez jamais de produits nettoyants ou de matériaux abrasifs. Ne laissez pas l'humidité entrer en contact avec la lampe.

SPÉCIFICATIONS

Entrée: ⎓ 5V/2A, 12W

WARNUND SICHERHEITSHINWEISE DE

Lesen Sie vor der Montage diese Bedienungsanleitung sorgfältig durch. Beziehen Sie sich bei der Installation des Produkts auf dieses Handbuch, um sicherzustellen, dass es sicher und korrekt montiert ist. Bewahren Sie diese Anweisungen für die zukünftige Verwendung auf.

WARNUNG Brand und Stromschlaggefahr

- Alle Armaturen müssen in Übereinstimmung mit den aktuellen IEE-Verdrahtungsvorschriften installiert werden. Wenden Sie sich im Zweifelsfall an einen Elektrofachmann.
- Schalten Sie die Stromversorgung an der Hauptplatine vor der Installation und Wartung aus.



- **NUR ZUR VERWENDUNG IN INNENRÄUMEN**
- **Die Lichtquelle dieser Leuchte ist nicht ersetzbar; wenn die Lichtquelle ihr Lebensdauerende erreicht hat, ist die gesamte Leuchte zu ersetzen.**
- Das Betriebsgerät kann nicht ersetzt werden.
- Um die Gefahr einer Strangulierung zu verringern, müssen die an dieser Leuchte angeschlossenen flexiblen Kabel wirksam an der Wand befestigt werden, wenn sich die Kabel in Reichweite der Arme befinden.
- Dieses Gerät kann von Kindern ab 8 Jahren und darüber sowie von Personen mit verringerten physischen, sensorischen oder mentalen Fähigkeiten oder Mangel an Erfahrung und Wissen benutzt werden, wenn sie beaufsichtigt oder bezüglich des sicheren Gebrauchs des Gerätes unterwiesen wurden und die daraus
- resultierenden Gefahren verstehen. Kinder dürfen nicht mit dem Gerät spielen. Reinigung und Benutzer-Wartung dürfen nicht von Kindern ohne Beaufsichtigung durchgeführt werden.
- Eine Trennvorrichtung ist in die festverlegte elektrische Installation nach den Errichtungsbestimmungen einzubauen.
- Wenn die Netzanschlussleitung dieses Gerätes beschädigt wird, muss sie durch den Hersteller oder seinen Kundendienst oder eine ähnlich qualifizierte Person ersetzt werden, um Gefährdungen zu vermeiden.

SICHERHEIT DER INSTALLATION

- Stellen Sie vor der Installation sicher, dass das Produkt nicht beschädigt ist oder Teile fehlen. Gehen Sie vorsichtig mit dem Produkt um.
- Stellen Sie sicher, dass sich keine versteckten Rohre oder Kabel in der Wand befinden, bevor Sie bohren.
- Tragen Sie beim Bohren einen geeigneten Augenschutz. Seien Sie vorsichtig, wenn Sie auf gefliesten Flächen bohren, nur für den Fall, dass der Bohrer durchrutscht.



VORSICHT

- Die Lichtquelle dieses Produkts sind nicht austauschbare Leuchtdioden (LED). Zerlegen Sie das Produkt nicht, da die Leuchtdioden die Augen beschädigen können.
- HINWEIS: Die wichtigen Sicherheitsvorkehrungen und Anweisungen, die in diesem Handbuch enthalten sind, sollen nicht alle möglichen Bedingungen und Situationen abdecken, die auftreten können. Es muss verstanden werden, dass gesunder Menschenverstand, Vorsicht und Sorgfalt Faktoren sind, die in kein Produkt eingebaut werden können. Diese Faktoren müssen von der Person(en) bereitgestellt werden, die das Produkt pflegt und bedient. Installieren Sie dieses Produkt nicht in explosionsgefährdeten Bereichen.

INSTANDHALTUNG

- Stellen Sie vor der Reinigung sicher, dass der Spiegel ausgeschaltet ist.
- Reinigen Sie ihn mit einem weichen, trockenen Tuch. Verwenden Sie niemals Reinigungsmittel oder scheuernde Materialien. Achten Sie darauf, dass keine Feuchtigkeit mit der Lampe in Kontakt kommt.

SPEZIFIKATIONEN

Eingabe: ⎓ 5V/2A, 12W

INSTRUCCIONES DE ADVERTENCIA Y SEGURIDAD ES

Antes del montaje, lea atentamente este manual de instrucciones. Consulte este manual durante la instalación del producto para asegurarse de que se monta de forma segura y correcta. Guarde estas instrucciones para futuras consultas.

ADVERTENCIA Riesgo de incendio y descarga eléctrica

- Todos los accesorios deben instalarse de acuerdo con las regulaciones actuales de cableado IEE. En caso de duda, consulte a un electricista cualificado.
- Desconecte el suministro eléctrico en la placa de circuito principal antes de la instalación y el mantenimiento.
-  **USO SOLO EN INTERIORES**
- **La fuente de luz de esta luminaria no es reemplazable; cuando la fuente de luz alcance el final de su vida útil, deberá sustituirse toda la luminaria.**
- El equipo de control no se puede sustituir.
- Para reducir el riesgo de estrangulamiento, el cableado flexible conectado a esta luminaria debe fijarse eficazmente a la pared si el cableado está al alcance de la mano.
- Este aparato puede ser utilizado por niños a partir de 8 años y por personas con capacidades físicas, sensoriales o mentales reducidas o con falta de experiencia y conocimientos, siempre que hayan recibido supervisión o instrucciones sobre el uso seguro del aparato y comprendan los riesgos que conlleva. Los niños no deben jugar con el aparato. La limpieza y el mantenimiento por parte del usuario no deben ser realizados por niños sin supervisión.
- Se deben incorporar medios de desconexión en el cableado fijo de acuerdo con las normas de cableado.
- Si el cable de alimentación está dañado, debe ser sustituido por el fabricante, su agente de servicio o personas igualmente cualificadas para evitar cualquier peligro.

SEGURIDAD DE LA INSTALACIÓN

- Antes de la instalación, compruebe que el producto no esté dañado y que no falte ninguna pieza. Manipule el producto con cuidado.
- Asegúrese de que no haya tuberías ni cables ocultos en la pared antes de taladrar.
- Utilice protección ocular adecuada al taladrar. Tenga cuidado al taladrar en superficies alicatadas, por si el taladro se desliza.

CAUTELA

- La fuente de luz de este producto son diodos luminosos (LED) no sustituibles. No desmonte el producto, ya que los diodos luminosos pueden dañar los ojos.
- NOTA: Las medidas de seguridad y las instrucciones importantes que aparecen en este manual no pretenden abarcar todas las condiciones y situaciones posibles que puedan darse. Debe entenderse que el sentido común, la precaución y el cuidado son factores que no pueden incorporarse a ningún producto. Estos factores deben ser aportados por la persona o personas que cuidan y manejan el producto. No instale este producto en lugares peligrosos.

Mantenimiento

- Antes de limpiar, asegúrese de que el espejo esté apagado.
- Limpie con un paño suave y seco. Nunca utilice productos de limpieza ni materiales abrasivos. No permita que la humedad entre en contacto con la lámpara.

Especificaciones

Entrada: ⎓ 5V/2A, 12W

INSTRUÇÕES DE ADVERTÊNCIA E SEGURANÇA PT

Antes da montagem, leia atentamente este manual de instruções. Consulte este manual durante a instalação do produto para garantir que ele seja montado de forma segura e correta. Guarde estas instruções para uso futuro.

ADVERTÊNCIA Risco de incêndio e choque elétrico

- Todos os acessórios devem ser instalados de acordo com os regulamentos de fiação IEE atuais. Em caso de dúvida, consulte um eletricista qualificado.
- Desligue a alimentação elétrica na placa de circuito principal antes da instalação e manutenção.
-  **USO APENAS EM INTERIORES.**
- **A fonte de luz desta luminária não é substituível; quando a fonte de luz atingir o fim da sua vida útil, toda a luminária deverá ser substituída.**
- O equipamento de controlo não pode ser substituído.
- Para reduzir o risco de estrangulamento, a cablagem flexível ligada a esta luminária deve ser fixada de forma eficaz à parede, se a cablagem estiver ao alcance da mão.
- Este aparelho pode ser utilizado por crianças com idade igual ou superior a 8 anos e por pessoas com capacidades físicas, sensoriais ou mentais reduzidas ou com falta de experiência e conhecimento, desde que tenham recebido supervisão ou instruções sobre a utilização segura do aparelho e compreendam os riscos envolvidos. As crianças não devem brincar com o aparelho. A limpeza e a manutenção pelo utilizador não devem ser feitas por crianças sem supervisão.
- Os meios de desconexão devem ser incorporados na cablagem fixa, de acordo com as regras de cablagem.
- Se o cabo de alimentação estiver danificado, deve ser substituído pelo fabricante, pelo seu agente de assistência ou por pessoas com qualificações semelhantes, a fim de evitar riscos.

SEGURANÇA DA INSTALAÇÃO

- Antes da instalação, certifique-se de que o produto não está danificado e que não faltam peças. Manuseie o produto com cuidado.
- Certifique-se de que não há tubos ou cabos ocultos na parede antes de perfurar.
- Use proteção ocular adequada ao perfurar. Tenha cuidado ao perfurar superfícies azulejadas, para o caso de a broca escorregar.

CUIDADO

- A fonte de luz deste produto é composta por díodos luminosos (LED) não substituíveis. Não desmonte o produto, pois os díodos luminosos podem danificar os olhos.
- NOTA: As precauções e instruções importantes que aparecem neste manual não pretendem abranger todas as condições e situações possíveis que podem ocorrer. É importante compreender que o bom senso, a cautela e o cuidado são fatores que não podem ser incorporados em nenhum produto. Estes fatores devem ser fornecidos pela(s) pessoa(s) que cuida(m) e opera(m) o produto. Não instale este produto em locais perigosos.

Manutenção

- Antes de limpar, certifique-se de que o espelho está desligado.
- Limpe com um pano macio e seco. Nunca utilize produtos de limpeza ou materiais abrasivos. Não permita que a humidade entre em contacto com a lâmpada.

Especificações

Entrada: ⎓ 5V/2A, 12W

AVVERTENZE E ISTRUZIONI DI SICUREZZA IT

Prima dell'assemblaggio, leggere attentamente il presente manuale di istruzioni. Fare riferimento al presente manuale durante l'installazione del prodotto per assicurarsi che sia montato in modo sicuro e corretto. Conservare le presenti istruzioni per uso futuro.

AVVERTENZE Rischio di incendio e scossa elettrica

- Tutti i raccordi devono essere installati in conformità con le vigenti normative di cablaggio IEE. In caso di dubbio, consultare un elettricista qualificato.
- Interrompere l'alimentazione elettrica del circuito principale prima dell'installazione e della manutenzione.
-  **SOLO PER USO INTERNO**
- **La sorgente luminosa di questo apparecchio non è sostituibile; quando la sorgente luminosa raggiunge la fine della propria vita utile, l'intero apparecchio deve essere sostituito.**
- Il dispositivo di controllo non può essere sostituito.
- Per ridurre il rischio di strangolamento, il cavo flessibile collegato a questo apparecchio deve essere fissato saldamente alla parete se si trova a portata di mano.
- Questo apparecchio può essere utilizzato da bambini di età superiore agli 8 anni e da persone con capacità fisiche, sensoriali o mentali ridotte o con mancanza di esperienza e conoscenza, purché siano stati istruiti o sorvegliati sull'uso sicuro dell'apparecchio e comprendano i pericoli che esso comporta. I bambini non devono giocare con l'apparecchio. La pulizia e la manutenzione da parte dell'utente non devono essere effettuate da bambini senza supervisione.
- I mezzi di scollegamento devono essere incorporati nel cablaggio fisso in conformità con le norme di cablaggio.
- Se il cavo di alimentazione è danneggiato, deve essere sostituito dal produttore, dal suo agente di assistenza o da persone qualificate in modo simile al fine di evitare pericoli.

SICUREZZA DELL'INSTALLAZIONE

- Prima dell'installazione, assicurarsi che il prodotto non sia danneggiato e che non manchino parti. Maneggiare il prodotto con cura.
- Prima di forare, assicurarsi che non vi siano tubi o cavi nascosti nella parete.
- Indossare occhiali protettivi adeguati durante la foratura. Prestare attenzione se si fora su superfici piastrellate, nel caso in cui il trapano scivoli.

CAUTELA

- La sorgente luminosa di questo prodotto è costituita da diodi luminosi (LED) non sostituibili. Non smontare il prodotto, poiché i diodi luminosi possono danneggiare gli occhi.
- NOTA: le importanti precauzioni e istruzioni riportate in questo manuale non intendono coprire tutte le possibili condizioni e situazioni che possono verificarsi. È necessario comprendere che il buon senso, la cautela e la cura sono fattori che non possono essere integrati in alcun prodotto. Questi fattori devono essere forniti dalla persona o dalle persone che si prendono cura e utilizzano il prodotto. Non installare questo prodotto in luoghi pericolosi.

Manutenzione

- Prima di pulire, assicurarsi che lo specchio sia spento.
- Pulire con un panno morbido e asciutto. Non utilizzare mai detergenti o materiali abrasivi. Non lasciare che l'umidità entri in contatto con la lampada.

Specifiche

Input: ⎓ 5V/2A, 12W

EXPLOSION FIGURE

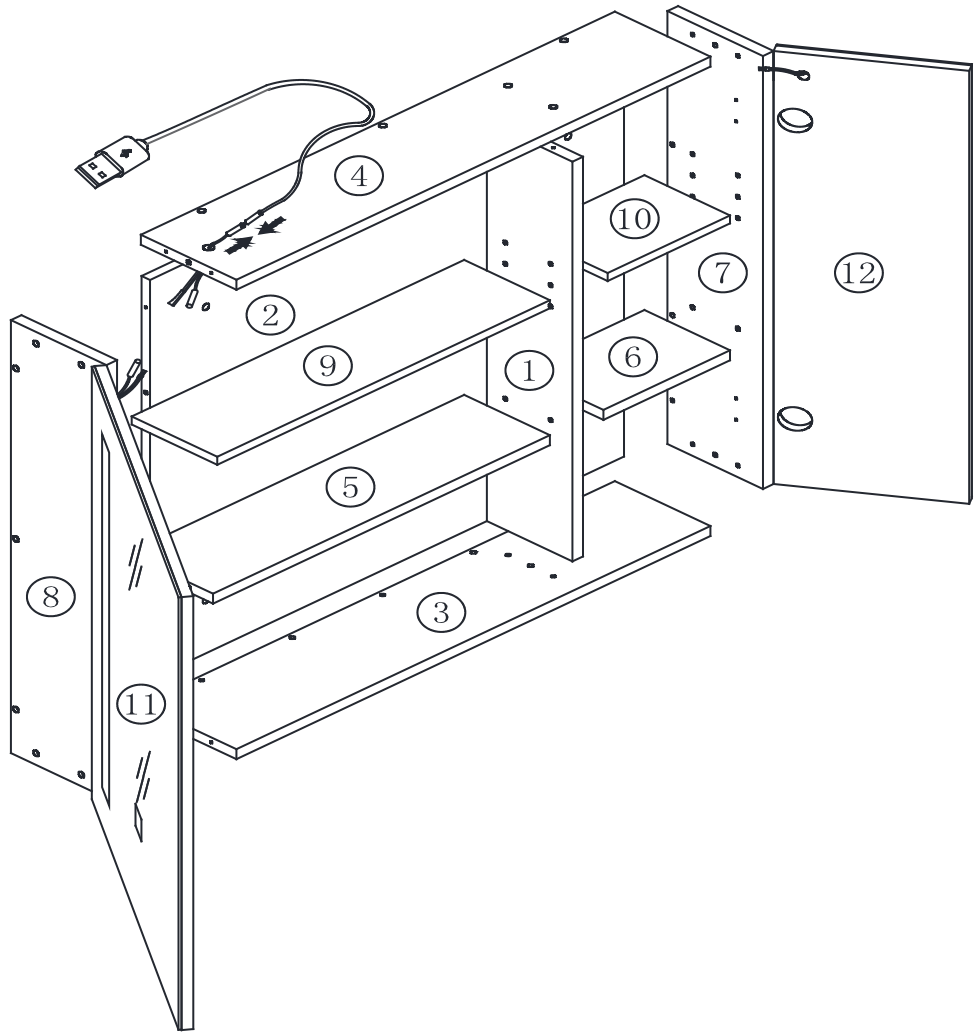

HARDWARE

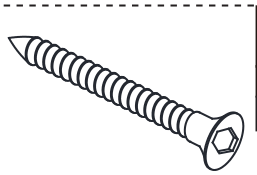

I x24
Φ5*45
+1 (spare)

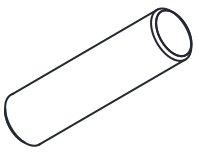

B x18
Φ6*30
+1 (spare)

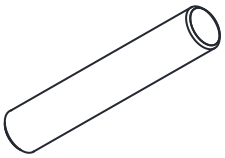

L x02
Φ6*50

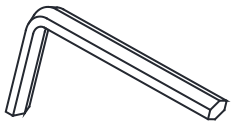

H x01
4MM

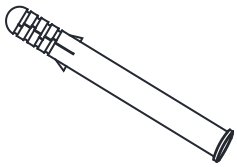

K x04
Φ8*80

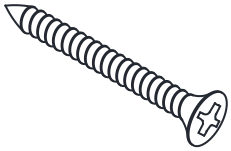

E x04
Φ6*80

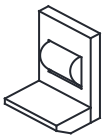

D x08

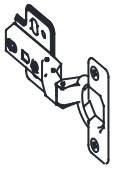

F x04
Φ35



G x24
M4*14
+1 (spare)



O x01

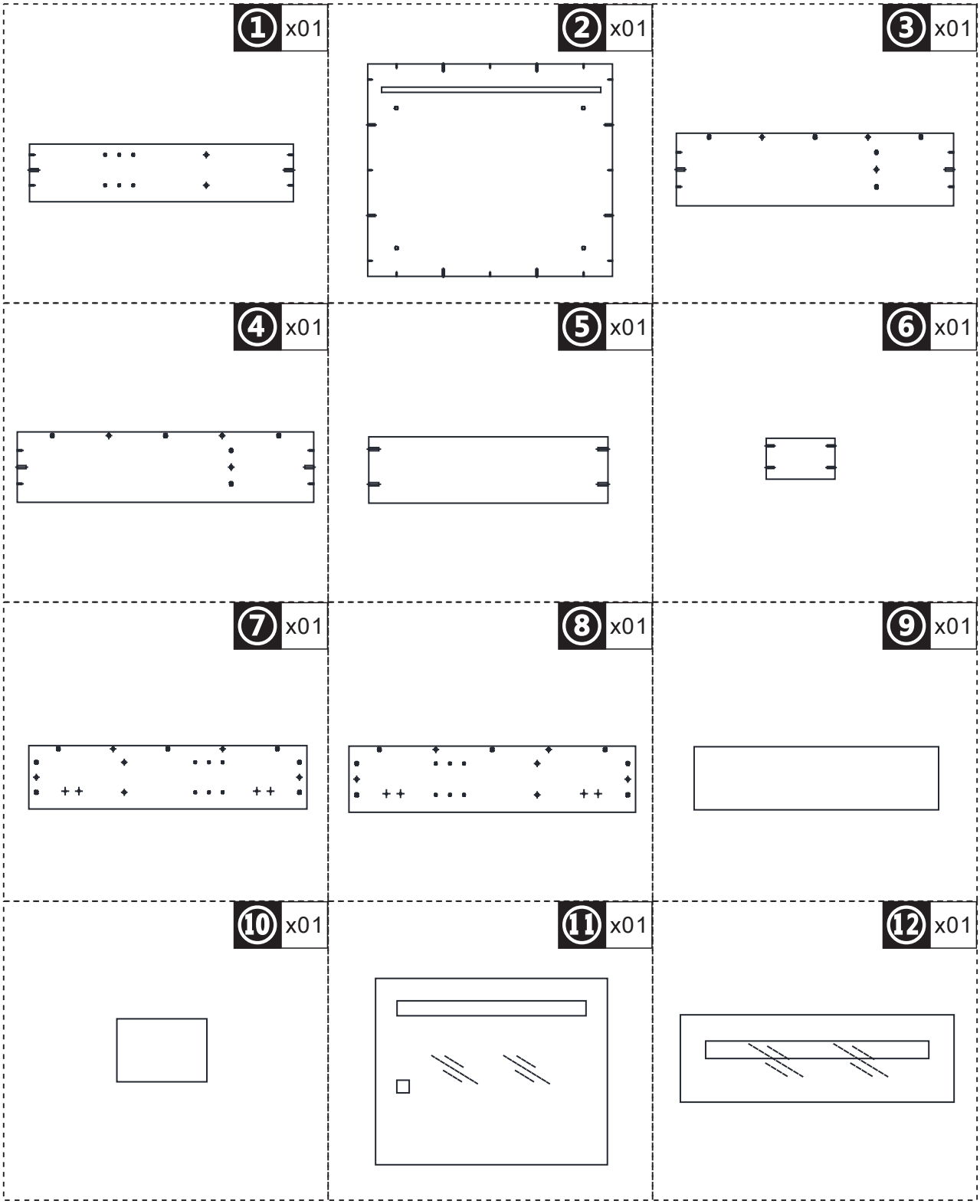
① x01
② x01
③ x01
④ x01
⑤ x01
⑥ x01
⑦ x01
⑧ x01
⑨ x01
⑩ x01
⑪ x01
⑫ x01

01

I x24
Φ5*45

B x18
Φ6*30

L x02
Φ6*50

H x01
4MM

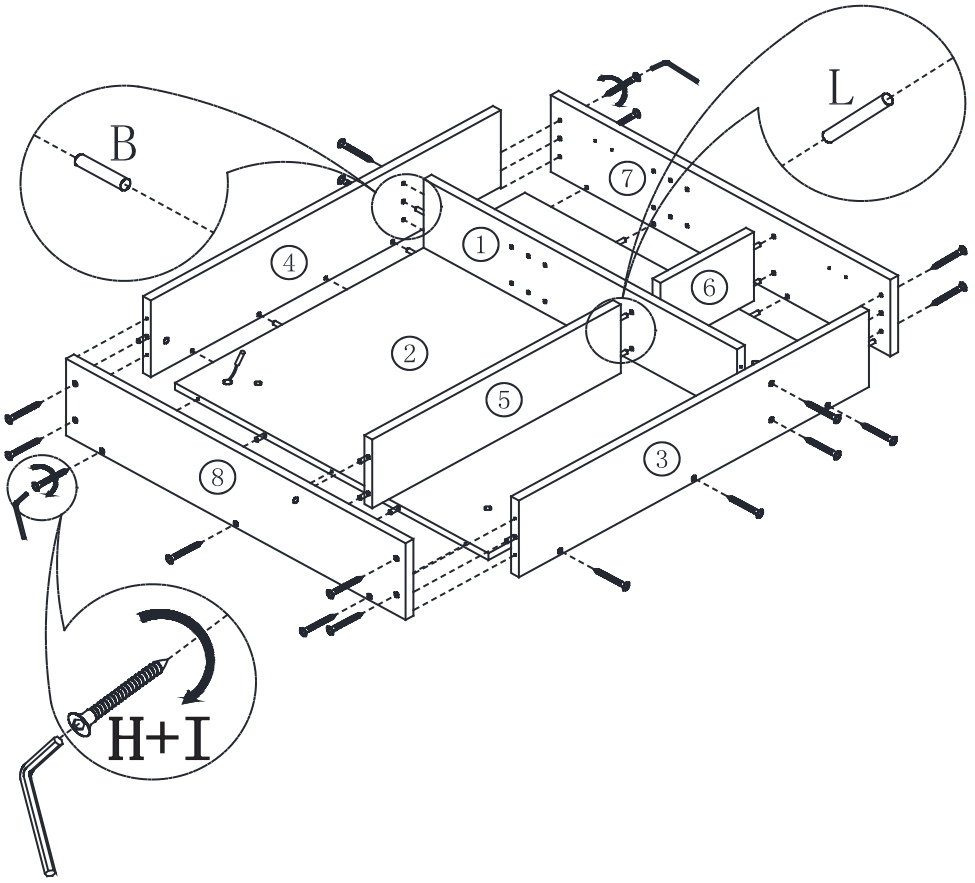

02

K x04
Φ8*80

E x04
Φ6*80

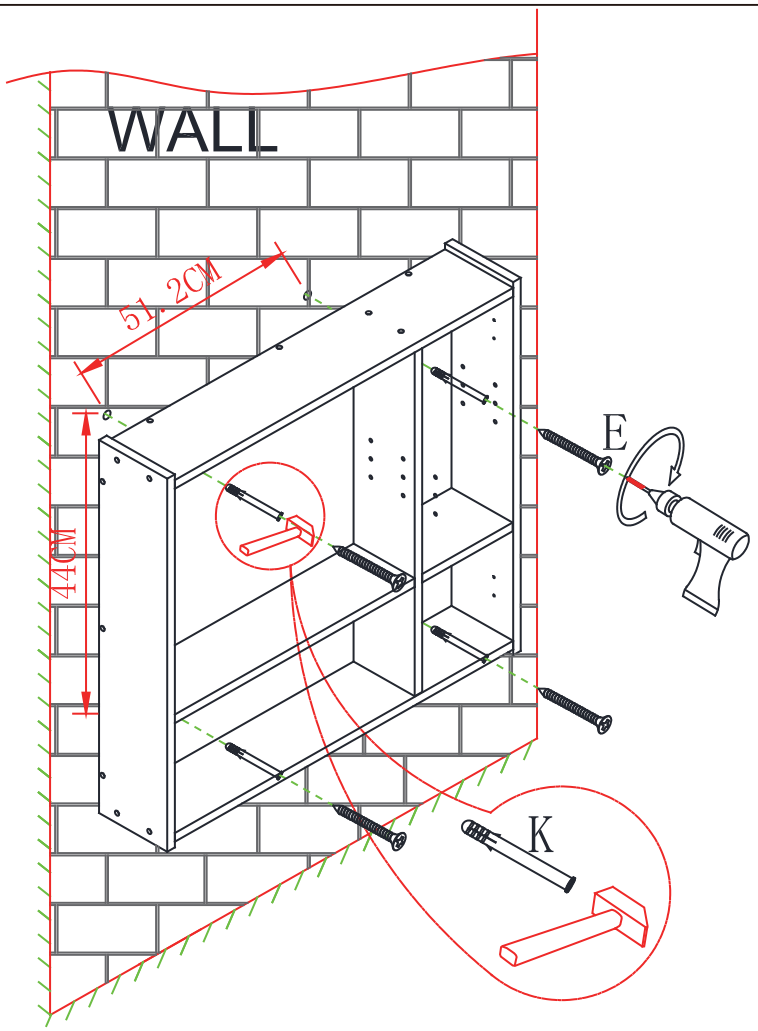

03

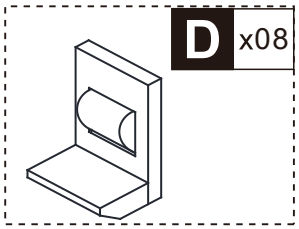

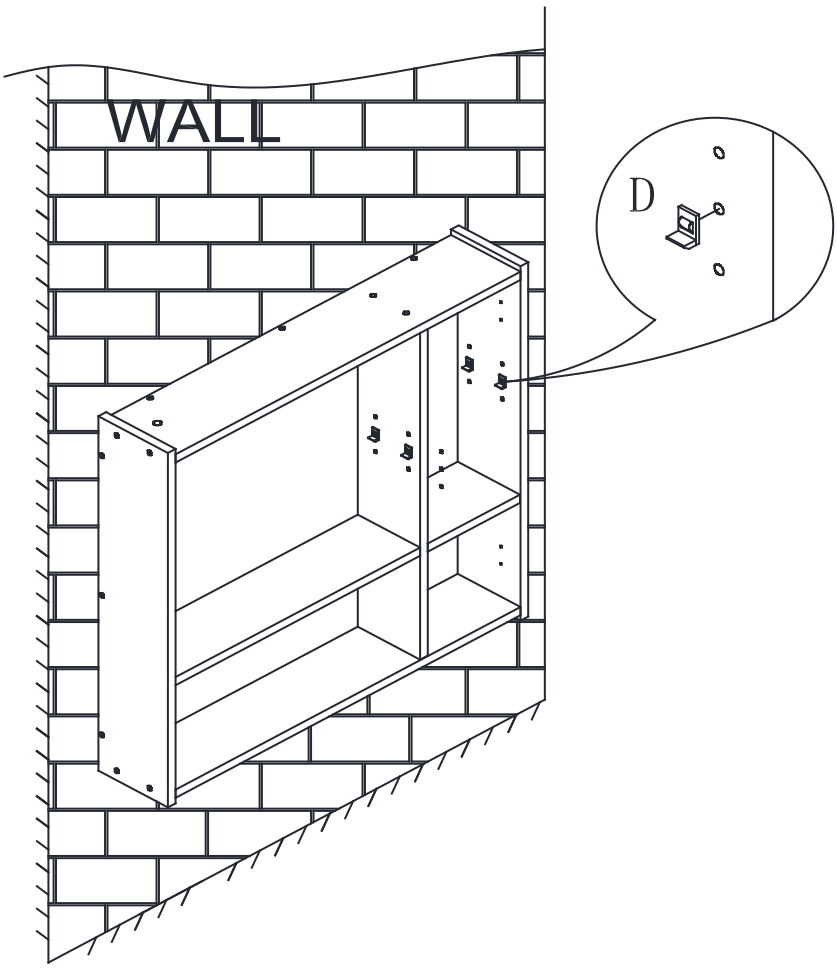

04

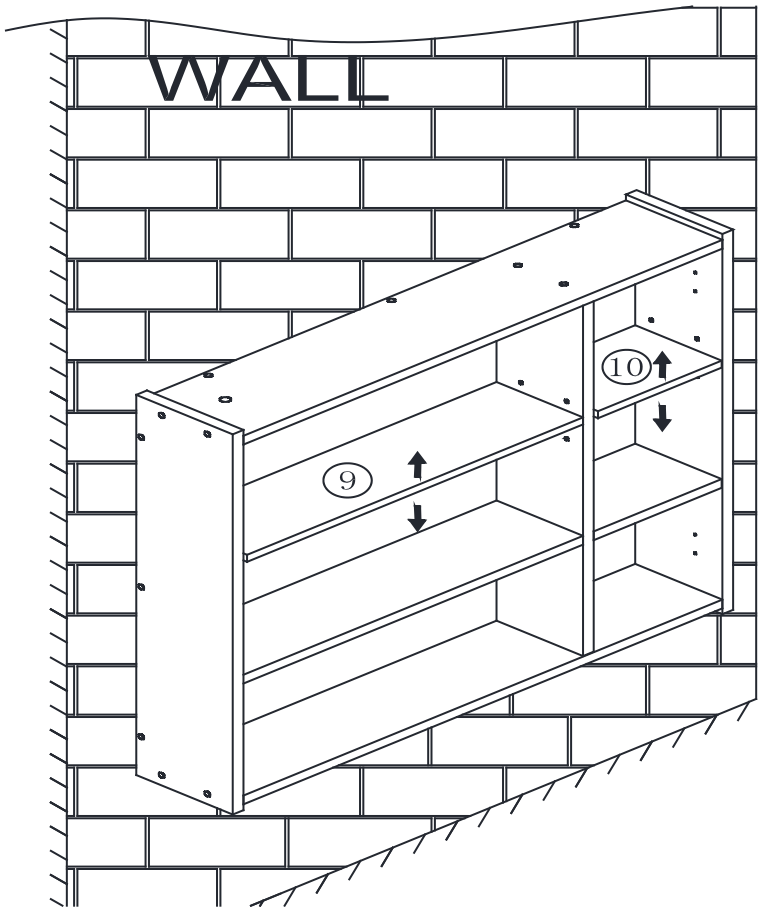

05

F x04
Φ35

G x08
M4*14

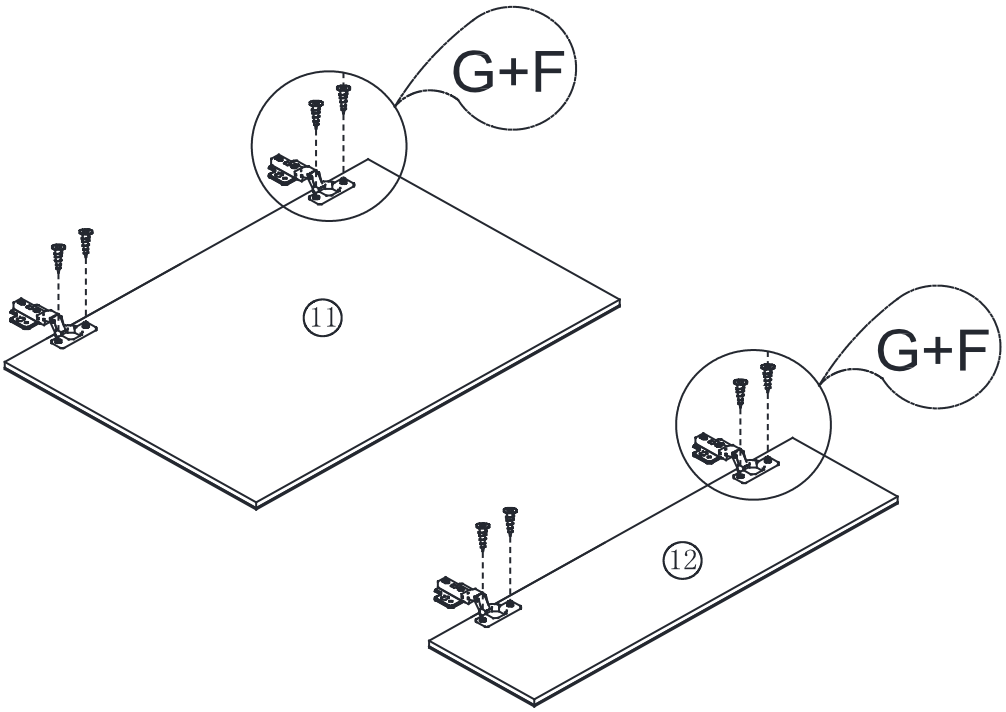

06

G x16
M4*14

O x01

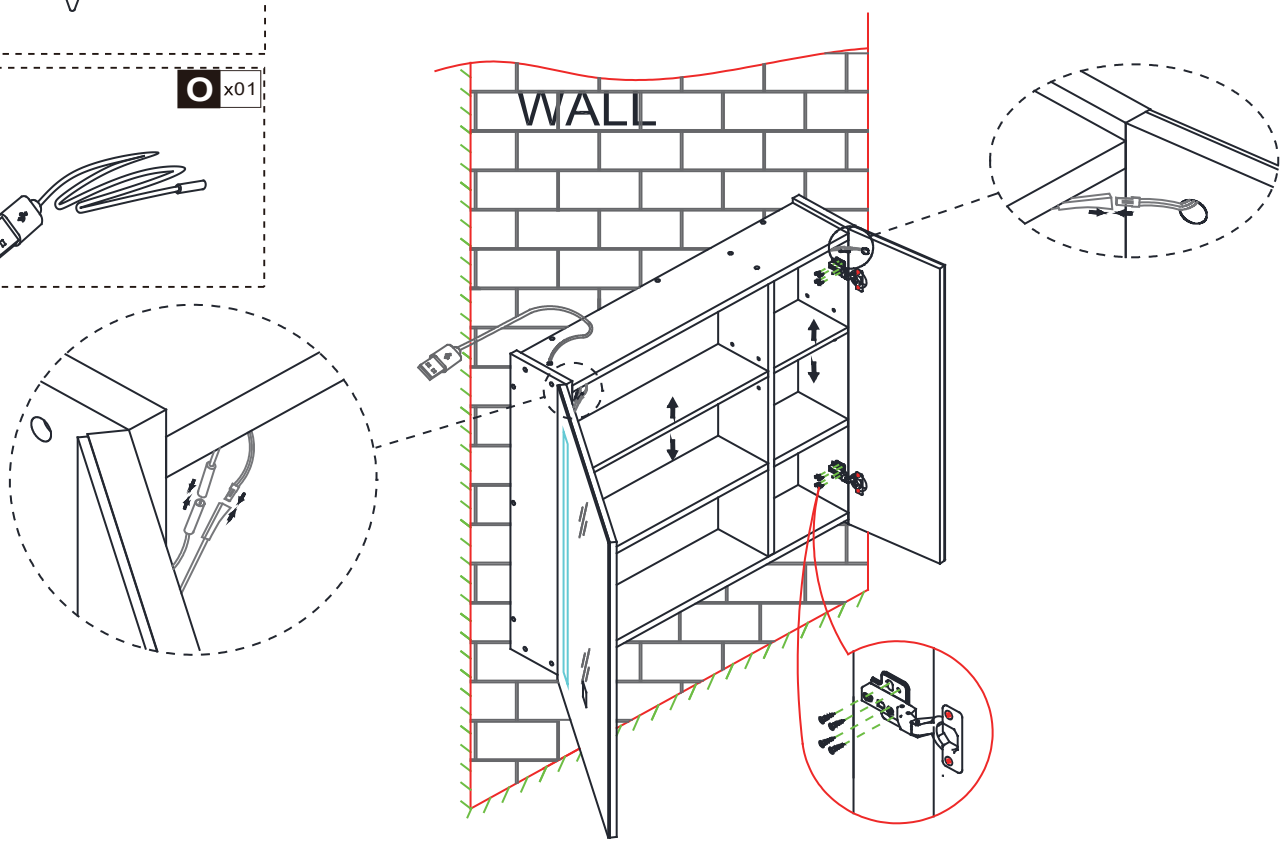

Done

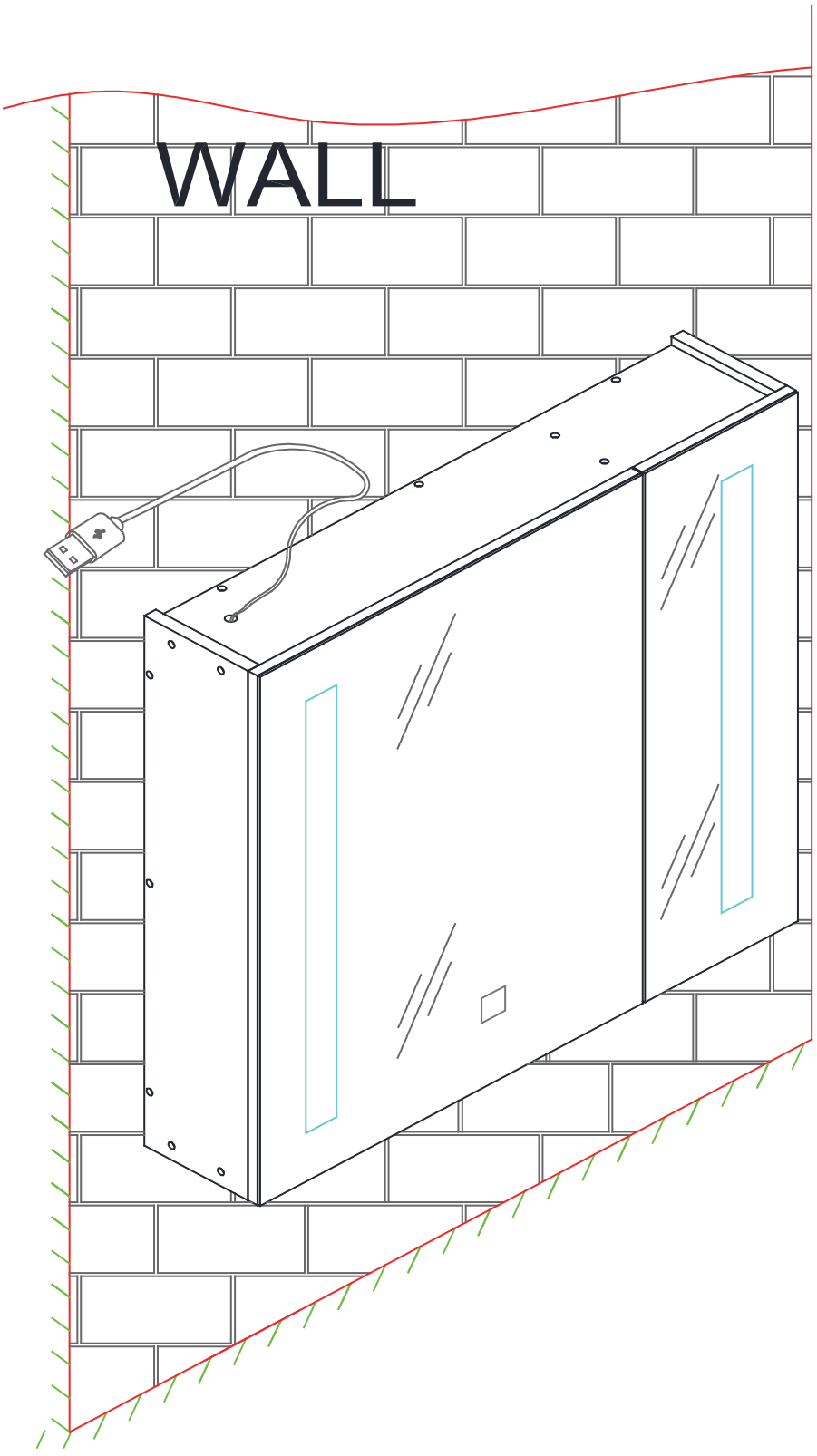

US

If you have any questions, please contact our customer care center, Our contact details are below:

001-877-644-9366

customerservice@aosom.com

Imported by Aosom LLC
7777 Center Ave. Suite 430
Huntington Beach, CA 92647-9998 USA

CA

If you have any questions, please contact our customer care center, Our contact details are below:

416-792-6088

customerservice@aosom.ca

Imported by Aosom Canada Inc.
7270 Woodbine Avenue, Unit 307, Markham,
Ontario Canada L3R 4B9
MADE IN CHINA

Si vous avez la moindre question, veuillez contacter notre centre d'assistance à la clientèle,Nos coordonnées sont les suivantes:

416-792-6088

customerservice@aosom.ca

Importé par Aosom Canada Inc.
7270 Woodbine Avenue, unité 307,
Markham, Ontario Canada L3R 4B9
FABRIQUÉ EN CHINE

UK

If you have any questions, please contact our customer care center, Our contact details are below:

0044-800-240-4004

enquiries@mhstar.co.uk

IMPORTER ADDRESS:
MH STAR UK Ltd
1 Northampton Cross Logistics Park
Northampton Cross Road
Northampton
NN4 9FH
MADE IN CHINA

ES

Si tiene alguna pregunta, comuníquese con nuestro Centro de Atención al Cliente,Nuestros datos de contacto son los siguientes:

0034-931294512

atencioncliente@aosom.es

IMPORTADOR/Fabricante/REP:
SPANISH AOSOM, S.L.
C/ROC GROS,Nº15.08550, ELS HOSTALETS DE BALENYÀ, SPAIN.
B66295775
HECHO EN CHINA

Se tiver alguma dúvida, por favor contacte o nosso Centro de Atendimento ao Cliente,Os nossos dados de contacto são os seguintes:

0034-931294512

info@aosom.pt.

IMPORTADOR/Fabricante/REP:
SPANISH AOSOM, S.L
C.ROC GROS N.15, 08550. ELS HOSTALETS DE BALENYÀ
FEITO NA CHINA

IT

In caso di dubbio, si prega di contattare il nostro centro assistenza clienti,I nostri dettagli di contatto sono di seguito:

0039-0249471447

clienti@aosom.it

IMPORTATO DA/Produttore/REP:
AOSOM Italy srl
Centro Direzionale Milanofiori
Strada 1 Palazzo F1
20057 Assago (MI)
P.I.: 08567220960
FATTO IN CINA

DE

Wenn Sie Fragen haben, wenden Sie sich bitte an unser Kundendienstzentrum,Unsere Kontaktdaten stehen unten:

0049-0(40)-87408465

service@aosom.de

ADRESSE DES IMPORTEURE/Hersteller/REP:
MH Handel GmbH
Wendenstraße 309
D-20537 Hamburg
Germany
IN CHINA HERGESTELLT

FR

Si vous avez la moindre question, veuillez contacter notre centre d'assistance à la clientèle,Nos coordonnées sont les suivantes:

0033-1-84166106

aosom@mhfrance.fr

Importé par/Fabricant/REP:
MH FRANCE
2 Rue Maurice Hartmann
92130 Issy Les Moulineaux
France
FABRIQUÉ EN CHINE



