HERMITAGE BATH INC.

Contemporary Semi-Frameless

Bathtub Door
1/4" glass (6 mm)

Shower Door
5/16" glass (8 mm)

Semi-Frameless Contemporánea

Puerta para tina
Vidrio de 1/4 de pulgada (6 mm)

Puerta de regadera
Vidrio de 5/16 de pulgada (8 mm)

INSTALLATION MANUAL / MANUAL DE INSTALACIÓN

NOTICE:
Due to the product weight and installation complexity, professional installation by at least two people is strongly recommended.
Please read this manual thoroughly prior to installation, as improper handling voids the warranty, and HERMITAGE BATH will not be liable for injuries or damages.
Please verify all parts upon delivery and feel free to contact us for missing parts or installation-related issues using the contact information below.

AVISO:
Debido al peso del producto y la complejidad de la instalación, se recomienda encarecidamente una instalación profesional realizada por al menos dos personas.
Favor de leer este manual detenidamente antes de la instalación, ya que un manejo inadecuado anula la garantía, y HERMITAGE BATH no será responsable por lesiones o daños.
Favor de verificar todas las partes al recibir el producto y no dude en contactarnos para partes faltantes o problemas relacionados con la instalación utilizando la información de contacto a continuación.

Recommended Width for Installation
56 – 60 inches (142.2 – 152.4 cm)

Recommended Clearance Heights for Installation
Bathtub door: 62 inches (158 cm)
Shower door: 78 inches (198cm)

Ancho recomendado para la instalación
56 – 60 pulgadas (142.2 – 152.4 cm)

Alturas de despeje recomendadas para la instalación
Puerta para tina: 62 pulgadas (158 cm)
Puerta de regadera: 78 pulgadas (198 cm)

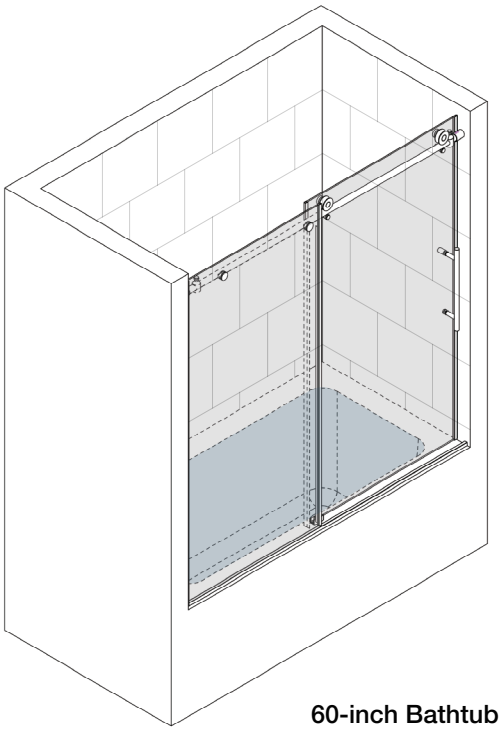

60-inch Bathtub Door
Puerta para tina de 60 pulgadas

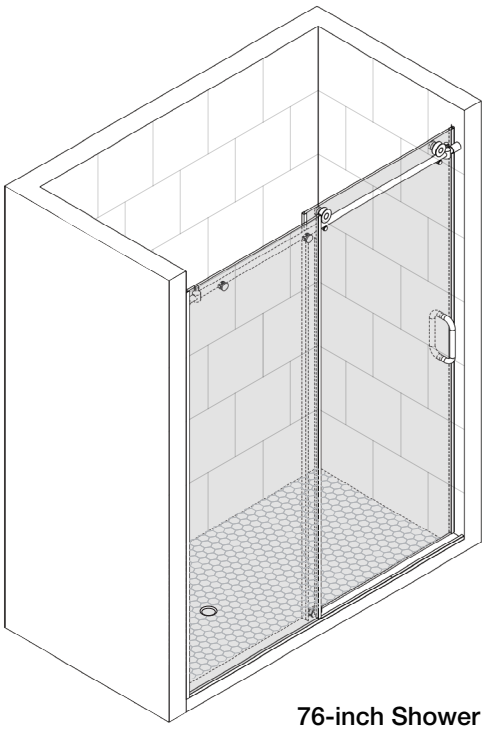

76-inch Shower Door
Puerta de ducha de 76 pulgadas

REQUIRED TOOLS / HERRAMIENTAS REQUERIDAS

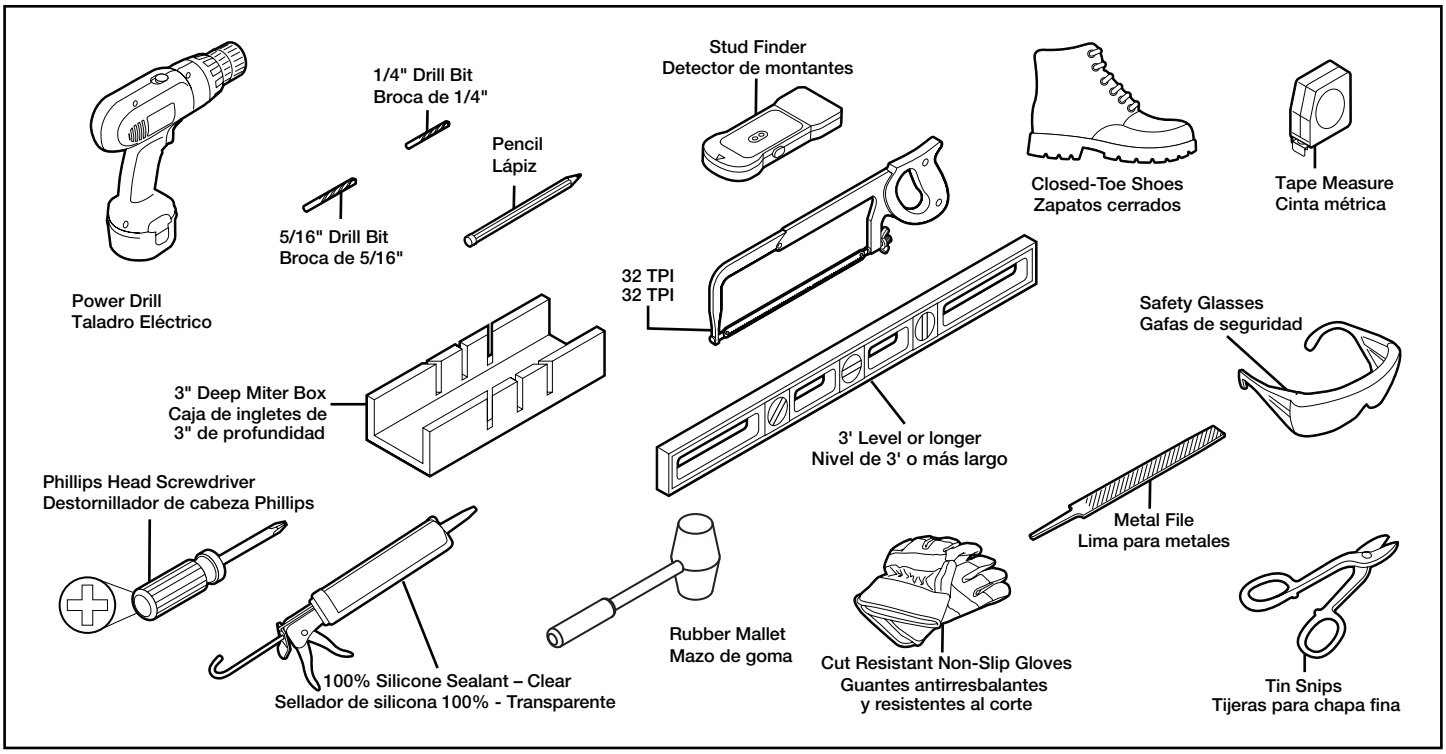

INSTALLATION REQUIREMENT / REQUISITO DE INSTALACIÓN

Bathtub Wall Surround
Revestimiento de pared para bañera

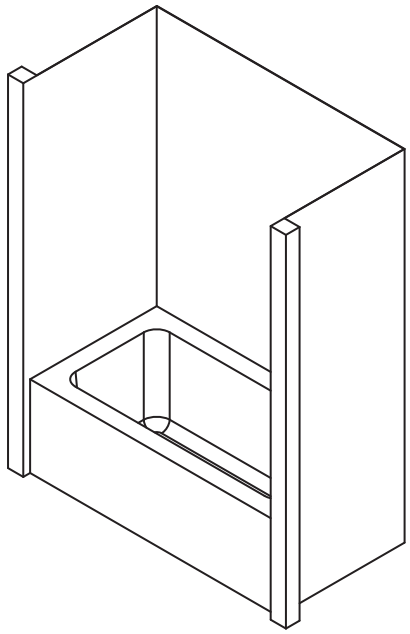

Shower Wall Surround
Revestimiento de pared para ducha

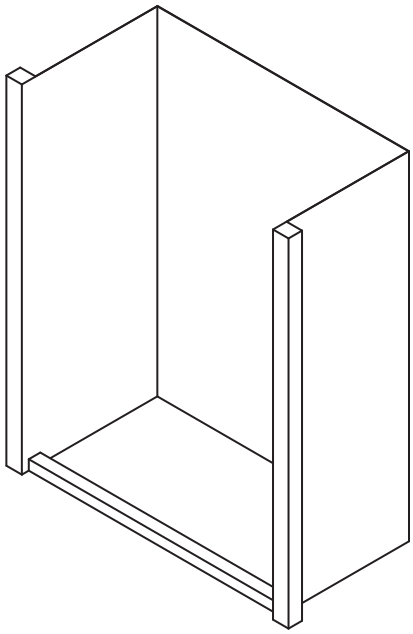

IMPORTANT: **Studs or wood block reinforcement is required at the mounting points of the top guide rail brackets for wall surrounds.**
IMPORTANT: **A minimum sill width of 3 inches is required.**
IMPORTANT: **Walls must be within 3/8" of plumb, meaning the width measurements at the top and bottom of the shower must not differ by more than 3/8".**
NOTE: **Studs or wood block reinforcement is not required for tile surrounds.**

IMPORTANTE: **Se requiere montantes o refuerzo de madera en los puntos de montaje de los soportes del riel guía superior para los revestimientos de pared.**
IMPORTANTE: **Se requiere un ancho mínimo de umbral de 3 pulgadas.**
IMPORTANTE: **Las paredes deben estar dentro de 3/8" de la plomada, lo que significa que las medidas de ancho en la parte superior e inferior de la ducha no deben diferir por más de 3/8".**
NOTA: **No se requieren montantes ni refuerzo de madera para revestimientos de azulejos.**

BEFORE YOU START

INFORMATION: Tempered safety glass is significantly stronger than normal glass, but it is not unbreakable. Scratches on the glass surface or contact with hard objects (such as screw heads, tile, or concrete floors) can weaken or cause the glass to break. This may result in immediate or delayed shattering, where the glass panel breaks into numerous small pieces without obvious cause. When tempered glass breaks, it typically explodes loudly into thousands of smaller fragments, which are designed to reduce the risk of personal injury.

CAUTION: Risk of body injury or product damage. During installation, avoid direct contact between tempered glass and metal parts or hard surfaces (e.g., tile or concrete flooring), as this can lead to shattering. Always use gaskets or foam pads as protective barriers between the glass and metal components.

CAUTION: Risk of body injury or product damage. DO NOT touch the edges of tempered glass with tools or attempt to cut it, as it will shatter.

CAUTION: Keep the corner protectors on the glass during unpacking and installation. DO NOT remove them until instructed in the installation steps.

CAUTION: Once installed, ensure glass panels are free from all obstructions in the shower environment to prevent personal injury, property damage, or product failure. Verify proper clearances before starting installation.

IMPORTANT: This shower door requires two people to install, and professional installation is highly recommended.

ANTES DE COMENZAR

INFORMACIÓN: El vidrio de seguridad templado es significativamente más resistente que el vidrio normal, pero no es irrompible. Los arañazos en la superficie del vidrio o el contacto con objetos duros (como cabezas de tornillos, azulejos o pisos de concreto) pueden debilitarlo o causar que se rompa. Esto puede resultar en una rotura inmediata o retardada, donde el panel de vidrio se rompe en numerosos pedazos pequeños sin una causa obvia. Cuando el vidrio templado se rompe, normalmente explota con un sonido fuerte en miles de fragmentos más pequeños, diseñados para reducir el riesgo de lesiones personales.

PRECAUCIÓN: Riesgo de lesiones corporales o daños al producto. Durante la instalación, evite el contacto directo entre el vidrio templado y las partes metálicas o superficies duras (por ejemplo, azulejos o pisos de concreto), ya que esto puede provocar que el vidrio se rompa. Siempre use juntas o almohadillas de espuma como barreras protectoras entre el vidrio y los componentes metálicos.

PRECAUCIÓN: Riesgo de lesiones corporales o daños al producto. NO toque los bordes del vidrio templado con herramientas ni intente cortarlo, ya que se romperá.

PRECAUCIÓN: Mantenga los protectores de esquinas en el vidrio durante el desempaque y la instalación. NO los retire hasta que se indique en los pasos de instalación.

PRECAUCIÓN: Una vez instalados, asegúrese de que los paneles de vidrio estén libres de obstrucciones en el entorno de la ducha para evitar lesiones personales, daños a la propiedad o fallas en el producto. Verifique los despejes adecuados antes de comenzar la instalación.

IMPORTANTE: Esta puerta de ducha requiere dos personas para su instalación, y se recomienda encarecidamente la instalación profesional.

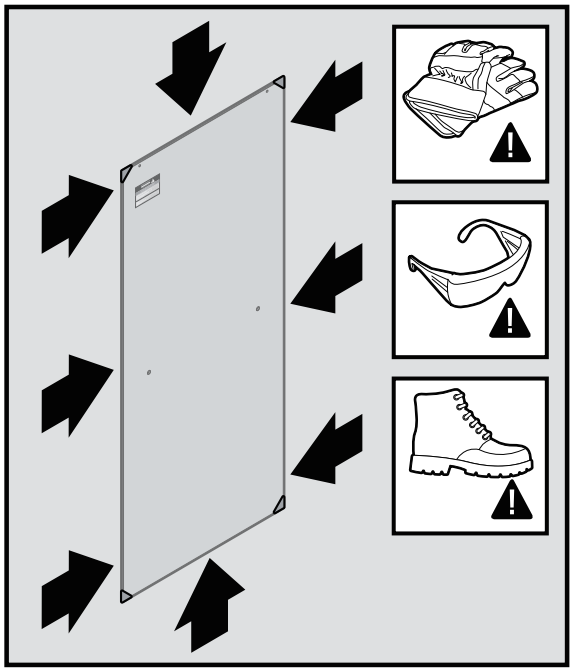

PRIOR TO INSTALLATION, carefully inspect the edges and corners of the glass panels for any nicks, chips, or scratches that may have occurred during transportation. If any damage is found, call us at 1-909-392-9797 or email us at customer_service@nivealbath.com for support.

CAUTION

Installing glass panels with nicks, chips, or scratches may lead to personal injury, property damage, or product failure. HERMITAGE BATH will not be liable for any bodily injuries or product damage resulting from improper installation.

ANTES DE LA INSTALACIÓN, inspeccione cuidadosamente los bordes y esquinas de los paneles de vidrio en busca de mellas, astillas o arañazos que puedan haber ocurrido durante el transporte. Si encuentra algún daño, llámenos al 1-909-392-9797 o envíenos un correo electrónico a customer_service@nivealbath.com para obtener soporte.

PRECAUCIÓN

Instalar paneles de vidrio con mellas, astillas o arañazos puede provocar lesiones personales, daños a la propiedad o fallas en el producto. HERMITAGE BATH no será responsable por lesiones corporales o daños al producto resultantes de una instalación incorrecta.

PARTS LIST & DIAGRAM / LISTA DE PARTES Y DIAGRAMA

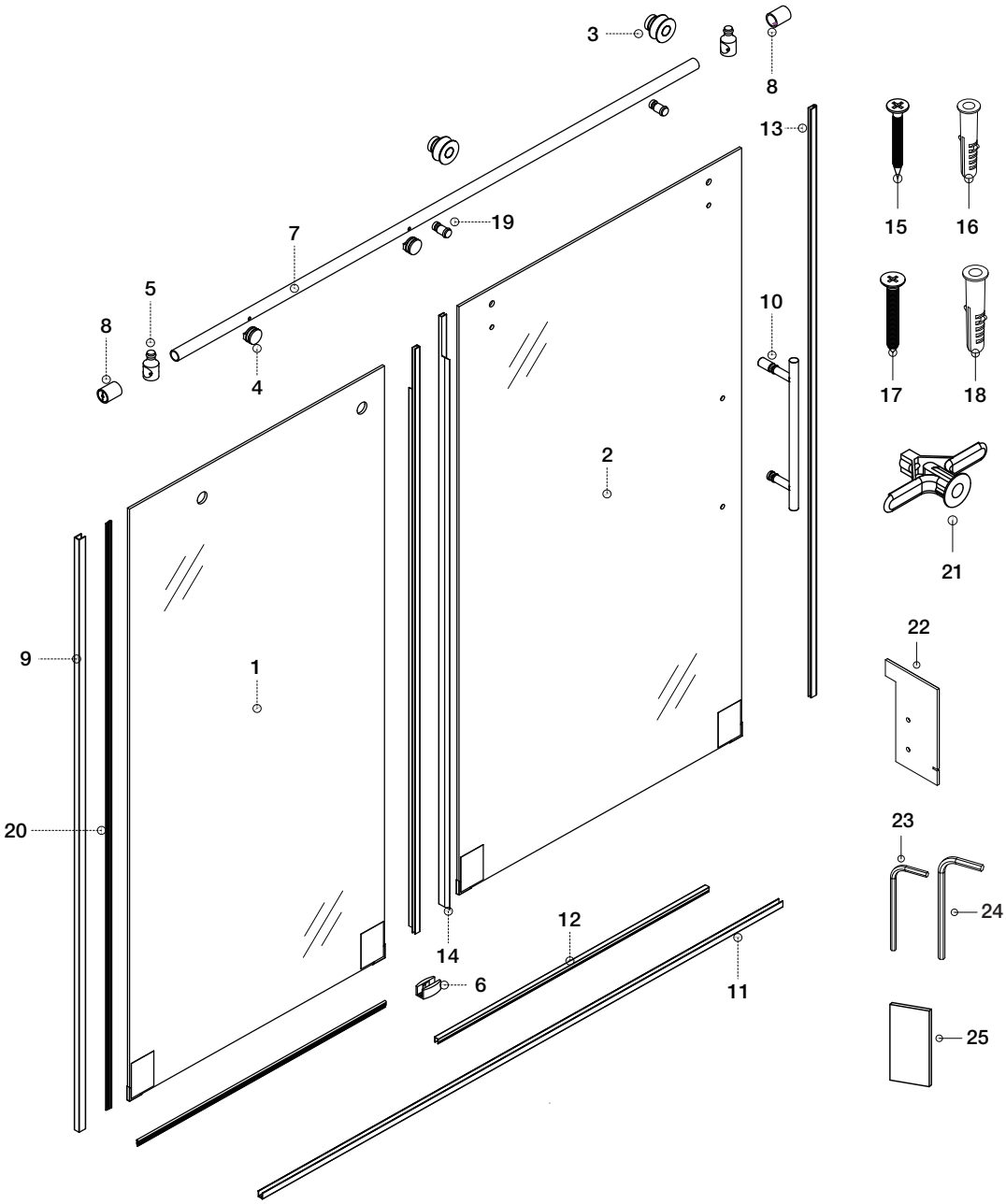

1	Fixed panel (1 pc)	1	Panel fijo (1 pieza)
2	Sliding panel (1 pc)	2	Panel corredizo (1 pieza)
3	Roller (2 pcs)	3	Rodamiento (2 piezas)
4	Fixed panel holder (2 pcs)	4	Soporte para panel fijo (2 piezas)
5	Door stopper (2 pcs)	5	Tope para puerta (2 piezas)
6	Door bottom guide (1 pc)	6	Guía inferior para puerta (1 pieza)
7	Top guide rail (1 pc)	7	Riel guía superior (1 pieza)
8	Top guide rail bracket (2 pcs)	8	Soporte para riel guía superior (2 piezas)
9	Fixed panel wall channel (1 pc)	9	Canal de pared para panel fijo (1 pieza)
10	Handle assembly (1 pc)	10	Conjunto de manija (1 pieza)
11	Door threshold (1 pc)	11	Umbral de puerta (1 pieza)
12	Door threshold cover (1 pc)	12	Cubierta de umbral de puerta (1 pieza)
13	Door gasket (1 pc)	13	Junta de puerta (1 pieza)
14	Gap gasket (2 pcs)	14	Junta de separación (2 piezas)
15	Countersunk head ST 3.5 x 35 (6 pcs)	15	Tornillo de cabeza avellanada ST 3.5 x 35 (6 piezas)
16	Φ6 Wall anchor (6 pcs)	16	Ancla de pared Φ6 (6 piezas)
17	Countersunk head ST 4.8 x 38 (4 pcs)	17	Tornillo de cabeza avellanada ST 4.8 x 38 (4 piezas)
18	Φ8 Wall anchor (4 pcs)	18	Ancla de pared Φ8 (4 piezas)
19	Anti-jump guide (2 pcs)	19	Guía anti-salto (2 piezas)
20	Wedge vinyl (1 pc)	20	Cuña de vinilo (1 pieza)
21	Aircraft-shaped wall anchor (10 pcs)	21	Ancla de pared en forma de avión (10 piezas)
22	Positioner (1 pc)	22	Posicionador (1 pieza)
23	3/32" Allen key (1 pc)	23	Llave Allen de 3/32" (1 pieza)
24	5/32" Allen key (1 pc)	24	Llave Allen de 5/32" (1 pieza)
25	Edge wedge tool (1 pc)	25	Herramienta de cuña para bordes (1 pieza)

PARTS LIST / LISTA DE PIEZAS

1 1 pc / 1 pieza Fixed panel Panel fijo	**2** 1 pc / 1 pieza Sliding panel Panel corredizo	**3** 2 pcs / 2 piezas Roller Rodamiento
4 2 pcs / 2 piezas Fixed panel holder Soporte para panel fijo	**5** 2 pcs / 2 piezas Door stopper Tope para puerta	**6** 1 pc / 1 pieza Door bottom guide Guía inferior para puerta
7 1 pc / 1 pieza Top guide rail Riel guía superior	**8** 2 pcs / 2 piezas Top guide rail bracket Soporte para riel guía superior	**9** 1 pc / 1 pieza Fixed panel wall channel Canal de pared para panel fijo
10 1 pc / 1 pieza Handle assembly Conjunto de manija	**11** 1 pc / 1 pieza Door threshold Umbral de puerta	**12** 1 pc / 1 pieza Door threshold cover Cubierta de umbral de puerta
13 1 pc / 1 pieza Door gasket Junta de puerta	**14** 2 pcs / 2 piezas Gap gasket Junta de separación	**15** 6 pcs / 6 piezas Countersunk head ST 3.5 x 35 Tornillo de cabeza avellanada ST 3.5 x 35
16 6 pcs / 6 piezas Φ6 Wall anchor Ancla de pared Φ6	**17** 4 pcs / 4 piezas Countersunk head ST 4.8 x 38 Tornillo de cabeza avellanada ST 4.8 x 38	**18** 4 pcs / 4 piezas Φ8 Wall anchor Ancla de pared Φ8
19 2 pcs / 2 piezas Anti-jump guide Guía anti-salto	**20** 1 pc / 1 pieza Wedge vinyl Cuña de vinilo	**21** 10 pcs / 10 piezas Aircraft-shaped wall anchor Ancla de pared en forma de avión
22 1 pc / 1 pieza Positioner Posicionador	**23-24** 1 pc / 1 pieza 3/32" Allen key Llave Allen de 3/32" 5/32" Allen key Llave Allen de 5/32" 23 24	**25** 1 pc / 1 pieza Edge wedge tool Herramienta de cuña para bordes

⚠ IMPORTANT: To prevent personal injury or property damage, identify all components and read the instructions thoroughly before beginning installation.

⚠ IMPORTANTE: Para prevenir lesiones personales o daños a la propiedad, identifique todos los componentes y lea las instrucciones detenidamente antes de comenzar la instalación.

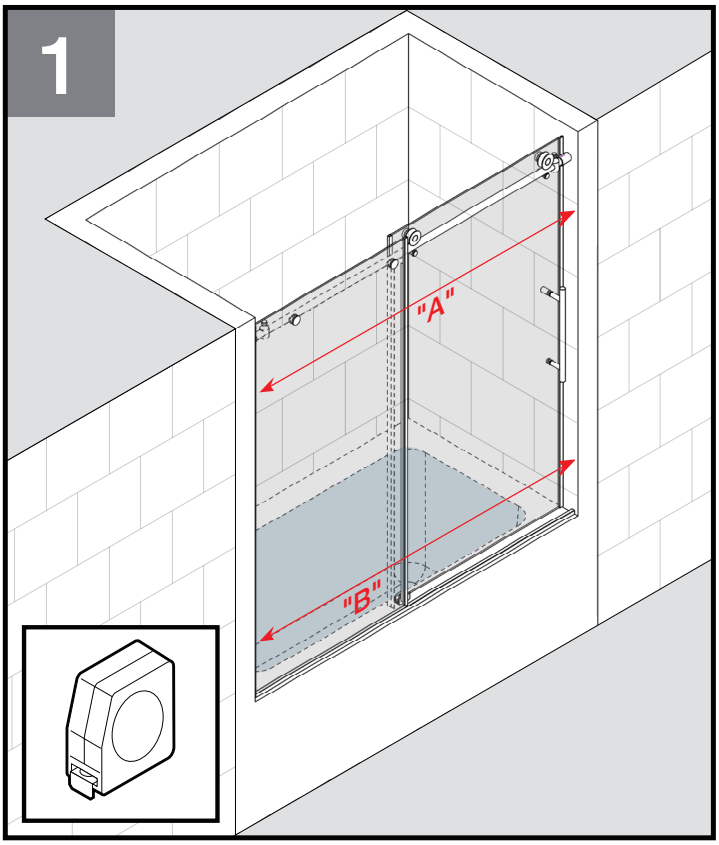

1

- NOTE: Incorrect measurements may result in improper door closure. Double-check all measurements before proceeding.
- NOTE: For shower door, Recommended Clearance Height for installation is above 78".
- NOTE: For bathtub door, Recommended Clearance Height for installation is above 62".
- NOTE: The minimum required depth for the shower curb or bathtub sill is 3".
- NOTE: Prior to installation, verify the door assembly will fit within the horizontal opening of the shower enclosure.
- Measure distance "A" of upper shower enclosure opening and distance "B" of lower shower enclosure opening.
  - A = Upper Shower Enclosure Width
  - B = Lower Shower Enclosure Width
  - Both measurements should be in between 56" and 60".

- NOTA: Las mediciones incorrectas pueden resultar en un cierre inadecuado de la puerta. Verifique todas las mediciones antes de continuar.
- NOTA: Para la puerta de la ducha, La altura de despeje recomendada para la instalación es superior a 78".
- NOTA: Para la puerta de la bañera, La altura de despeje recomendada para la instalación es superior a 62".
- NOTA: La profundidad mínima requerida para el bordillo de la ducha o el umbral de la bañera es de 3 pulgadas.
- NOTA: Antes de la instalación, verifique que el conjunto de la puerta encaje en la abertura horizontal del cerramiento de la ducha.
- Mida la distancia "A" de la abertura superior del cerramiento de la ducha y la distancia "B" de la abertura inferior del cerramiento de la ducha.
  - A = Ancho superior del cerramiento de la ducha
  - B = Ancho inferior del cerramiento de la ducha
  - Ambas mediciones deben estar entre 56" y 60".

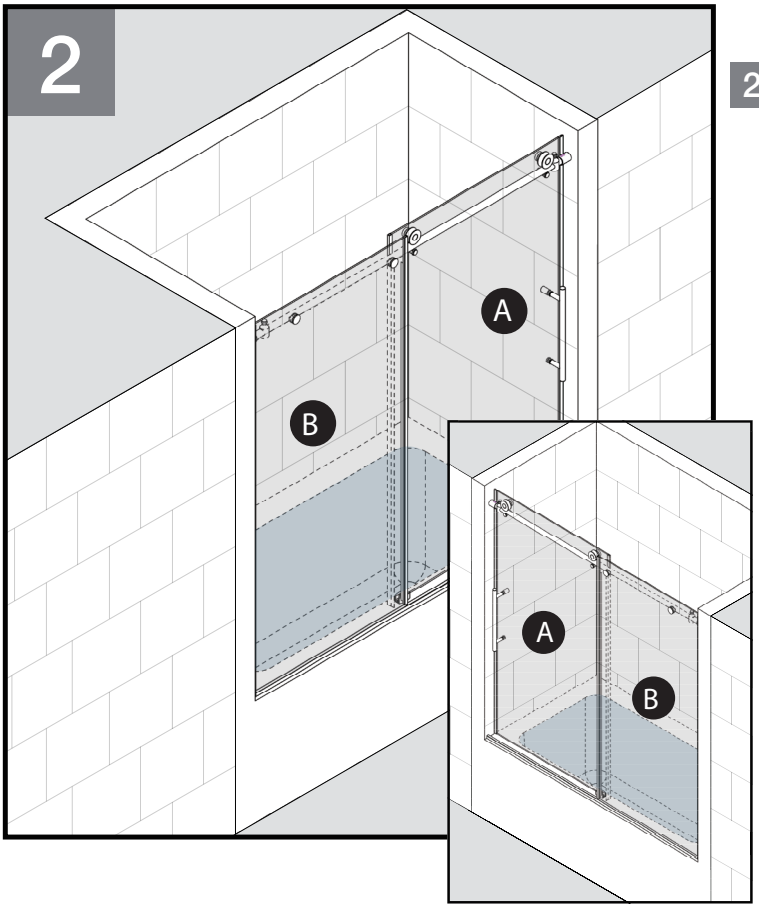

2

- This Contemporary Semi-Frameless Shower / Bathtub Door can be installed to open from either side of the enclosure, depending on the location of the showerhead and control valve.
- For optimal water retention, it is strongly recommended to install the sliding door panel on the same side as the showerhead / control valve.
- NOTE: These instructions illustrate installation with the sliding door panel (A) on the right side of the bathtub enclosure.
- NOTE: For left-side installation, mirror all steps accordingly (e.g., reverse "left" and "right" references).

- Esta Puerta de Ducha / Bañera Semi-Sin Marco Contemporánea puede instalarse para abrir desde cualquier lado del cerramiento, dependiendo de la ubicación de la regadera y la válvula de control.
- Para una retención óptima de agua, se recomienda encarecidamente instalar el panel de la puerta corrediza en el mismo lado donde se encuentra la regadera / válvula de control.
- NOTE: Estas instrucciones ilustran la instalación con el panel corredizo (A) en el lado derecho de la bañera.
- NOTE: Para instalación en lado izquierdo, aplique todos los pasos en modo espejo (ej: invierta las referencias "izquierda" y "derecha").

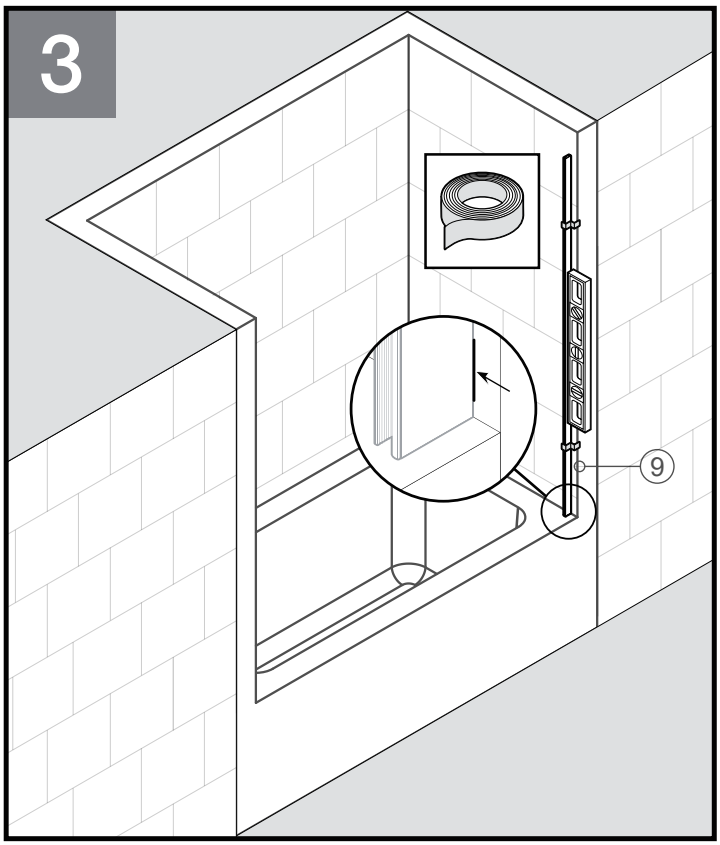

3

- Position the fixed panel wall channel (part #9) on the right side of the shower enclosure, slightly inside the front edge of the sill.
- Ensure the fixed panel wall channel (part #9) is vertical using a level.
- Temporarily tape the fixed panel wall channel (part #9) into position.

- Coloque el canal de pared para panel fijo (parte #9) en el lado derecho del cerramiento de la ducha, ligeramente hacia adentro del borde frontal del umbral.
- Asegúrese de que el canal de pared para panel fijo (parte #9) esté vertical utilizando un nivel.
- Sujete temporalmente con cinta el canal de pared para panel fijo (parte #9) en su posición.

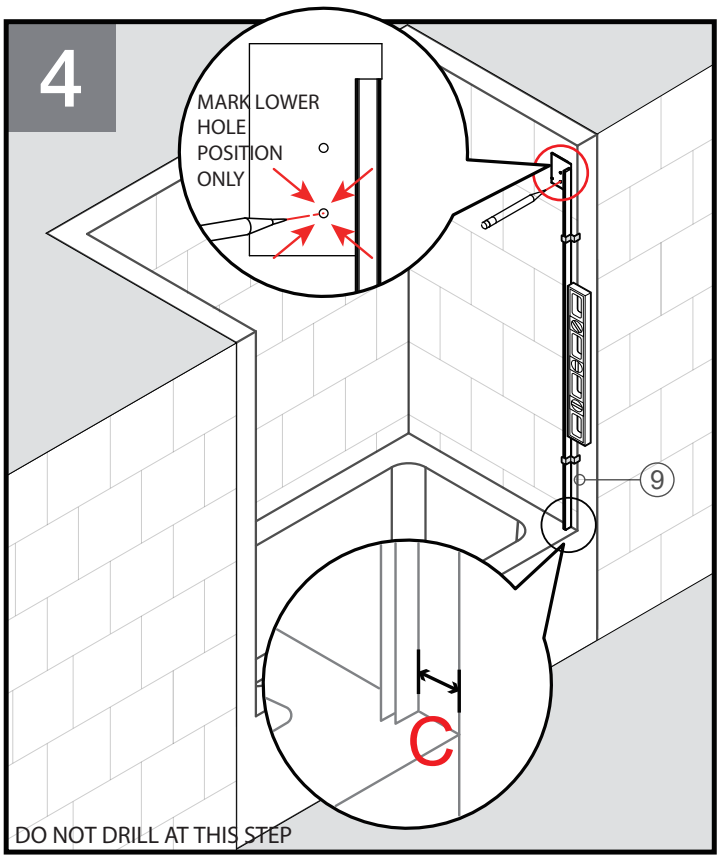

4

- Place the positioner (part #22) on top of the fixed panel wall channel (part #9) as indicated and use a pencil to mark the lower hole position as indicated.
- The marked hole position will be the mounting point of the top guide rail (part #7).
- For drywall surround installations, use a stud finder to ensure there is a stud at the marked hole position. If not, repeat this step until the fixed panel wall channel (part #9) is positioned where a stud aligns with the marked hole.
- Measure the distance from the fixed panel wall channel (part #9) to the front edge of the sill as shown. This will be measurement "C".
- Once the hole position is marked, remove the fixed panel wall channel (part #9) from the right side of the shower enclosure.

- Coloque el posicionador (parte #22) sobre el canal de pared para panel fijo (parte #9) como se indica y use un lápiz para marcar la posición del orificio inferior como se muestra.
- La posición del orificio marcado será el punto de montaje del riel guía superior (parte #7).
- Para instalaciones en paredes de yeso, use un buscador de montantes para asegurarse de que haya un montante en la posición del orificio marcado. Si no lo hay, repita este paso hasta que el canal de pared para panel fijo (parte #9) esté posicionado donde un montante coincida con el orificio marcado.
- Mida la distancia desde el canal de pared para panel fijo (parte #9) hasta el borde frontal del umbral, como se muestra. Esta será la medición "C".
- Una vez que se haya marcado la posición del orificio, retire el canal de pared para panel fijo (parte #9) del lado derecho del cerramiento de la ducha.

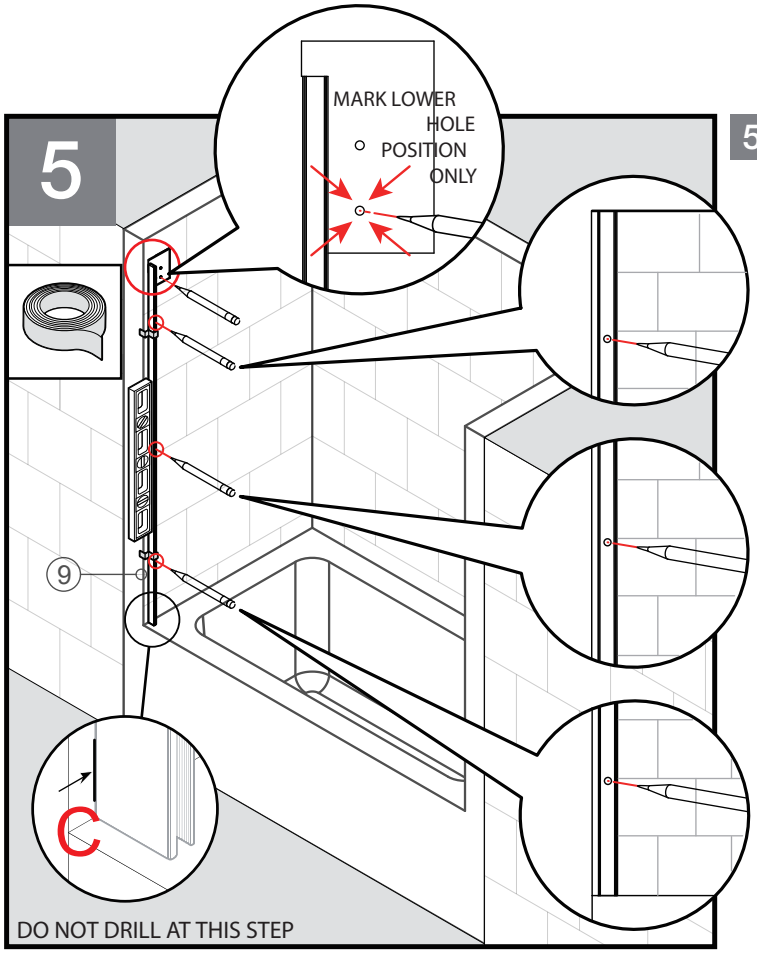

5

- Position the fixed panel wall channel (part #9) on the left side of the shower enclosure, aligning it so that it is Measurement "C" from the bathtub sill / shower curb front edge.
- Ensure the fixed panel wall channel (part #9) is vertical using a level.
- Temporarily tape the fixed panel wall channel (part #9) into position.
- Note that there are three holes on the fixed panel wall channel (part #9). Use a pencil to mark the hole positions on the left side wall.
- Place the positioner on top of the fixed panel wall channel (part #9) as indicated and use a pencil to mark the lower hole position as indicated.
- Once the hole positions are marked, remove the fixed panel wall channel (part #9) from the right side of the shower enclosure.

- Coloque el canal de pared para panel fijo (parte #9) en el lado izquierdo del cerramiento de la ducha, alineándolo de modo que esté a la medición "C" desde el borde frontal del umbral de la bañera / bordillo de la ducha.
- Asegúrese de que el canal de pared para panel fijo (parte #9) esté vertical utilizando un nivel.
- Sujete temporalmente con cinta el canal de pared para panel fijo (parte #9) en su posición.
- Tenga en cuenta que hay tres orificios en el canal de pared para panel fijo (parte #9). Use un lápiz para marcar las posiciones de los orificios en la pared del lado izquierdo.
- Coloque el posicionador sobre el canal de pared para panel fijo (parte #9) como se indica y use un lápiz para marcar la posición del orificio inferior como se muestra.
- Una vez que se hayan marcado las posiciones de los orificios, retire el canal de pared para panel fijo (parte #9) del lado derecho del cerramiento de la ducha.

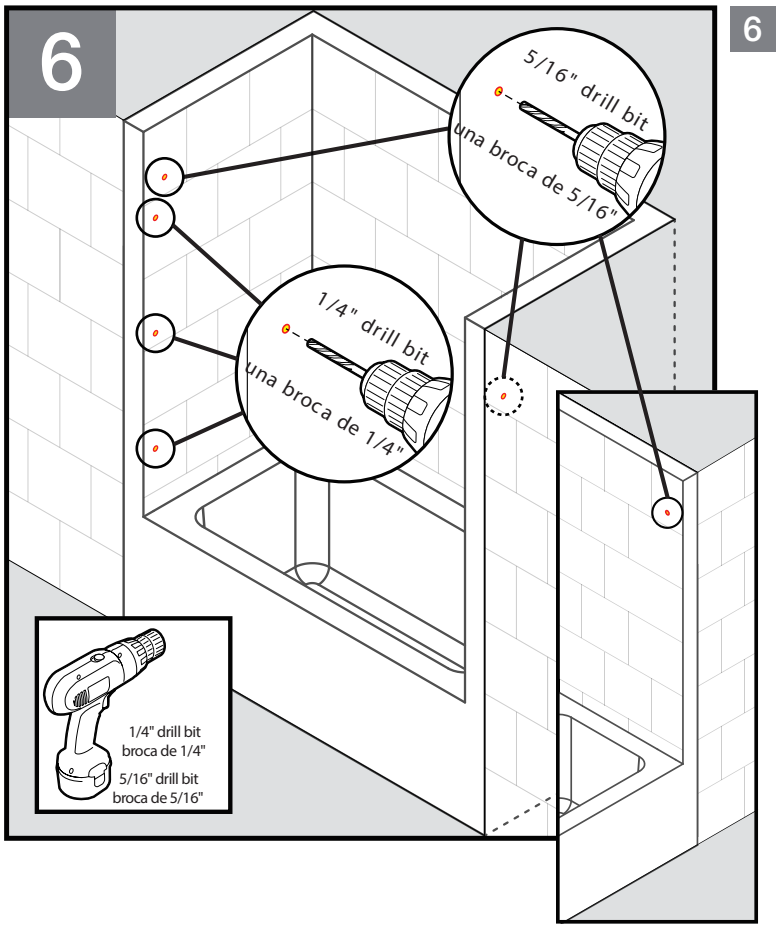

6

- NOTE: After correctly completing the steps above, there should be four marked hole positions on the left side and one marked hole position on the right side.
- Use a 1/4 " drill bit to drill holes at the three lower marked hole positions on the left side.
- Use a 5/16 " drill bit to drill holes at the one topmost marked hole position on the left side and the one marked hole position on the right side.
- NOTE: For walls less than 1/2" in thickness, use a 3/8 " drill bit to drill holes at the one topmost marked hole position on the left side and the one marked hole position on the right side.

- NOTA: Después de completar correctamente los pasos anteriores, debe haber cuatro posiciones de orificios marcadas en el lado izquierdo y una posición de orificio marcada en el lado derecho.
- Use una broca de 1/4" para perforar agujeros en las tres posiciones de orificios inferiores marcadas en el lado izquierdo.
- Use una broca de 5/16" para perforar agujeros en la posición del orificio superior marcado en el lado izquierdo y en la posición de un orificio marcado en el lado derecho.
- NOTA: Para paredes de menos de 1/2" de grosor, use una broca de 3/8" para perforar agujeros en la posición del orificio superior marcado en el lado izquierdo y en la posición del un orificio marcado en el lado derecho.

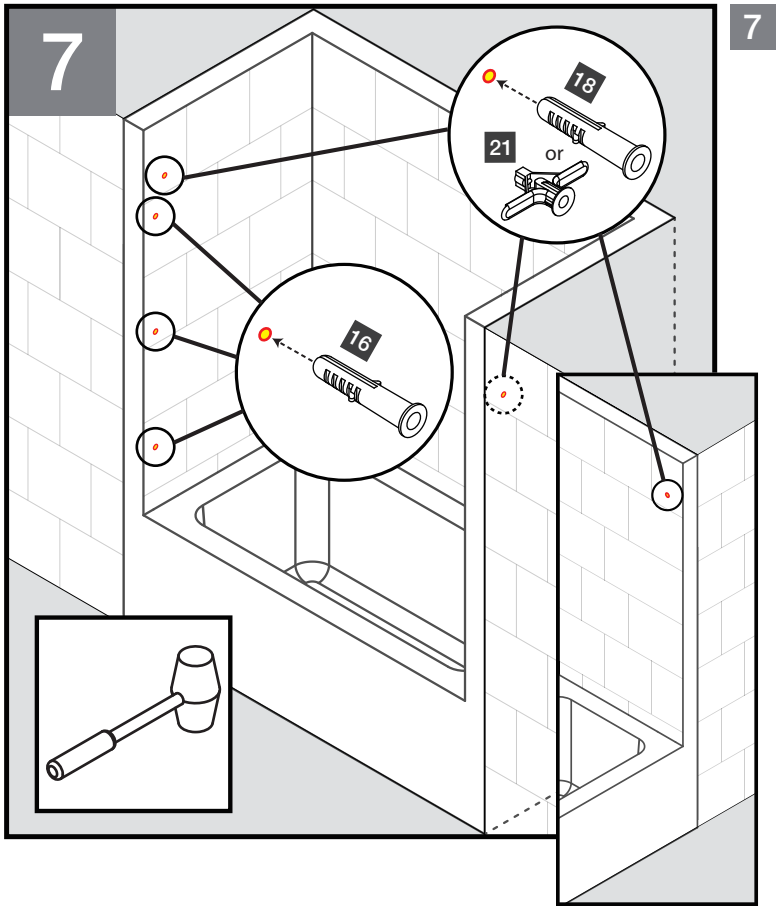

7

- Use a rubber mallet to tap the Ø6 wall anchors (part #16) into the three holes drilled with the 1/4" drill bit on the lower left side.
- Use a rubber mallet to tap the Ø8 wall anchors (Part #18) into the one topmost hole on the left side and the one hole on the right side, both drilled with the 5/16" drill bit.
- NOTE: For walls less than 1/2" in thickness, use a rubber mallet to tap the aircraft-shaped wall anchor (part #21) into the one topmost hole on the left side and the one hole on the right side.

- Use un mazo de goma para golpear las anclas de pared Ø6 (parte #16) en los tres agujeros perforados con la broca de 1/4" en el lado inferior izquierdo.
- Use un mazo de goma para golpear las anclas de pared Ø8 (Parte #18) en el orificio superior del lado izquierdo y en un el orificio del lado derecho, ambos perforados con la broca de 5/16 ".
- NOTA: Para paredes de menos de 1/2" de grosor, use un mazo de goma para golpear las anclas de pared en forma de avión (parte #21) en un orificio superior del lado izquierdo y en un orificio del lado derecho.

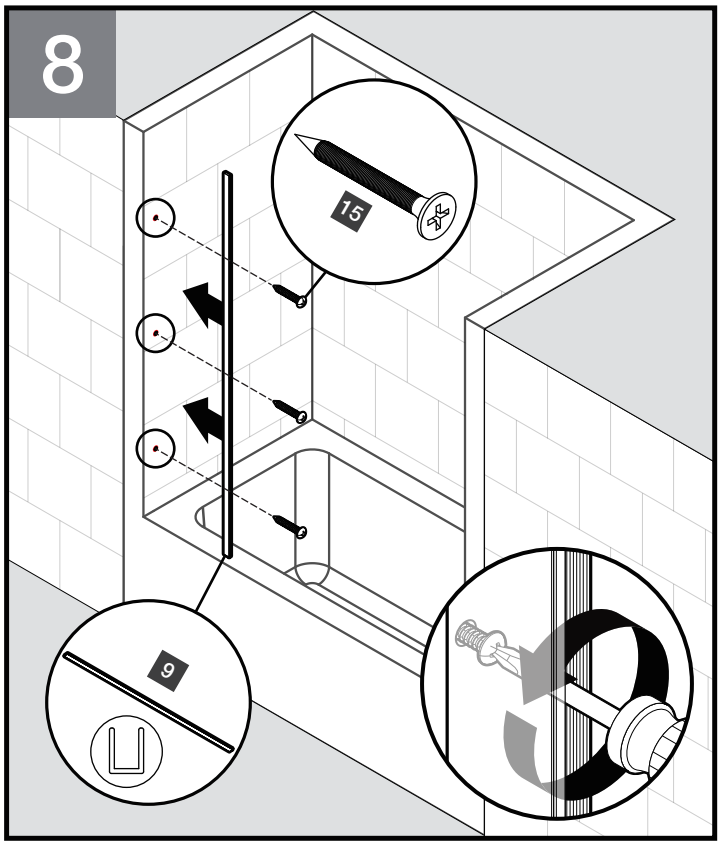

8

- Reposition the fixed panel wall channel (part #9) to the left side of the shower enclosure, aligning it with the three lower drilled hole positions.
- Use drill to start the countersunk head ST 3.5 x 35 (part #15) into the anchors.
- Next, use a phillips head screwdriver to hand tighten until secure.

- Vuelva a colocar el canal de pared para panel fijo (parte #9) en el lado izquierdo del cerramiento de la ducha, alineándolo con las tres posiciones de orificios inferiores perforados.
- Use un taladro para iniciar los tornillos de cabeza avellanada ST 3.5 x 35 (parte #15) en las anclas.
- Luego, use un destornillador de cabeza Phillips para apretar manualmente hasta que queden seguros.

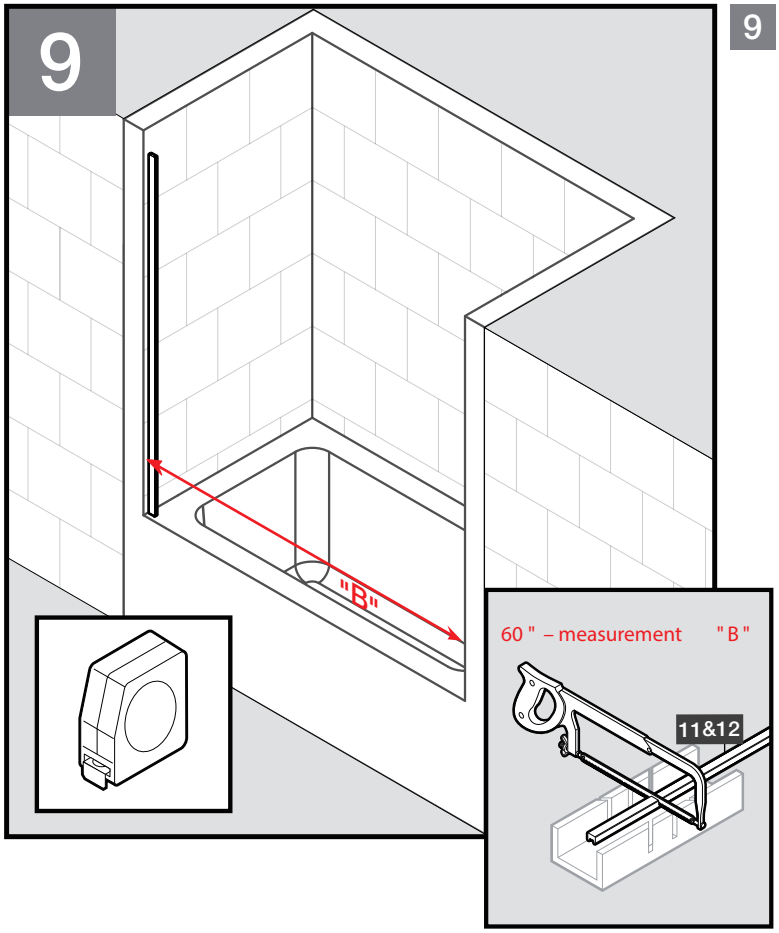

9

- Remeasure the lower enclosure width along the shower curb / bathtub sill (wall-to-wall width). This result will be measurement "B ".
- Use a miter box for alignment, cut the door threshold (part #11) and door threshold cover (part #12).
- Cut length = 60" – measurement "B"
- NOTE: If a miscut occurs, please DO NOT return the product. Instead, contact us using the information provided below.

- Vuelva a medir el ancho inferior del cerramiento a lo largo del bordillo de la ducha / umbral de la bañera (Ancho de pared a pared). Este resultado será la medición "B ".
- Use una caja de ingletes para alinear y cortar el umbral de la puerta (parte #11) y la cubierta del umbral de la puerta (parte #12).
- Longitud de corte = 60" – medición "B"
- NOTA: Si ocurre un corte incorrecto, NO devuelva el producto. En su lugar, contáctenos utilizando la información proporcionada a continuación.

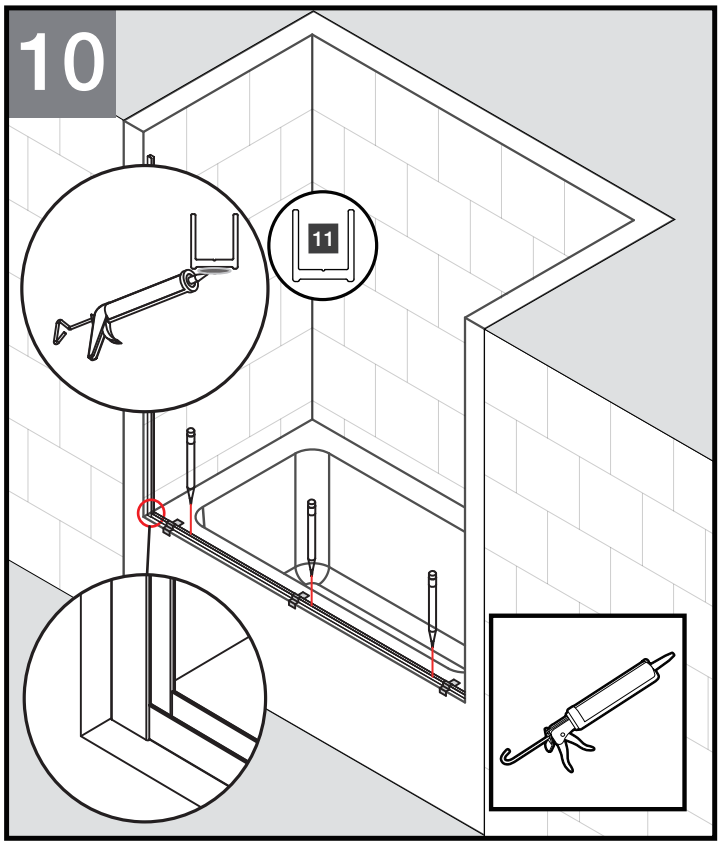

10

- Place the cut door threshold (part #11) horizontally on the bathtub sill / shower curb as shown, ensuring it aligns with the previously installed fixed panel wall channel (part #9).
- NOTE: If the previous cut was done correctly, the door threshold (part #11) and fixed panel wall channel (part #9) should fit perfectly within the opening of the shower enclosure.
- Temporarily tape the door threshold (part #11) into position.
- There are three holes on the fixed panel wall channel (part #9). Use a pencil to mark the hole positions on the shower curb / bathtub sill.
- NOTE: If you prefer not to drill holes into the bathtub sill / shower curb, you can secure the door threshold (part #11) with silicone sealant and skip to Step 13.
- Once the hole positions are marked, remove the door threshold (part #11) from the bathtub sill / shower curb.

- Coloque el umbral de la puerta cortado (parte #11) horizontalmente en el umbral de la bañera / bordillo de la ducha como se muestra, asegurándose de que esté alineado con el canal de pared para panel fijo (parte #9) previamente instalado.
- NOTA: Si el corte anterior se realizó correctamente, el umbral de la puerta (parte #11) y el canal de pared para panel fijo (parte #9) deben encajar perfectamente dentro de la abertura del cerramiento de la ducha.
- Sujete temporalmente con cinta el umbral de la puerta (parte #11) en su posición.
- Hay tres orificios en el canal de pared para panel fijo (parte #9). Use un lápiz para marcar las posiciones de los orificios en el bordillo de la ducha / umbral de la bañera.
- NOTA: Si prefiere no perforar orificios en el umbral de la bañera / bordillo de la ducha, puede fijar el umbral de la puerta (parte #11) con sellador de silicona y pasar al Paso 13.
- Una vez que se hayan marcado las posiciones de los orificios, retire el umbral de la puerta (parte #11) del umbral de la bañera / bordillo de la ducha.

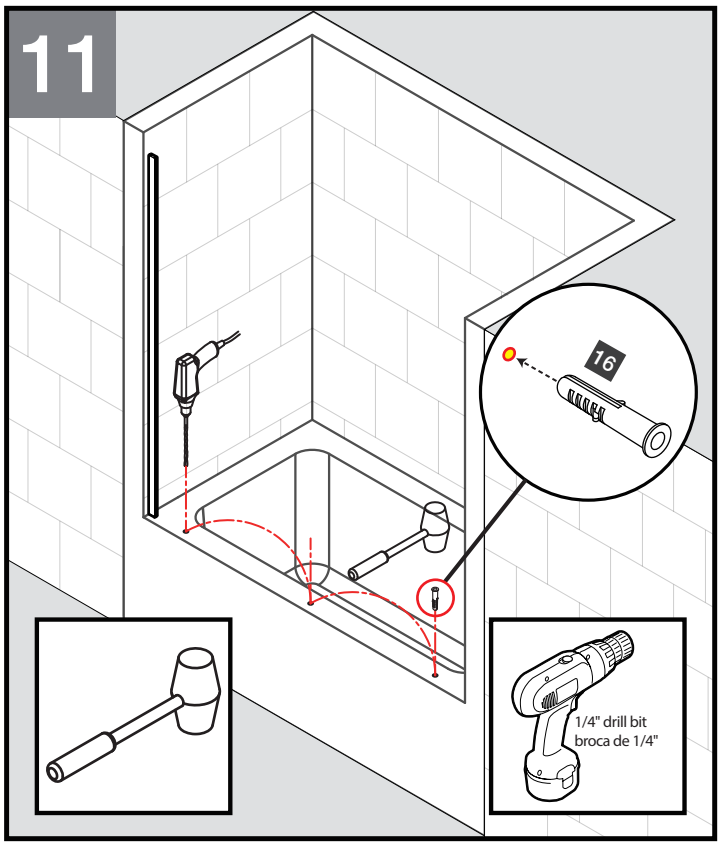

11

- Use a 1/4" drill bit to drill holes at the marked hole positions on the bathtub sill / shower curb.
- After drilling, use a rubber mallet to tap the Φ6 wall anchors (part #16) into the drilled holes.
- NOTE: Skip this step if you are using silicone sealant to secure the door threshold (part #11).

- Use una broca de 1/4" para perforar agujeros en las posiciones marcadas en el umbral de la bañera / bordillo de la ducha.
- Después de perforar, use un mazo de goma para golpear las anclas de pared Φ6 (parte #16) en los agujeros perforados.
- NOTA: Omita este paso si está utilizando sellador de silicona para fijar el umbral de la puerta (parte #11)

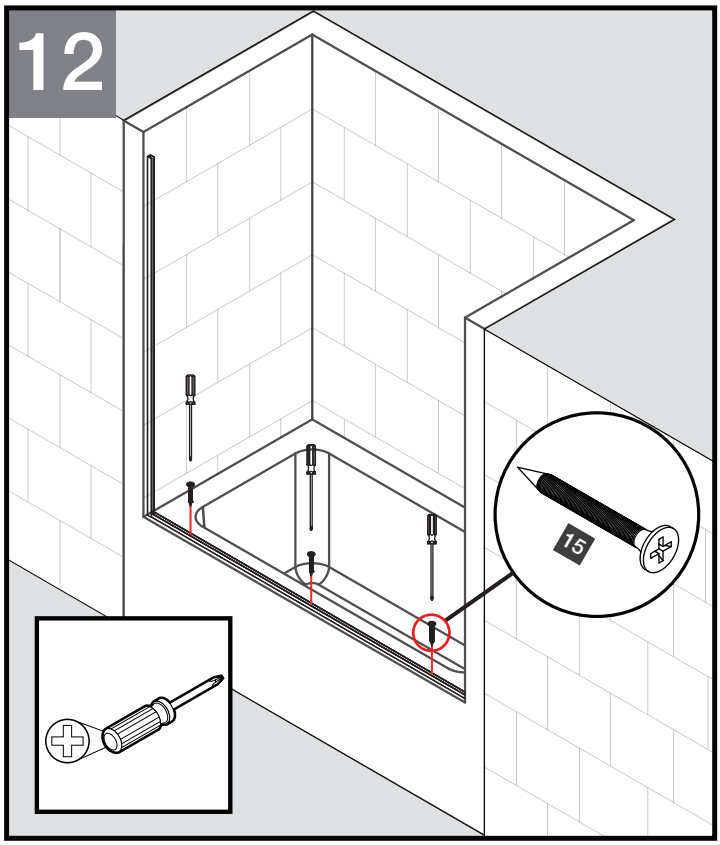

12

- Reposition the door threshold (part #11) horizontally onto the bathtub sill / shower curb, aligning it with the drilled hole positions.
- Use a drill to start the countersunk head ST 3.5 x 35 (part #15) into the anchors.
- Next, use a phillips head screwdriver to hand tighten until secure.
- NOTE: If you are using silicone sealant to secure the door threshold (part #11), wait 24 hours before proceeding to the next step.

- Vuelva a colocar el umbral de la puerta (parte #11) horizontalmente en el umbral de la bañera / bordillo de la ducha, alineándolo con las posiciones de los orificios perforados.
- Use un taladro para iniciar los tornillos de cabeza avellanada ST 3.5 x 35 (parte #15) en las anclas.
- Luego, use un destornillador de cabeza Phillips para apretar manualmente hasta que queden seguros.
- NOTA: Si está utilizando sellador de silicona para fijar el umbral de la puerta (parte #11), espere 24 horas antes de continuar con el siguiente paso.

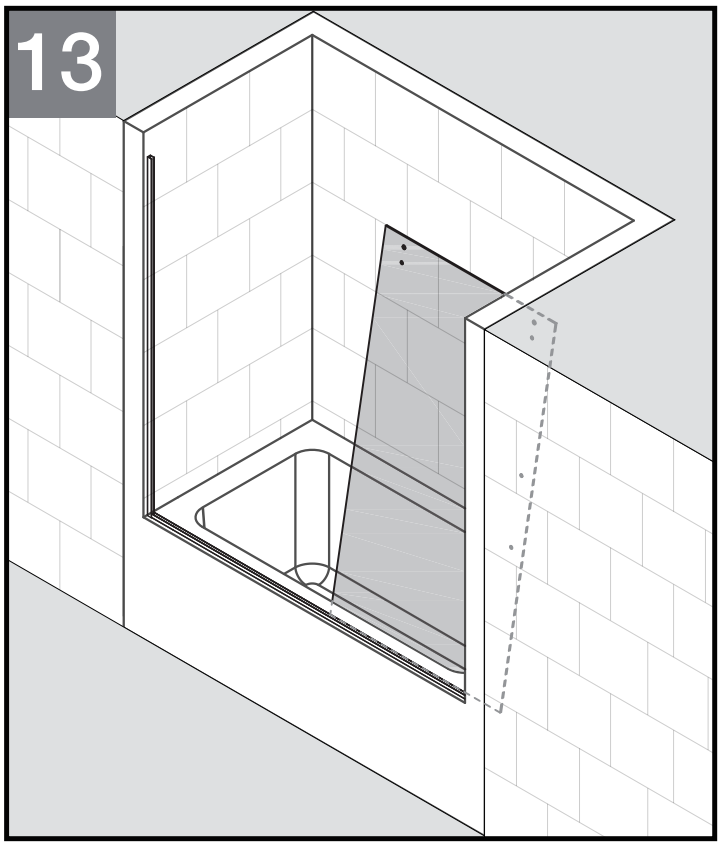

13

- Place the sliding panel (part #2) into the bathtub / shower enclosure with the handle holes facing right as shown.
- IMPORTANT: DO NOT remove the corner protectors from the sliding panel (part #2) unless instructed otherwise.
- IMPORTANT: Ensure the sliding panel (part #2) DOES NOT directly contact with hard surfaces (e.g., metal). When placing the sliding panel (part #2), use soft padding (e.g., foam).
- NOTE: If body injury or property damage occurs due to failure to follow these instructions, HERMITAGE BATH reserves the right to deny compensation and void the warranty.

- Coloque el panel corredizo (parte #2) en la bañera / cerramiento de la ducha con los orificios de la manija hacia la derecha, como se muestra.
- IMPORTANTE: NO retire los protectores de esquina del panel corredizo (parte #2) a menos que se indique lo contrario.
- IMPORTANTE: Asegúrese de que el panel corredizo (parte #2) NO entre en contacto directo con superficies duras (por ejemplo, metal). Al colocar el panel corredizo (parte #2), use almohadillas suaves (por ejemplo, espuma).
- NOTA: Si ocurren lesiones corporales o daños a la propiedad debido al incumplimiento de estas instrucciones, HERMITAGE BATH se reserva el derecho de negar la compensación y anular la garantía.

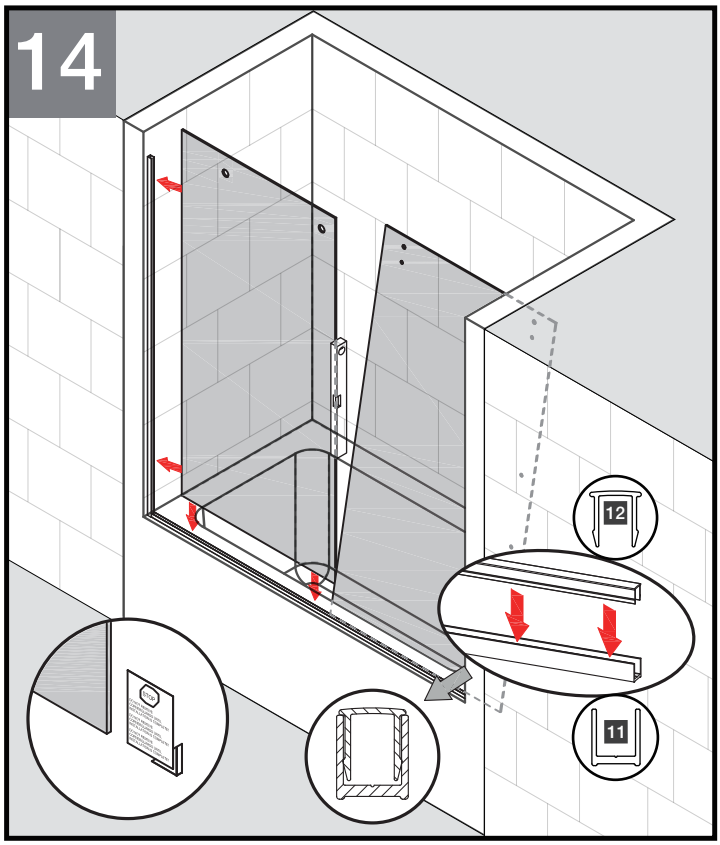

14

- Remove corner protectors of the fixed panel (part #1).
- Carefully, and with assistance from another capable person, position the fixed panel (part #1) into the door threshold (part #11) and the fixed panel wall channel (part #9) as shown.
- Using a level , check that fixed panel (part #1) is vertical.
- Next, install the cut door threshold cover (part #12) into the right side of the door threshold (part #11) as shown.
- NOTE: If all the above steps are performed correctly, the door threshold cover (part #12) should fit perfectly.
- IMPORTANT: If there is a miscut or encounter any installation-related issue, please DO NOT return the product. Instead, contact us with the information below for assistance.

- Retire los protectores de esquina del panel fijo (parte #1).
- Con cuidado y con la ayuda de otra persona capacitada, coloque el panel fijo (parte #1) en el umbral de la puerta (parte #11) y el canal de pared para panel fijo (parte #9), como se muestra.
- Use un nivel para verificar que el panel fijo (parte #1) esté vertical.
- Luego, coloque la cubierta del umbral (parte #12) en el lado derecho del umbral de la puerta (parte #11) según la imagen.
- NOTA: Si todos los pasos anteriores se realizan correctamente, la cubierta del umbral de la puerta (parte #9) debe encajar perfectamente.
- IMPORTANTE: Si hay un corte incorrecto o encuentra algún problema relacionado con la instalación, NO devuelva el producto. En su lugar, contáctenos con la información a continuación para obtener asistencia.

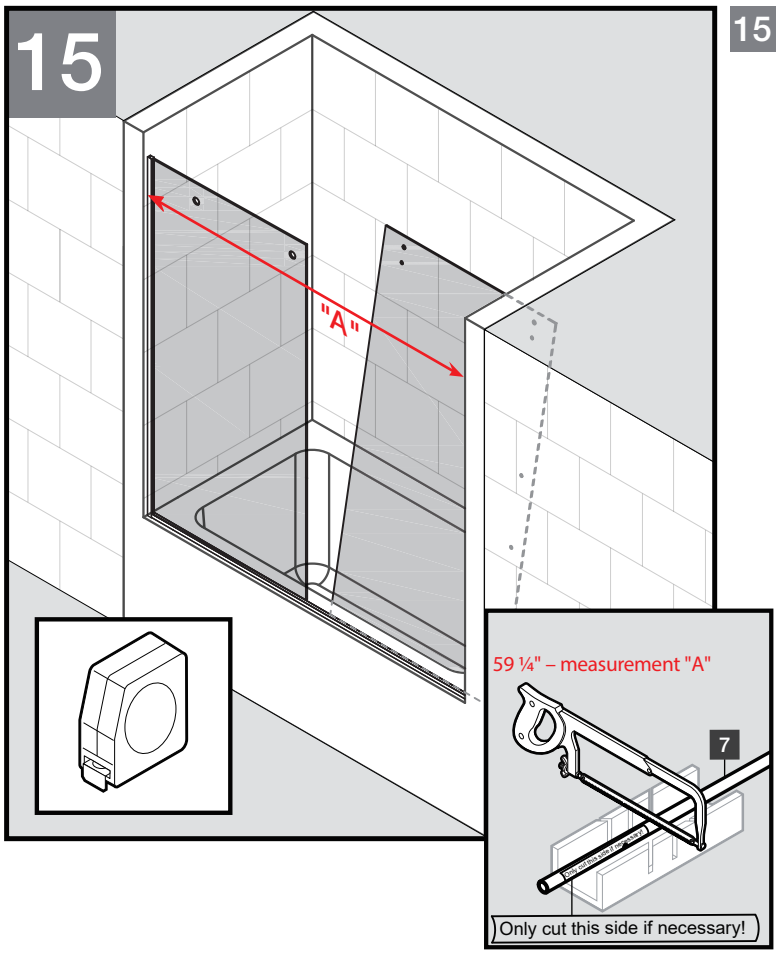

15

- NOTE: **At this stage, if the installation is correct, there should be** one unused, pre-drilled hole with wall anchors **on each side of the enclosure.**
- **Remeasure the wall-to-wall distance between the two holes (upper enclosure width). This result will be measurement "A".**
- **Use a** miter box **for alignment, cut the** top guide rail **(part #7).**
- Cut length = 59 ¼" – measurement "A"
- IMPORTANT: **Only cut from the side marked with the note: "**Only cut this side if necessary! **"**
- NOTE: **If a miscut occurs, please** DO NOT **return the product. Instead, contact us using the information provided below.**

- NOTA: **En este punto, si la instalación es correcta,** debe quedar un agujero perforado sin usar con anclajes de pared **a cada lado del gabinete.**
- **Vuelva a medir la distancia de pared a pared entre los dos agujeros (ancho superior del gabinete). Este resultado será la medida "A".**
- **Use una caja de ingletes para alinear y cortar el** riel guía superior **(parte #7).**
- Longitud de corte = 59 ¼" – medición "A".
- IMPORTANTE: **Solo corte del lado marcado con la nota: "**Only cut this side if necessary! **"**
- NOTA: **Si ocurre un corte incorrecto,** NO **devuelva el producto. En su lugar, contáctenos utilizando la información proporcionada a continuación.**

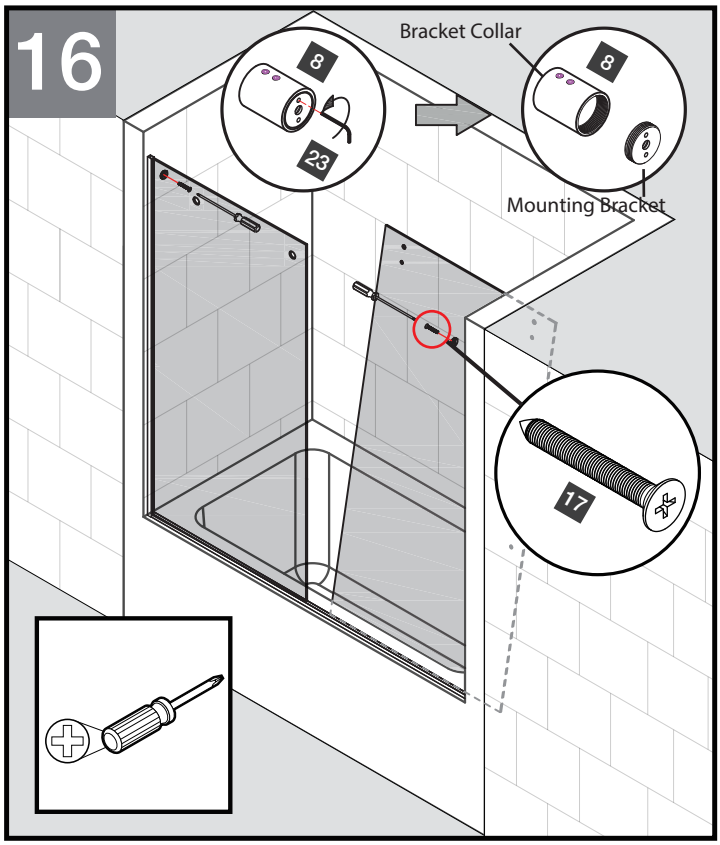

16

- NOTE: **The** top guide rail wall bracket **(part #8) consists of three components:** the mounting bracket **,** bracket collar **, and** hex set screws **.**
- **Insert the** 3/32" Allen key **(part #23) into the hole on the** mounting bracket **as shown. Rotate the** bracket collar **clockwise to separate it from the** mounting bracket.
- **Use a** drill **to install the** countersunk head ST 4.8 x 38 **(part #17) and the two** mounting brackets **into the anchors on the upper left and right sides of the enclosure.**
- **Next, use a** Phillips head screwdriver **to hand-tighten the screws until secure.**
- IMPORTANT: **Keep the bracket collars in a safe place for following steps.**

- NOTA: **El** soporte de pared del riel guía superior **(parte #8) consta de tres componentes: el** soporte de montaje, el collar del soporte **y los** tornillos de fijación hexagonales **.**
- **Inserte la** llave Allen de 3/32 **" (parte #23) en el orificio del** soporte de montaje **, como se muestra. Gire** el collar del soporte **en sentido horario para separarlo del** soporte de montaje.
- **Use un** taladro **para instalar los** tornillos de cabeza avellanada ST 4.8 x 38 **(parte #17) y los dos** soportes de montaje **en las anclas de los lados superior izquierdo y derecho del cerramiento.**
- **Luego, use un** destornillador de cabeza Phillips **para apretar manualmente los tornillos hasta que queden seguros.**
- IMPORTANTE: **Conserve las arandelas de los brackets en un lugar seguro para las etapas posteriores.**

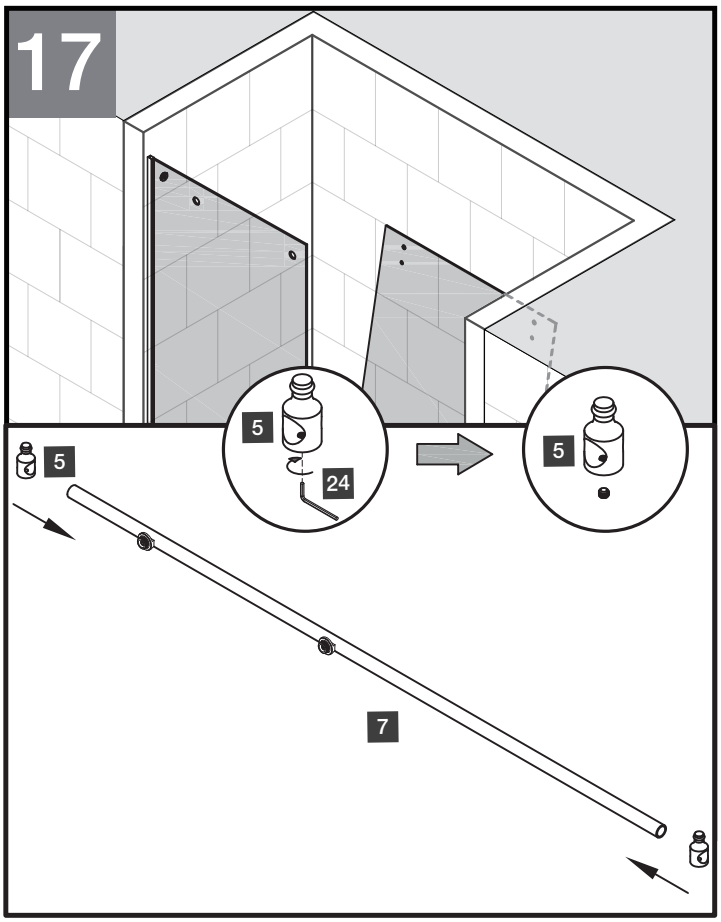

17

- Remove the hex set screws in the door stoppers (part #5) through rotating the 5/32" Allen key (part #24) counterclockwise as shown.
- Install the door stoppers (part #5) onto the top guide rail (part #7) as shown.
- NOTE: In this step, there is no need to secure the door stoppers (part #5). Please keep the removed hex set screws in a safe place.

- Retire los tornillos de fijación hexagonal de los topes de puerta (parte #5) girando la llave Allen de 5/32" (parte #24) en sentido antihorario, como se muestra.
- Instale los topes de puerta (parte #5) en el riel guía superior (parte #7), como se muestra.
- NOTA: En este paso, no es necesario asegurar los topes de puerta (parte #5). Guarde los tornillos de fijación hexagonal retirados en un lugar seguro.

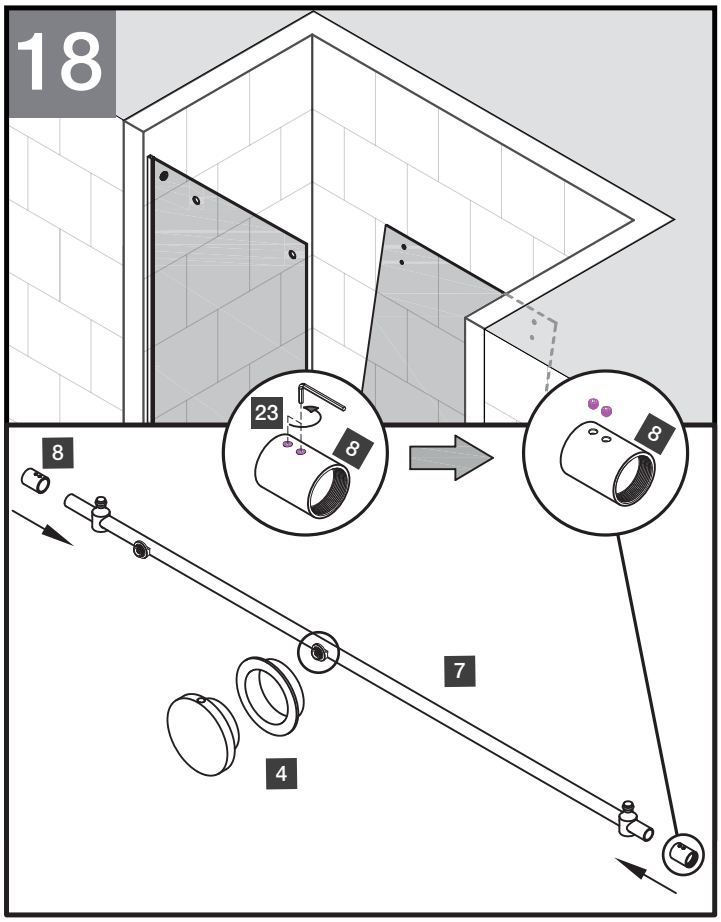

18

- Remove the hex set screws on the bracket collars of the top guide rail brackets (part #8) by rotating the 3/32 " Allen key (part #23) counterclockwise as shown.
- Slide the bracket collars onto the top guide rail (part #7) with the threaded side facing outward as shown.
- NOTE: In this step, there is no need to secure the bracket collars . Please keep the removed hex set screws in a safe place.
- Remove the cap and gasket of the fixed panel holder (part #4) from the top guide rail (part #7) and keep them in a safe place for following steps.

- Retire los tornillos de fijación hexagonal de los collares de los soportes del riel guía superior (parte #8) girando la llave Allen de 3/32 " (parte #23) en sentido antihorario, como se muestra.
- Deslice el collar del soportes en el riel guía superior (parte #7) con el lado roscado hacia afuera , como se muestra.
- NOTA: En este paso, no es necesario asegurar los collares de los soportes . Guarde los tornillos de fijación hexagonal retirados en un lugar seguro.
- Retire la tapa y la empaquetadura del soporte del panel fijo (parte #4) de la guía superior (parte #7) y guárdelas en un lugar seguro para los siguientes pasos.

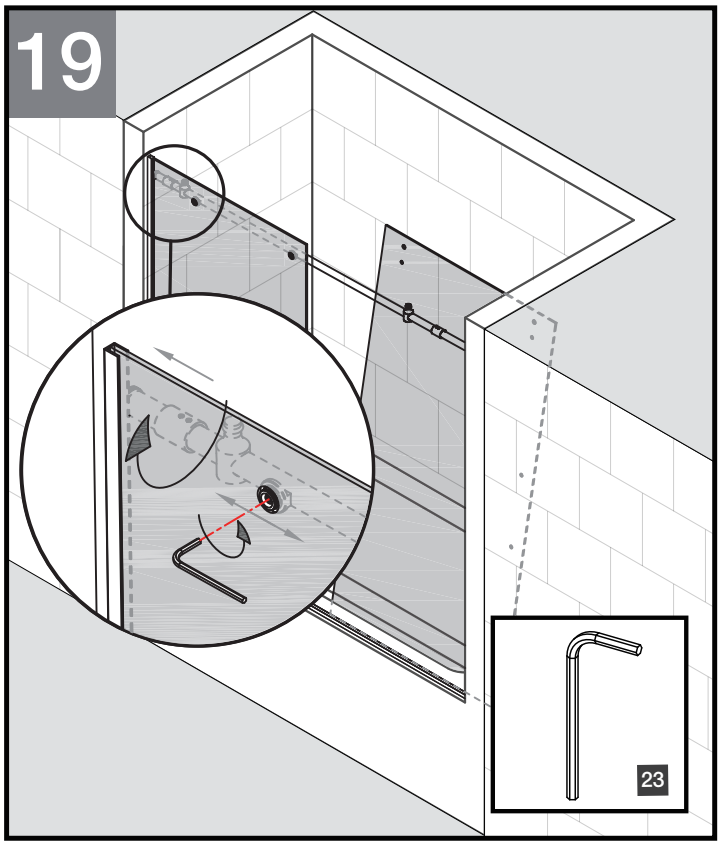

19

- Carefully, and with the assistance of another capable person, lift the top guide rail (part #7) and align it with the previously installed mounting brackets, as shown.
- NOTE: Ensure the top guide rail (part #7) is oriented correctly.
- Slide the bracket collars outward until it contacts the mounting brackets.
- Rotate the bracket collars clockwise until they are securely tightened with the mounting brackets.

- Con cuidado y con la ayuda de otra persona capacitada, levante el riel guía superior (parte #7) y alinéelo con los soportes de montaje previamente instalados, como se muestra.
- NOTA: Asegúrese de que el riel guía superior (parte #7) esté orientado correctamente.
- Deslice los collares de los soportes hacia afuera hasta que hagan contacto con los soportes de montaje.
- Gire los collares de los soportes en sentido horario hasta que queden firmemente apretados con los soportes de montaje.

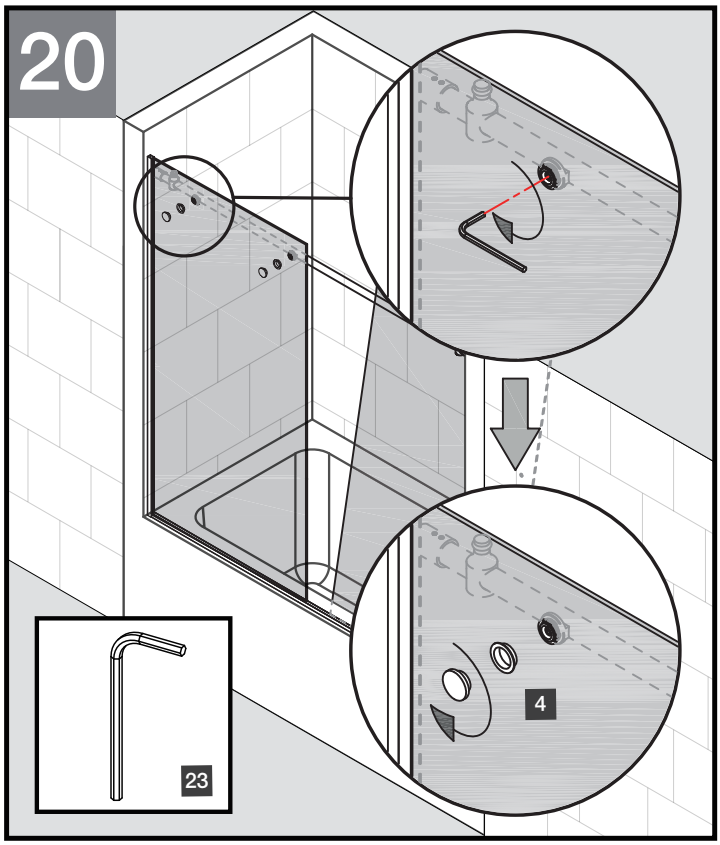

20

- Adjust the top guide rail (part #7) horizontally until the fixed panel holder positions align with the hole positions on the fixed panel, as shown.
- Next, use the 3/32" Allen key (part #23) to tighten the hex set screws on the bracket collars.
- Install the cap and gasket back to the fixed panel holders (part #4) as shown.

- Ajuste el riel guía superior (parte #7) horizontalmente hasta que las posiciones de los soportes para panel fijo se alineen con las posiciones de los orificios en el panel fijo, como se muestra.
- Luego, use la llave Allen de 3/32" (parte #23) para apretar los tornillos de fijación hexagonal en los collares de los soportes.
- Instale la tapa y la empaquetadura nuevamente en los soportes del panel fijo (parte #4) como se muestra.

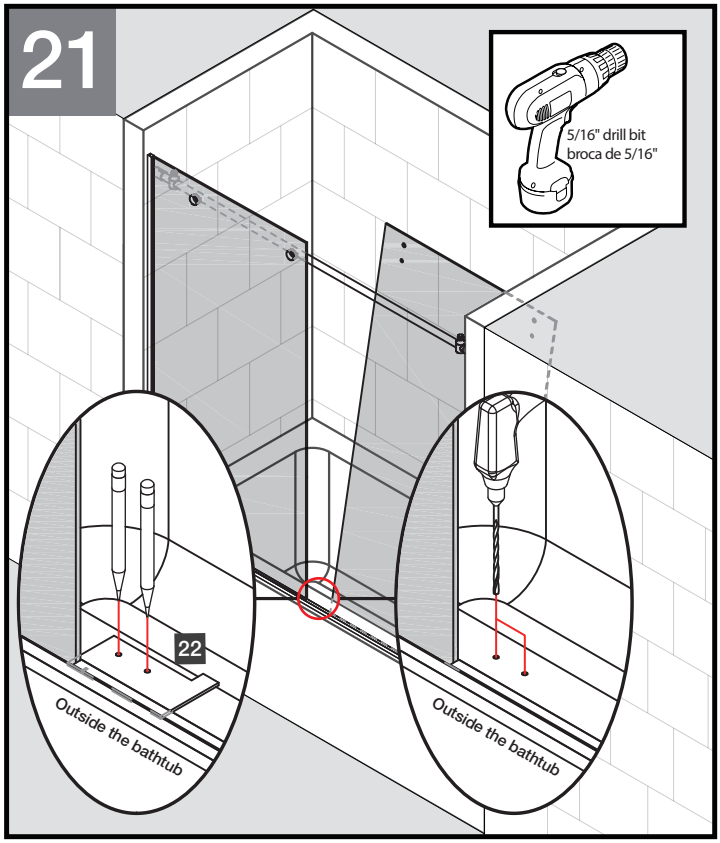

21

- Place the positioner (part #22) flat on the bathtub sill / shower curb, aligning its notch with the edge of the fixed panel (part #1), as shown. Use a pencil to mark the hole positions on the bathtub sill / shower curb.
- Use a Ø5/16" drill bit to drill holes at the marked hole positions.
- NOTE: If you prefer not to drill into your bathtub sill / shower curb, you may skip the above drilling step and proceed directly to Step 22.

- Coloque el posicionador (parte #22) plano sobre el umbral de la bañera / bordillo de la ducha, alineando su muesca con el borde del panel fijo (parte #1), como se muestra. Use un lápiz para marcar las posiciones de los orificios en el umbral de la bañera / bordillo de la ducha.
- Use una broca de Ø5/16" para perforar agujeros en las posiciones marcadas.
- NOTA: Si prefiere no perforar el umbral de la bañera / bordillo de la ducha, puede omitir el paso de perforación anterior y proceder directamente al Paso 22.

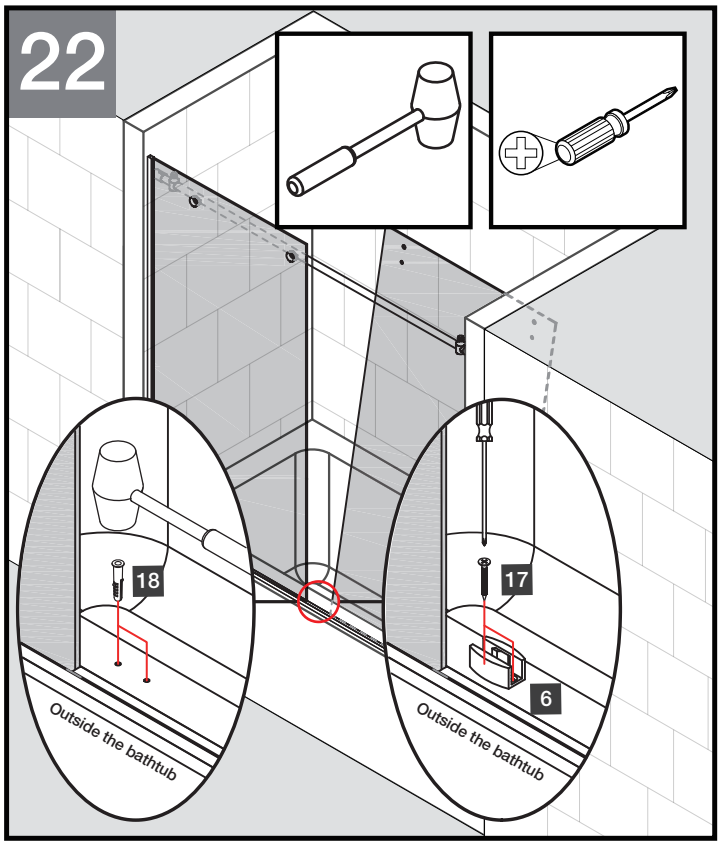

22

- Using a rubber mallet, tap the Ø8 wall anchors (part #18) into the pre-drilled holes on the bathtub sill / shower curb.
- Secure the door bottom guide (part #6) to the bathtub sill / shower curb using the countersunk head ST 4.8 x 38 (part #17), as shown.
- NOTE: If you prefer not to drill into the bathtub sill / shower curb, you can secure the door bottom guide (part #6) in the same position using silicone sealant. (If using this method, wait 24 hours before proceeding to the next step.)

- Use un mazo de goma para golpear las anclas de pared Ø8 (parte #18) en los orificios preperforados en el umbral de la bañera / bordillo de la ducha.
- Fije la guía inferior de la puerta (parte #6) al umbral de la bañera / bordillo de la ducha usando los tornillos de cabeza avellanada ST 4.8 x 38 (parte #17), como se muestra.
- NOTA: Si prefiere no perforar el umbral de la bañera / bordillo de la ducha, puede fijar la guía inferior de la puerta (parte #6) en la misma posición usando sellador de silicona. (Si usa este método, espere 24 horas antes de continuar con el siguiente paso).

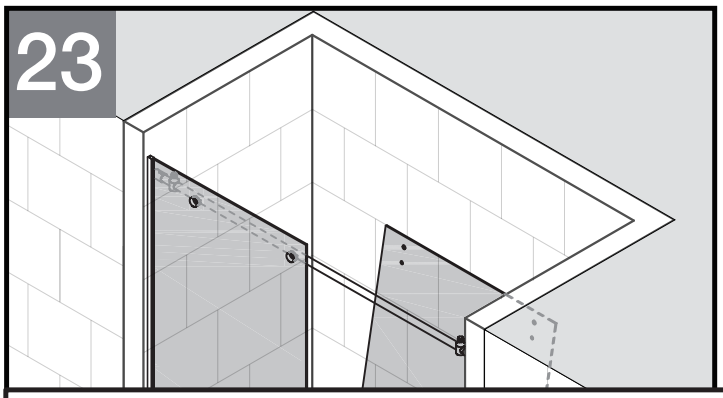

23

- Using the 5/32" Allen key (part #24), disassemble rollers (part #3) as shown.
- Install rollers (part #3) to the sliding panel (part #2) with the rollers facing outward as shown.

- Usando la llave Allen de 5/32" (parte #24), desmonte los rodillos (parte #3), como se muestra.
- Instale los rodamientos (parte #3) en el panel corredizo (parte #2) con los rodamientos hacia afuera, como se muestra.

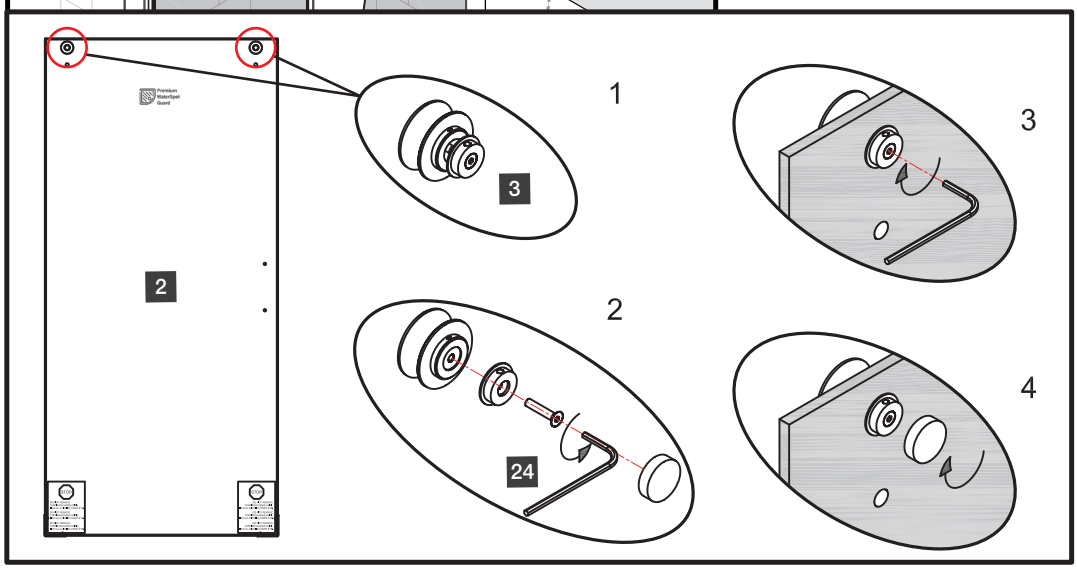

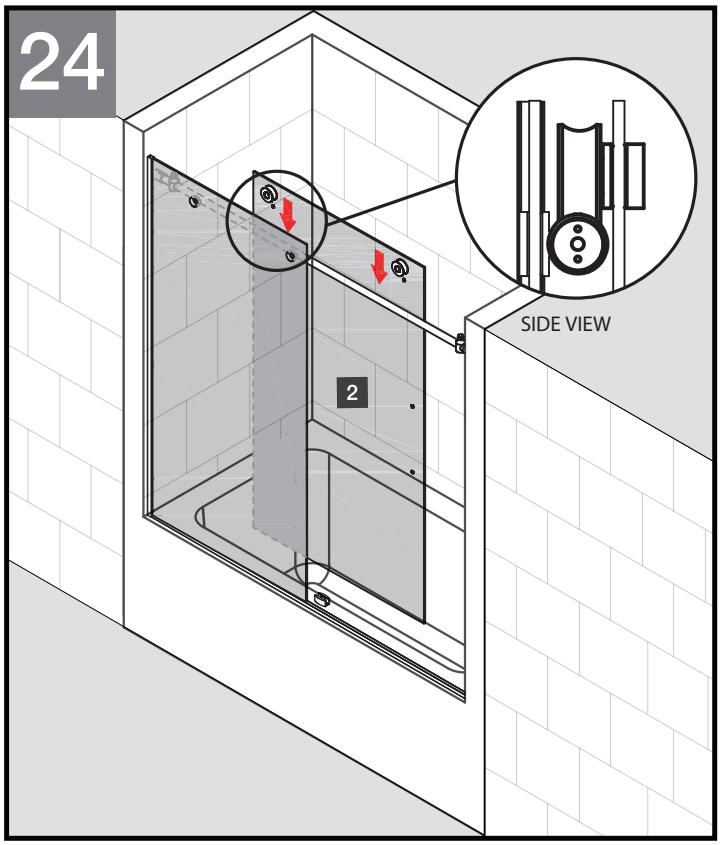

24

- From inside the enclosure, carefully, and with the assistance of another capable person, hang the sliding panel (part #2) and rollers (part #3) onto the top guide rail (part #7).
- Ensure the bottom of the sliding panel (part #2) is properly engaged in the door bottom guide (part #6).

- Desde el interior del cerramiento, con cuidado y con la ayuda de otra persona capacitada, cuelgue el panel corredizo (parte #2) y los rodamientos (parte #3) en el riel guía superior (parte #7).
- Asegúrese de que la parte inferior del panel corredizo (parte #2) esté correctamente encajada en la guía inferior de la puerta (parte #6).

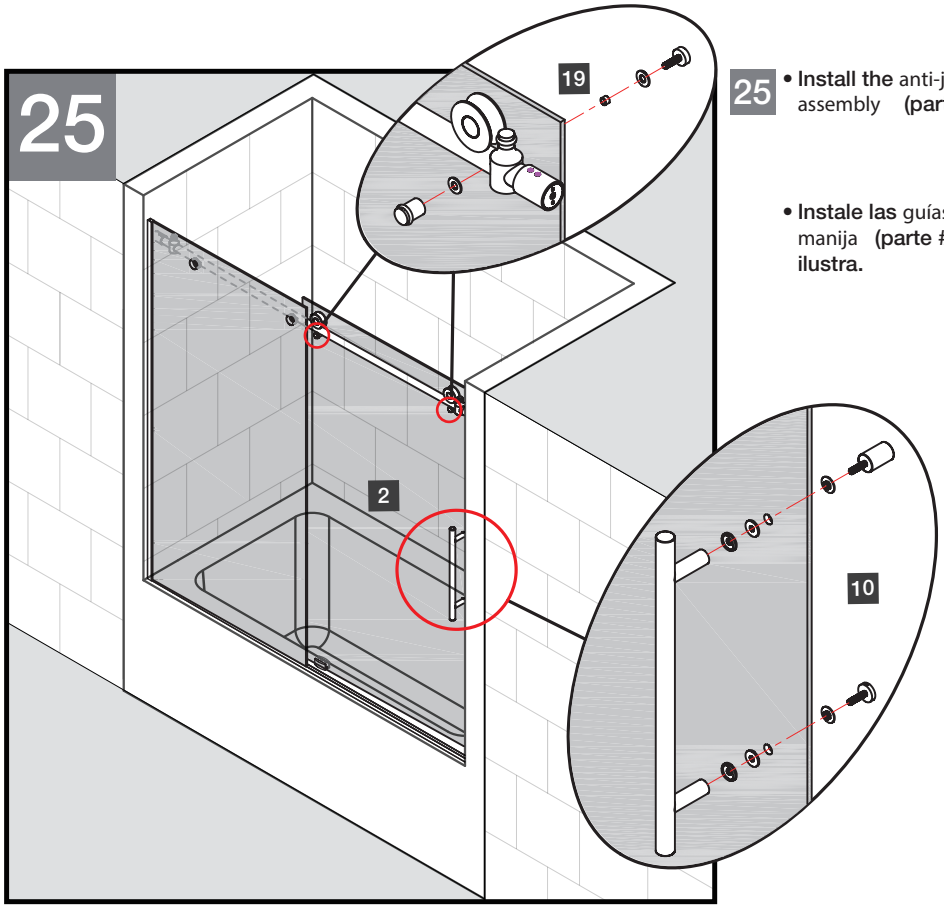

25

- Install the anti-jump guides (part #19) and the handle assembly (part #10) to the sliding panel (part #2) as illustrated.

- Instale las guías anti-salto (parte #19) y el conjunto de la manija (parte #10) en el panel corredizo (parte #2), como se ilustra.

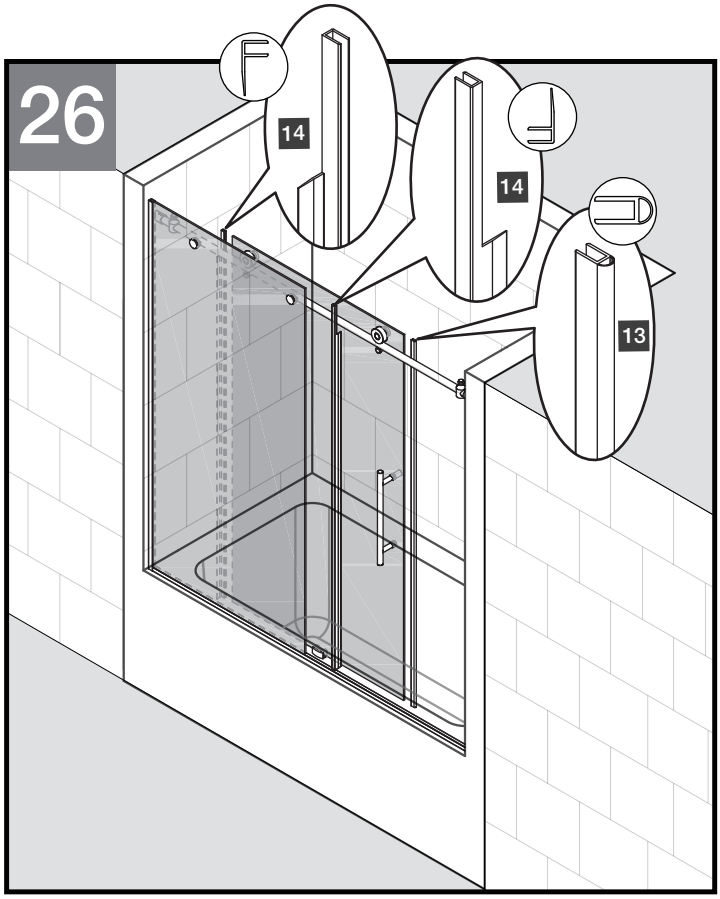

25

- From the outside of the shower, install the door gasket (part #13) on the left side of the sliding panel (part #2) and the gap gasket (part #14) on the left side of the fixed panel (part #1), as shown.
- From the inside of the shower, install the gap gasket (part 14) on the sliding panel (part #2), as shown.

- Desde el exterior de la ducha, instale la junta de la puerta (parte #13) en el lado izquierdo del panel corredizo (parte #2) y la junta de separación (parte #14) en el lado izquierdo del panel fijo (parte #1), como se muestra.
- Desde el interior de la ducha, instale la junta de separación (parte #14) en el panel corredizo (parte #2), como se muestra.

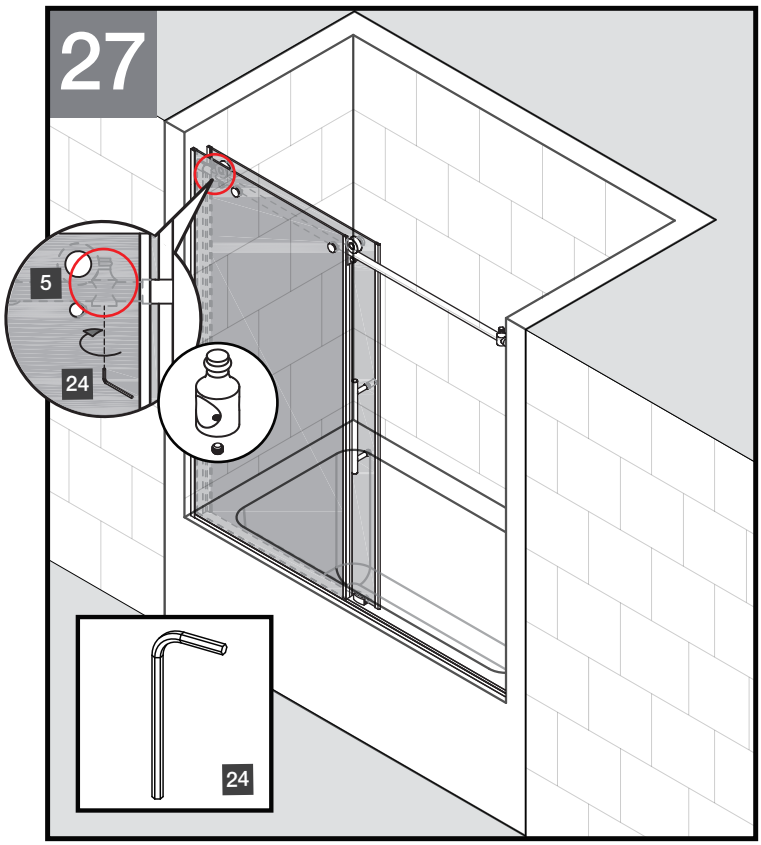

27

- Move the sliding panel (part #2) to the left until it slightly touches the left side of the enclosure. Then, slide the left door stopper (part 5) until it touches the left roller .
- Next, secure the left door stopper (part 5) in position with its hex set screw and the 5/32" Allen key (part #24).

- Mueva el panel corredizo (parte #2) hacia la izquierda hasta que toque ligeramente el lado izquierdo del cerramiento. Luego, deslice el tope de puerta izquierdo (parte #5) hasta que toque el rodamiento izquierdo.
- A continuación, fije el tope de puerta izquierdo (parte #5) en su posición con su tornillo de fijación hexagonal y la llave Allen de 5/32" (parte #24).

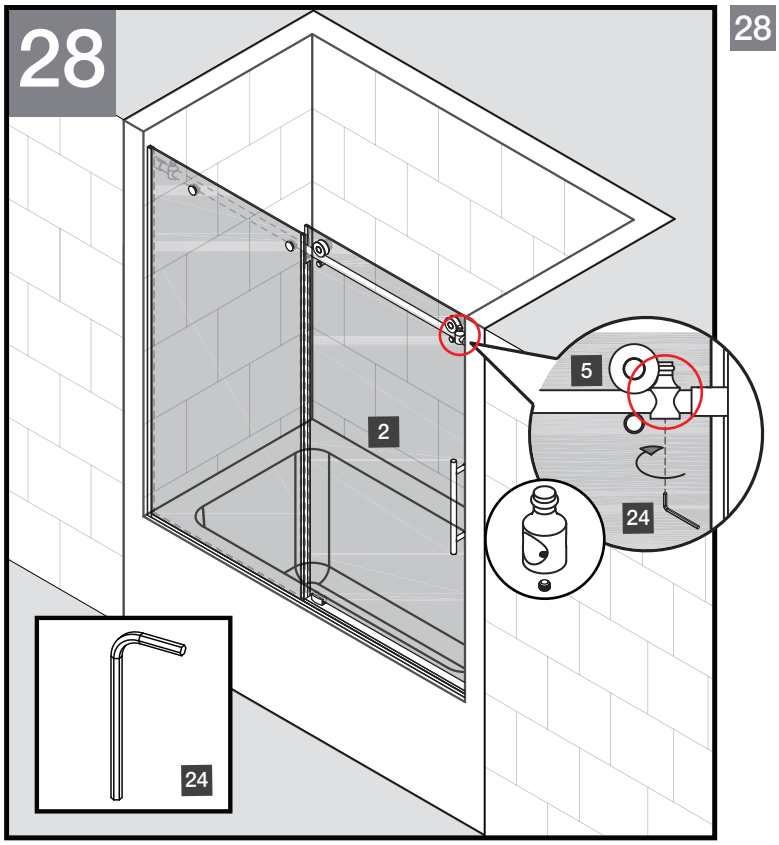

28

- Move the sliding panel (part #2) to the right until it slightly touches the right side of the enclosure. Then, slide the right door stopper (part 5) until it touches the right roller .
- Next, secure the right door stopper (part 5) in position with its hex set screw and the 5/32 " Allen key (part #24).

- Mueva el panel corredizo (parte #2) hacia la derecha hasta que toque ligeramente el lado derecho del cerramiento. Luego, deslice el tope de puerta derecho (parte #5) hasta que toque el rodamiento derecho.
- A continuación, fije el tope de puerta derecho (parte #5) en su posición con su tornillo de fijación hexagonal y la llave Allen de 5/32 " (parte #24).

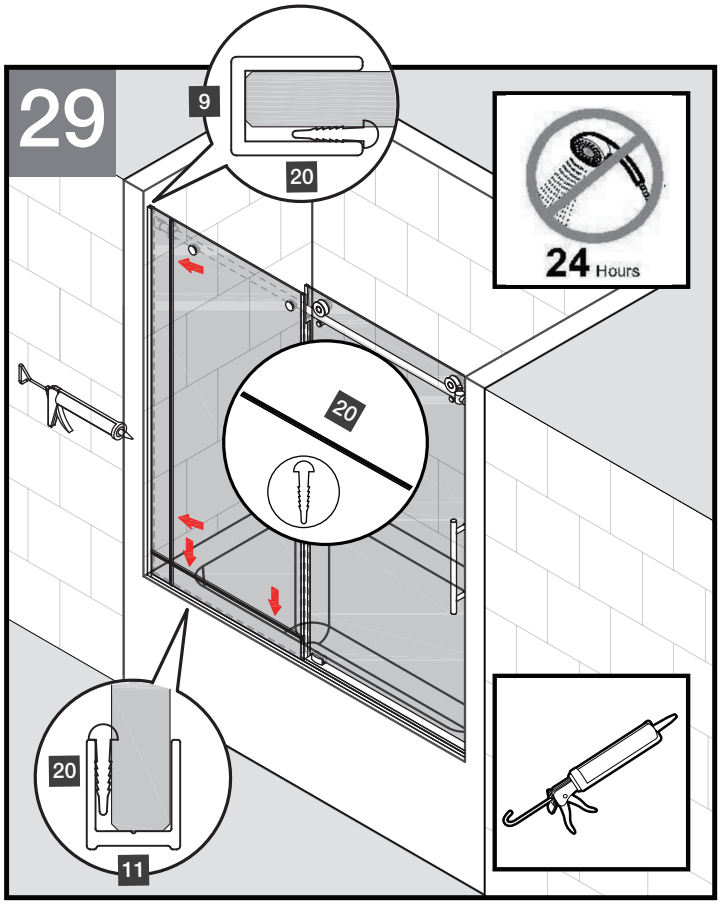

29

- From the outside of the shower, use the edge wedge tool (part #25) to insert the wedge vinyl (part #20) into the gap between the fixed panel (part #1) and the fixed panel wall channel (part #9) & door threshold (part #11).
- NOTE: The wedge vinyl (part #20) can be cut if necessary.
- From the inside of shower, apply silicone sealant along the gap between the bathtub sill / shower curb and the door threshold (part #11), as well as the gap between the right side of the enclosure and the fixed panel wall channel (part #9).
- IMPORTANT: After applying the silicone sealant, allow it to cure for 24 hours before using the bathtub door / shower door.

- Desde el exterior de la ducha, use la herramienta de cuña para bordes (parte #25) para insertar la cuña de vinilo (parte #20) en la brecha entre el panel fijo (parte #1) y el canal de pared para panel fijo (parte #9) y el umbral de la puerta (parte #11).
- NOTA: La cuña de vinilo (parte #20) se puede cortar si es necesario.
- Desde el interior de la ducha, aplique sellador de silicona a lo largo de la brecha entre el umbral de la bañera / bordillo de la ducha y el umbral de la puerta (parte #11), así como la brecha entre el lado derecho del cerramiento y el canal de pared para panel fijo (parte #9).
- IMPORTANTE: Después de aplicar el sellador de silicona, déjelo curar durante 24 horas antes de usar la puerta de la bañera / ducha.