ADJUSTABLE HEADREST BREATHABLE LEATHER DUAL-MOTOR HOME THEATER SOFA

(AGS-8525)

ASSEMBLY & USER MANUAL

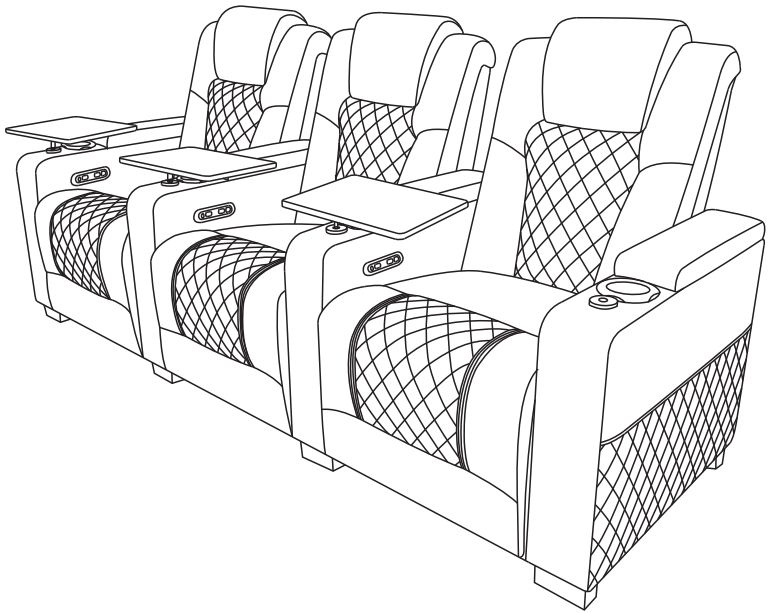

Dear Valued Customer,

Thank you for choosing our home theater sofa!

We kindly remind you:

•For any after-sales support, please contact us through your order first.

•To ensure a safe and smooth setup, please read this guide thoroughly before installation, and keep this manual for future reference.

•If you have any questions during installation, please refer to the installation video available on our product page, or feel free to contact our customer service team.

Thank you for your trust and support. We wish you a pleasant experience!

CATALOGS

PRODUCT SPECIFICATIONS ---------- 01

PACKAGE CONTENTS ---------- 01

ASSEMBLY INSTRUCTIONS ---------- 03

OPERATION INSTRUCTIONS ---------- 18

PRE-INSTALLATION PREPARATION ---------- 22

CARE & MAINTENANCE ---------- 22

IMPORTANT SAFETY INFORMATION ---------- 25

PRODUCT SPECIFICATIONS

BRAND NAME	HOME THEATER SOFA
MODEL NUMBER	AGS-8525
MAKERS	Zhejiang Eskimo Technology Co., Ltd.
COMPANY ADDRESS	Building 4, No.63 Jiuhuan Road, Shangcheng District, Hangzhou City, Zhejiang Province , China.

Recommended Maximum Weight Capacity Per Seat: 350 Lbs

PACKAGE CONTENTS

BOX-A

A	B
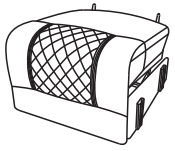	
Chair base	Small table board

BOX-B

C	D1	D2	E	F	G
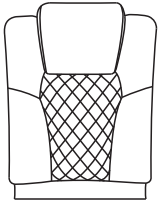	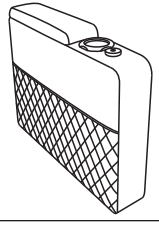	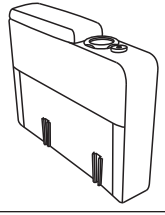	 X2	 X8	 X4
Backrest	Right Armrest	Left Armrest	Powercord	Screw	Woodenfoot

H
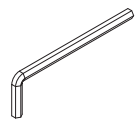
Wrench

BOX-C

C1	D3	E	F	G	H
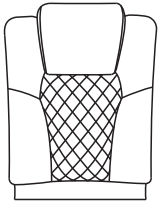	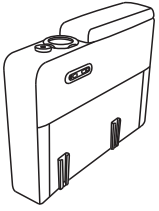	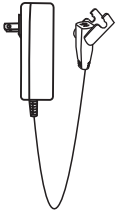	 X4	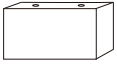 X2	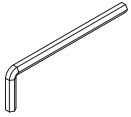
MiddleBackrest	Middle Armrest	Powercord	Screw	Woodenfoot	Wrench

Missing a part? Don't panic! Contact us via your order, and we'll ship replacements within 48 hours.

SINGLE-SEAT ASSEMBLY INSTRUCTIONS——ATTACH WOODEN FEET

step1

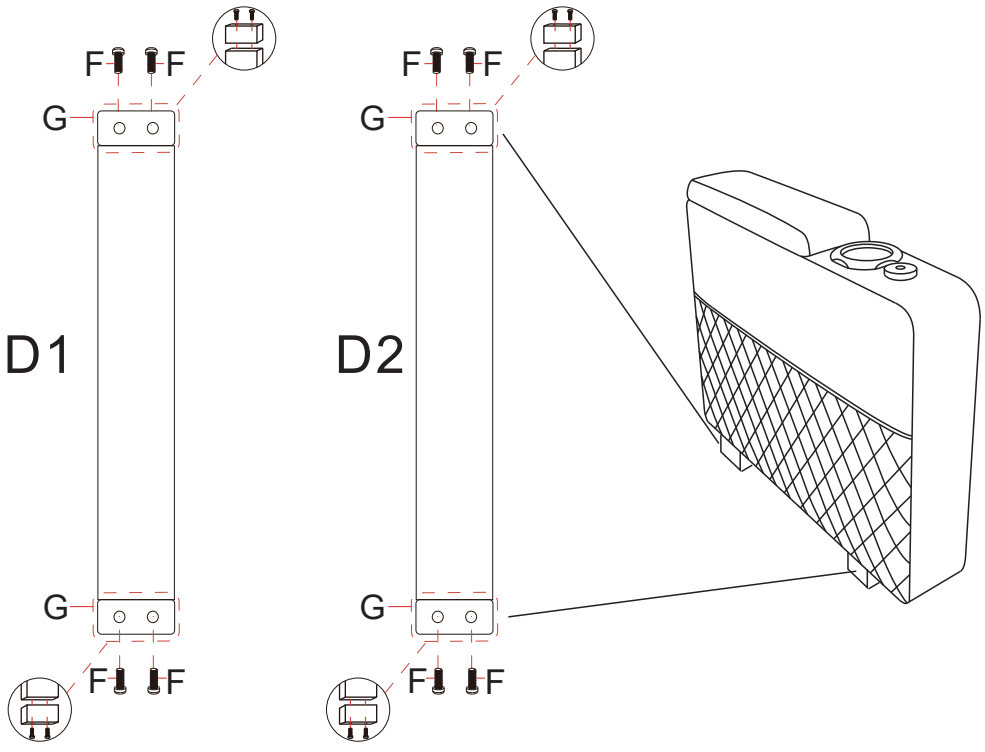

SINGLE-SEAT ASSEMBLY INSTRUCTIONS——INSTALL ARMRESTS

step2

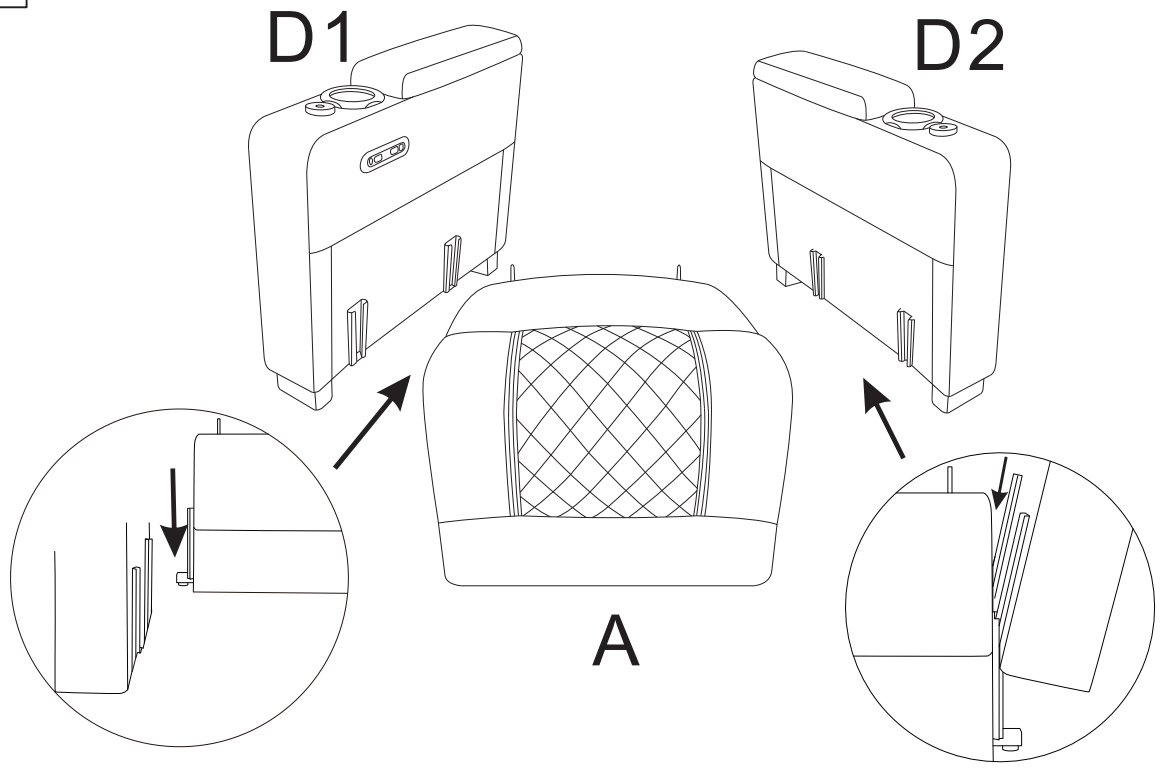

SINGLE-SEAT ASSEMBLY INSTRUCTIONS——ATTACH BACKREST

step3

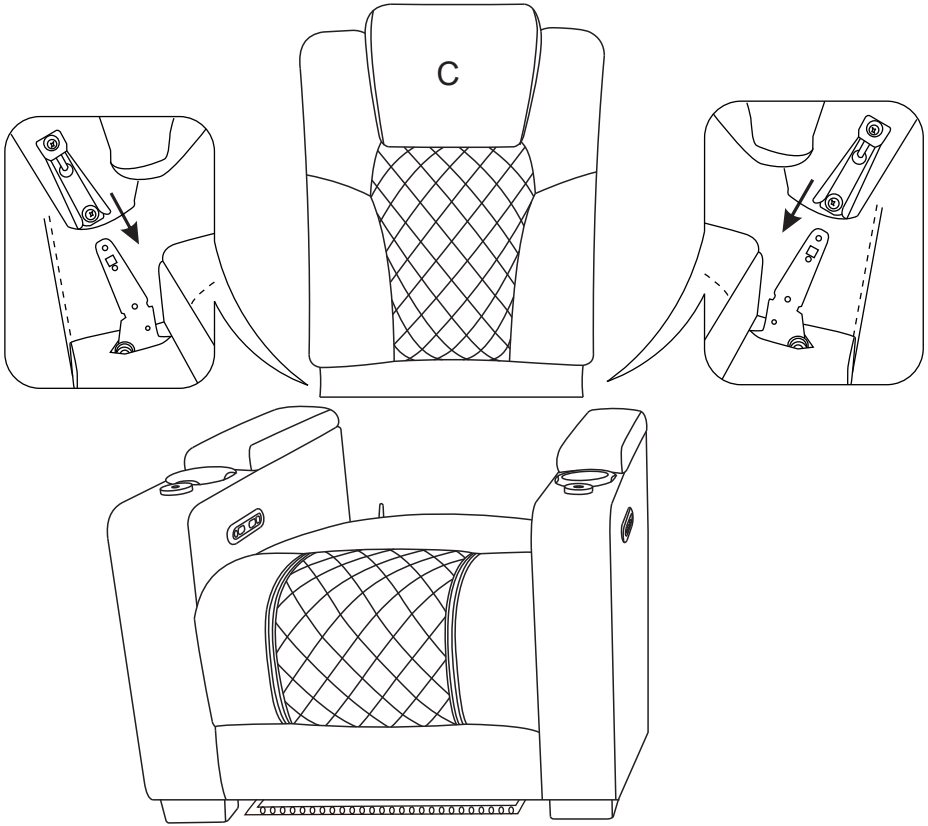

SINGLE-SEAT ASSEMBLY INSTRUCTIONS——CONNECT THE POWER

step4

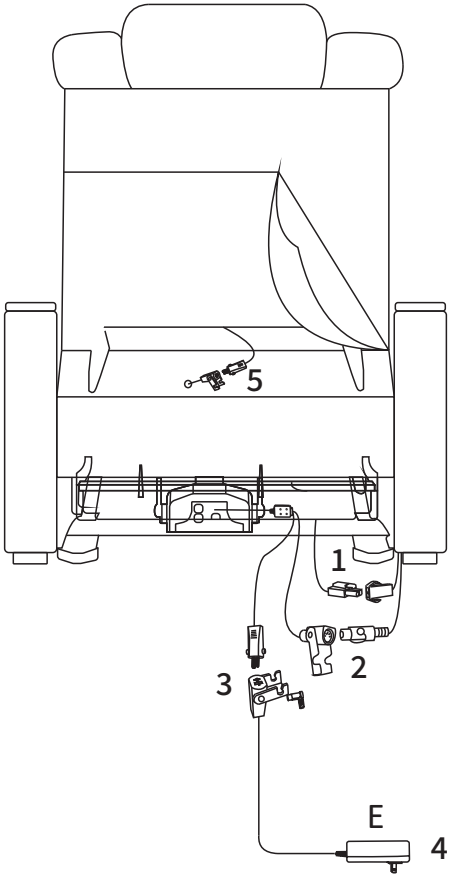

SINGLE-SEAT ASSEMBLY INSTRUCTIONS——SET THE TABLE BOARD

step5

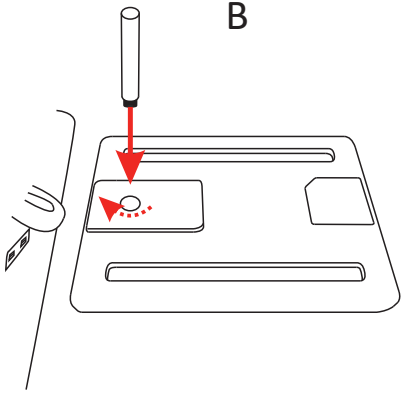

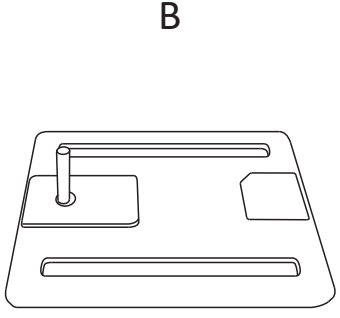

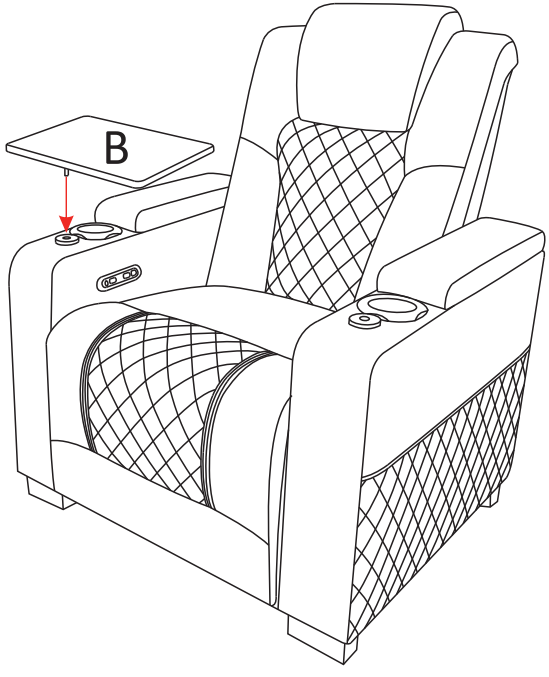

TWO-SEAT ASSEMBLY INSTRUCTIONS——ATTACH WOODEN FEET

step1

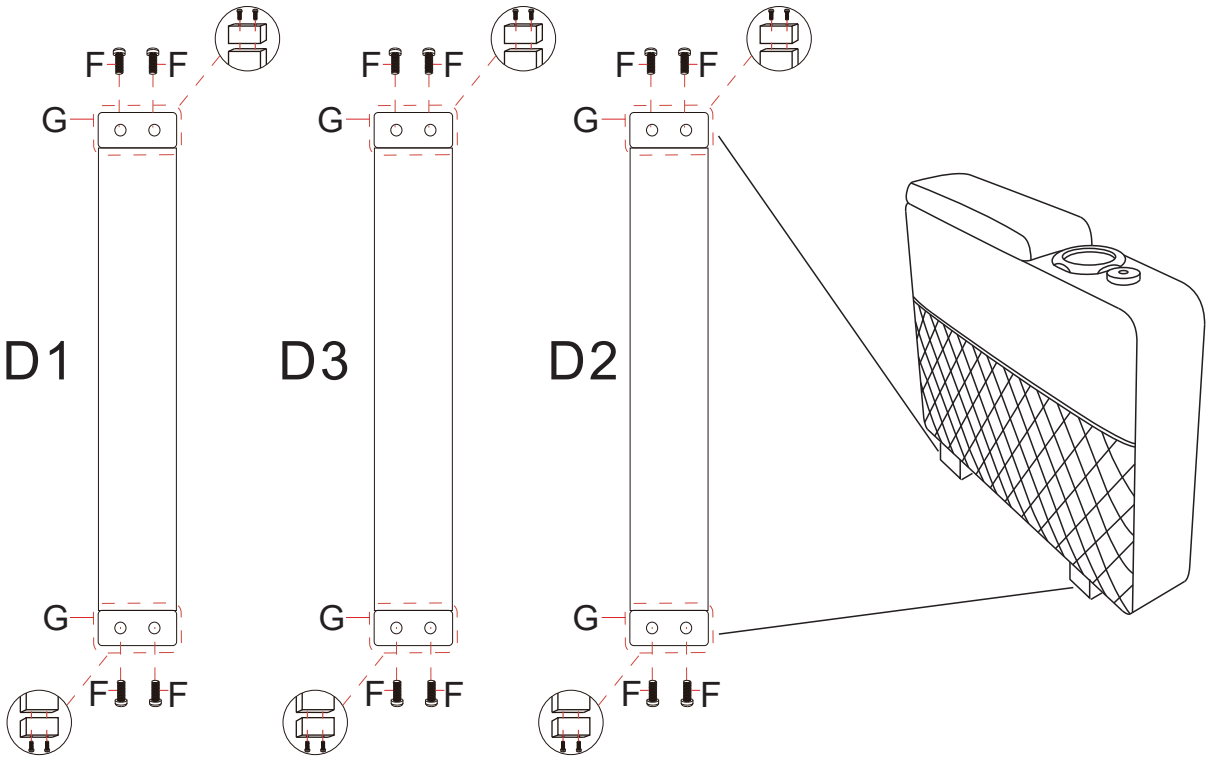

TWO-SEAT ASSEMBLY INSTRUCTIONS——INSTALL ARMRESTS

step2

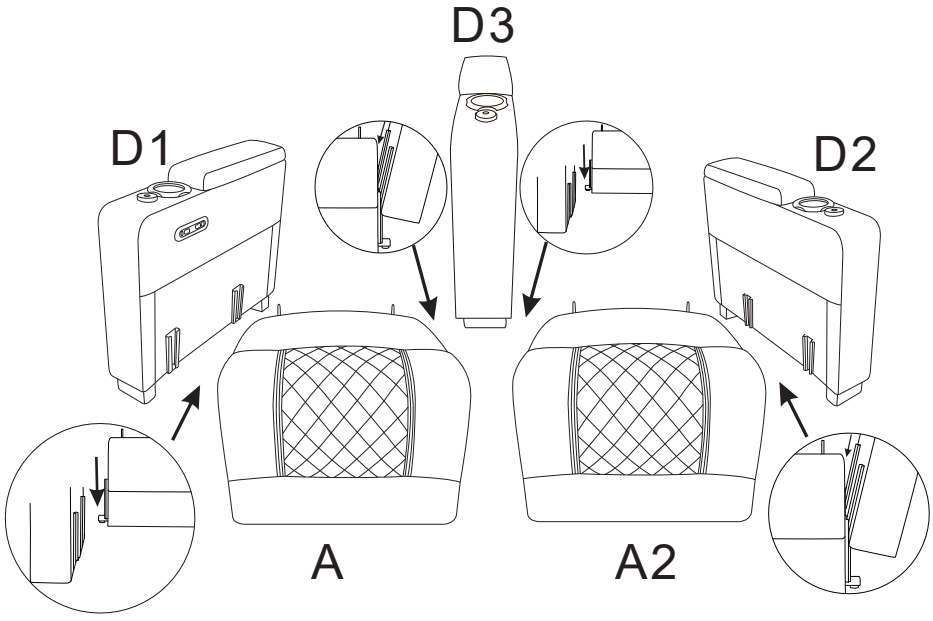

MIDDLE CONNECTOR ARMRESTS:

These have connectors on BOTH SIDES.

They are designed to join two seats together and must be placed BETWEEN the seats (in the center).

TWO-SEAT ASSEMBLY INSTRUCTIONS——ATTACH BACKREST

step3

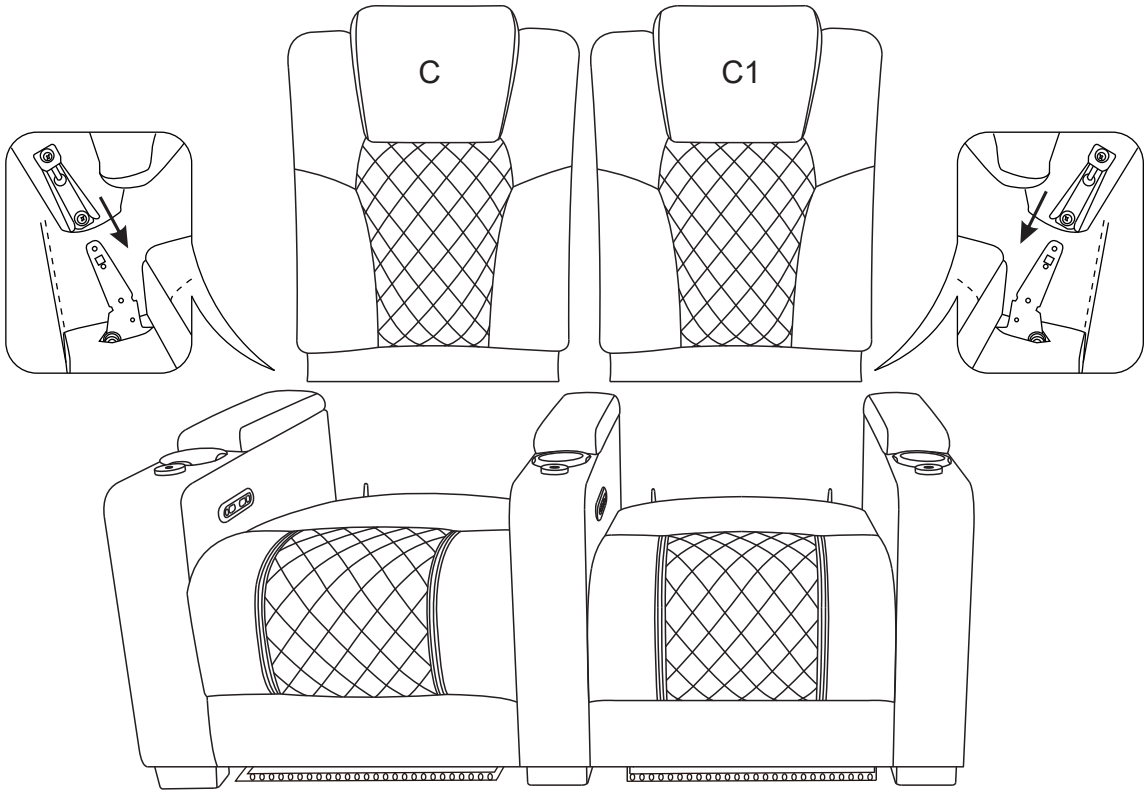

TWO-SEAT ASSEMBLY INSTRUCTIONS——CONNECT THE POWER

step4

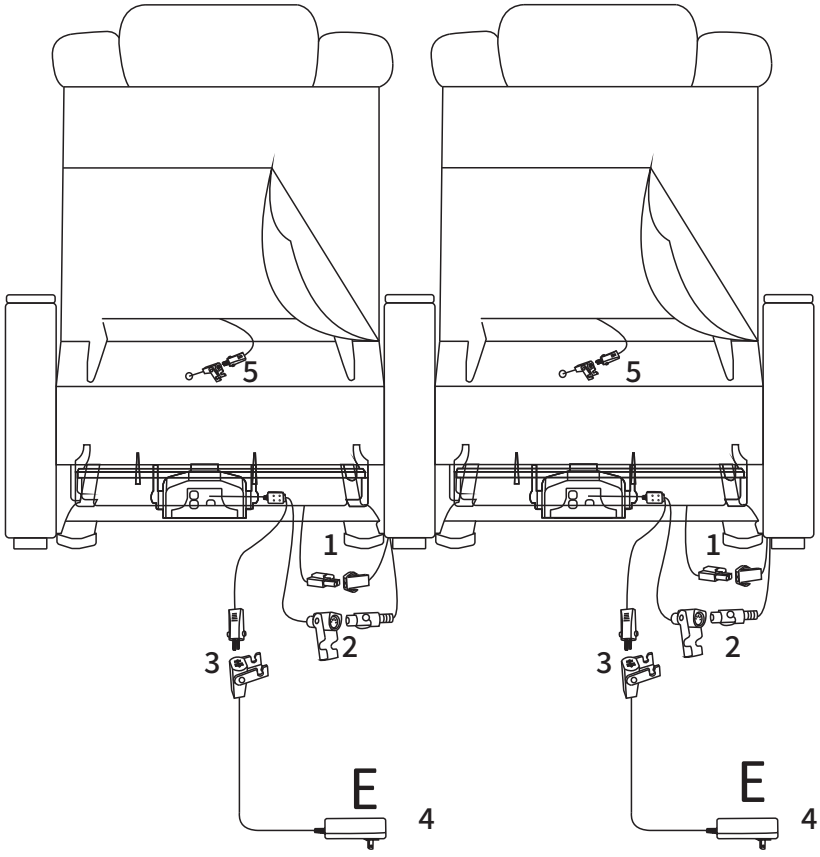

TWO-SEAT ASSEMBLY INSTRUCTIONS——SET THE TABLE BOARD

step5

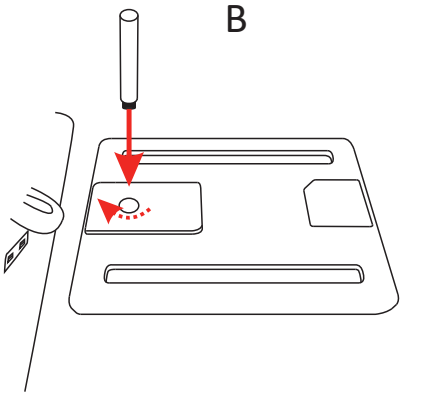

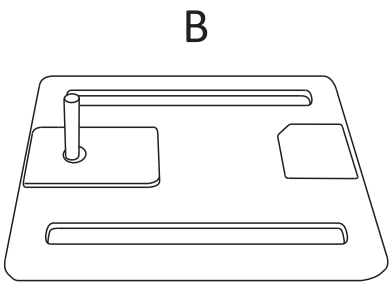

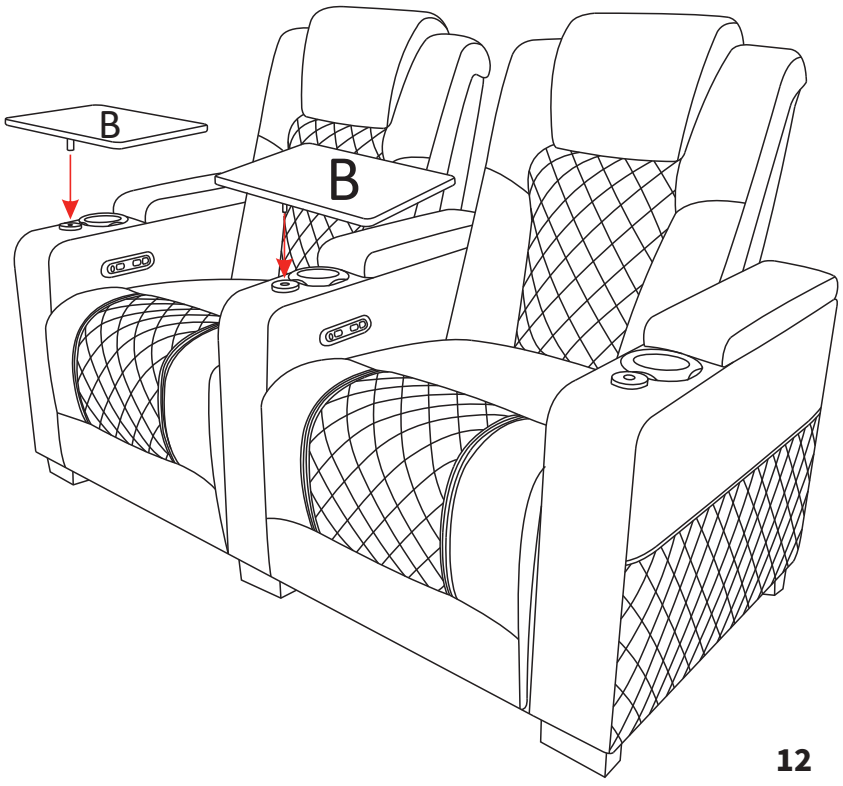

THREE-SEAT ASSEMBLY INSTRUCTIONS——ATTACH WOODEN FEET

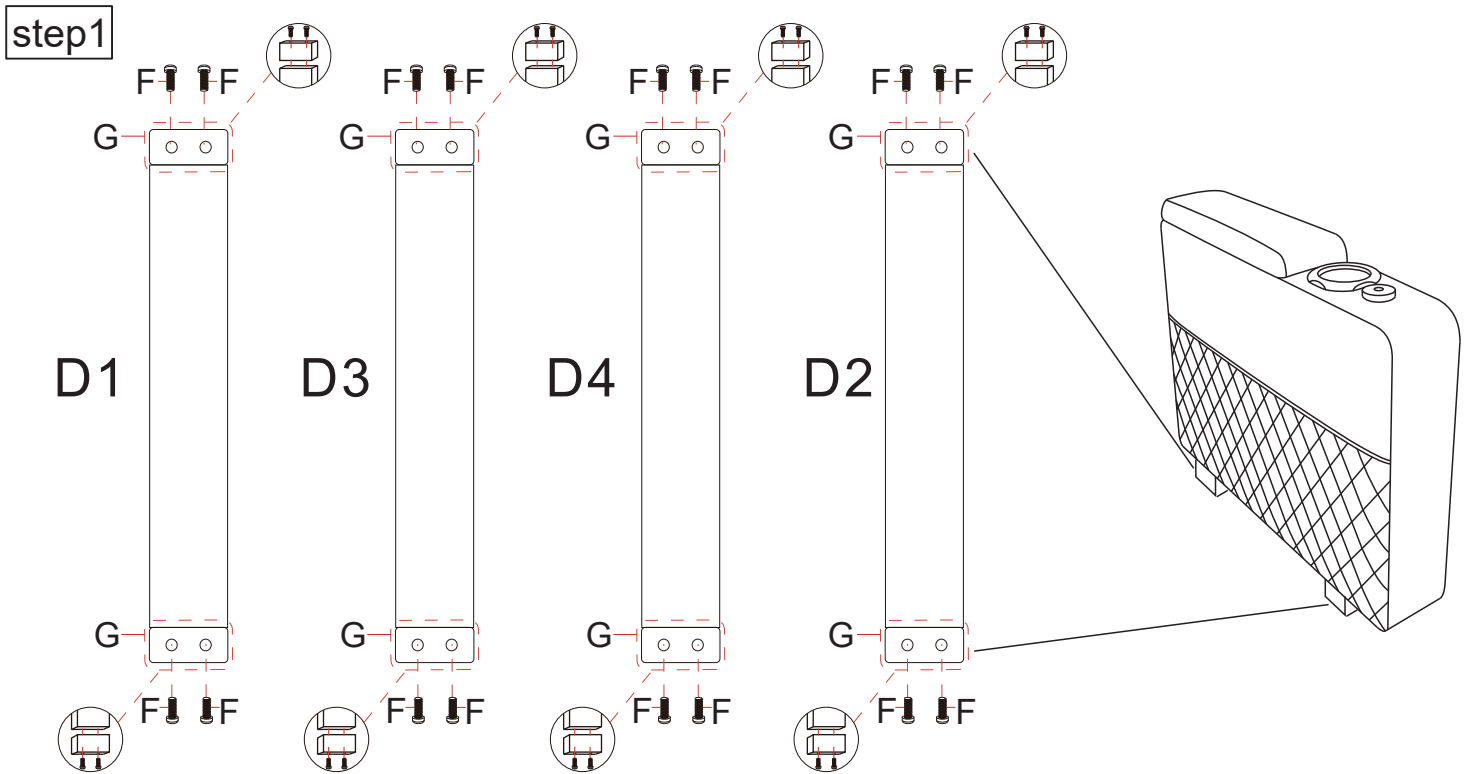

THREE-SEAT ASSEMBLY INSTRUCTIONS——INSTALL ARMRESTS

step2

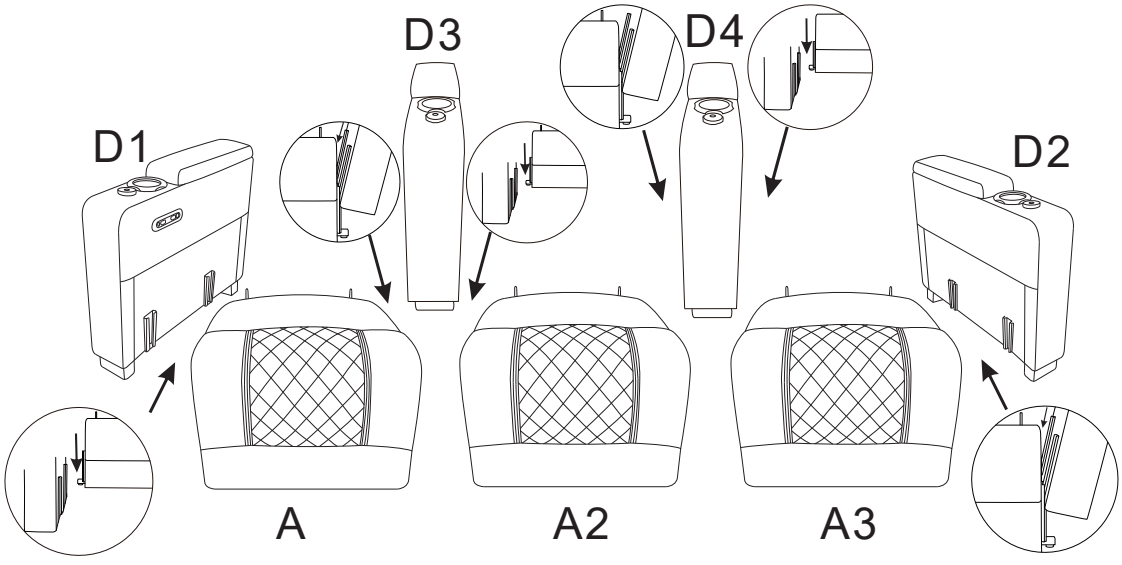

MIDDLE CONNECTOR ARMRESTS:

These have connectors on BOTH SIDES.

They are designed to join two seats together and must be placed BETWEEN the seats (in the center).

THREE-SEAT ASSEMBLY INSTRUCTIONS——ATTACH BACKREST

step3

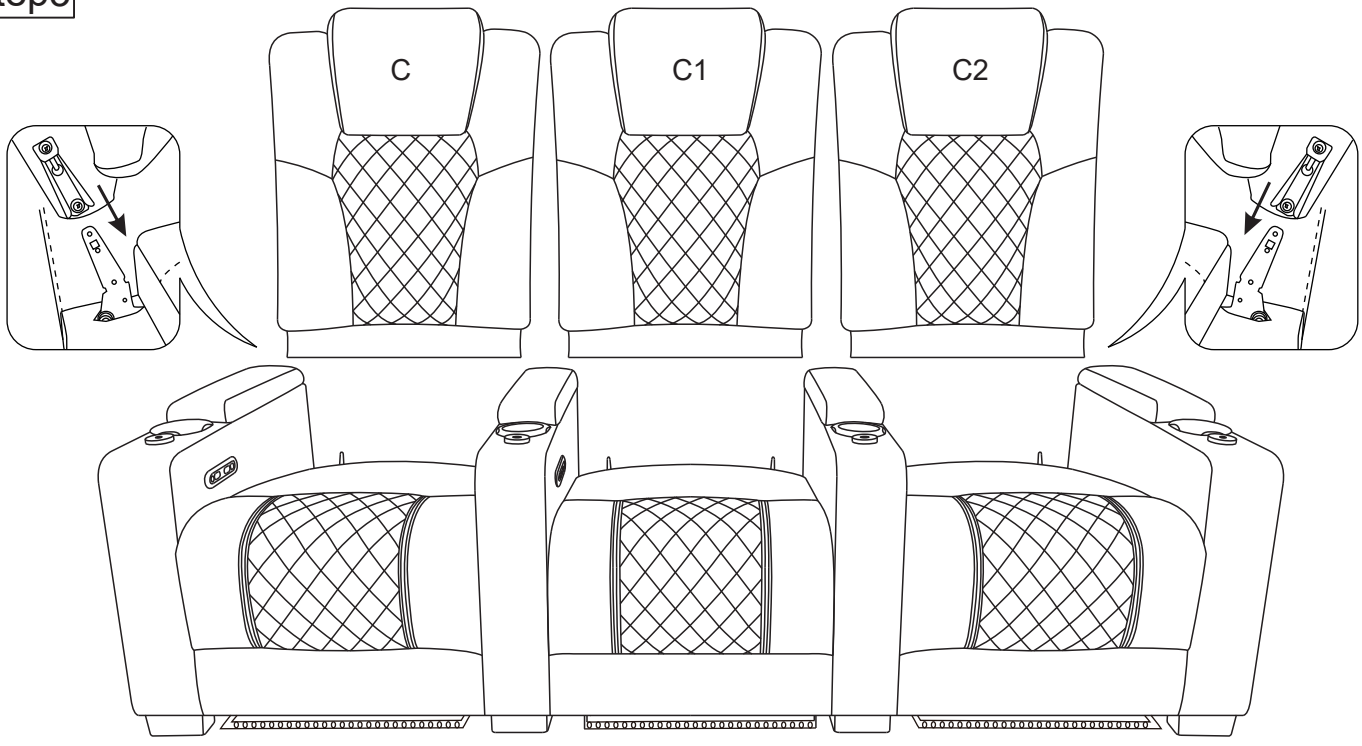

THREE-SEAT ASSEMBLY INSTRUCTIONS——CONNECT THE POWER

step4

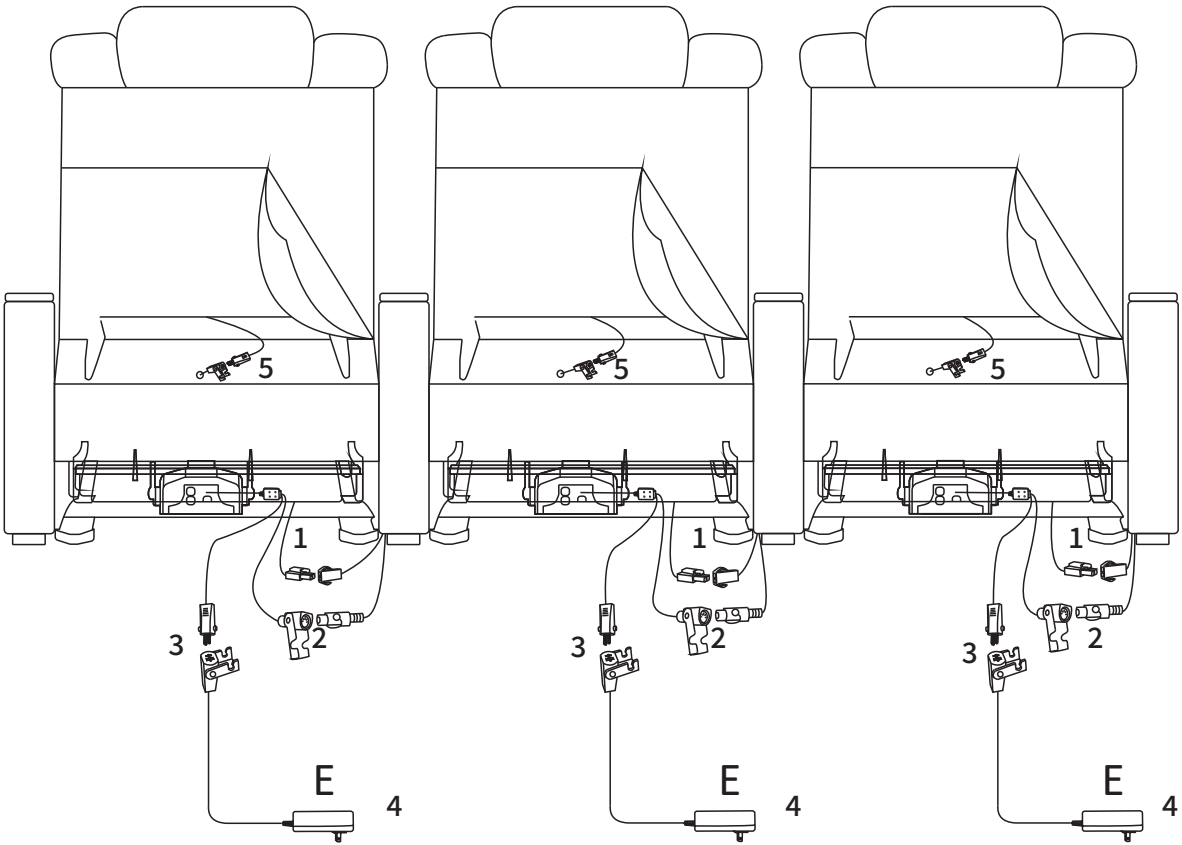

THREE-SEAT ASSEMBLY INSTRUCTIONS——SET THE TABLE BOARD

step5

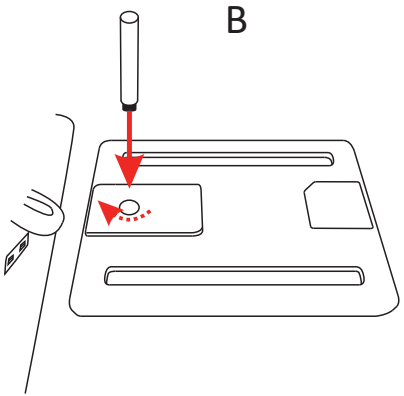

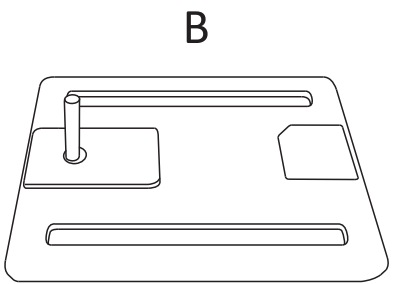

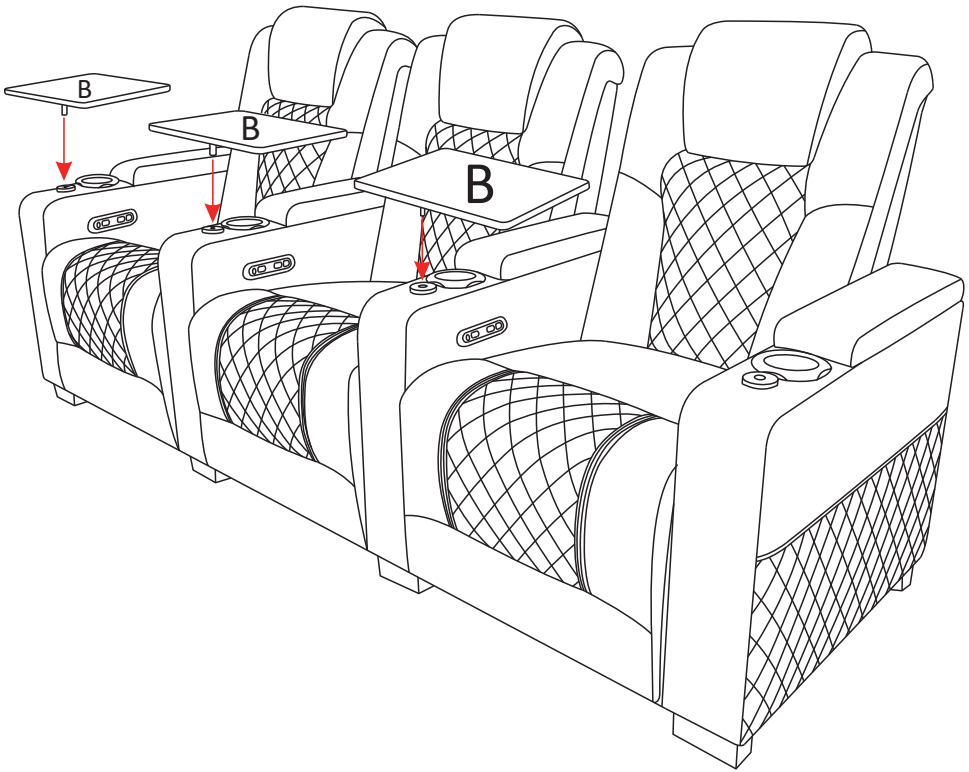

OPERATION INSTRUCTIONS

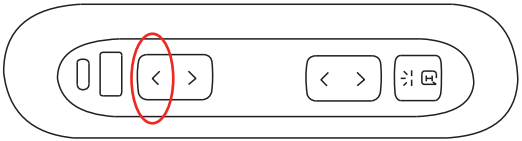

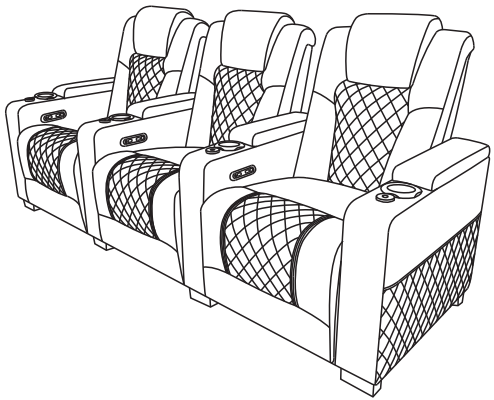

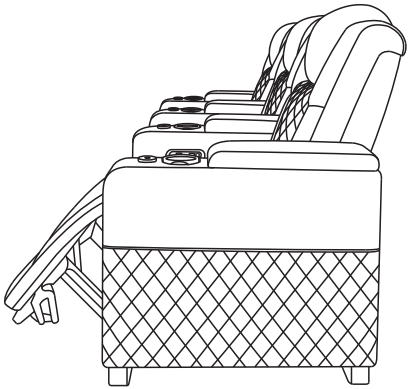

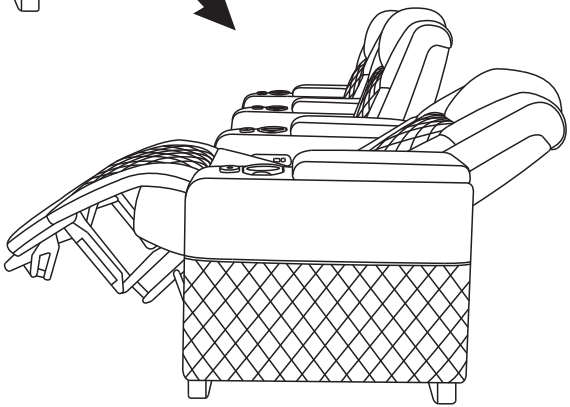

OPERATION INSTRUCTIONS

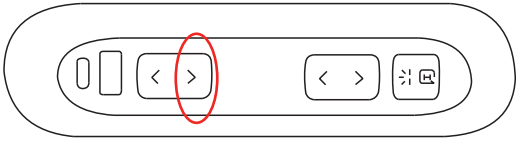

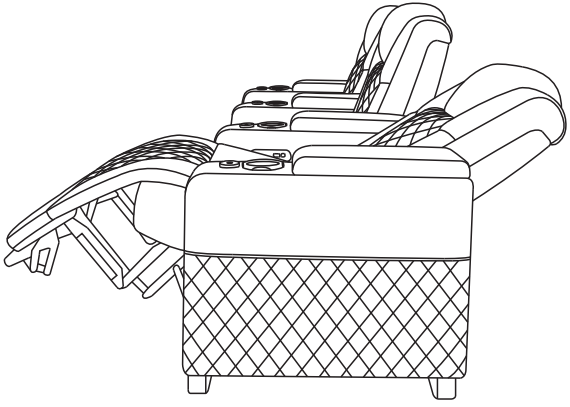

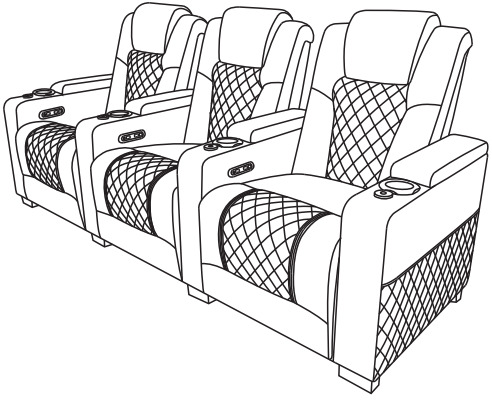

OPERATION INSTRUCTIONS

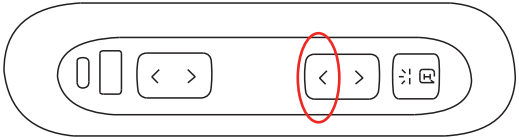

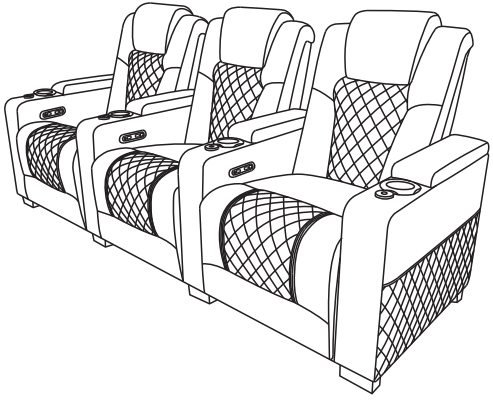

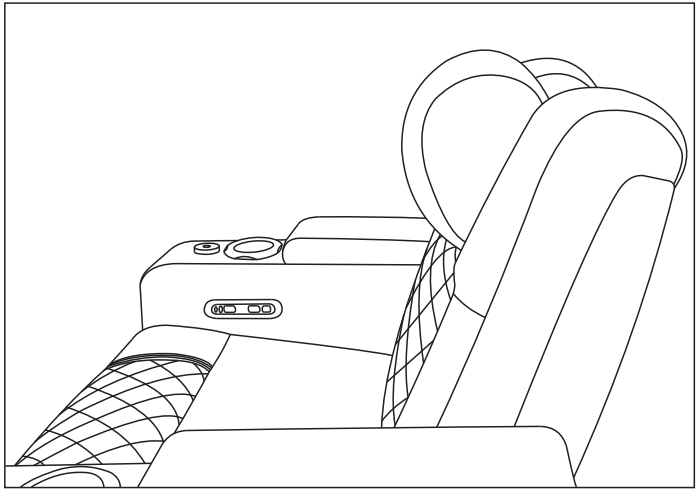

OPERATION INSTRUCTIONS

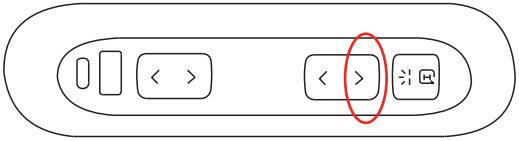

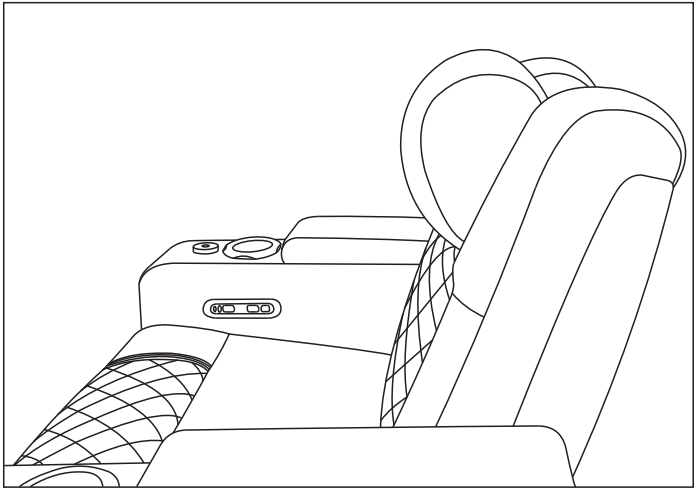

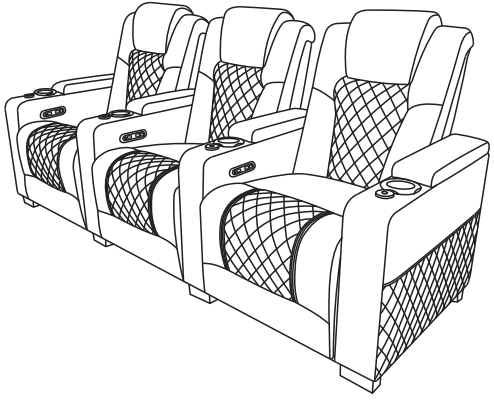

PRE-INSTALLATION PREPARATION

1. The sofa should be especially protected against rain, moisture and crushing by heavy objects during transportation, in order to avoid quality problems during use.
2. Please make sure that the sofa has the safe access required for its entry before it enters your place of use.
3. Sofas are mainly fixed installation, a few are dismantling sofas. When purchasing a sofa, please give full consideration to the size of the door frame and the movable space of the entrance door. If necessary, ask a professional to disassemble the sofa and reassemble it after entering the house, so that it will not damage the sofa's internal structure, seating sensation and surface effect.

CARE & MAINTENANCE

Proper care will keep your sofa looking and feeling like new for years to come. Please follow these simple guidelines:

1. Regular Vacuuming

•Vacuum the entire sofa every 10-15 days using a soft brush attachment. This prevents dust and debris from settling into the leather pores and fabric seams. Pay special attention to the crevices between the seat cushions and armrests.

Proper care will keep your sofa looking and feeling like new for years to come. Please follow these simple guidelines:

1. Regular Vacuuming

•Vacuum the entire sofa every 10-15 days using a soft brush attachment. This prevents dust and debris from settling into the leather pores and fabric seams. Pay special attention to the crevices between the seat cushions and armrests.

2. Immediate Stain Treatment

• Treat stains as soon as they occur – the longer a stain sits, the harder it is to remove.

• Blot (do not rub) the stain gently with a soft white cloth or absorbent paper towel. Rubbing will spread the stain and damage the leather surface.

• For stubborn stains, apply a small amount of mild soap solution to a clean cloth first (never pour directly onto the sofa), then test on a hidden area (such as the back or underside) before cleaning the visible stain.

• Wipe in a circular motion from the outside edge of the stain toward the center. This prevents the stain from spreading outward.

• After cleaning, dry the area immediately with a hairdryer on the lowest heat and lowest fan setting, holding it at least 6 inches away from the surface.

3. Avoid Direct Sunlight & High Heat

Do not place the sofa in direct sunlight or in areas where temperatures consistently exceed 30°C (86°F). Prolonged exposure to UV rays and heat will fade the leather color and may cause cracking or peeling over time.

4. What NOT to Use

• Do not use bleach, oxidizing cleaners, or strong chemical solvents – these will strip the leather's protective coating and cause discoloration.

• Do not use abrasive sponges, scrub brushes, or sharp tools on the leather surface – they will scratch and permanently damage the finish.

• Do not saturate the leather with water or liquid cleaners – excess moisture can seep into the foam and wooden frame, causing mold or warping.

5. Protective Covers (Optional)

• If you choose to use a fitted protective cover on your sofa, please follow the care instructions printed on the cover's label. Wash only with a mild detergent that does not contain bleach or oxidizing agents. Air dry or tumble dry on low heat.

6. Long-Term Care Tip

• Every 3-6 months, gently rotate and fluff the seat cushions (if removable) to ensure even wear. This extends the lifespan of the foam and maintains consistent seating comfort across all seats.

IMPORTANT SAFETY INFORMATION

Please read all safety instructions below before using the sofa. If you have any questions about installation or safe operation, please contact our customer support team through your order. We will be happy to assist you.

1. Environment & Placement

• Use this sofa indoors only. Do not place or store it outdoors, on balconies, or in direct sunlight.

• Avoid high-humidity environments (above 85%) such as bathrooms or uncovered patios. Moisture can damage the electronic components and wooden frame.

• Place the sofa on a flat, level, and stable floor. Uneven surfaces may cause the frame to twist, affecting the reclining mechanism and creating a tipping hazard.

• Ensure the sofa has at least 6 inches (15 cm) of clearance behind it when fully reclined to avoid wall damage.

2. Child & Pet Safety – TIP-OVER HAZARD

⚠ WARNING – TIP-OVER HAZARD

• Furniture tip-over can cause serious injury or death. Never allow children to climb, stand, jump, or play on the armrests, backrest, or footrest of this sofa.

• Never leave children unattended near the sofa while the backrest or footrest is moving. Fingers, hands, and limbs can become caught in the folding mechanisms.

• Do not place toys or items that may attract children on top of the sofa, as this may encourage climbing.

3. Operational Safety

• Do not sit on the footrest when it is fully extended. It is designed to support legs and feet only, not body weight.

• Do not place any objects (pillows, blankets, toys, or pet beds) under the footrest or behind the backrest while lowering them. Objects may become trapped and damage the mechanism.

• Always fully retract the footrest and lower the headrest before getting up from the sofa. Exiting with the footrest extended may cause tripping, loss of balance, or falls.

• Do not insert fingers or foreign objects into any gaps, seams, or mechanical parts of the sofa while it is in operation.

4. Electrical Safety

• Always unplug the power cord from the wall outlet before cleaning or moving the sofa.

• Do not operate the sofa with wet hands – this may cause electric shock.

• For best results, plug your sofa directly into a wall outlet. If you must use an extension cord or power strip, just make sure it's rated for 110V-120V and can handle the power load. We want you to enjoy your sofa safely!

• If the power cord becomes frayed or damaged, stop using immediately and contact us for a replacement. Do not attempt to repair the cord yourself.

• In case of power outage or electrical surge, unplug the sofa immediately and wait until power is restored before reconnecting.

5. Weight Capacity

• The sofa is designed to support a maximum of 350 lbs (159 kg) per seat.

• Exceeding this limit may damage the internal frame and motor, and will void the warranty.

• Distribute weight evenly on the seat – do not place all weight on a single corner or armrest.

6. Intended Use

• This sofa is designed for residential and commercial indoor use (such as home theaters, cinema halls, VIP lounges, waiting areas, and similar settings). Use for any purpose other than its intended function – such as standing, jumping, or excessive loading beyond the weight capacity – may result in injury or damage and will void the warranty.

APPUIE-TÊTE RÉGLABLE EN CUIR RESPIRANT CANAPÉ HOME CINÉMA À DEUX MOTEURS

(AGS-8525)

CONSIGNES D'UTILISATION

(TO USE THIS PRODUCT, PLEASE READ THIS USER GUIDE CAREFULLY)

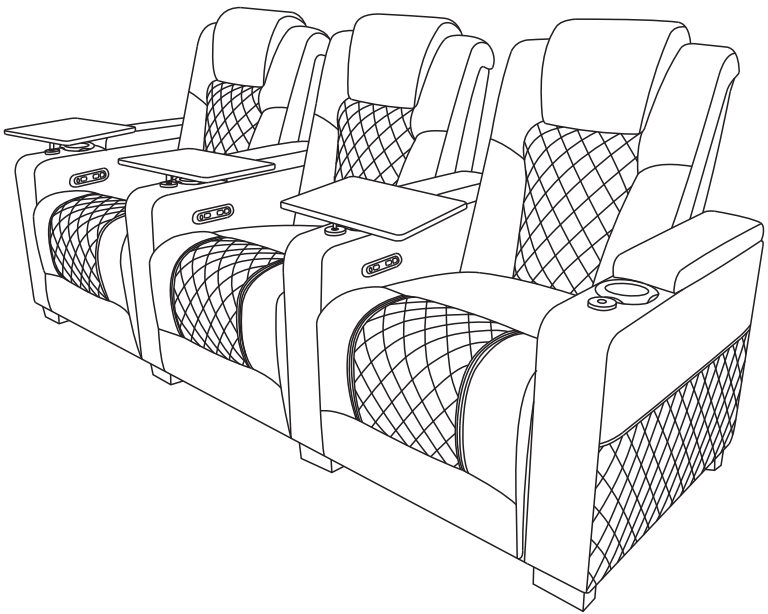

Cher client,

Merci d'avoir choisi notre canapé home cinéma !

Nous vous rappelons que :

• Pour toute demande d'assistance après-vente, veuillez d'abord nous contacter via votre commande.

• Afin de garantir une installation sûre et sans encombre, veuillez lire attentivement ce guide avant l'installation et conserver ce manuel pour référence ultérieure.

• Si vous avez des questions pendant l'installation, veuillez consulter notre vidéo d'installation (disponible via le lien fourni) ou n'hésitez pas à contacter notre service client.

Merci de votre confiance et de votre soutien. Nous vous souhaitons une expérience agréable !

PRÉAMBULE

CATALOGUES

PARAMÈTRES DE BASE DU PRODUIT – 01

LISTE DE DÉBALLAGE – 01

INSTRUCTIONS D'INSTALLATION – 03

PRÉSENTATION DE LA FONCTION – 18

TRANSPORT ET INSTALLATION – 22

AVERTISSEMENT – 22

MÉTHODES DE SOINS – 25

PARAMÈTRES DE BASE DU PRODUIT

MARQUE	CINEMA SOFAS
RÉFÉRENCE DU MODÈLE	AGS-8525
FABRICANTS	Zhejiang Eskimo Technology Co., Ltd.
ADRESSE DE L'ENTREPRISE	Building 4, No.63 Jiuhuan Road, Shangcheng District, Hangzhou City, Zhejiang Province , China.

Poids maximal recommandé par siège : 350 livres

LISTE DE DÉBALLAGE

BOX-A

A	B
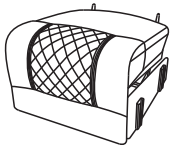	
Piètement de chaise	Petite tablette latérale

BOX-B

C	D1	D2	E	F	G
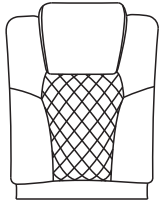	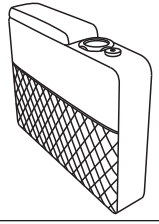	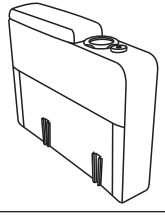	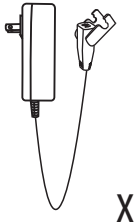 X2	 X8	 X4
Dossier	Accoudoir droit	Accoudoir gauche	Cordon d'alimentation	Vis	Pied en bois

H
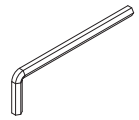
cl é

BOX-C

C1	D3	E	F	G	H
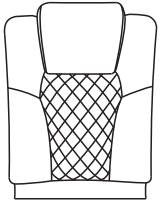	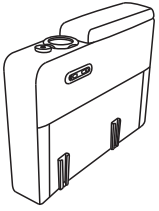	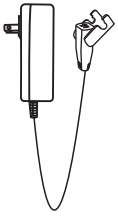	 X4	 X2	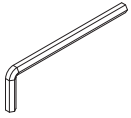
Dossier central	Accoudoir central	Cordon d'alimentation	Vis	Pied en bois	cl é

Il vous manque une pièce ? Pas de panique ! Contactez-nous via votre commande, et nous vous enverrons des pièces de rechange dans les 48 heures.

INSTRUCTIONS DE MONTAGE DU FAUTEUIL MONOPLACE —— FIXATION DES PIEDS EN BOIS

Étape 1

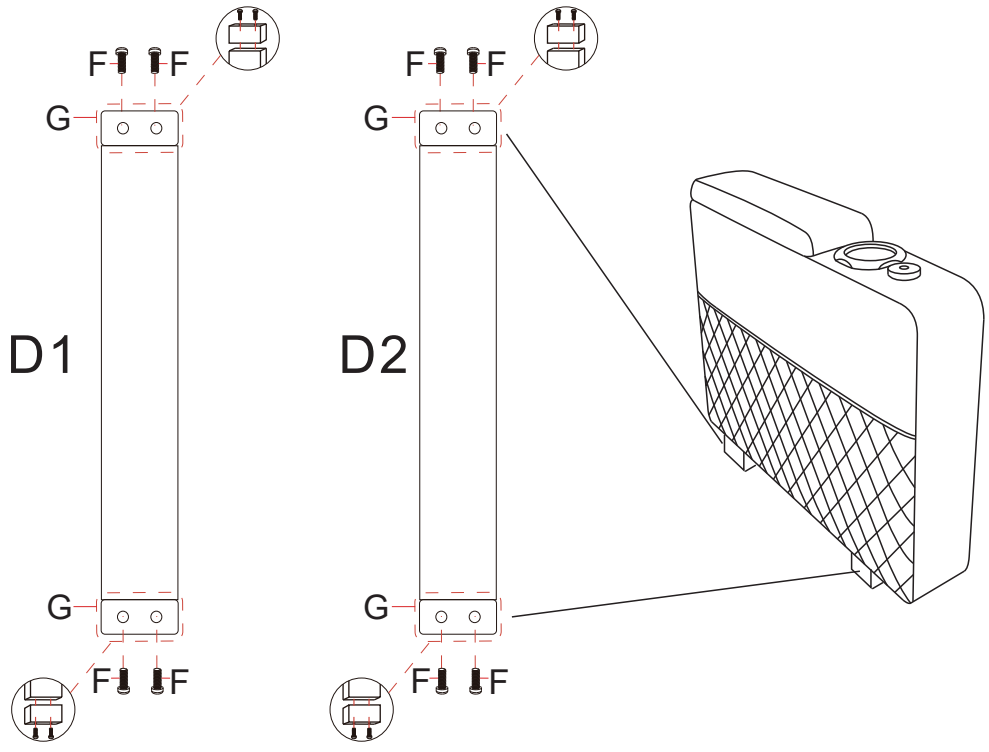

INSTRUCTIONS DE MONTAGE DU SIÈGE INDIVIDUEL ——— INSTALLATION DES ACCOUDOIRS

Étape 2

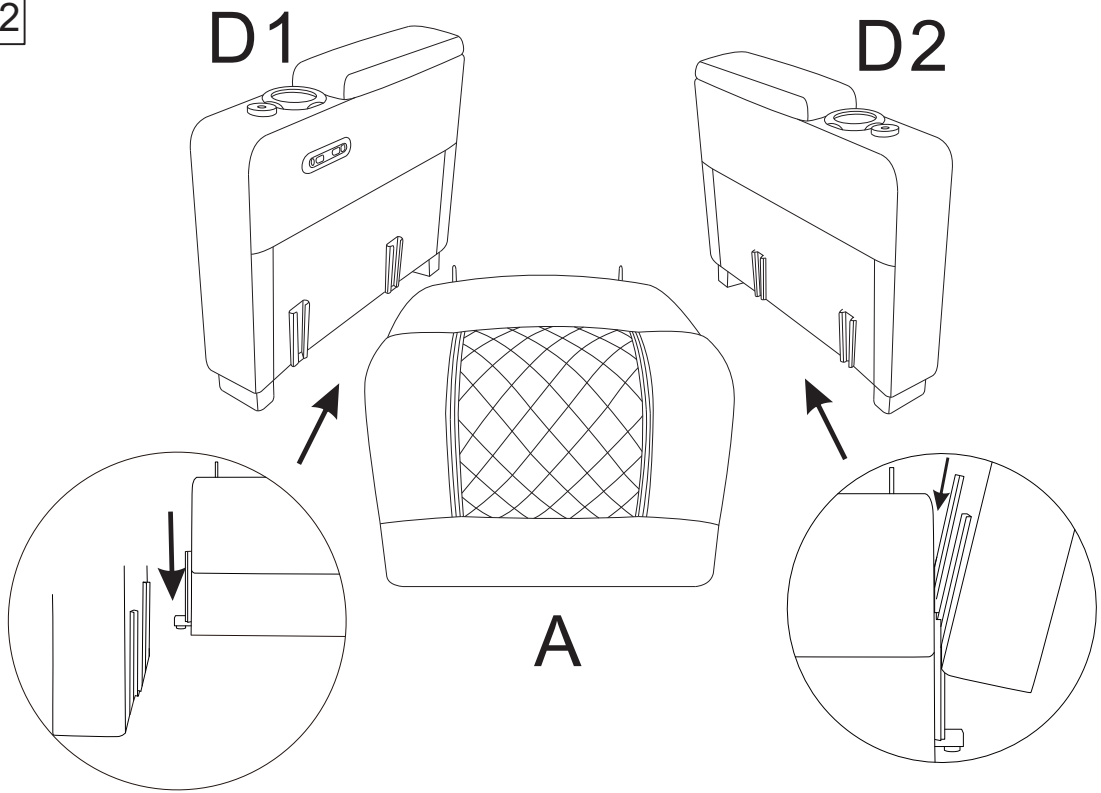

INSTRUCTIONS DE MONTAGE D'UN SIÈGE INDIVIDUEL —— FIXATION DU DOSSIER

Étape 3

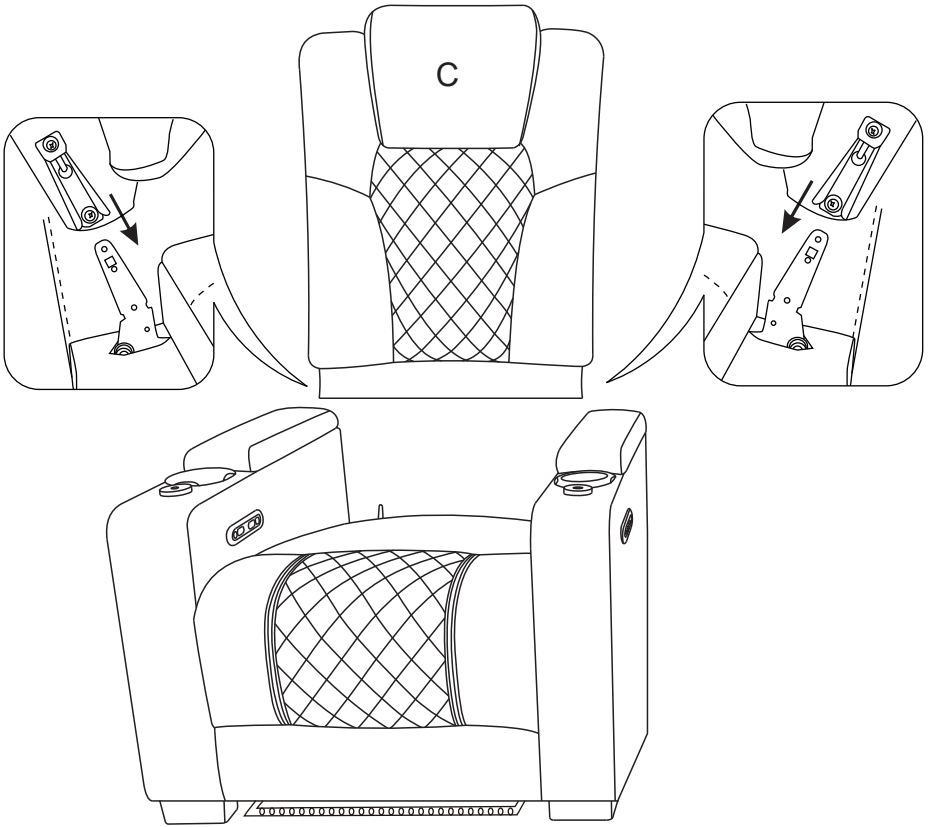

INSTRUCTIONS DE MONTAGE POUR SIÈGE INDIVIDUEL ——— RACCORDEMENT À L'ALIMENTATION ÉLECTRIQUE

Étape 4

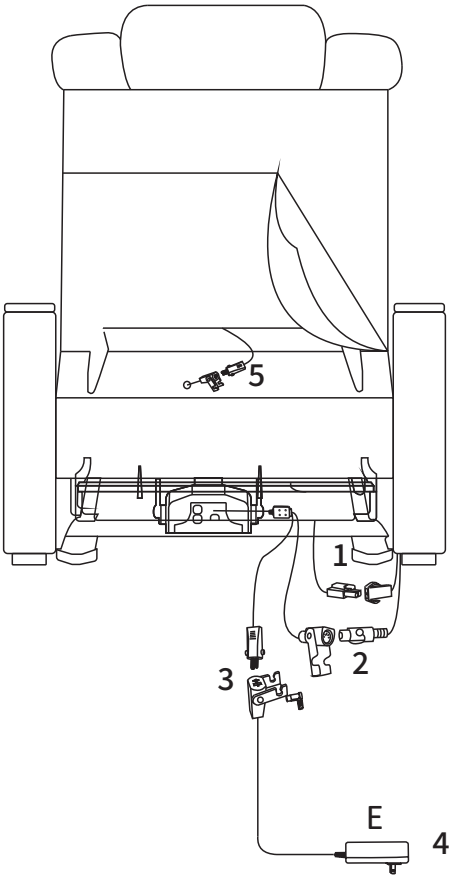

INSTRUCTIONS DE MONTAGE POUR SIÈGE INDIVIDUEL ——— MISE EN PLACE DU PLATEAU DE TABLE

Étape 5

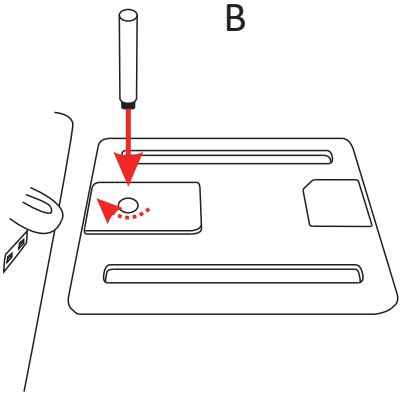

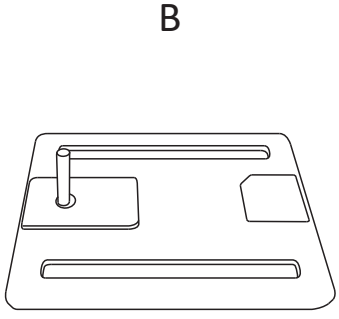

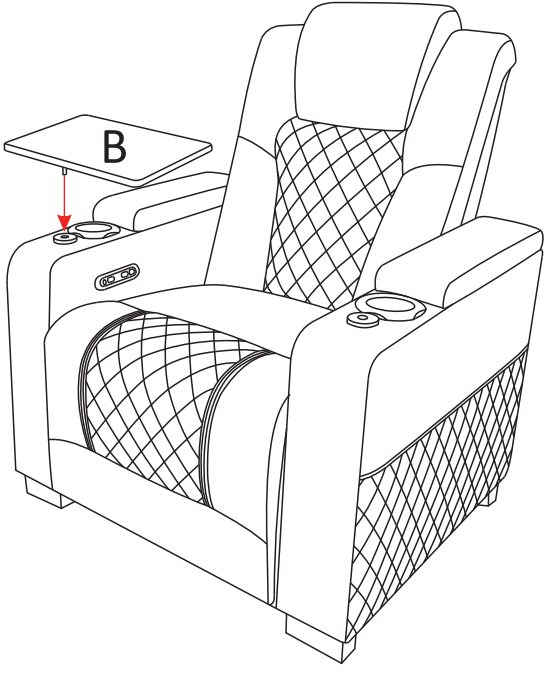

INSTRUCTIONS DE MONTAGE DU SIÈGE À DEUX PLACES —— FIXATION DES PIEDS EN BOIS

Étape 1

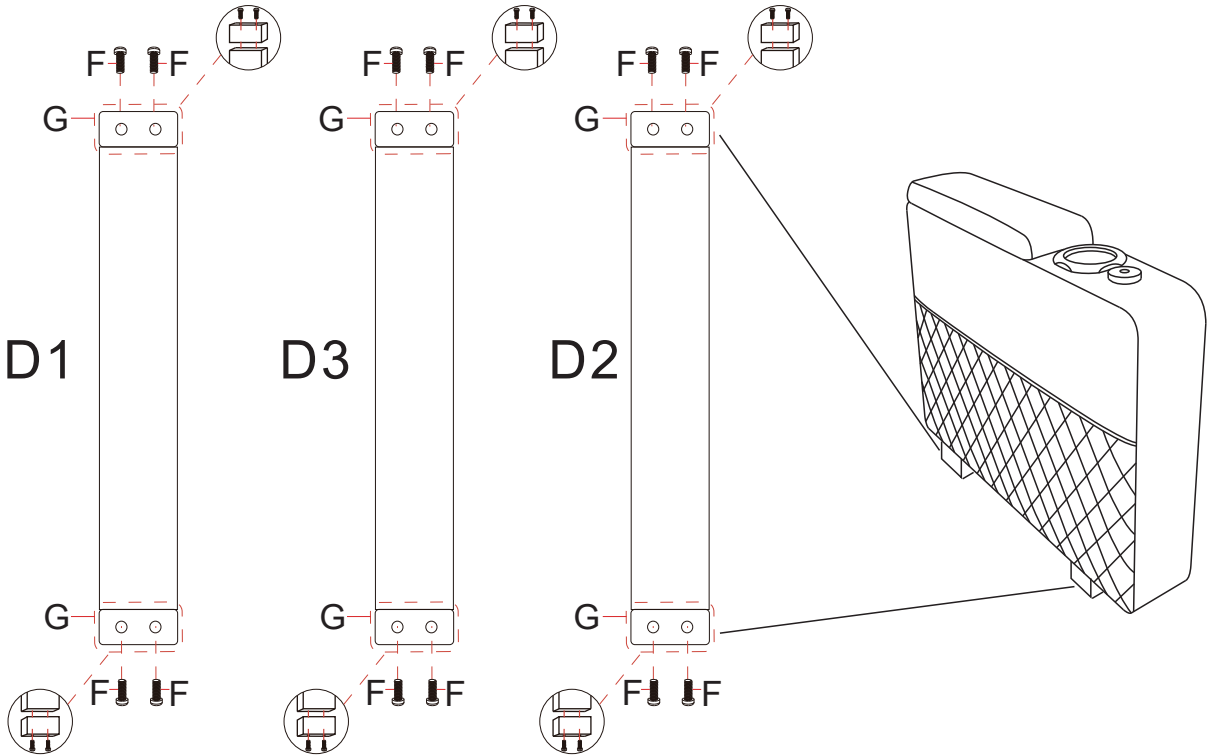

INSTRUCTIONS DE MONTAGE DU MODÈLE À DEUX SIÈGES —— INSTALLATION DES ACCOUDOIRS

Étape 2

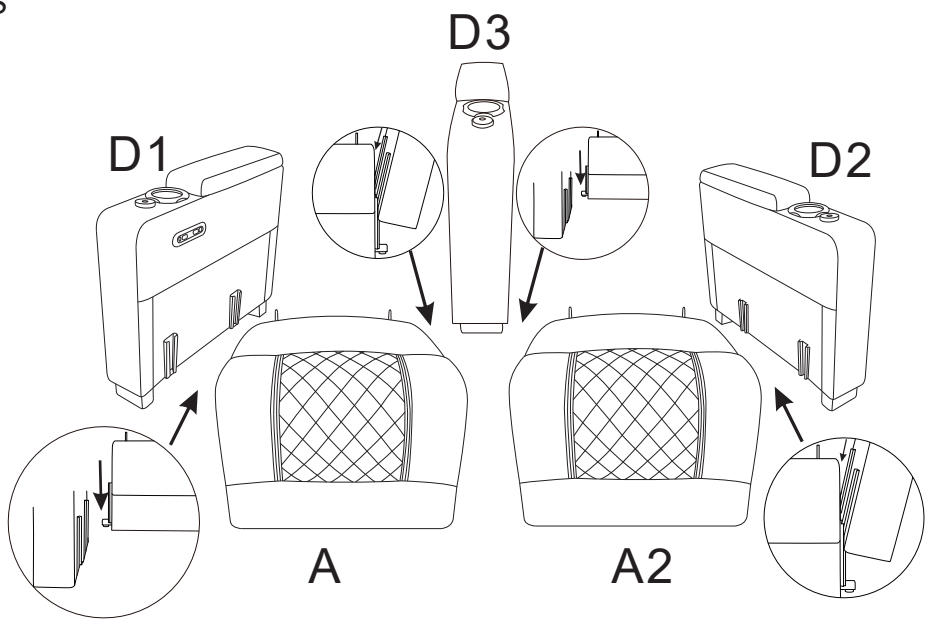

ACCOUDOIRS AVEC RACCORDS CENTRAUX :

Ils sont équipés de raccords des DEUX CÔTÉS.

Ils sont conçus pour relier deux sièges entre eux et doivent être placés ENTRE les sièges (au centre).

INSTRUCTIONS DE MONTAGE DU MODÈLE À DEUX PLACES —— FIXATION DU DOSSIER

Étape 3

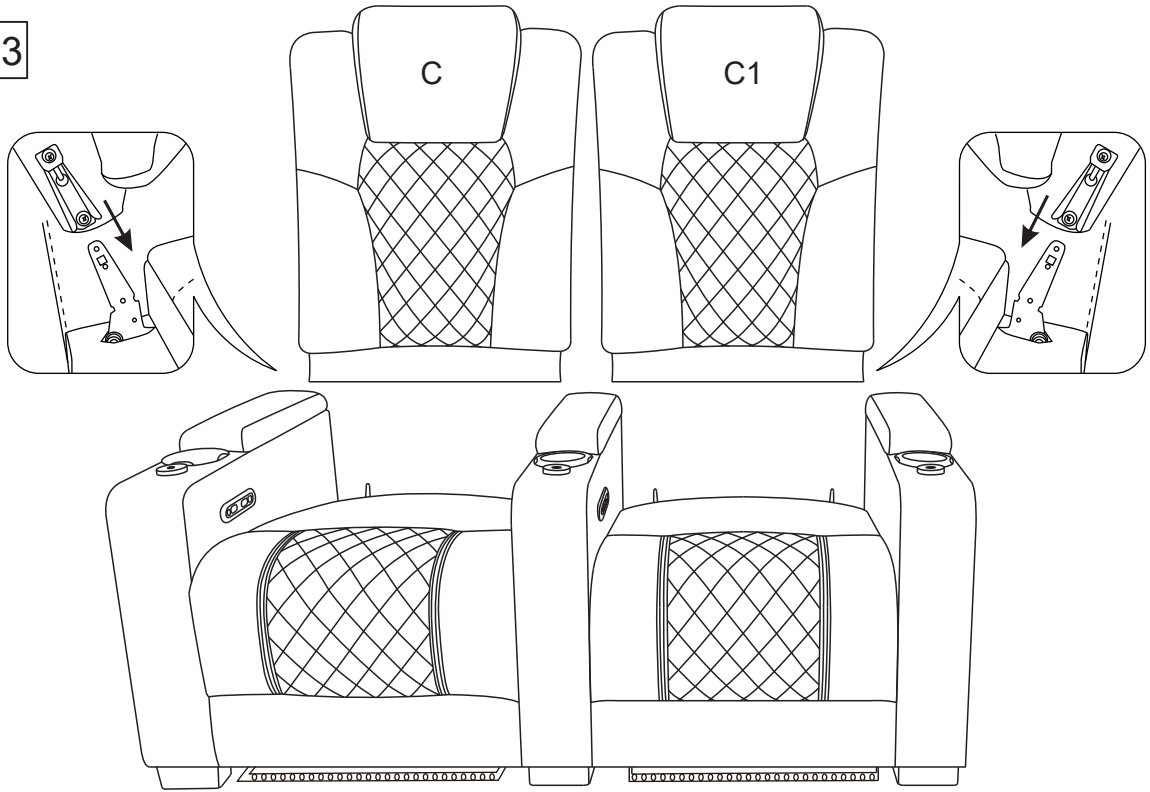

INSTRUCTIONS DE MONTAGE DU MODÈLE À DEUX PLACES ——— RACCORDEMENT À L'ALIMENTATION ÉLECTRIQUE

Étape 4

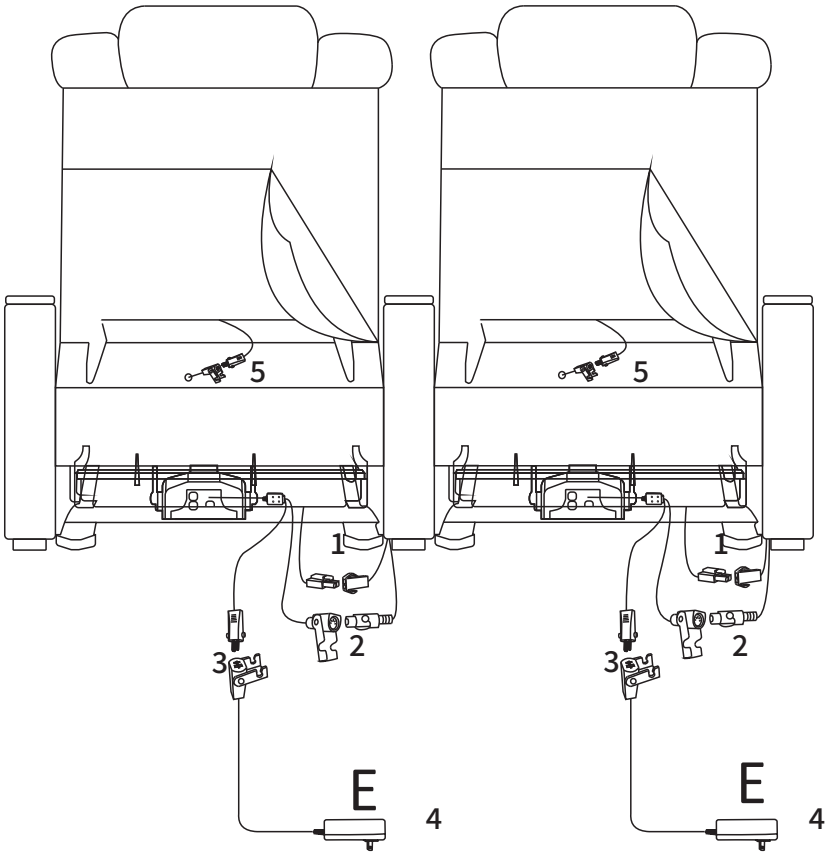

INSTRUCTIONS DE MONTAGE DU MODÈLE À DEUX PLACES ——— MISE EN PLACE DU PLATEAU DE TABLE

Étape 5

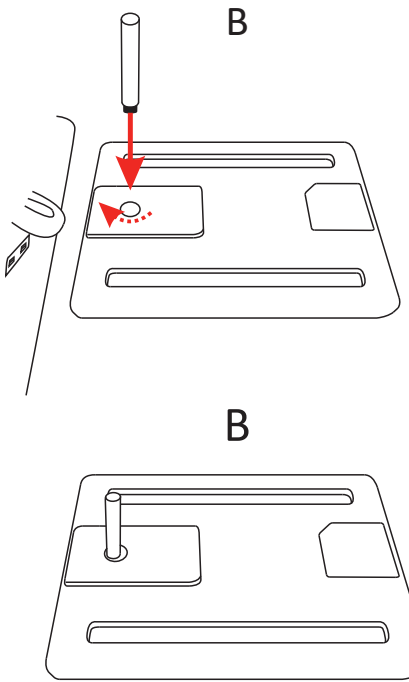

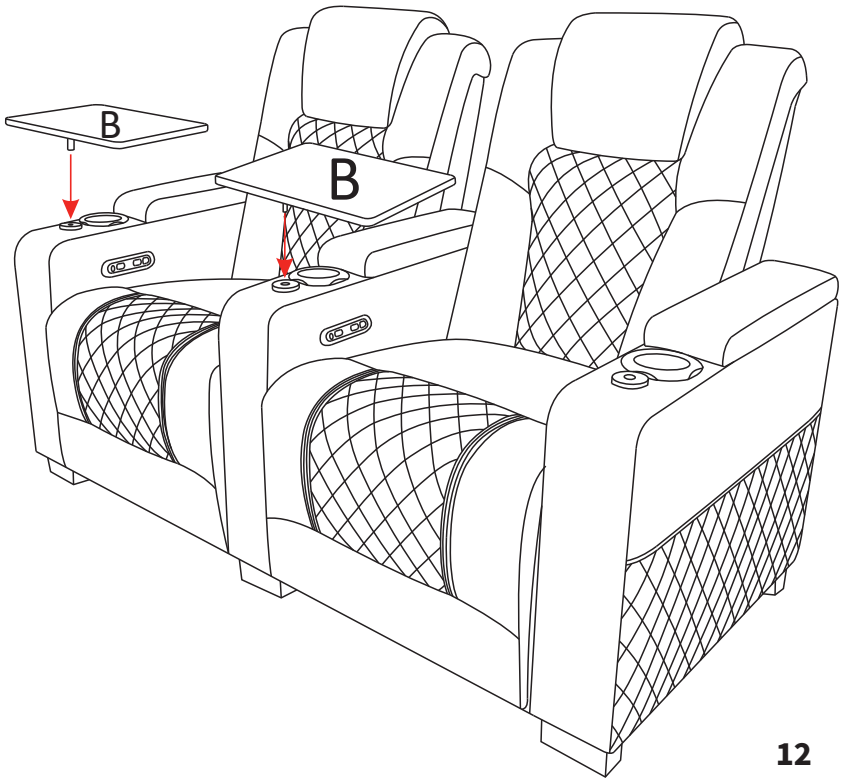

INSTRUCTIONS DE MONTAGE DU CANAPÉ À TROIS PLACES —— FIXATION DES PIEDS EN BOIS

Étape 1

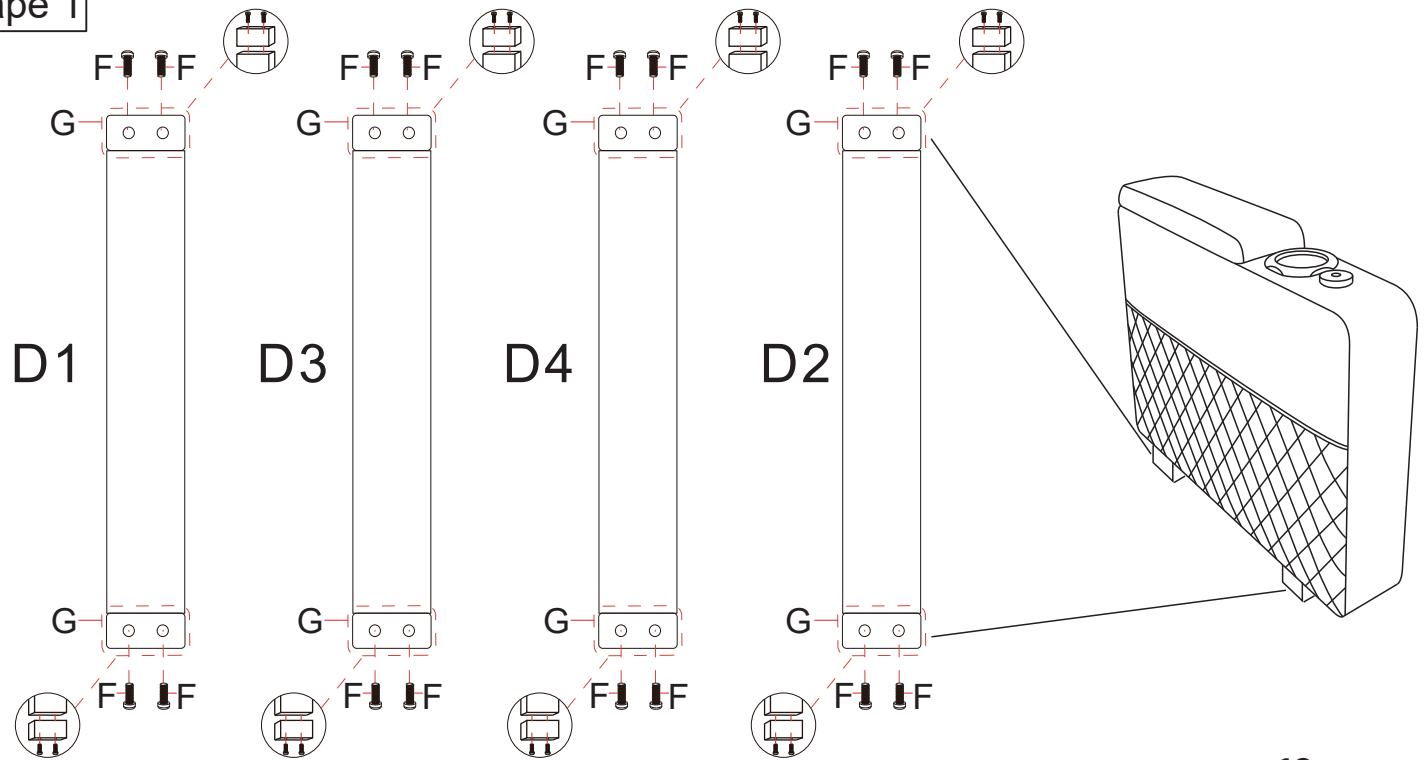

INSTRUCTIONS DE MONTAGE DU CANAPÉ À TROIS PLACES —— INSTALLATION DES ACCOUDOIRS

Étape 2

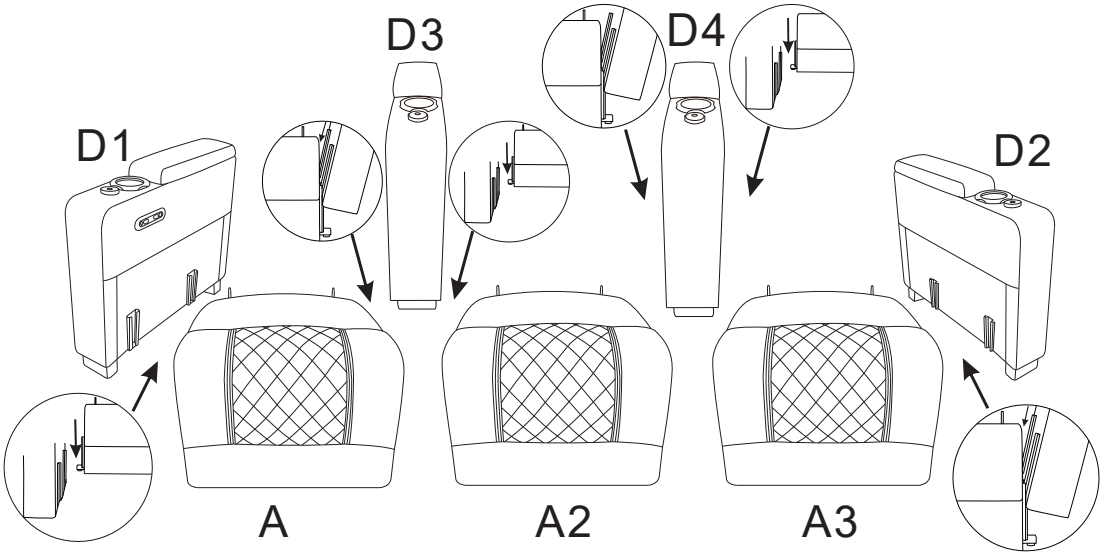

ACCOUDOIRS AVEC RACCORDS CENTRAUX :

Ils sont équipés de raccords des DEUX CÔTÉS.

Ils sont conçus pour relier deux sièges entre eux et doivent être placés ENTRE les sièges (au centre).

INSTRUCTIONS DE MONTAGE DU CANAPÉ À TROIS PLACES —— FIXATION DU DOSSIER

Étape 3

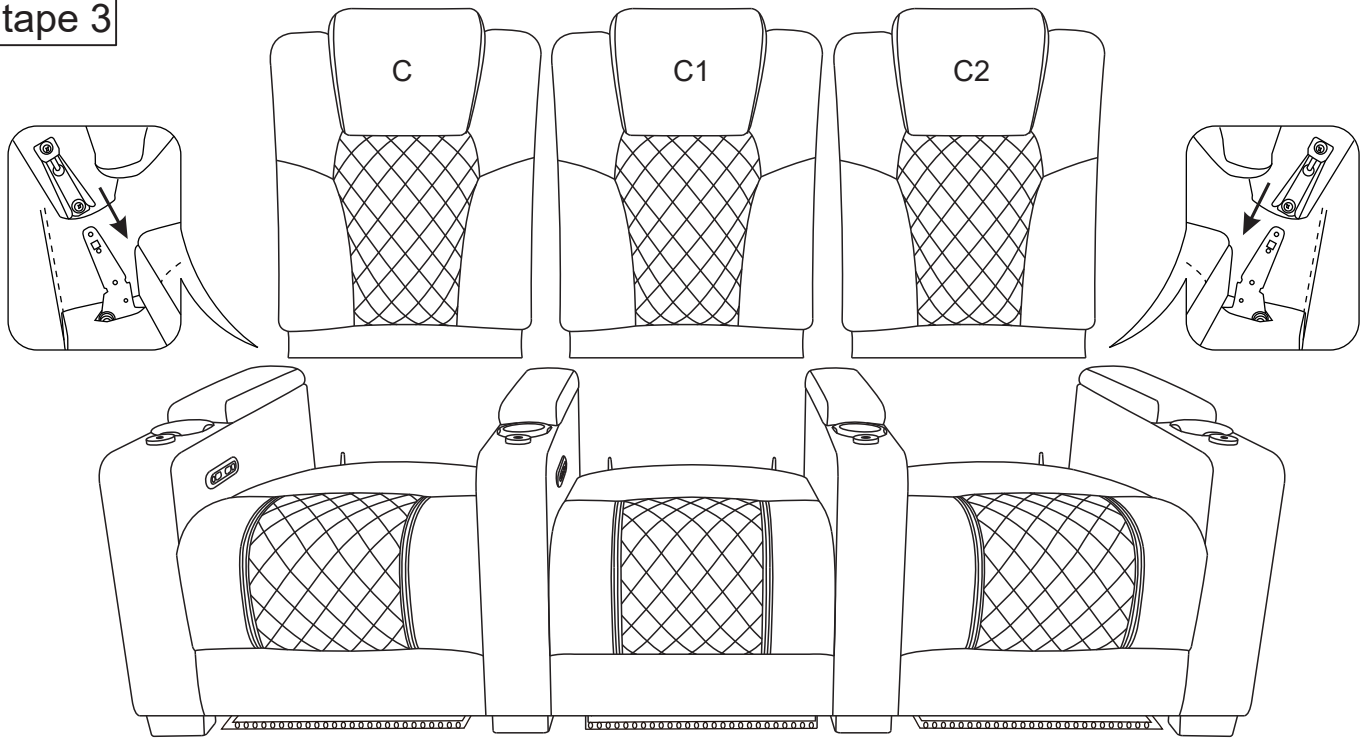

INSTRUCTIONS DE MONTAGE DU CANAPÉ À TROIS PLACES —— BRANCHEMENT ÉLECTRIQUE

Étape 4

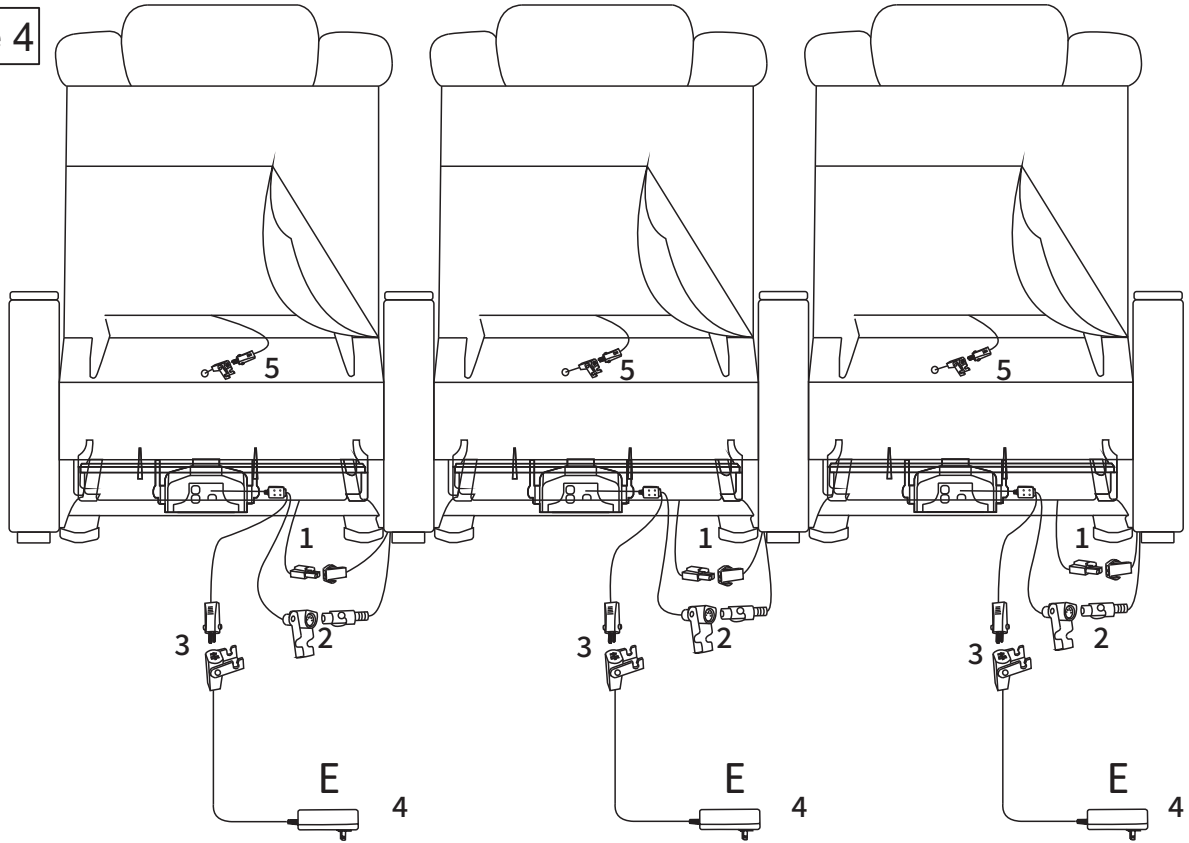

INSTRUCTIONS DE MONTAGE DU CANAPÉ À TROIS PLACES ——— MISE EN PLACE DU PLATEAU DE TABLE

Étape 5

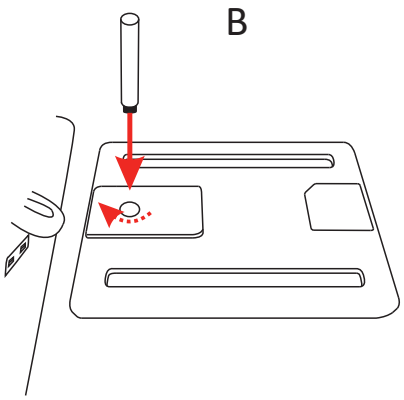

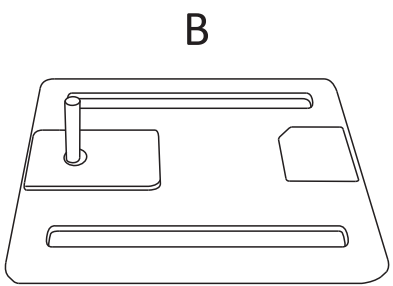

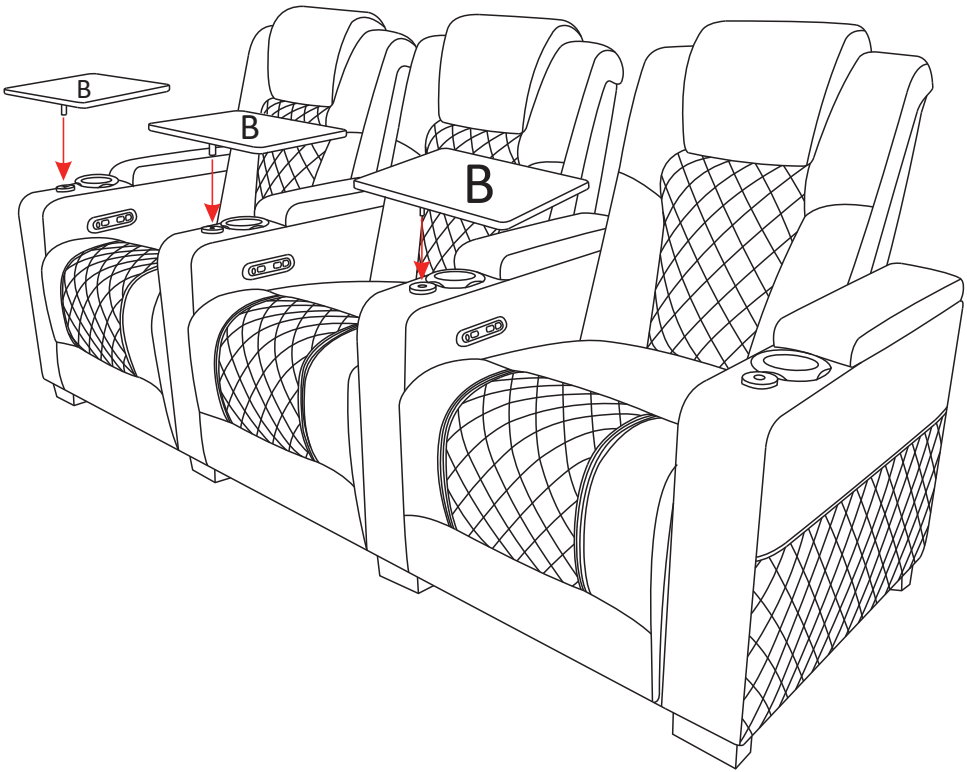

OPERATION INSTRUCTIONS

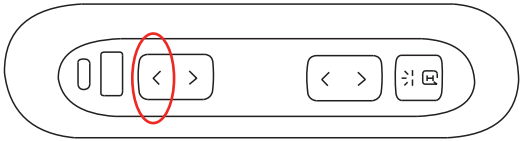

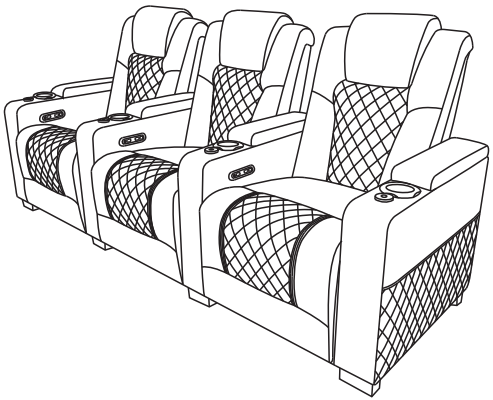

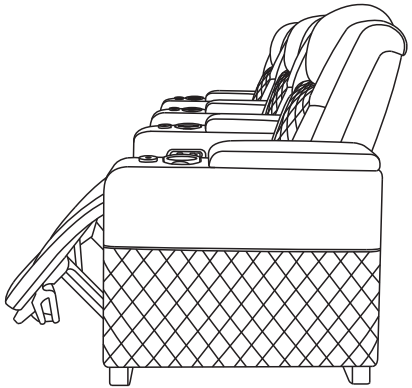

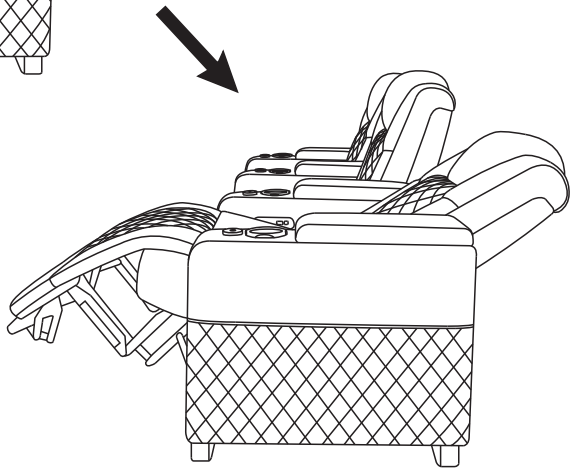

OPERATION INSTRUCTIONS

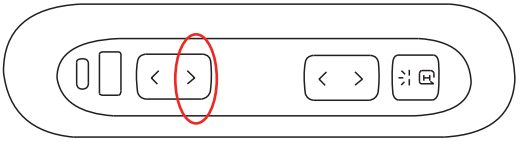

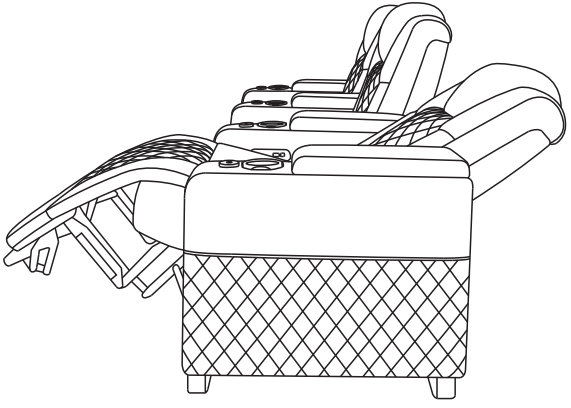

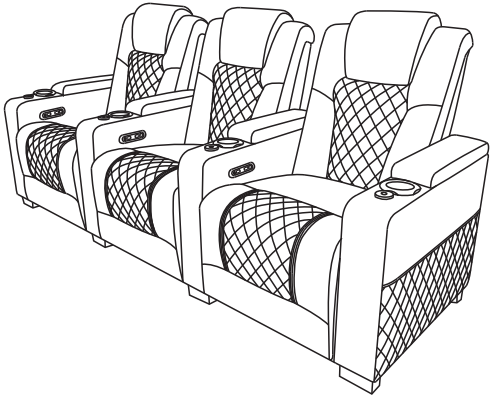

OPERATION INSTRUCTIONS

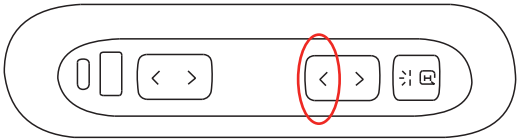

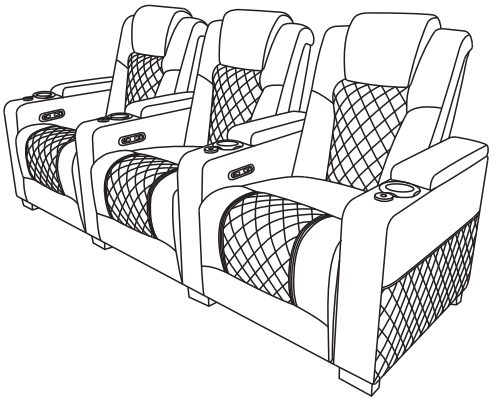

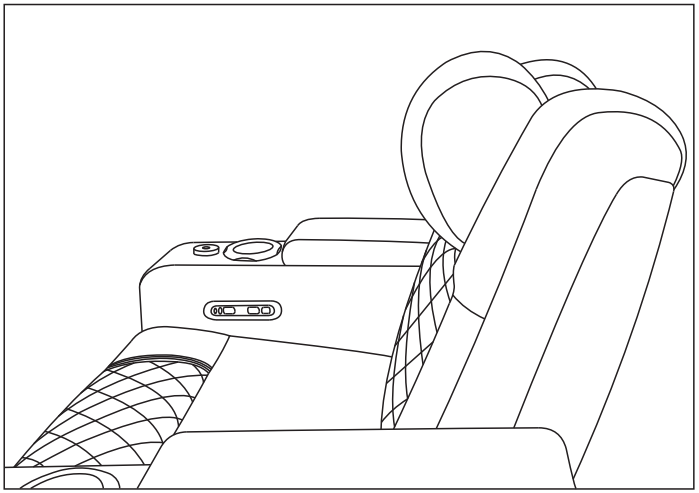

OPERATION INSTRUCTIONS

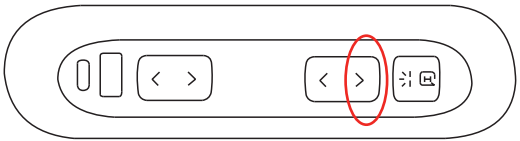

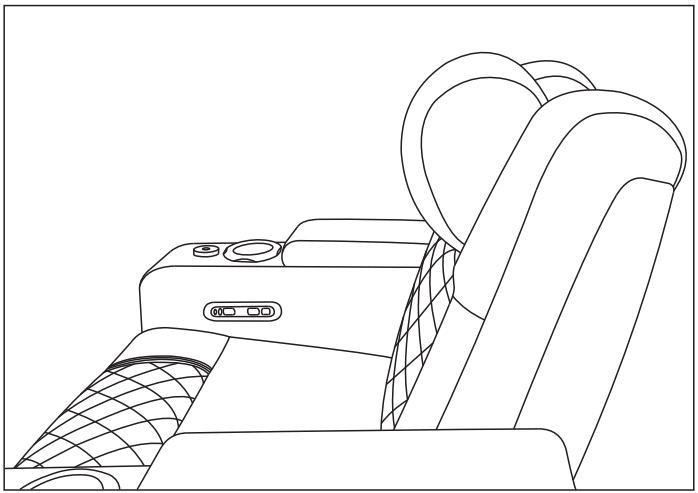

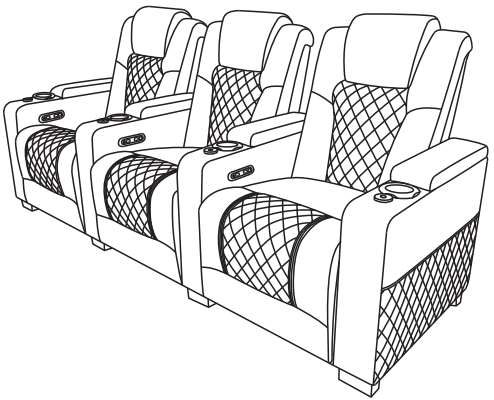

TRANSPORT ET INSTALLATION

1. Le canapé doit être particulièrement protégé de la pluie, de l'humidité et des chocs causés par des objets lourds pendant le transport, afin d'éviter tout problème de qualité lors de son utilisation.
2. Veuillez vous assurer que le canapé dispose de l'espace nécessaire pour être introduit dans votre logement avant qu'il n'y soit livré.
3. Les canapés sont pour la plupart des modèles fixes ; seuls quelques-uns sont démontables. Lors de l'achat d'un canapé, veuillez tenir pleinement compte des dimensions du cadre de porte et de l'espace de passage de la porte d'entrée. Si nécessaire, demandez à un professionnel de démonter le canapé et de le remonter une fois à l'intérieur de la maison, afin de ne pas endommager sa structure interne, son confort d'assise et l'aspect de sa surface.

AVERTISSEMENT

Un entretien adéquat permettra à votre canapé de conserver son aspect et son confort d' origine pendant de nombreuses années. Veuillez suivre ces conseils simples :

1. Passer l' aspirateur régulièrement

• Passez l' aspirateur sur l' ensemble du canapé tous les 10 à 15 jours à l' aide d' une brosse douce. Cela empêche la poussière et les débris de s' incruster dans les pores du cuir et les cou-

tures du tissu. Accordez une attention particulière aux interstices entre les coussins d' assise et les accoudoirs.

2. Traitement immédiat des taches

• Traitez les taches dès leur apparition : plus une tache reste longtemps, plus elle est difficile à éliminer.

• Tamponnez (sans frotter) délicatement la tache avec un chiffon blanc doux ou un essuie-tout absorbant. Le frottement risquerait d' étaler la tache et d' endommager la surface du cuir.

• Pour les taches tenaces, appliquez d' abord une petite quantité de solution savonneuse douce sur un chiffon propre (ne versez jamais directement sur le canapé), puis testez-la sur une zone cachée (comme l' arrière ou le dessous) avant de nettoyer la tache visible.

• Essuyez en effectuant des mouvements circulaires depuis le bord extérieur de la tache vers le centre. Cela empêche la tache de s' étendre vers l' extérieur.

• Après le nettoyage, séchez immédiatement la zone à l' aide d' un sèche-cheveux réglé sur la température et la vitesse de ventilation les plus basses, en le maintenant à au moins 6 pouces de la surface.

3. Évitez l' exposition directe au soleil et à la chaleur intense

• Ne placez pas le canapé à la lumière directe du soleil ni dans des endroits où la température dépasse régulièrement 30 °C (86 °F). Une exposition prolongée aux rayons UV et à la chaleur décolorera le cuir et pourra, à terme, provoquer des fissures ou un écaillage.

4. Ce qu’ il ne faut PAS utiliser

• N’ utilisez pas d’ eau de Javel, de nettoyants oxydants ou de solvants chimiques puissants : ceux-ci élimineraient la couche protectrice du cuir et provoqueraient une décoloration.

• N’ utilisez pas d’ éponges abrasives, de brosses à récurer ou d’ outils tranchants sur la surface du cuir : ils risqueraient de rayer et d’ endommager de manière irréversible la finition.

• Ne trempez pas le cuir dans l'eau ou dans des nettoyants liquides : un excès d'humidité peut s'infiltrer dans la mousse et l'ossature en bois, provoquant l'apparition de moisissures ou un gauchissement.

5. Housses de protection (facultatives)

• Si vous choisissez d'utiliser une housse de protection sur mesure pour votre canapé, veuillez suivre les consignes d'entretien imprimées sur l'étiquette de la housse. Lavez-la uniquement avec un détergent doux ne contenant ni eau de Javel ni agents oxydants. Faites-la sécher à l'air libre ou au sèche-linge à basse température.

6. Conseil d’ entretien à long terme

• Tous les 3 à 6 mois, retournez et secouez délicatement les coussins d’ assise (s’ ils sont amovibles) afin d’ assurer une usure uniforme. Cela prolonge la durée de vie de la mousse et préserve un confort d’ assise constant sur tous les sièges.

MÉTHODES DE SOINS

Veuillez lire toutes les consignes de sécurité ci-dessous avant d'utiliser le canapé. Si vous avez des questions concernant l'installation ou l'utilisation en toute sécurité, veuillez contacter notre service client via votre commande. Nous serons ravis de vous aider.

1. Environnement et emplacement

• Utilisez ce canapé uniquement à l'intérieur. Ne le placez pas et ne le rangez pas à l'extérieur, sur un balcon ou à la lumière directe du soleil.

• Évitez les environnements très humides (plus de 85 %), tels que les salles de bains ou les terrasses non couvertes. L'humidité peut endommager les composants électroniques et la structure en bois.

• Placez le canapé sur un sol plat, de niveau et stable. Les surfaces irrégulières peuvent provoquer une déformation de la structure, ce qui affecterait le mécanisme d'inclinaison et créerait un risque de basculement.

• Assurez-vous qu'il y ait au moins 6 pouces (15 cm) d'espace libre derrière le canapé lorsqu'il est complètement incliné afin d'éviter d'endommager le mur.

2. Sécurité des enfants et des animaux de compagnie – RISQUE DE BASCULEMENT

⚠ AVERTISSEMENT – RISQUE DE BASCULEMENT

• Le basculement d’ un meuble peut entraîner des blessures graves, voire mortelles. Ne laissez

jamais les enfants grimper, se tenir debout, sauter ou jouer sur les accoudoirs, le dossier ou le repose-pieds de ce canapé.

• Ne laissez jamais les enfants sans surveillance à proximité du canapé lorsque le dossier ou le repose-pieds est en mouvement. Les doigts, les mains et les membres peuvent se coincer dans les mécanismes de rabattement.

•Ne laissez jamais les enfants actionner les boutons de réglage électrique de l'inclinaison sans la surveillance d'un adulte.

•Ne placez pas de jouets ou d'objets susceptibles d'attirer les enfants sur le canapé, car cela pourrait les inciter à grimper dessus.

3. Sécurité d'utilisation

•Ne vous asseyez pas sur le repose-pieds lorsqu'il est entièrement déployé. Il est conçu pour soutenir uniquement les jambes et les pieds, et non le poids du corps.

•Ne placez aucun objet (oreillers, couvertures, jouets ou paniers pour animaux) sous le repose-pieds ou derrière le dossier lorsque vous les abaissez. Les objets risquent de se coincer et d'endommager le mécanisme.

•Rétractez toujours complètement le repose-pieds et abaissez l'appui-tête avant de vous lever du canapé. Se lever alors que le repose-pieds est déployé peut entraîner un risque de trébuche-

ment, de perte d'équilibre ou de chute.

•N'introduisez pas les doigts ni d'objets étrangers dans les interstices, les coutures ou les pièces mécaniques du canapé lorsqu'il est en marche.

4. Sécurité électrique

•Débranchez toujours le cordon d'alimentation de la prise murale avant de nettoyer ou de déplacer le canapé.

•N’ utilisez pas le canapé avec les mains mouillées : cela pourrait provoquer un choc électrique. Pour un fonctionnement optimal, branchez votre canapé directement sur une prise murale. Si vous devez utiliser une rallonge ou une multiprise, assurez-vous qu’ elle soit adaptée à une tension de 110 V-120 V et qu’ elle puisse supporter la charge électrique. Nous souhaitons que vous profitiez de votre canapé en toute sécurité !

•Si le cordon d'alimentation est effiloché ou endommagé, cessez immédiatement de l'utiliser et contactez-nous pour obtenir un cordon de remplacement. N'essayez pas de réparer le cordon vous-même.

•En cas de coupure de courant ou de surtension, débranchez immédiatement le canapé et attendez que le courant soit rétabli avant de le rebrancher.

5. Capacité de charge

•Le canapé est conçu pour supporter un poids maximal de 350 lbs (159 kg) par siège.
•Le dépassement de cette limite peut endommager la structure interne et le moteur, et entraînera l'annulation de la garantie.
•Répartissez le poids de manière uniforme sur l'assise – ne concentrez pas tout le poids sur un seul coin ou un seul accoudoir.

6. Utilisation prévue

•Ce canapé est conçu pour une utilisation en intérieur, à des fins résidentielles et commerciales (telles que les home-cinémas, les salles de cinéma, les salons VIP, les salles d'attente et autres environnements similaires). Toute utilisation autre que celle prévue – comme se tenir debout, sauter ou exercer une charge excessive dépassant la capacité de charge – peut entraîner des blessures ou des dommages et annulera la garantie.