Assembly Instructions

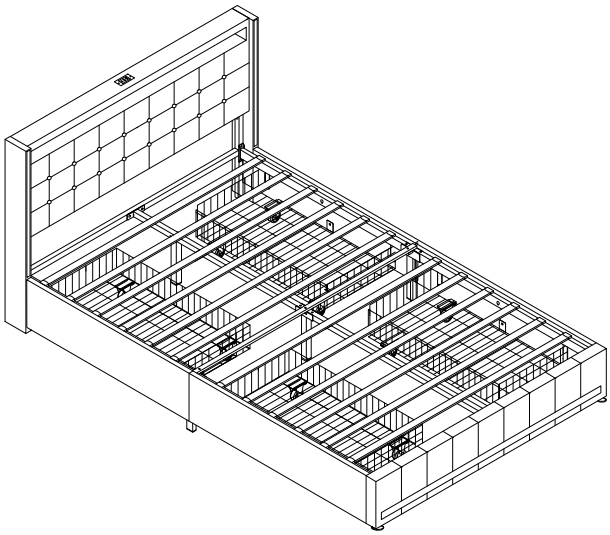

Please check that all parts are included before starting assembly. If you specify that something is missing, do not continue the assembly. Please contact us immediately.

Please read the complete instructions before installing this product. Please let at least two people participate in the assembly of this product!

Attention: Please do not tighten all screws before assembly is complete!

Bitte überprüfen Sie, ob alle Teile mitgeliefert sind, bevor Sie mit der Montage beginnen. Wenn Sie festlegen, dass etwas fehlt, setzen Sie die Montage nicht fort. Bitte kontaktieren Sie uns sofort.

Bitte lesen Sie die vollständige Anleitung, bevor Sie dieses Produkt montieren.Bitte lassen Sie mindestens zwei Personen an der Montage dieses Produkts teilnehmen !

Achtung:Bitte ziehen Sie nicht alle Schrauben fest, bevor die Montage abgeschlossen ist !

Vérifiez que toutes les pièces sont incluses avant de commencer l'assemblage. Si vous définissez Si quelque chose manque, ne continuez pas avec l'Assembly. Contactez - nous immédiatement.

Veuillez lire les instructions complètes avant d'installer ce produit.Veuillez faire participer au moins deux personnes à l'assemblage de ce produit!

Remarque: s'il vous plaît ne pas serrer toutes les vis avant l'assemblage est terminé!

BOX 1/2

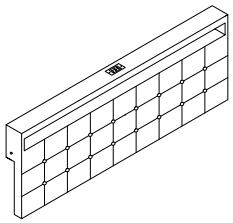

1.1pc

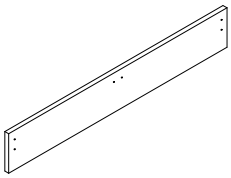

2. 1pc

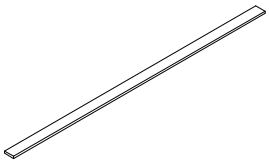

6.12pcs

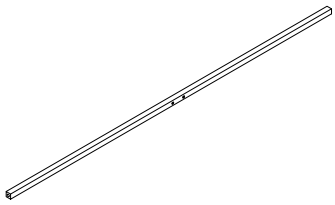

8.1pc

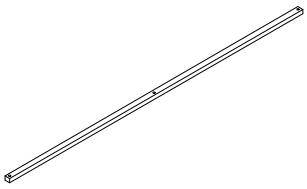

9.1pc

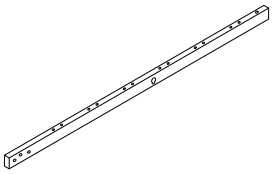

10.2pcs

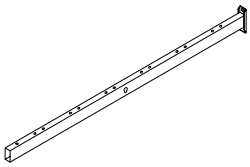

11.2pcs

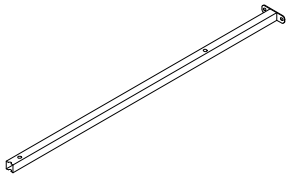

12.1pc

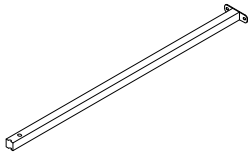

13.1pc

BOX 2/2

3.1pc

4.1pc

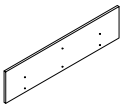

5.4pcs

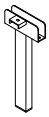

14.2pcs

18.1pc

19.1pc

20.2pcs

21.1pc

22.1pc

23.6pcs

24.24pcs

25.1pc

26.2pcs

27.8pcs

28.16pcs

29.4pcs

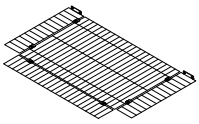

30.4pcs

M6*12
A.20pcs

M8*18
B.4pcs

M8*18
C.12pcs

M8*35
D.7pcs

M8*40
E.6pcs

M8*50
F.5pcs

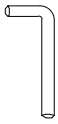

G.1pc

Assembly Instructions

Step:**1**

The connectors at both ends of the LED strip are different. Please install according to the diagram.

Die Anschlüsse an beiden Enden des LED-Streifens sind unterschiedlich. Bitte gemäß der Abbildung installieren.

Les connecteurs aux deux extrémités de la bande LED sont différents. Veuillez suivre le schéma pour l'installation.

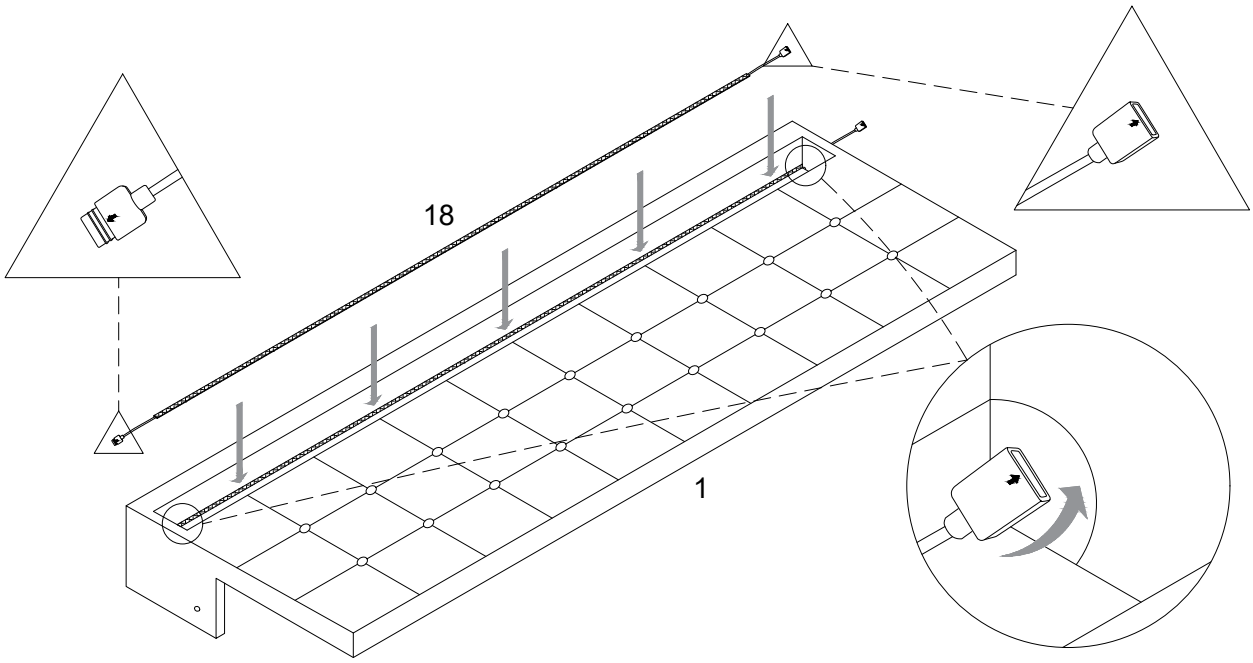

Stick the LED strip onto the Velcro/hook-and-loop fastener inside the groove on the headboard. After it's attached, thread the connector of the LED strip through the holes on both sides of the headboard to the back.

Kleben Sie den LED-Streifen auf den Klettverschluss in der Nut/Fuge des Kopfteils. Nach dem Anbringen führen Sie den Stecker des LED-Streifens durch die Löcher auf beiden Seiten des Kopfteils nach hinten.

Collez la bande LED sur la bande Velcro/auto-agrippante située dans la rainure de la tête de lit. Une fois collée, faites passer le connecteur de la bande LED à travers les trous situés des deux côtés de la tête de lit vers l'arrière.

Step:**2**

C x4pcs
D x2pcs

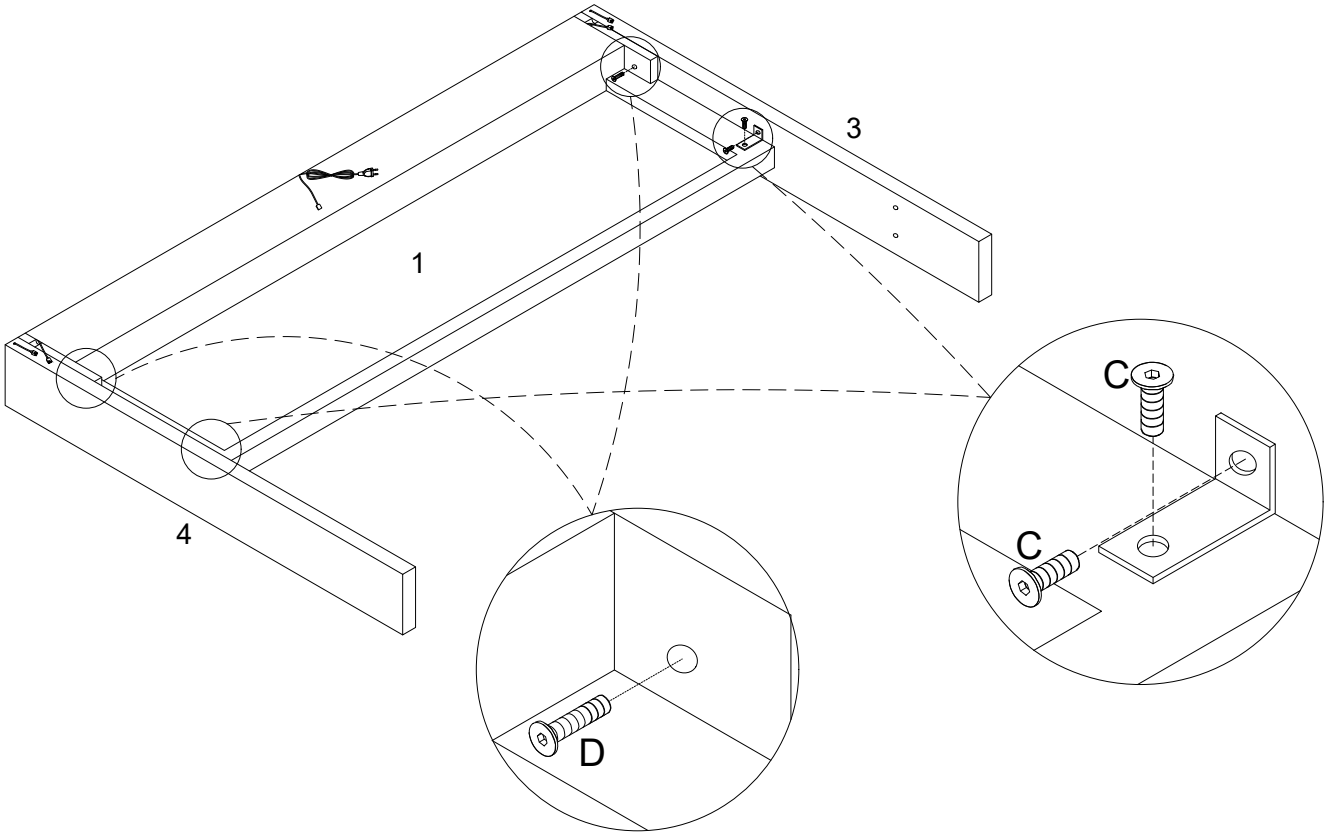

Assembly Instructions

Step:**3**

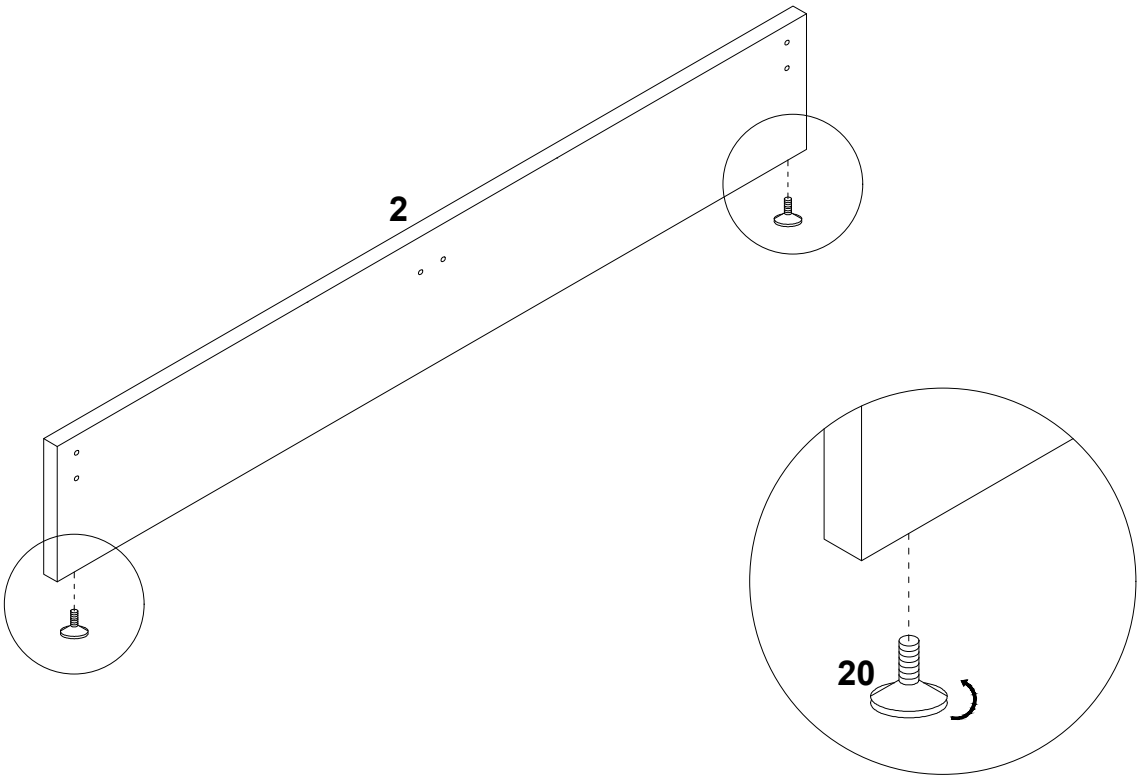

Step:**4**

F x4pcs

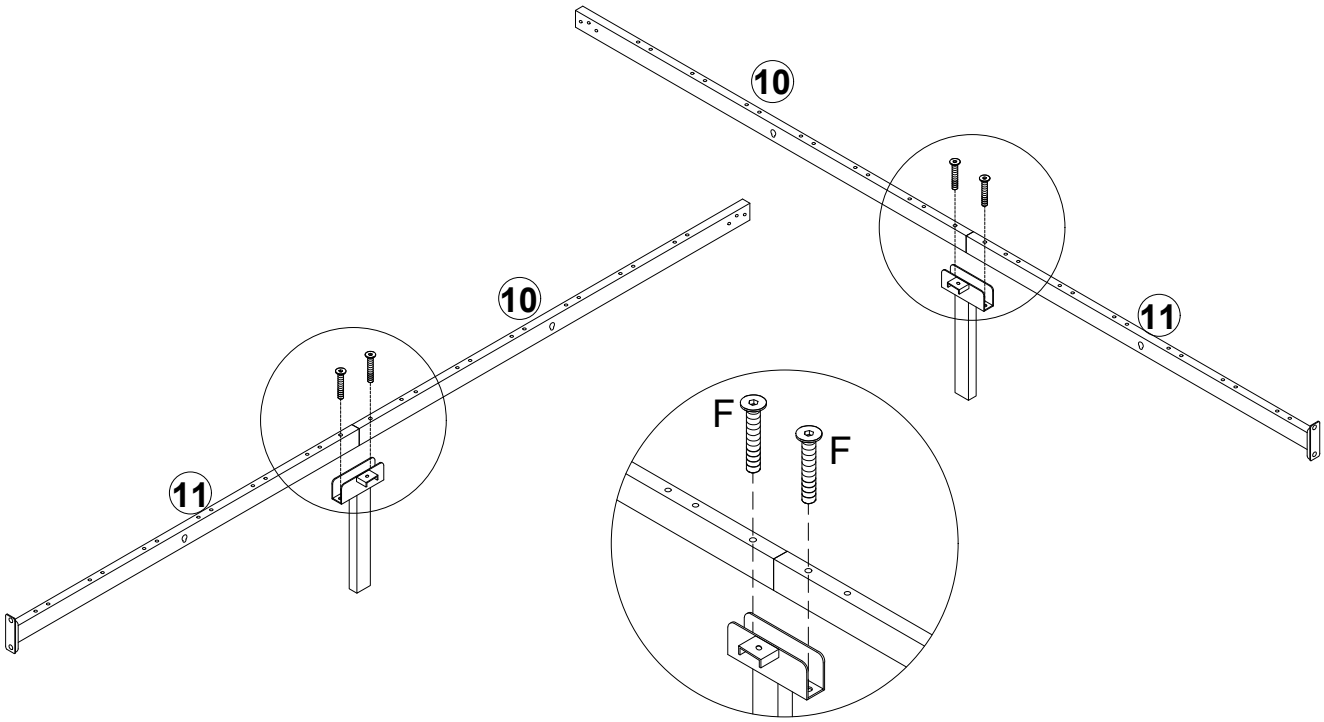

Note: The perforated side of Part 10/11 faces upwards.
Hinweis: Die gelochte Seite von Teil 10/11 zeigt nach oben.
Note : Le côté perforé de la pièce 10/11 est orienté vers le haut.

Assembly Instructions

Step:**5**

D x3pcs

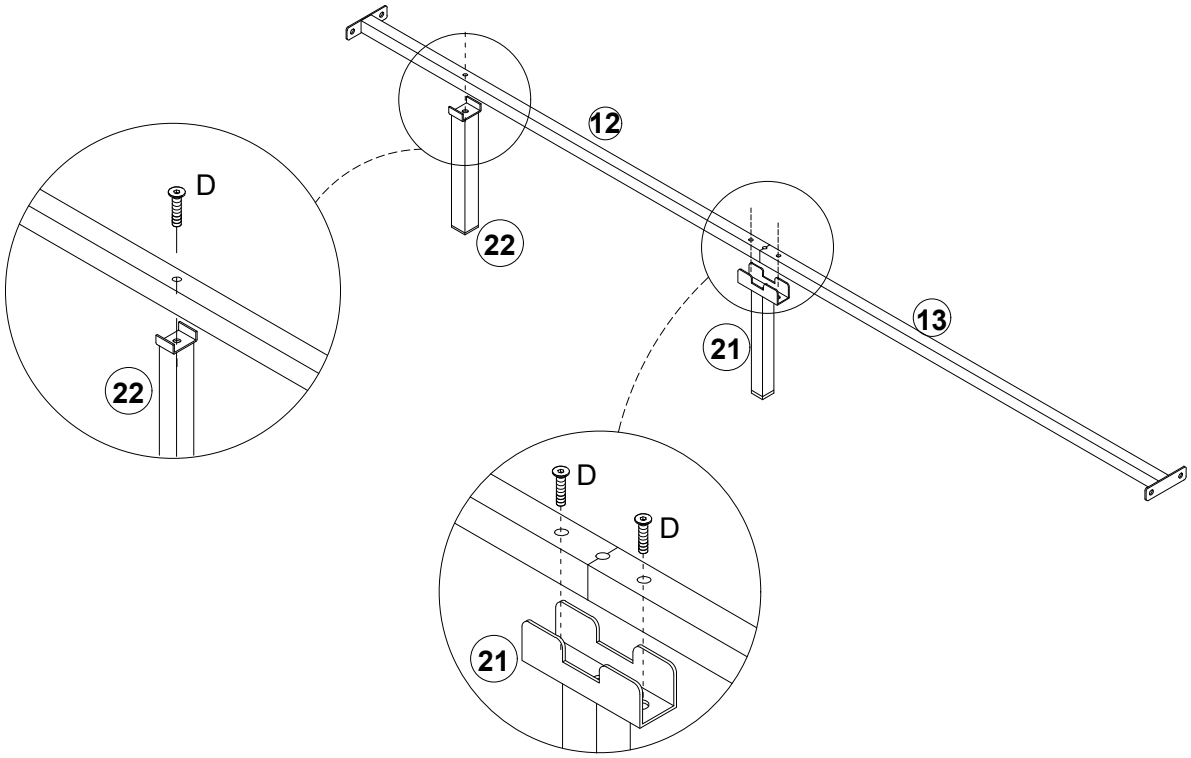

Step:**6**

C x6pcs

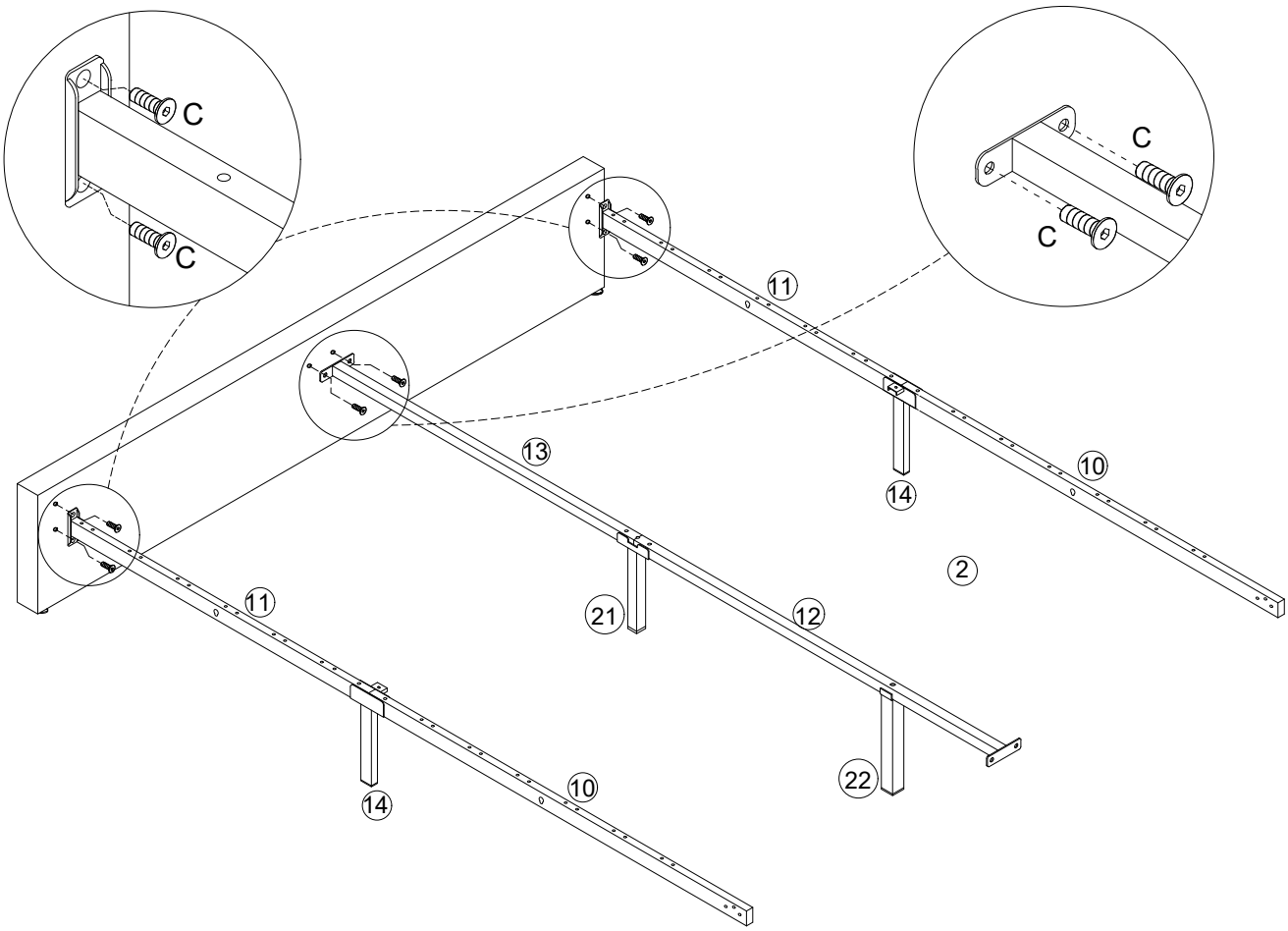

Assembly Instructions

Step:**7**

C x2pcs
E x2pcs

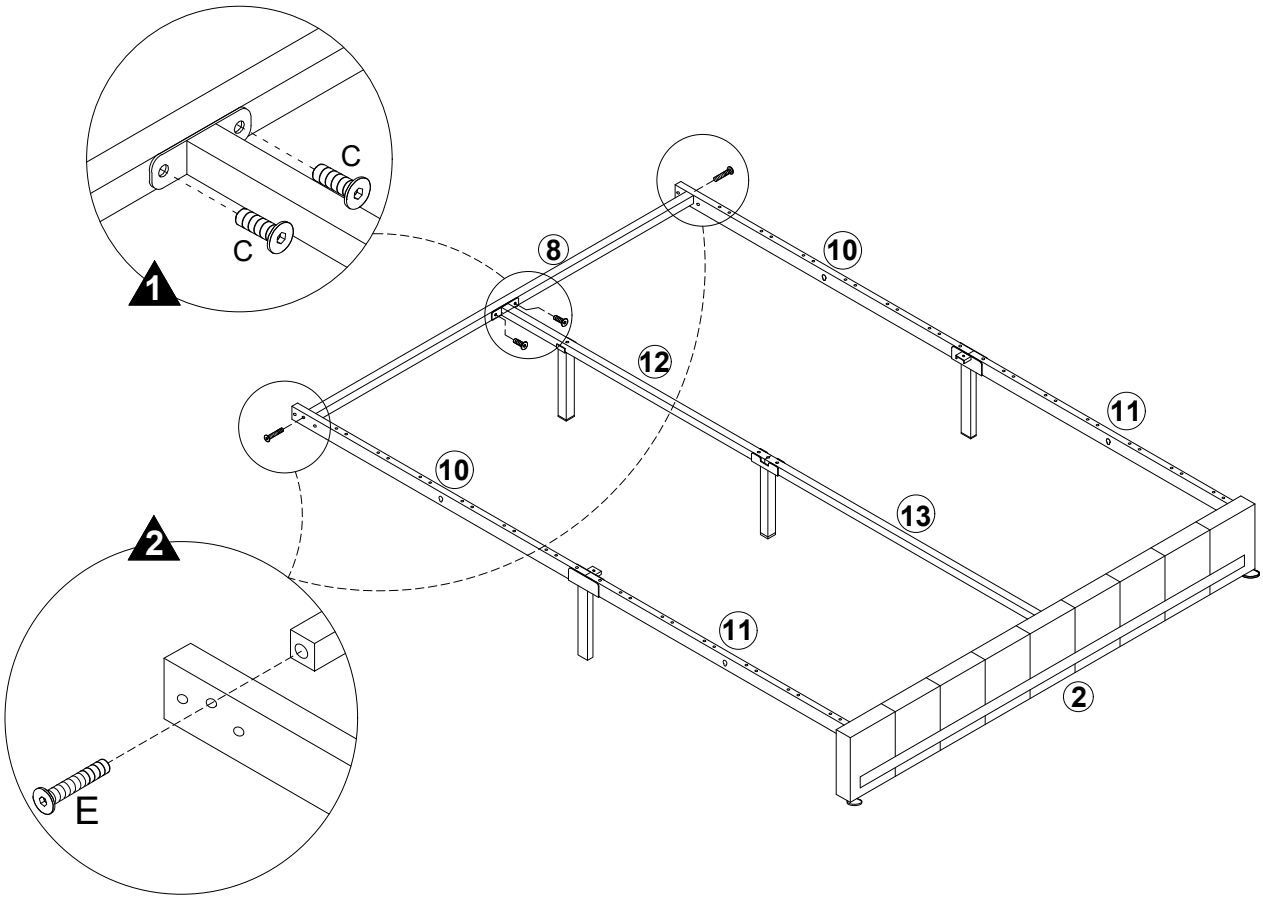

Step:**8**

E x4pcs

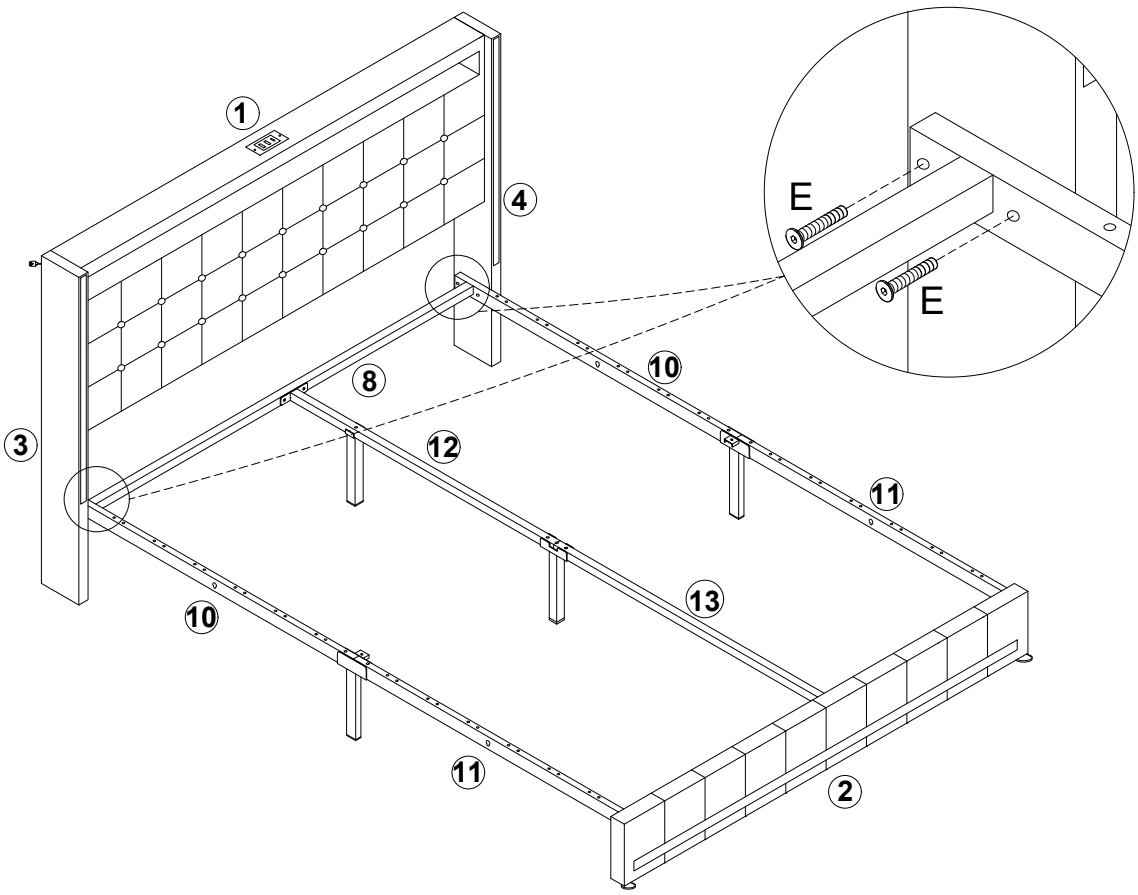

Assembly Instructions

Step:**9**

D x2pcs
F x1pc

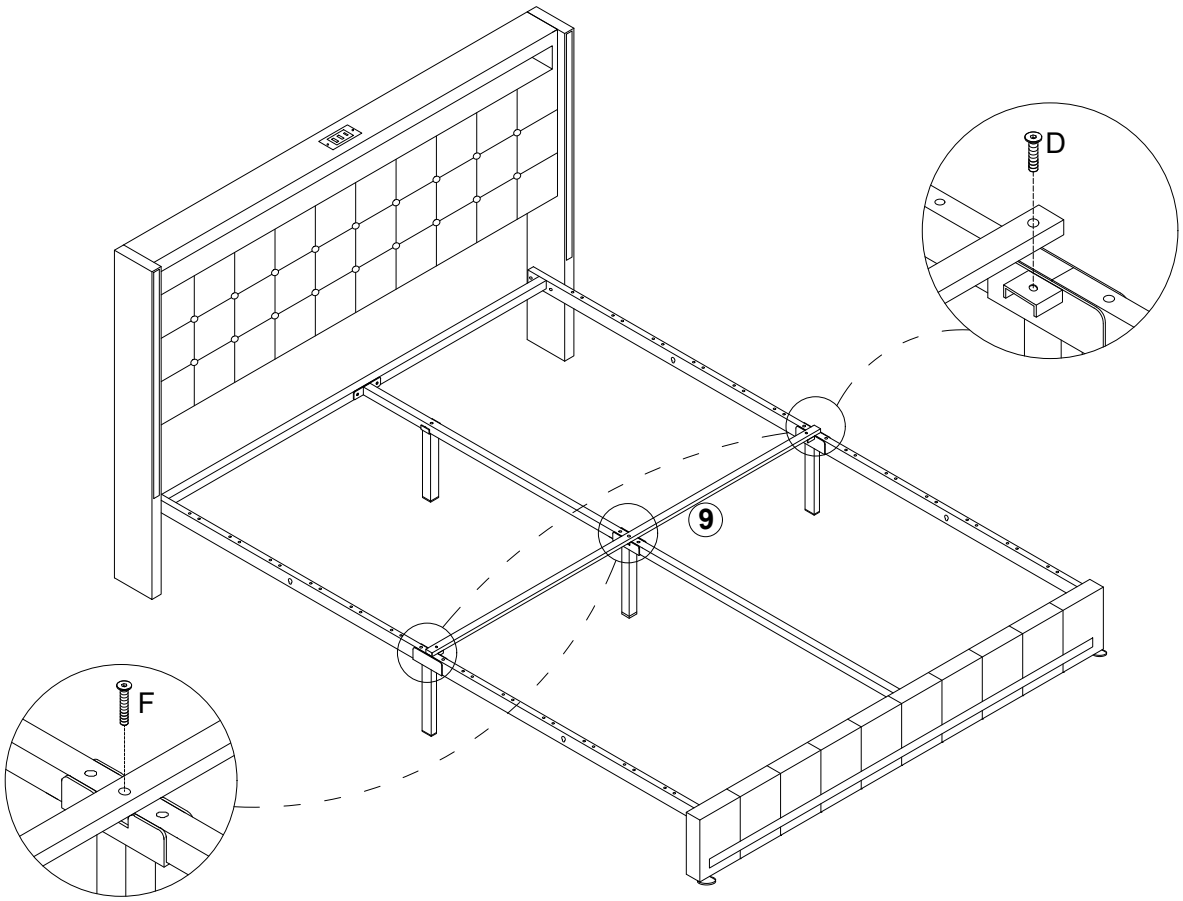

Step:**10**

Step 1: Connect the rear light strip interface to the power cord No. 25,
Step 2: Tear off the plastic film on the surface of buckle No. 23 and stick it on the inside of buckle No. 10 and 11.
Step 3: Plug the power cord No. 25 into the buckle No. 23

Schritt 1: Verbinden Sie die Schnittstelle der Rücklichtleiste mit dem Netzkabel Nr. 25,
Schritt 2: Reißen Sie die Plastikfolie auf der Oberfläche der Schnalle Nr. 23 ab und kleben Sie sie auf die Innenseite der Schnalle Nr. 10 und 11.
Schritt 3: Stecken Sie das Netzkabel Nr. 25 in die Schnalle Nr. 23

Étape 1: connectez l'interface de la bande lumineuse arrière au cordon d'alimentation 25,
Étape 2: Déchirez le film plastique de la surface de la boucle 23 et collez - le à l'intérieur de la boucle 10 et 11.
Étape 3: insérez le cordon d'alimentation 25 dans le mousqueton 23

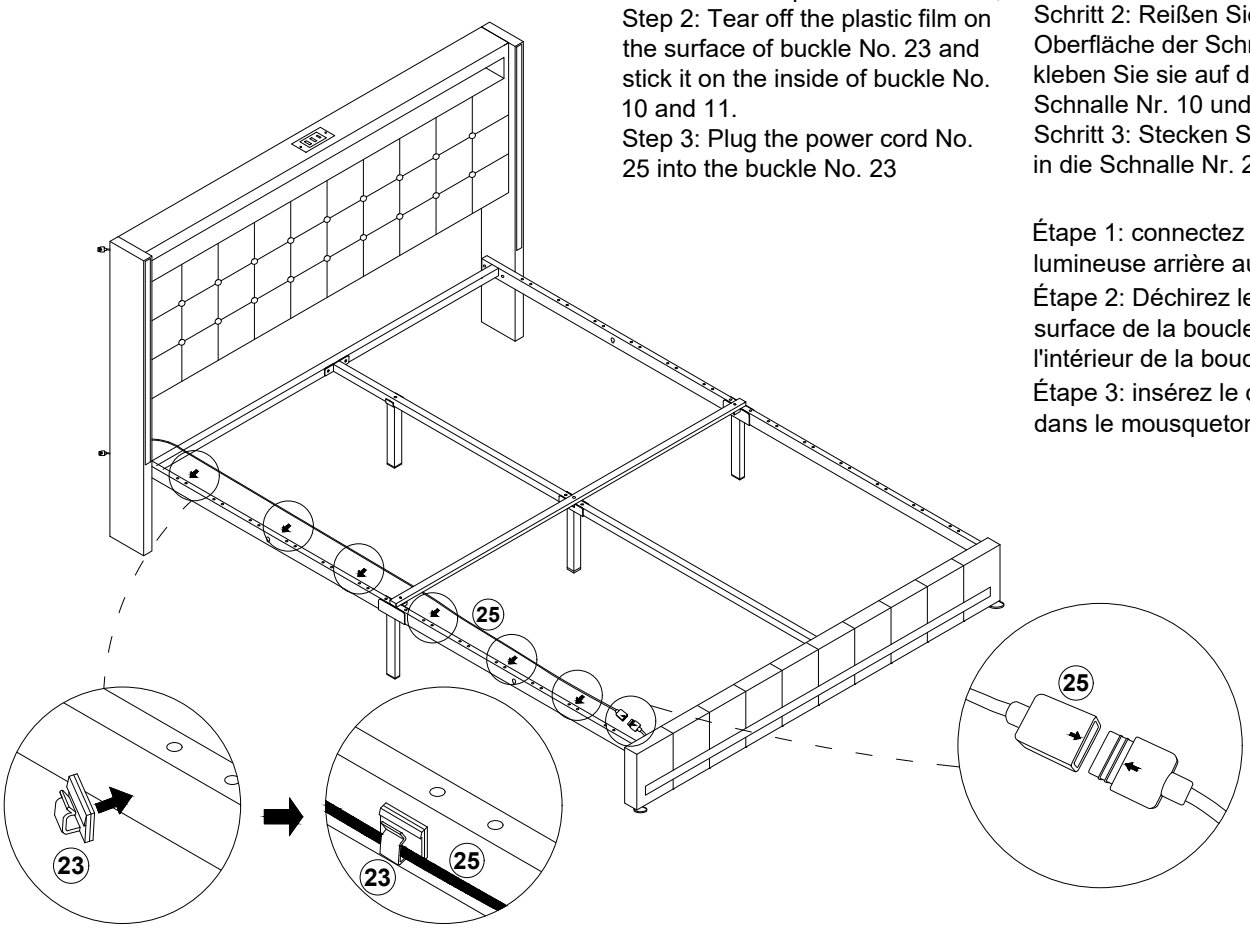

Assembly Instructions

Step:**11**

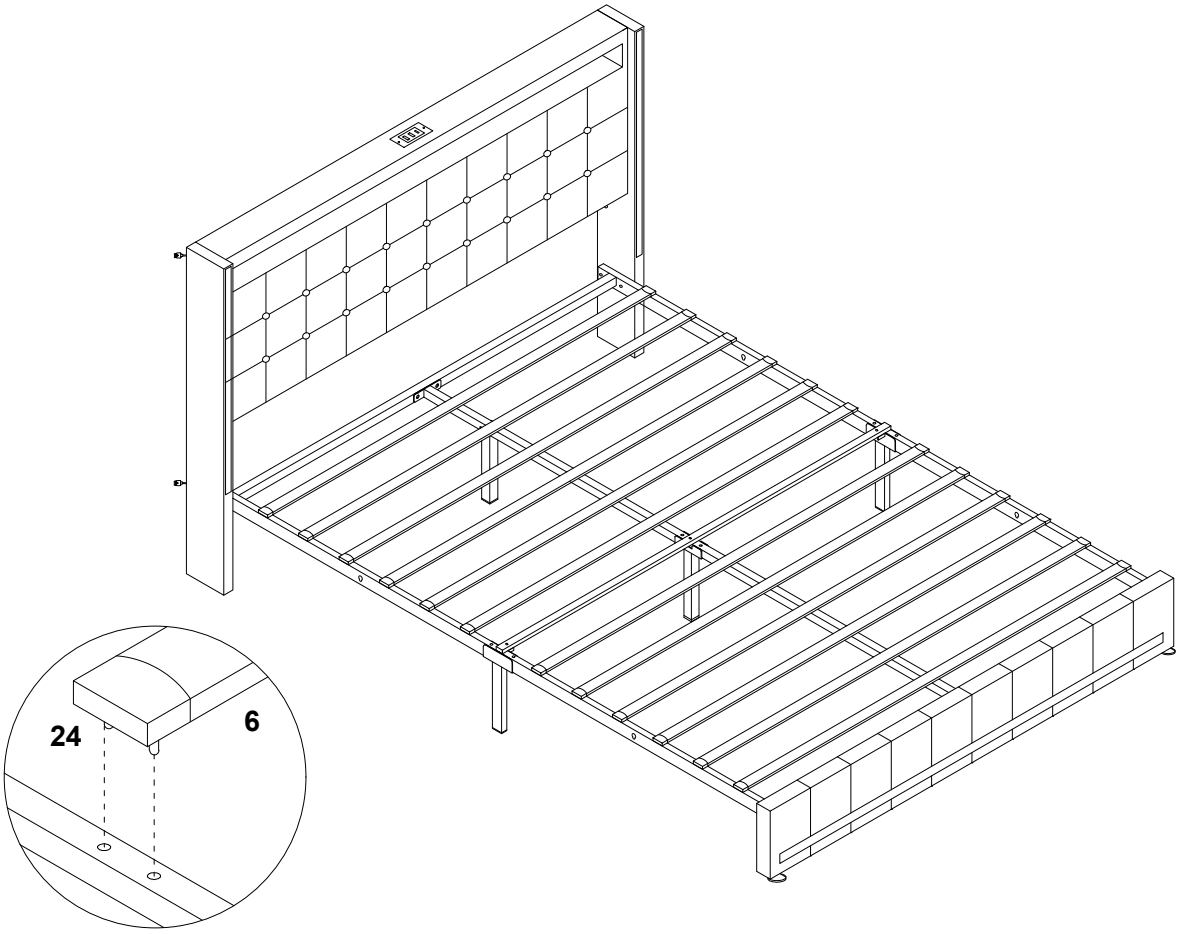

Step:**12**

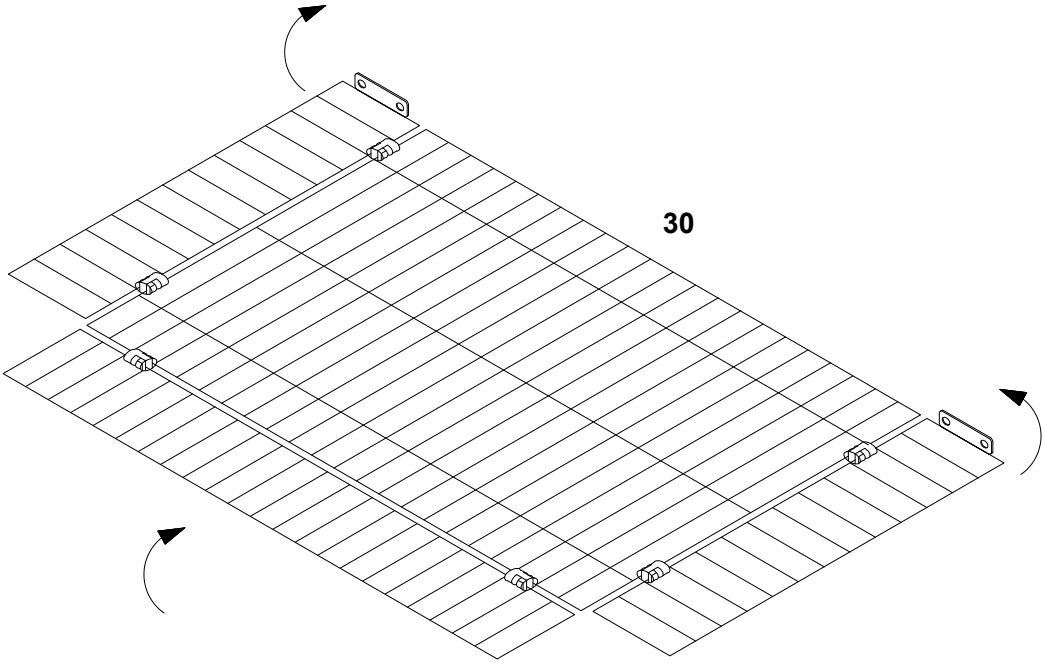

Assembly Instructions

Step**:13**

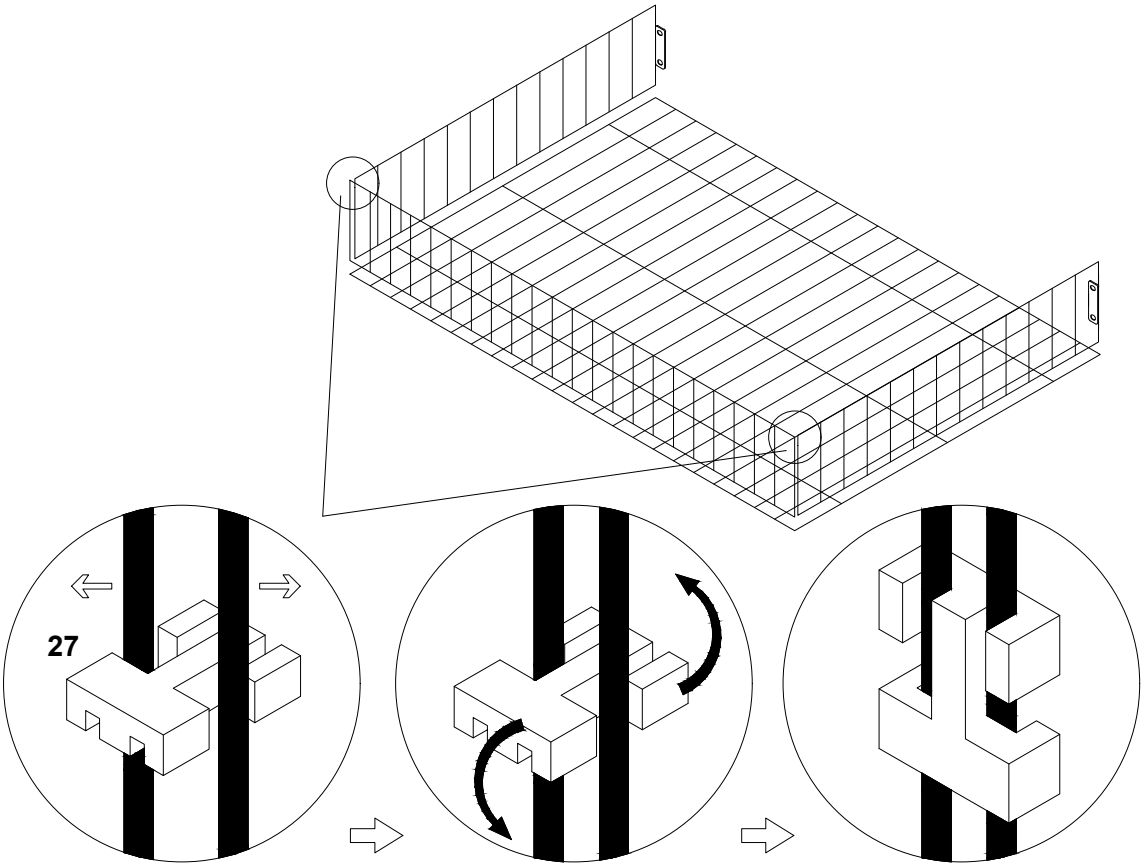

Separate it a little and clip in the closure .

Trennen Sie es ein wenig und clippen Sie den .

Verschluss ein Séparez légèrement, puis encliquetez le sceau .

Step**:14**

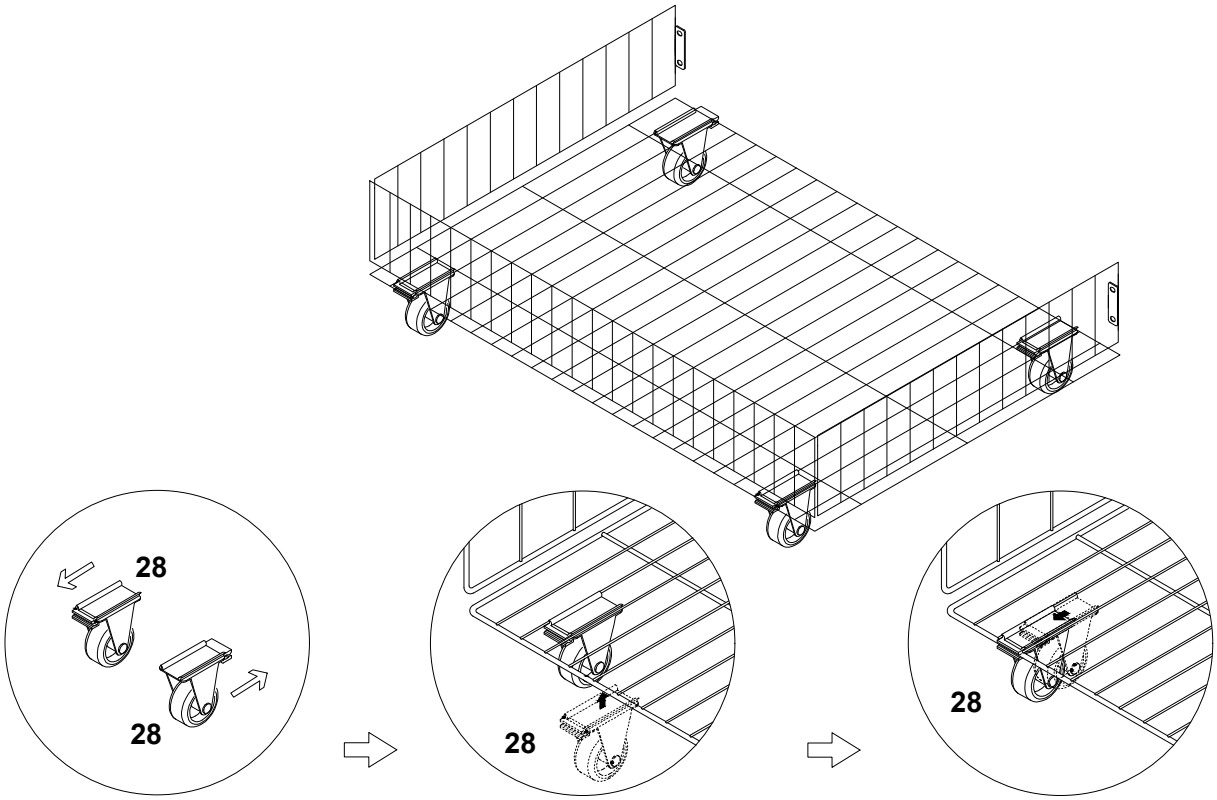

Pay attention to the direction of the bayonet.

Achten Sie auf die Richtung des Bajonetts.

Notez la direction de la baïonnette.

Clamp the pulley into the wire slot as shown in the figure.

Klemmen Sie die Riemenscheibe wie in der Abbildung gezeigt in den Drahtschlitz.

Encliqueter la poulie dans la rainure comme illustré.

Then press towards the thick iron wire until it is clamped.

Drücken Sie dann in Richtung des dicken Eisendrahtes, bis er geklemmt ist.

Appuyez ensuite dans la direction du fil de fer grossier jusqu'à ce qu'il soit Pincé.

Assembly Instructions

Step:**15**

A x20pcs
B x4pcs

Assemble four times
Viermal zusammenbauen
Assemblé quatre fois

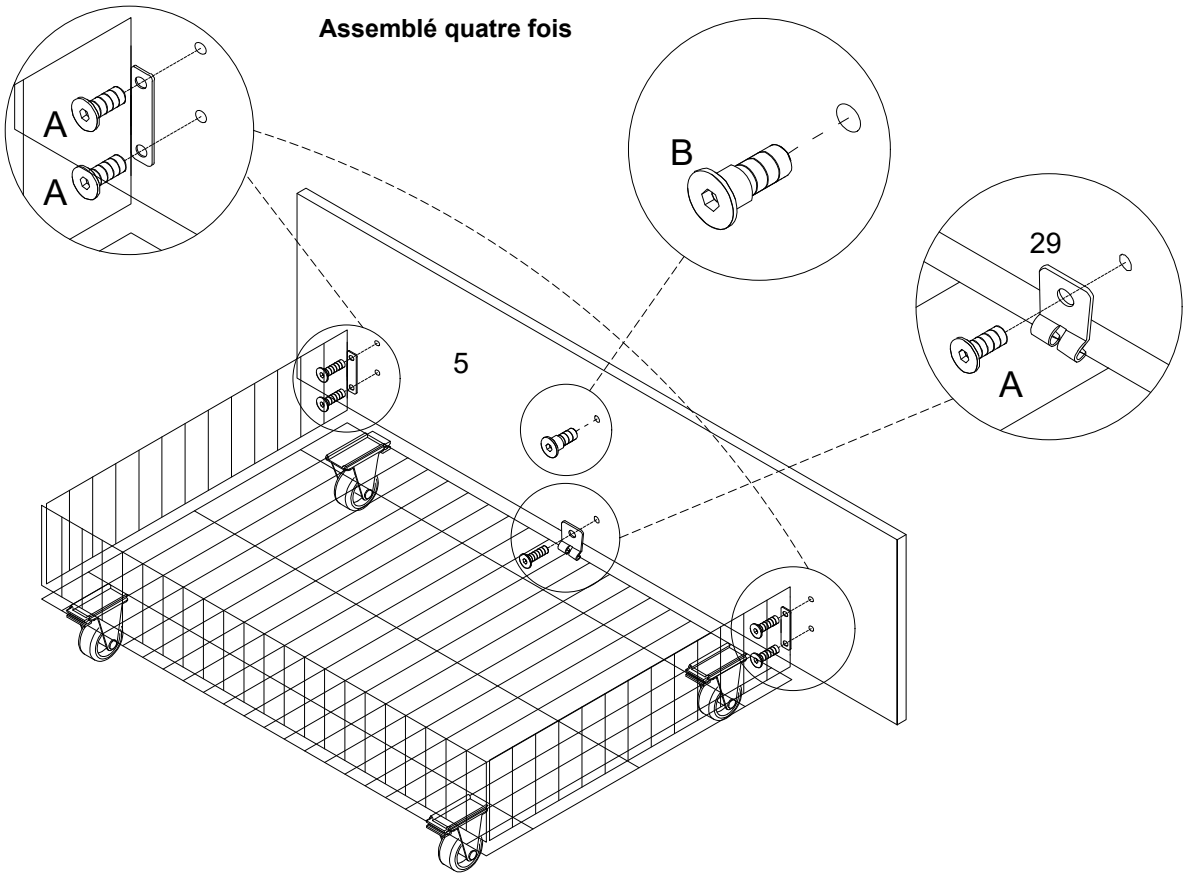

Step:**16**

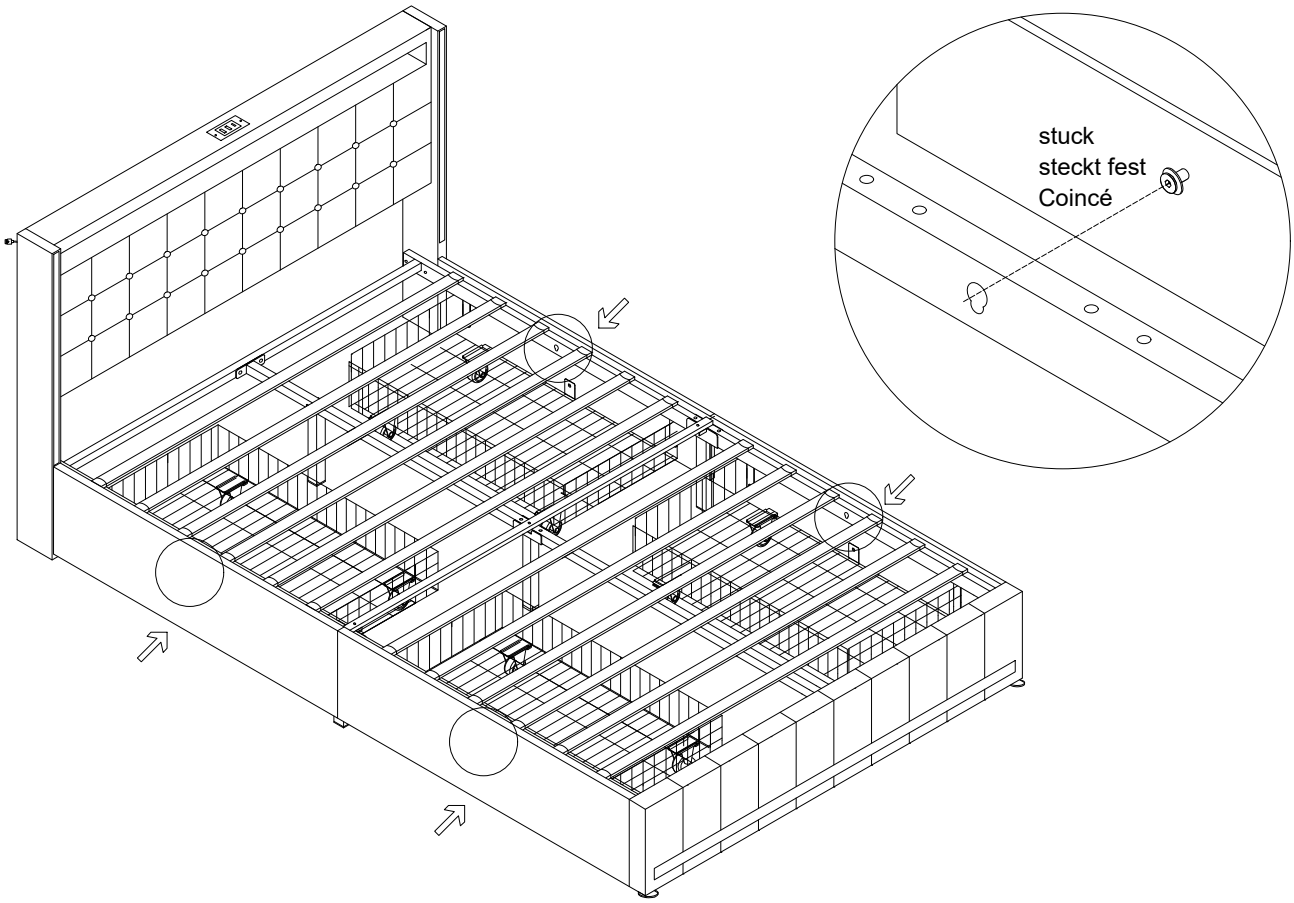

Assembly Instructions

Step:**17**

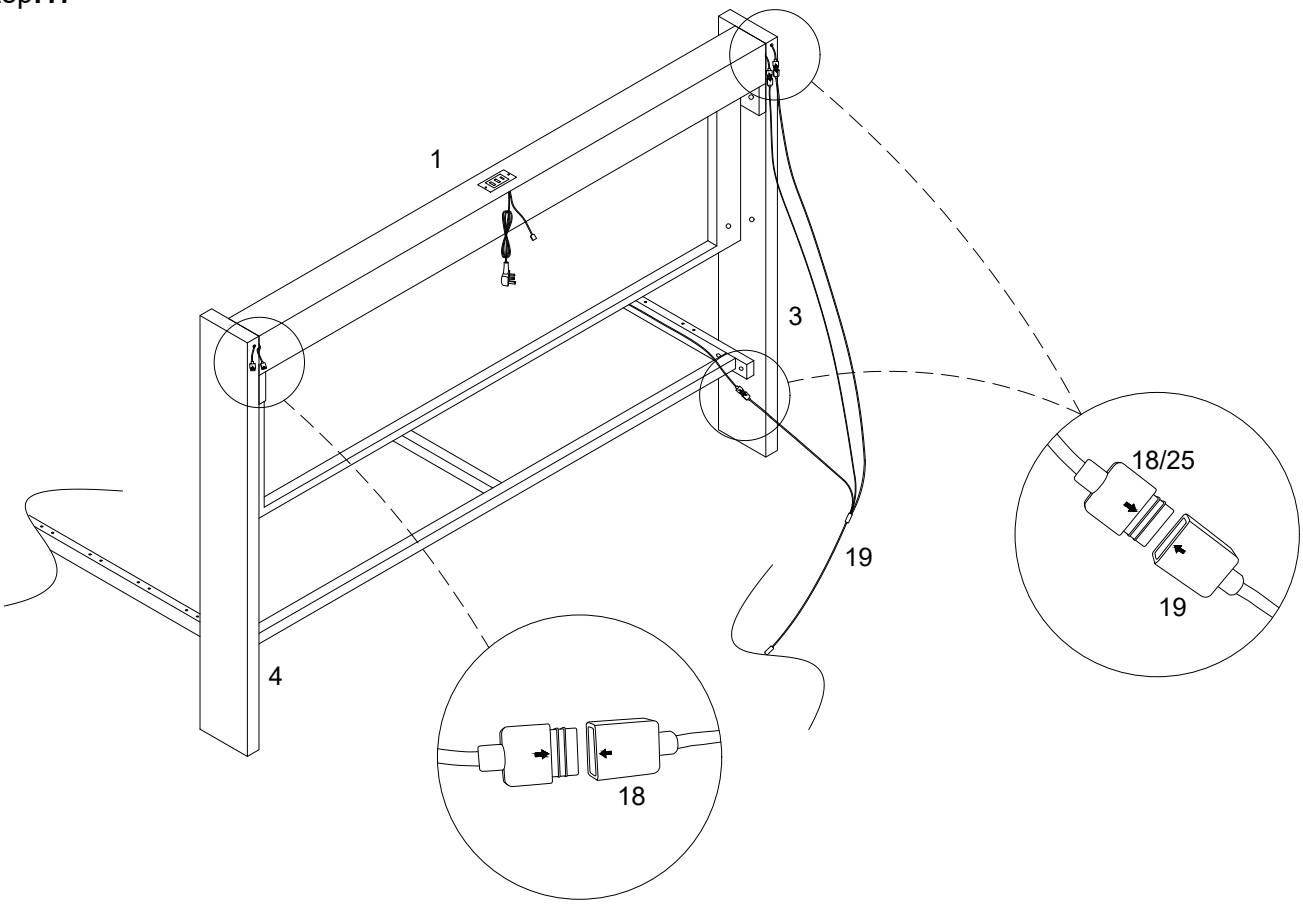

Step:**18**

Connect the USB connector of Part 19 to the USB port on the headboard socket. Then power on.

Verbinden Sie den USB-Stecker von Teil 19 mit dem USB-Anschluss an der Kopfboard-Steckdose. Dann schalten Sie die Stromversorgung ein.
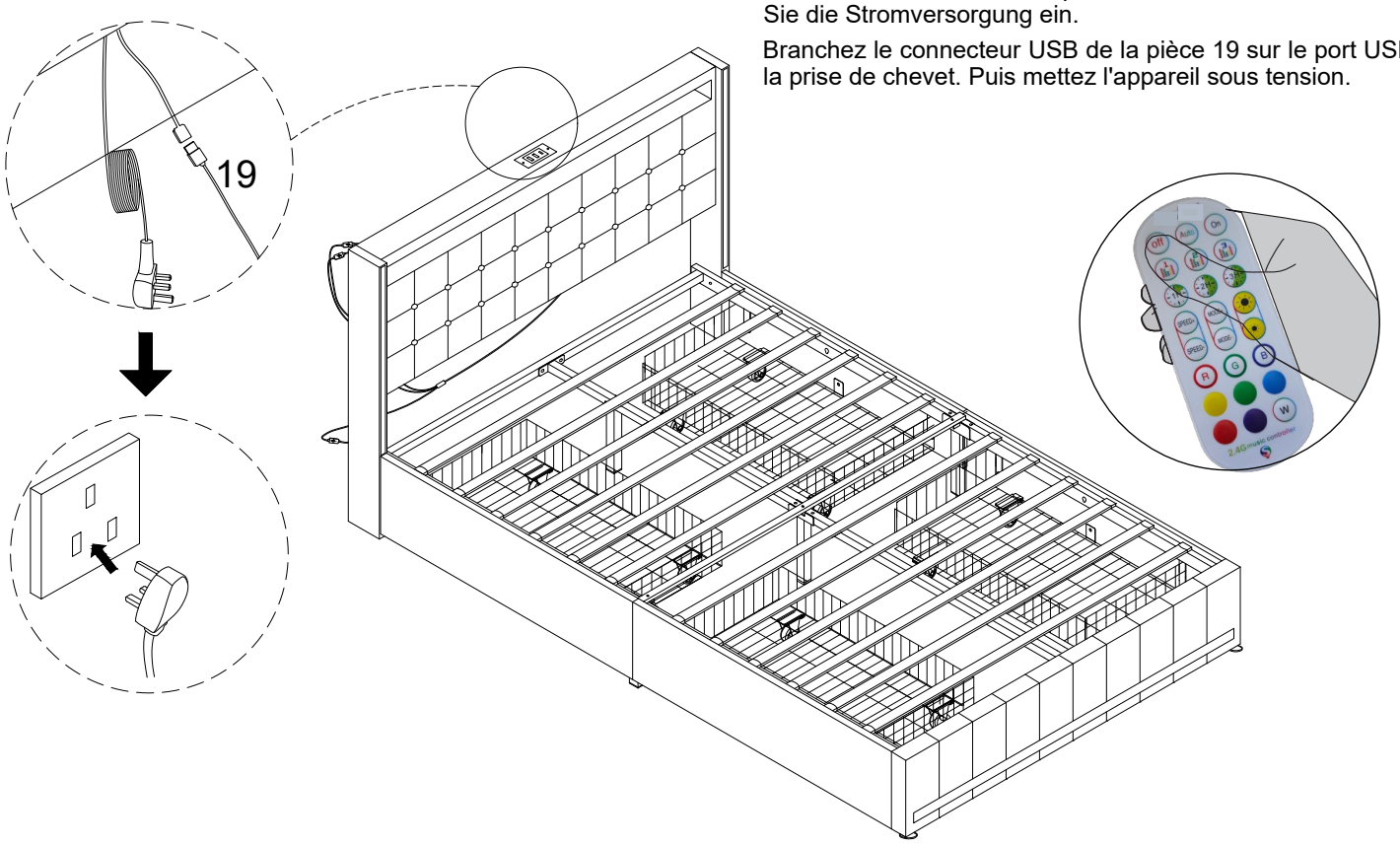
Branchez le connecteur USB de la pièce 19 sur le port USB de la prise de chevet. Puis mettez l'appareil sous tension.