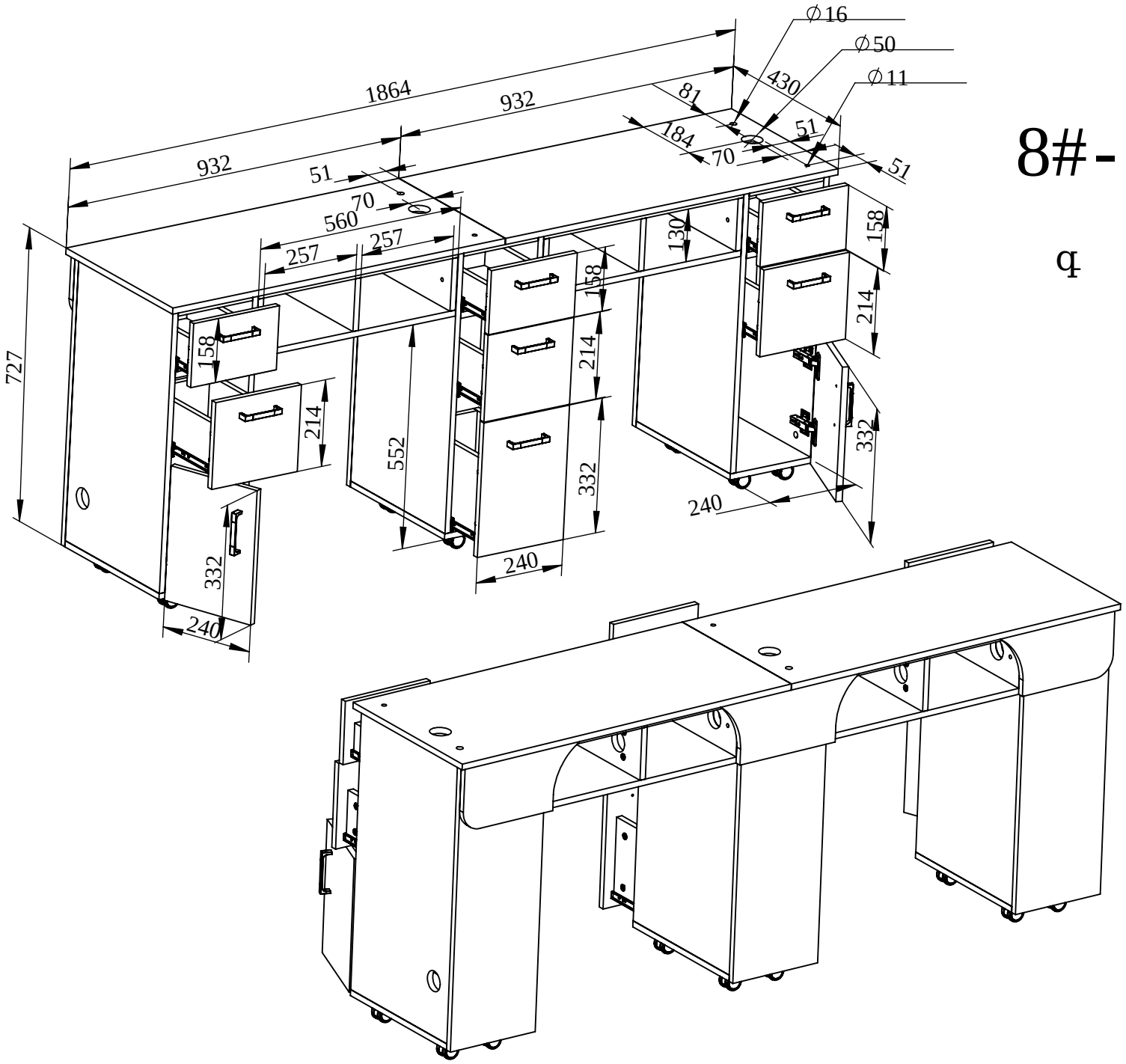

8#-2 N134-2)

q / H775mm