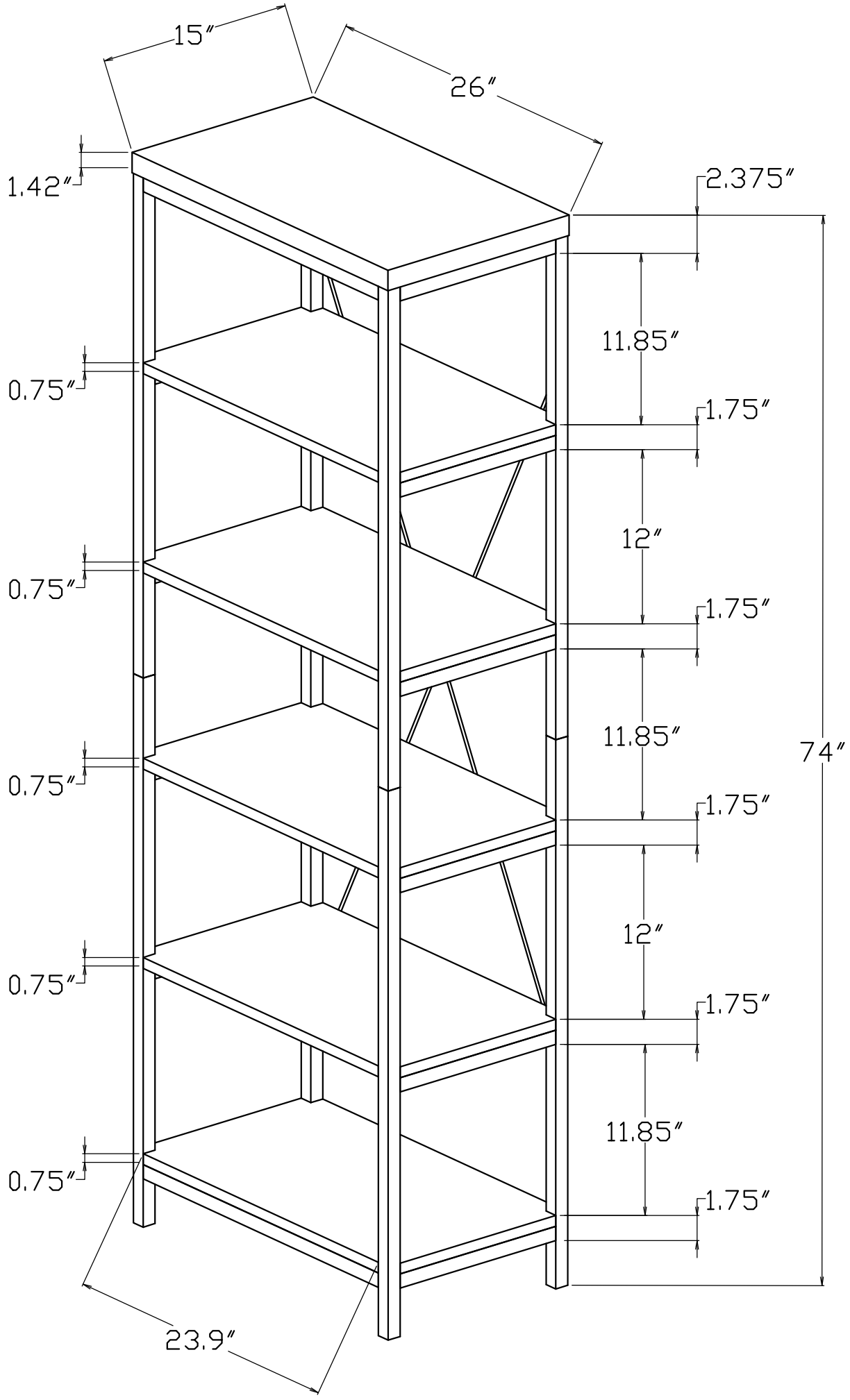
15″
26″
1.42″
2.375″
11.85″
0.75″
1.75″
12″
0.75″
1.75″
11.85″
74″
0.75″
1.75″
12″
0.75″
1.75″
11.85″
0.75″
1.75″
23.9″