Stackable 2 Drawer Organizer
Organisateur superposable à 2 tiroirs
Organizador apilable de 2 repisas

INSTALLATION INSTRUCTIONS | **DIRECTIVES D'INSTALLATION** | **INSTRUCCIONES DE INSTALACIÓN**

BEFORE BEGINNING | AVANT DE COMMENCER | ANTES DE EMPEZAR

- Please read all instructions carefully.
- Familiarize yourself with all parts (see "PARTS") and check quantities.
- Follow all safety precautions (see "SAFETY PRECAUTIONS").

- Prière de lire avec soin toutes les directives fournies.
- Se familiariser avec les pièces nécessaires à l'installation (voir « PIÈCES ») et vérifier les quantités présentes.
- Respecter toutes les consignes de sécurité (voir « CONSIGNES DE SÉCURITÉ »).

- Lea todas las instrucciones cuidadosamente.
- Familiarícese con todas las piezas (VEA "PIEZAS") y verifique las cantidades.
- Siga todas las precauciones de seguridad (vea "PRECAUCIONES DE SEGURIDAD").

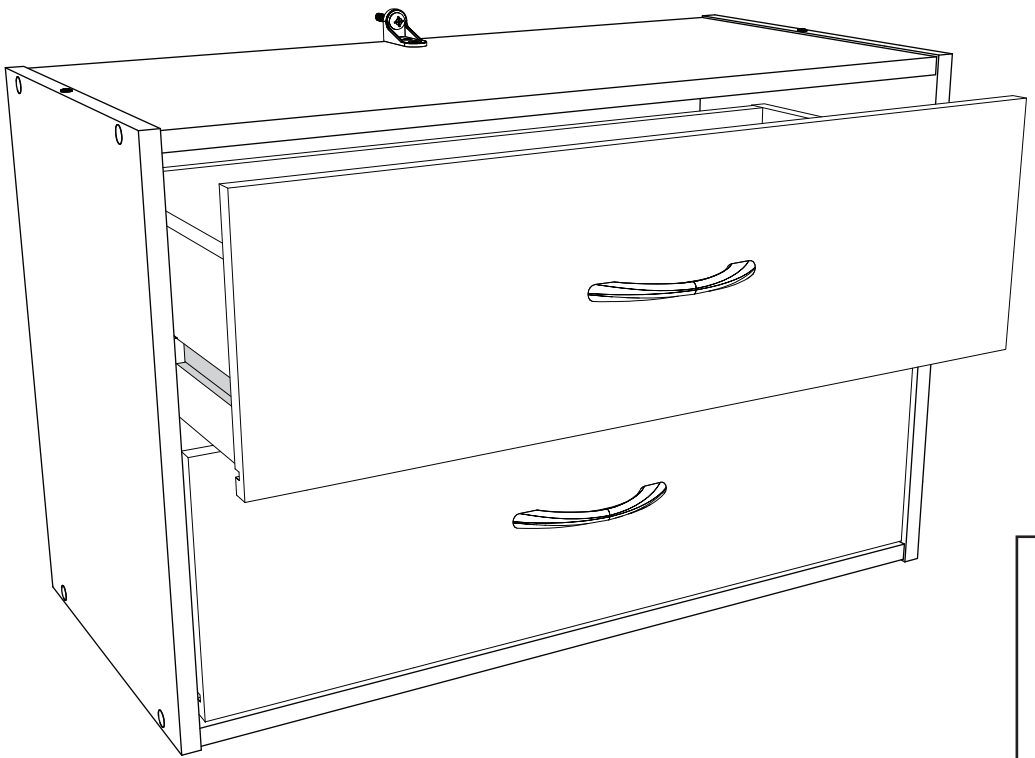

What you will need:
Vous aurez besoin de :
Va a necesitar:

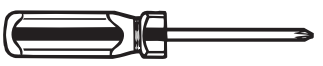

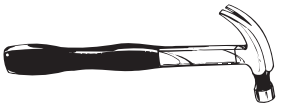

CLOSETMAID®

© 2019 ClosetMaid LLC | Ocala, FL 34471 | 1-800-874-0008 | www.closetmaid.com

01-13983-00 06/19

SAFETY PRECAUTIONS | CONSIGNES DE SÉCURITÉ | PRECAUCIONES DE SEGURIDAD

⚠ WARNING

- This unit contains small parts which could be a choking hazard for small children. Children should be under adult supervision at all times or serious injury could occur.
- Always unload unit prior to moving the unit. The weight of personal belongings can cause the unit to become unstable and either tip or collapse. Serious bodily injury and/or damage to personal belongings may occur.
- Do not overload unit. If any shelf, top, or bottom of unit bows or bends greater than ½ in., it is overloaded. The shelf, top, or bottom could collapse and cause serious bodily injury and/or damage to personal belongings.
- Do not climb or step on the unit. The unit may become unstable and either tip or collapse. Serious bodily injury and/or damage to personal belongings may occur.
- Do not mount or attach anything to the sides, rear or front of the unit as this can create a force which can cause the unit to tip. Serious bodily injury and/or damage to personal belongings may occur.
- After mounting of the cam posts and dowels to the panels, be careful to not hit the cam posts and dowels prior to final assembly as damage can occur to the mounting of the parts. This may cause the unit to not assemble correctly and create an unstable unit. Serious bodily injury and/or damage to personal belongings may occur.
- Do not hang this unit on the wall. The product structure is not designed for wall hanging. Serious bodily injury, damage to personal belongings, and/or damage to the wall may occur.
- All units must be secured individually to wall stud using L-Bracket and Wall Screw (#10 x 1-1/2 in.) provided. If wall stud is not accessible, consult your local hardware store for appropriate mounting hardware. Failure to do so may create an unsafe tipping hazard that could lead to serious bodily injury and/or damage to personal belongings.
- Follow proper safety procedures when using power tools and ladders.
- We recommend you protect your work surface during assembly to prevent scratching or damage to table tops, wood floors, etc.

⚠ MISE EN GARDE

- Ce module contient de petites pièces avec lesquelles de petits enfants peuvent s'étouffer. Les enfants doivent toujours être sous la surveillance constante d'adulte faute de quoi des blessures graves peuvent se produire.
- Toujours vider le module avant de le déplacer. Le poids des effets personnels qui s'y trouvent peut causer l'instabilité du module et le faire basculer ou s'affaisser. Cela pourrait provoquer des blessures graves ou des dommages matériels.
- Ne pas surcharger les modules. Lorsqu'une étagère ou encore le haut ou le bas d'un module plie ou arque de plus de 1,2 cm, cela indique une surcharge. L'étagère ou les panneaux supérieur ou inférieur pourraient s'affaisser, provoquant des blessures graves ou des dommages matériels.
- Ne pas grimper ou se tenir debout ou assis sur le module. Le module risque de devenir instable et basculer ou s'affaisser. Cela pourrait provoquer des blessures graves ou des dommages matériels.
- Ne rien ancrer ou fixer sur les côtés, l'arrière ou l'avant du module, car cela pourrait le faire basculer. Cela pourrait provoquer des blessures graves ou des dommages matériels.
- Après avoir fixé les boulons à tige et goujons aux panneaux, prendre soin d'éviter de les cogner avant le montage final, car cela risquerait d'endommager l'installation des pièces. Cela risque d'empêcher le montage adéquat du module et d'en causer l'instabilité. Cela pourrait provoquer des blessures graves ou des dommages matériels.
- Ne pas suspendre ce module au mur. La structure de ce produit n'est pas conçue pour suspendre au mur. Cela pourrait provoquer des blessures graves, des dommages matériels ou endommager le mur.
- Tous les modules doivent être fixés aux montants de charpente à l'aide de Supports en L et de la Vis Murale (nº 10 x 38 mm) fournis. Lorsqu' aucun montant de charpente n'est accessible, consulter une quincaillerie locale pour obtenir la quincaillerie d'installation qui convient. Négliger de le faire peut provoquer un danger de basculement susceptible d'occasionner des blessures graves ou des dommages matériels.
- Respecter toutes les consignes de sécurité lors de l'utilisation d'outils à moteur et d'échelles.
- Nous recommandons de protéger la surface de travail durant le montage afin d'éviter d'égratigner ou d'endommager les dessus de table, plancher de bois, etc.

⚠ ADVERTENCIA

- Este producto contiene piezas pequeñas que pueden causar peligro de asfixia a niños pequeños. Los niños deben estar bajo la supervisión de un adulto en todo momento, de lo contrario pueden ocurrir lesiones graves.
- Vacíe siempre la unidad antes de moverla de lugar. El peso de los objetos personales puede hacer que la unidad quede inestable, se vuelque o colapse pudiendo causar lesiones personales graves y / o daños a los objetos personales.
- No sobrecargue la unidad. Si cualquier repisa o la parte superior o inferior de la unidad se arquea o se dobla más de 1,2 cm, está sobrecargada. La repisa o la parte superior o inferior puede colapsarse, causando lesiones corporales graves y/o daños a objetos personales.
- No escale o suba a la unidad. La unidad puede resultar inestable y puede volcarse o colapsar pudiendo causar lesiones graves personales y daños a los objetos personales.
- No instale o fije nada a los laterales de la unidad o partes delantera o trasera ya que puede crear peso y resultar en que la misma se vuelque pudiendo causar lesiones graves personales y daños a los objetos personales.
- No cuelgue esta unidad a la pared. La estructura del producto no está diseñada para colgarse en la pared. Pueden ocurrir lesiones personales graves y daños a los objetos personales y / o a la pared.
- Una vez instalados los postes de leva y las espigas a los paneles, tenga cuidado de no golpear los postes de leva y las espigas antes de terminar la instalación completa ya que las piezas pueden sufrir daños. El no instalar este producto correctamente puede resultar en que el mismo quede inestable pudiendo causar lesiones graves personales y daños a los objetos personales.
- Todas las unidades deben sujetarse individualmente al montante de la pared usando un Soporte en Forma de L y un Tornillo de Pared (#10 x 3,8 cm) incluidos. Si no se puede acceder al montante de la pared, visite su ferretería local para los herrajes de montaje apropiados. El no instalar este producto correctamente podría resultar en que la unidad se vuelque y en lesiones graves personales y/o daños a objetos personales.
- Siga los procedimientos de seguridad adecuados al usar herramientas eléctricas y escaleras.
- Recomendamos que proteja su área de trabajo durante el ensamblaje para no rayar las superficies de las mesas, pisos de madera, etc.

PARTS | PIÈCES | PIEZAS

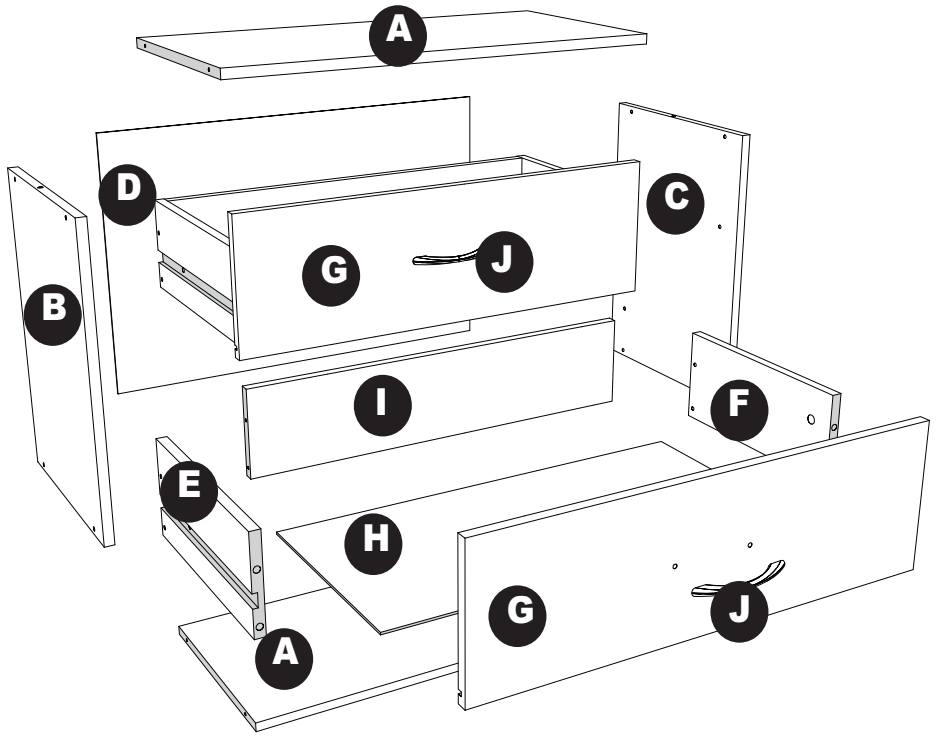

A
top/bottom panel (2)
panneau supérieur/inférieur (2)
panel superiorinferior (2)

B
left side panel (1)
panneau latéral de gauche (1)
panel lateral izquierdo (1)

C
right side panel (1)
panneau latéral de droite (1)
panel lateral derecho (1)

D
back panel (1)
panneau arrière (1)
panel trasero (1)

E
left drawer side (2)
côté gauche de tiroir (2)
lado del cajón izquierdo (2)

F
right drawer side (2)
côté droit de tiroir (2)
lado del cajón derecho (2)

G
drawer front (2)
devant de tiroir (2)
panel delantero del cajón (2)

H
drawer bottom (2)
fond de tiroir (2)
panel inferior del cajón (2)

I
drawer back (2)
arrière de tiroir (2)
panel trasero del cajón (2)

J
handle (2)
poignée (2)
manija (2)

AA 95825



drawer glide (4)
glissière de tiroir (4)
mecanismo de deslizamiento (4)

BB 40942

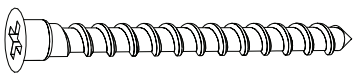

assembly screw-Confirmat 5mm x 38mm (16)
vis de montage-Confirmat 5 mm x 38 mm (16)
tornillo de ensamblaje-Confirmat 5 mm x 38 mm (16)

CC

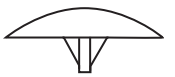

screw cover (8)
capuchon (8)
tapón (8)

DD 50528



nail (20)
clou (20)
clavo (20)

EE



hole plug (2)
bouchon pour trou (2)
tapón del agujero (2)

FF 50514



thin dowel (2)
petit goujon (2)
espiga delgada (2)

GG 81702



frame slide screw (8)
vis coulissant de cadre (8)
tornillo del mecanismo de deslizamiento de la estructura (8)

HH 50511

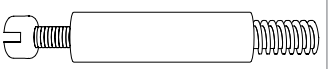

cam post (8)
boulon à tige (8)
poste de leva (8)

II 50509

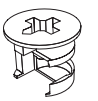

cam lock (8)
boulon à verrou (8)
cierre de leva (8)

JJ 50539

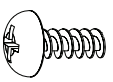

drawer slide screw (4)
vis de glissière de tiroir (4)
tornillo del mecanismo de deslizamiento (4)

KK 81740

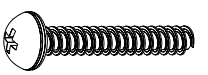

handle screw (#8 x 7/8 in.) (4)
vis de poignée (nº 8 x 2,2 cm à tête cylindrique bombée) (4)
tornillo de pared (#8 x 2,2 cm cabeza redonda) (4)

LL 81719

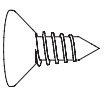

L-bracket screw (#10 x 1/2 in. Flathead) (1)
vis de support en L (à tête plate nº 10 x 1,3 cm)
tornillo de soporte en forma de L
(cabeza plana #10 x 1,3 cm)

MM 81721

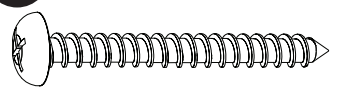

wall screw - #10 x 1-1/2 in. (1)
vis murale - nº 10 x 3,8 cm (1)
tornillo de pared - #10 x 3,8 cm (1)

NN 50523

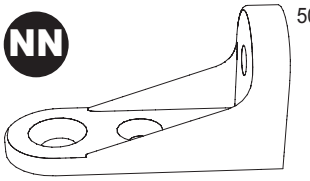

L-bracket (1)
support en L (1)
soporte en forma de L (1)

HELPFUL HINTS | CONSEILS UTILES | CONSEJOS PRÁCTICOS

PART IDENTIFICATION

PART IDENTIFICATION SAMPLE

Use "PART IDENTIFICATION" picture (in step) and exploded view (on previous page) to identify parts!

IDENTIFICATION DES PIÈCES

EXEMPLE D'IDENTIFICATION DES PIÈCES

Utiliser l'illustration « IDENTIFICATION DES PIÈCES » (dans la description de l'étape) et le schéma éclaté (à la page précédente) pour identifier les pièces!

IDENTIFICACIÓN DE LAS PIEZAS

MUESTRA DE IDENTIFICACIÓN DE LAS PIEZAS

¡Use la imagen "IDENTIFICACIÓN DE LAS PIEZAS" (en el paso) y la perspectiva ampliada (en la página anterior) para identificar las piezas!

Look for part letter "stamping" in unfinished edges of part.

Rechercher « l'estampillage » de la lettre de pièce dans les bordures brutes de la pièce.

Busque la letra de la pieza estampada en los bordes sin acabar de la pieza.

- **Note overall shape of part. Count and locate holes in each part.**
- **Remarquer la forme générale de chaque pièce. Compter et localiser les trous de chaque pièce.**
- **Vea la forma de las piezas en general. Cuente y ubique los agujeros de cada pieza.**

FINISHED VS. UNFINISHED

It is important to understand how finished edges go together. Take a moment to lay out all the wood pieces and note the finished and unfinished (raw wood) edges. Arrange pieces so all finished edges are facing the same way. While assembling, take care to note in each diagram which way finished edges are facing. In general, all finished edges will face forward and all finished sides (large area of piece) will face up when product is fully assembled and upright.

OUVRÉ VS BRUT

Il est important de comprendre comment s'emboîtent les bordures ouvrées. Prendre le temps d'étaler toutes les pièces en bois et remarquer quelles sont les bordures ouvrées et brutes (bois non fini). Disposer les pièces de manière à ce que les bordures ouvrées soient toutes orientées dans la même direction. Lors du montage, prendre soin de noter dans chacun des schémas dans quelle direction les bordures ouvrées sont orientées. De manière générale, toutes les bordures ouvrées sont orientées vers l'avant et les surfaces ouvrées (grandes surfaces) sont orientées vers le haut une fois le produit assemblé et en place.

SUPERFICIES ACABADAS Y SIN ACABAR

Es importante comprender cómo los bordes acabados se unen. Tome el tiempo de organizar todas las piezas de madera y observe los lados acabados y sin acabar (madera sin tratar). Coloque las piezas para que todos los bordes acabados queden orientados en la misma dirección. Al montar el producto, tenga cuidado de observar la orientación de los bordes acabados en cada diagrama. En general, todos los bordes acabados se orientarán hacia delante y todos los lados acabados (superficies grandes de una pieza) se orientarán hacia arriba una vez que el producto quede completamente montado y en posición vertical.

FINISHED EDGE
BORDURE OUVRÉE
BORDE ACABADO

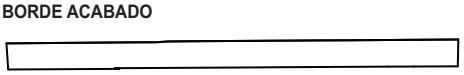

UNFINISHED "RAW" EDGE
BORDURE BRUTE (NON FINIE)
BORDE SIN ACABAR



- **Unfinished surfaces are shaded in gray.**
- **Les surfaces brutes sont colorées en gris.**
- **Las superficies sin acabar están sombreadas en color gris.**

CORRECT
CORRECT
CORRECTO

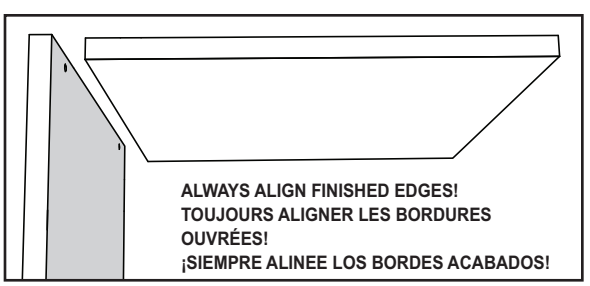

INCORRECT
INCORRECT
INCORRECTO

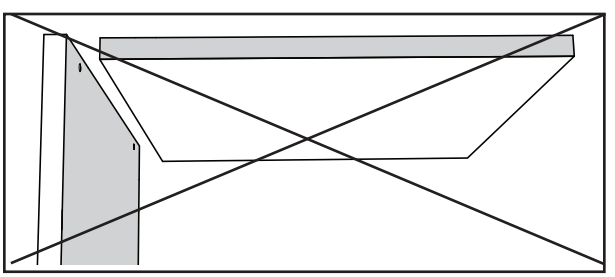

INSTALLING CAM LOCKS

- Identify arrow on head. Look closely.
- Identifier la flèche sur la tête. Examiner attentivement.
- Identifique la flecha en la cabeza. Búsquela detenidamente.

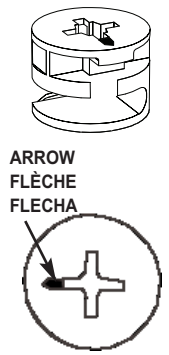

INSTALLER LES BOULONS À VERROU

- Arrow MUST point toward hole in edge of panel.
- Le flèche DOIT pointer vers le trou de la bordure du panneau.
- La flecha DEBE apuntar hacia el agujero en el borde del panel.

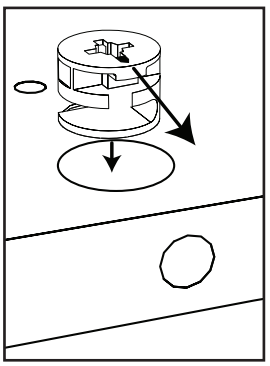

INSTALACIÓN DEL CIERRE DE LEVA

- Push cam lock all the way down into hole.
- Pousser le boulon à verrou entièrement dans le trou.
- Empuje hasta el fondo el cierre de leva en el agujero.

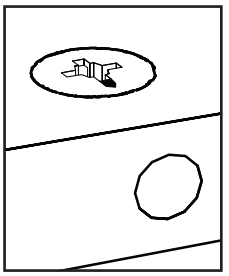

TIGHTENING CAM LOCKS

- Assure cam lock arrow points to hole and push cam post into hole.
- S'assurer que la flèche du boulon à verrou pointe vers le trou et pousser le boulon à tige dans le trou.
- Asegúrese de que la flecha del cierre de leva apunte al agujero y empuje el poste de leva en el agujero.

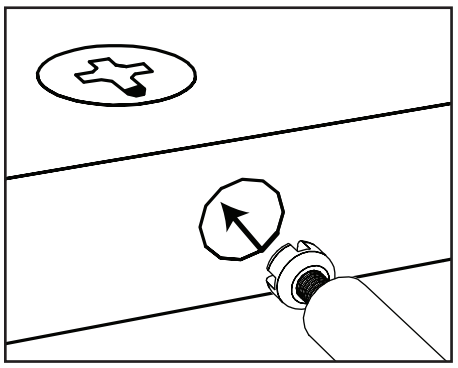

RESSERRER LES BOULONS À VERROU

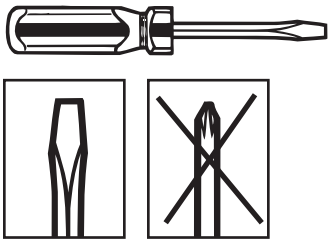

- Use a Flathead screw-driver to turn cam lock.
- Utiliser un tournevis à tête plate pour resserrer le boulon à verrou.
- Use un destornillador de cabeza plana para girar el cierre de leva.

APRETAR EL CIERRE DE LEVA

- Turn camlock until **fully** tightened (slightly OVER half way around).
- Tourner le boulon à verrou jusqu'à ce qu'il soit **entièrement** resserré (un peu PLUS d'un demi-tour).
- Gire el cierre de leva hasta que quede **completamente** apretado (un poco MÁS de media vuelta).

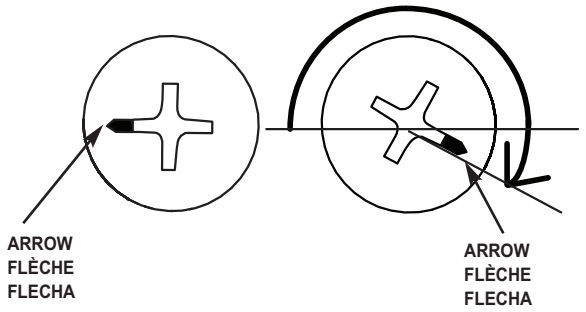

HAND TIGHTEN SCREWS

We recommend you hand-tighten screws. Use care not to overtighten if using power tools.

RESSERRER LES VIS À LA MAIN

Nous recommandons de resserrer les vis à la main. Prendre garde de ne pas trop serrer en utilisant des outils mécaniques.

APRIETE LOS TORNILLOS A MANO

Recomendamos que usted apriete los tornillos a mano. No apriete demasiado los tornillos si usa una herramienta automática.

INSTALLING L-BRACKET

There are several "key points" to L-bracket installation step. Please review the drawings and comments below, as well as the assembly steps provided.

All units must be fastened to the wall. Always mount L-bracket to a wall-stud.

When stacking units, the unit on the bottom must be attached to the wall first before setting another unit on top.

When installing L-brackets, be sure to place, mark, and install one bracket FULLY before placing, marking, and installing second L-bracket.

INSTALLATION DU SUPPORT EN L

Cette installation comprend quatre étapes essentielles. Prière de consulter les schémas et commentaires ci-dessous ainsi que les étapes de montage décrites.

Tous les modules doivent être attachés au mur.
Toujours fixer le support en L sur un montant de charpente.

Pour empiler les modules, celui du bas doit d'abord être fixé au mur avant l'installation d'un autre module par dessus.

Lors de l'installation des supports en L, s'assurer de placer, marquer et installer un support ENTIÈREMENT avant de placer, marquer et installer le second support en L.

INSTALACIÓN DEL SOPORTE EN FORMA DE L

Existen varios "puntos clave" para este paso de la instalación. Revise los dibujos y comentarios a continuación, además de los pasos del ensamblaje incluidos.

Todas las unidades deben fijarse a la pared.
Instale siempre el soporte en forma de L al montante de pared.

Cuando las unidades se apilen, la unidad del fondo debe sujetarse a la pared primero antes de colocar otra unidad encima.

Al instalar los soportes en forma de L, asegúrese de colocar, marcar e instalar un soporte COMPLETAMENTE antes de colocar, marcar e instalar el segundo soporte en forma de L.

WHICH END?
QUELLE EXTRÉMITÉ?
¿QUÉ EXTREMO?

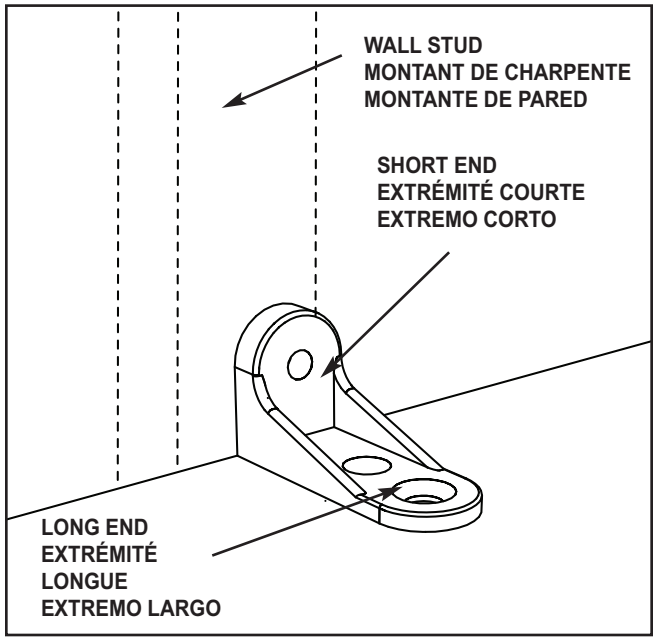

INSTALL SHORT END AGAINST WALL/WALL STUD; LONG END AGAINST UNIT.

PLACER L'EXTRÉMITÉ COURTE CONTRE LE MUR/LE MONTANT DE CHARPENTE ET L'EXTRÉMITÉ LONGUE CONTRE LE MODULE.

INSTALE EL EXTREMO CORTO CONTRA LA PARED/MONTANTE DE PARED; EL EXTREMO LARGO CONTRA LA UNIDAD.

HOW FAR?
JUSQU'OÙ?
¿A QUÉ DISTANCIA?

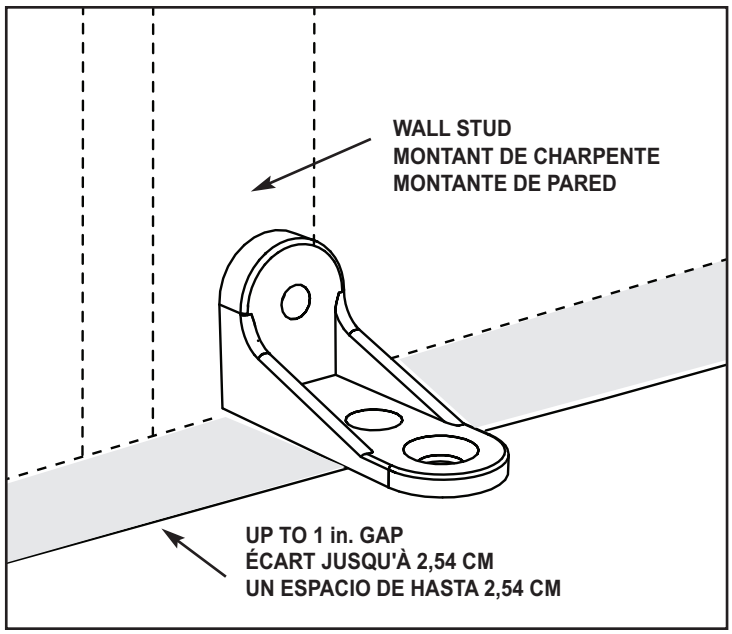

IN THE CASE OF BASEBOARDS, OR OTHER OBSTRUCTIONS, THE L-BRACKET WILL ALLOW UP TO A 1 in. GAP (FROM THE WALL TO THE UNIT).

EN CAS D'OBSTRUCTION CAUSÉE PAR UNE PLINTHE OU AUTRE CHOSE, LE SUPPORT EN L PERMETTRA UN ESPACE D'AU PLUS 2,54 CM (ENTRE LE MUR ET LE MODULE).

EN CASO DE QUE HAYA RODAPIÉS U OTRAS OBSTRUCCIONES, EL SOPORTE EN FORMA DE L PERMITIRÁ UN ESPACIO DE HASTA 2,54 CM (DESDE LA PARED HASTA LA UNIDAD).

STEP 1
ÉTAPE 1
PASO 1

Position drawer glides and align with holes in side panels.
Placer les glissières de tiroir et aligner avec les trous des panneaux latéraux.
Coloque los mecanismos de deslizamiento del cajón y alinéelos a los agujeros en los paneles laterales.



x4

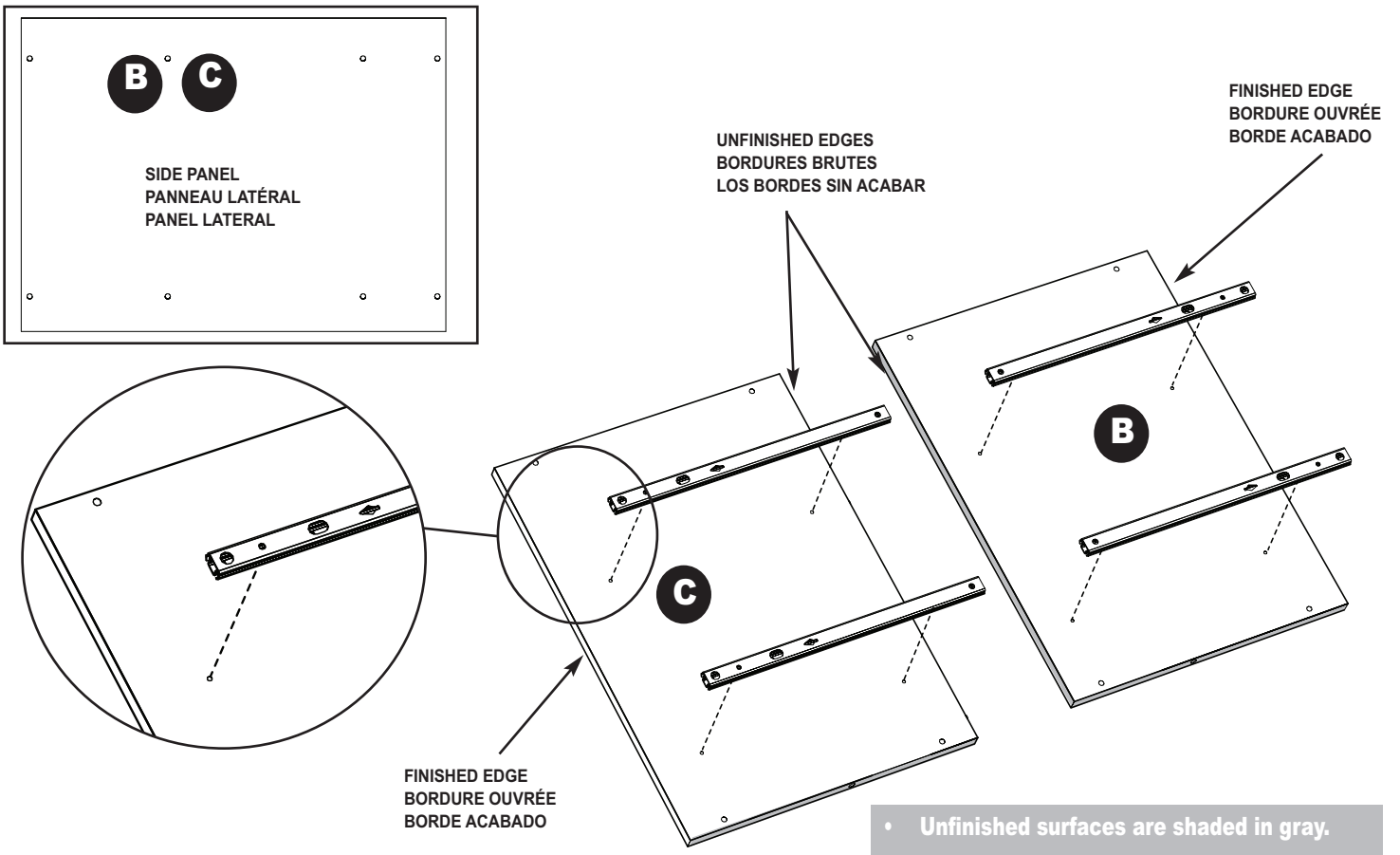

- **Unfinished surfaces are shaded in gray.**
- **Les surfaces brutes sont colorées en gris.**
- **Las superficies sin acabar están sombreadas en color gris.**

NOTE:

- Arrange side panels as shown so unfinished edges are toward center.
- **Arrange drawer glides so end with the most holes is toward finished edge of side panel!** Check alignment of drawer slide carefully.

REMARQUE :

- Arranger les panneaux latéraux comme illustré pour que les bordures brutes soient vers le centre.
- **Arranger les glissières de tiroir pour que l'extrémité avec le plus grand nombre de trous soit vers la bordure ouvrée du panneau latéral!** Vérifier l'alignement de la glissière de tiroir avec soin.

NOTA:

- Coloque los paneles laterales como se muestra para que los bordes sin acabar queden orientados hacia el centro.
- **¡Coloque los mecanismos de deslizamiento de forma que el extremo con más agujeros quede orientado al borde acabado del panel lateral!** Verifique detenidamente los alineamientos del mecanismo de deslizamiento del cajón.

STEP 2
ÉTAPE 2
PASO 2

Attach drawer glides to side panels.
Fixer les glissières du tiroir aux panneaux latéraux.
Una los mecanismos de deslizamiento del cajón a los paneles laterales.

GG x8

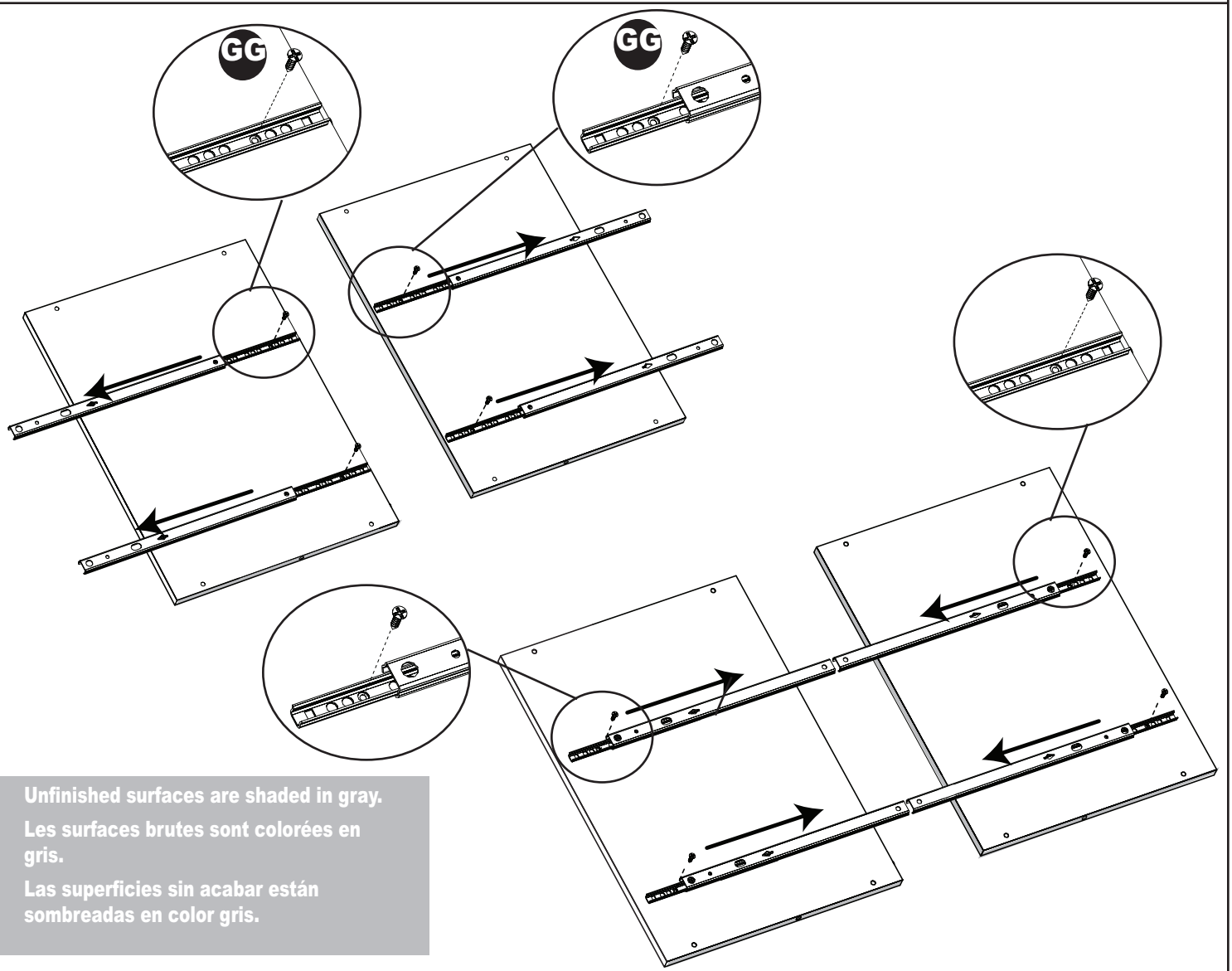

- **Unfinished surfaces are shaded in gray.**
- **Les surfaces brutes sont colorées en gris.**
- **Las superficies sin acabar están sombreadas en color gris.**

NOTE:

- With drawer glides set on side panels, carefully move drawer glide to expose holes as shown.
- Attach each drawer glide to each side panel with two screws (JJ).

REMARQUE :

- Avec les glissières de tiroir installées sur les panneaux latéraux, déplacer avec soin la glissière du tiroir pour exposer les trous comme illustré.
- Attacher chaque glissière du tiroir à chaque panneau latéral avec les deux vis (JJ).

NOTA:

- Con el juego de mecanismos de deslizamiento del cajón en los paneles laterales, mueva con cuidado el mecanismo de deslizamiento para que se puedan ver los agujeros como se muestra.
- Fije cada mecanismo de deslizamiento del cajón a cada panel lateral con dos tornillos (JJ).

STEP 3
ÉTAPE 3
PASO 3

Attach right side panel to top panel.
Fixer le panneau latéral de droite au panneau supérieur.
Una el panel lateral derecho al panel superior.

BB 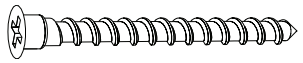 **x2**

A **TOP/BOTTOM PANEL**
PANNEAU SUPÉRIEUR/ INFÉRIEUR
PANEL SUPERIOR/ INFERIOR



UNFINISHED EDGES OF UNIT UP!
BORDURES BRUTES DU MODULE VERS LE HAUT!
¡LOS BORDES SIN ACABAR DE LA UNIDAD ORIENTADOS HACIA ARRIBA!

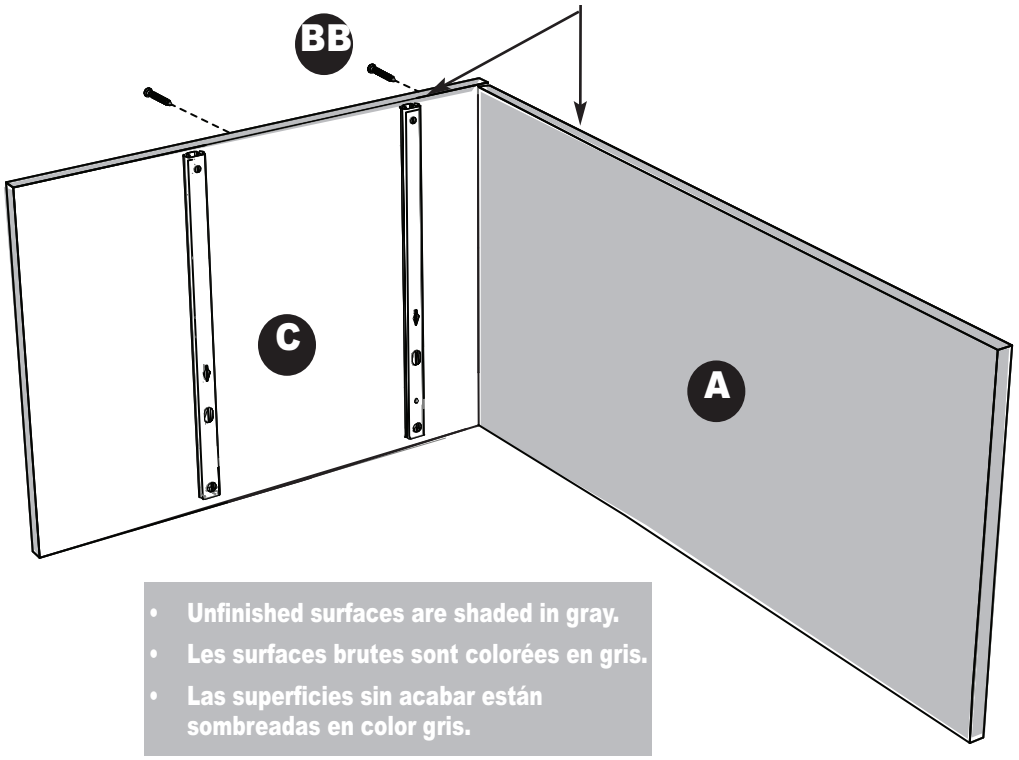

- **Unfinished surfaces are shaded in gray.**
- **Les surfaces brutes sont colorées en gris.**
- **Las superficies sin acabar están sombreadas en color gris.**

NOTE:
- Top and bottom panel are the same!
- See “HELPFUL HINTS” for aligning finished and unfinished edges!

REMARQUE :
- Les panneaux inférieur et supérieur sont identiques!
- Consulter les « CONSEILS UTILES » au sujet de l’alignement des bordures brutes et ouvrées!

NOTA:
- ¡El panel superior e inferior son el mismo!
- ¡Vea “CONSEJOS PRÁCTICOS” para alinear los bordes acabados y sin acabar!

STEP 4
ÉTAPE 4
PASO 4

Attach bottom panel to right side panel. Attach left side panel. Push on screw covers.
Fixer le panneau inférieur. Fixer le panneau latéral de gauche. Pousser les capuchons de vis en place.
Fije el panel inferior. Fije el panel lateral izquierdo. Empuje los tapones.

BB 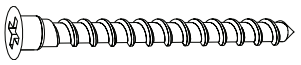 x6

CC 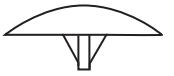 x8



- **Unfinished surfaces are shaded in gray.**
- **Les surfaces brutes sont colorées en gris.**
- **Las superficies sin acabar están sombreadas en color gris.**

NOTE:

- See "HELPFUL HINTS" for aligning finished and unfinished edges!
- **Glides will face in. Be sure unfinished edges of all panels face up!**

REMARQUE :

- Les panneaux inférieur et supérieur sont identiques!
- Consulter les « CONSEILS UTILES » au sujet de l'alignement des bordures brutes et ouvrées!
- Les glissières sont orientées vers l'intérieur. S'assurer que l'ouverture fermée de la glissière est orientée vers le haut (avec la bordure brute).

NOTA:

- ¡El panel superior e inferior son el mismo!
- ¡Vea "CONSEJOS PRÁCTICOS" para alinear los bordes acabados y sin acabar!
- Los mecanismos de deslizamiento quedarán hacia adentro. Asegúrese de que el extremo cerrado del mecanismo quede hacia arriba (con el borde sin acabar).

UNFINISHED EDGES OF UNIT UP!
BORDURES BRUTES DU MODULE VERS LE HAUT!
¡LOS BORDES SIN ACABAR DE LA UNIDAD ORIENTADOS HACIA ARRIBA!

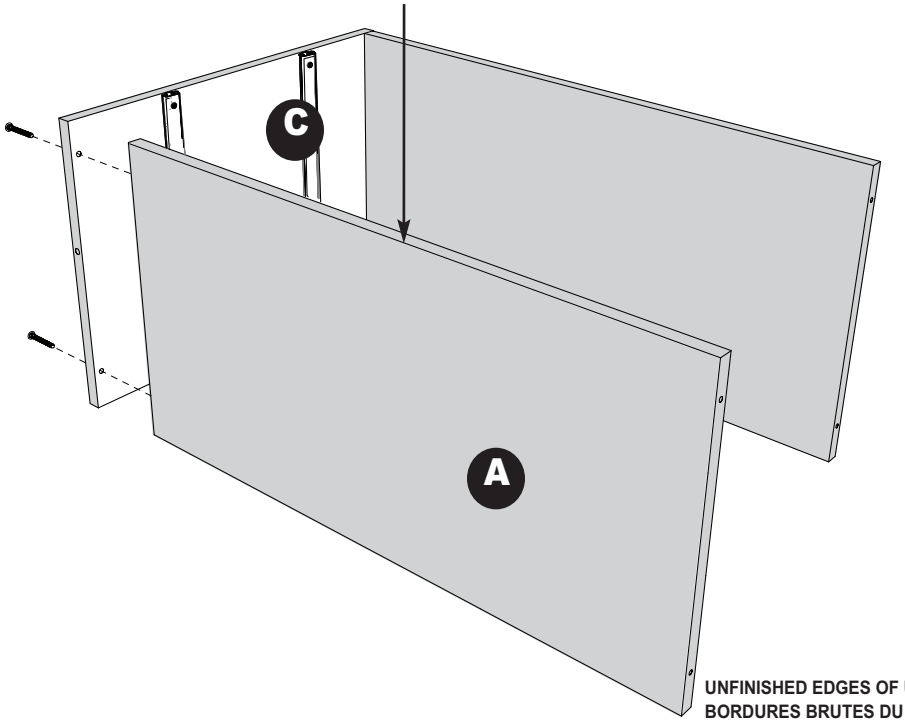

UNFINISHED EDGES OF UNIT UP!
BORDURES BRUTES DU MODULE VERS LE HAUT!
¡LOS BORDES SIN ACABAR DE LA UNIDAD ORIENTADOS HACIA ARRIBA!

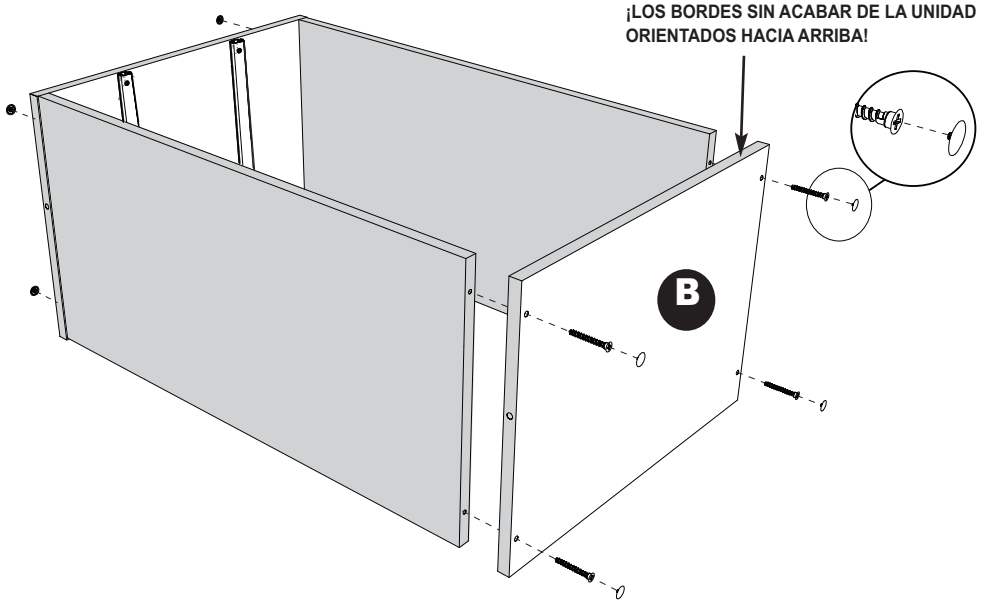

STEP 5
ÉTAPE 5
PASO 5

Attach back panel to back (unfinished) side of unit.
Fixer le panneau arrière au côté arrière (brut) du module.
Fije el panel trasero al lado trasero (sin acabar) de la unidad.

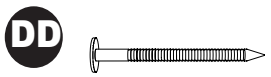

x20

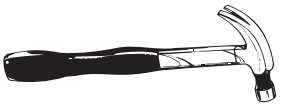

FOR STACKING UNITS ONLY—DO THIS FIRST!
POUR SUPERPOSER LES MODULES SEULEMENT : PROCÉDER D'ABORD AINSI!
SÓLO PARA UNIDADES APILABLES. ¡HAGA ESTO PRIMERO!

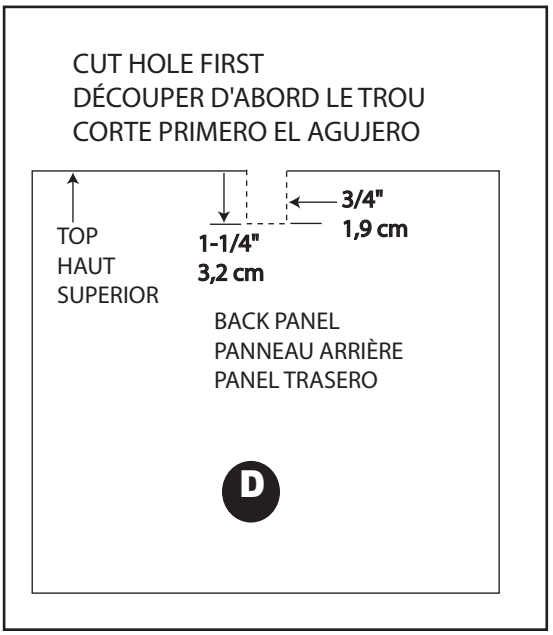

CUT HOLE AT TOP OF BACK PANEL BEFORE NAILING ON!

COUPER UNE OUVERTURE AU SOMMET DU PANNEAU ARRIÈRE AVANT DE CLOUER!

¡HAGA UN AGUJERO EN LA PARTE SUPERIOR DEL PANEL TRASERO ANTES DE CLAVARLO!

FOR SINGLE & STACKING UNIT(S)
MODULE(S) AUTONOME OU SUPERPOSÉS
PARA UNIDADES SENCILLAS Y APILABLES

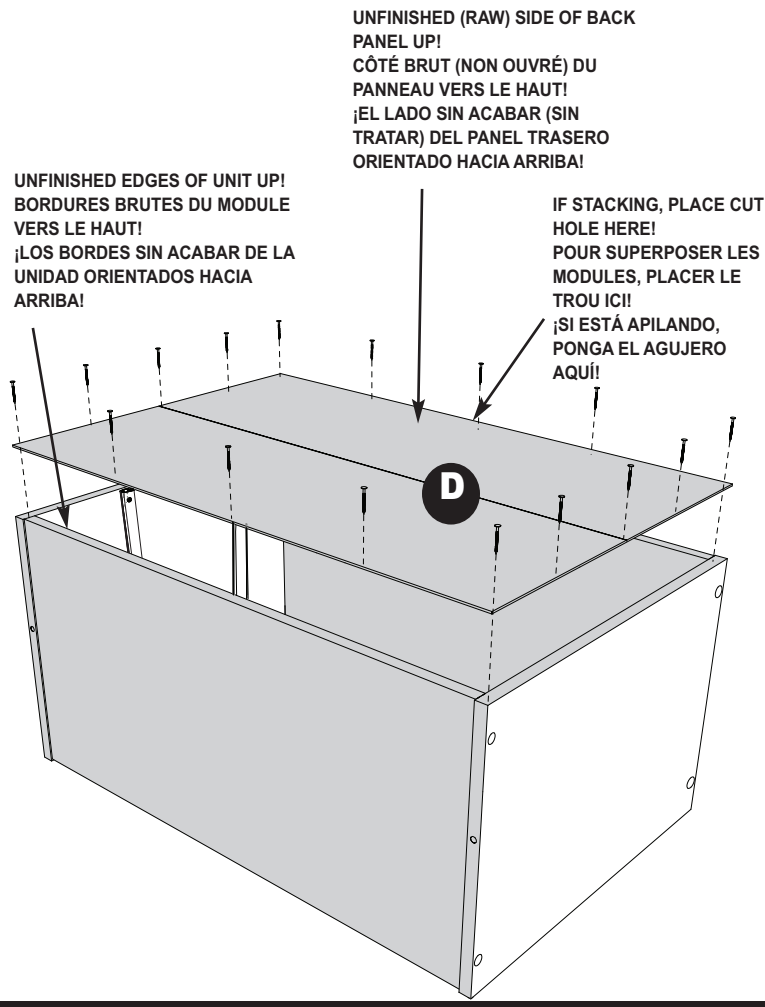

NOTE:

- **If you plan to stack units,** use scissors or utility knife to cut a 3/4 in. x 1-1/4 in. hole in top center location of back panel.
- Place back panel onto cabinet and center horizontally and vertically. Nail the back into position using nails. Avoid angling nails.

REMARQUE :

- **En prévision de la superposition,** utiliser des ciseaux ou un couteau universel pour tailler un trou de 1,9 cm x 3,2 cm au centre de la partie supérieur du panneau arrière.
- Mettez le panneau arrière sur l'ensemble en le centrant à l'horizontale et à la verticale. Clouez le panneau arrière avec les clous. Évitez d'enfoncer les clous de travers.

NOTA:

- **Si piensa apilar los cubos,** utilice tijeras o un cuchillo para cortar un agujero de 1,9 cm x 3,2 cm en el centro superior del panel trasero.
- Coloque la unidad cara abajo en el suelo con los bordes no terminados hacia arriba. Clave el panel trasero en su lugar usando los clavos. Evite colocar los clavos en ángulo.

STEP 6
ÉTAPE 6
PASO 6

Attach unit to wall (at wall stud location).
Fixer l'armoire au mur (vis-à-vis les montants de charpente).
Fije la unidad a la pared (en la ubicación del montante de pared).

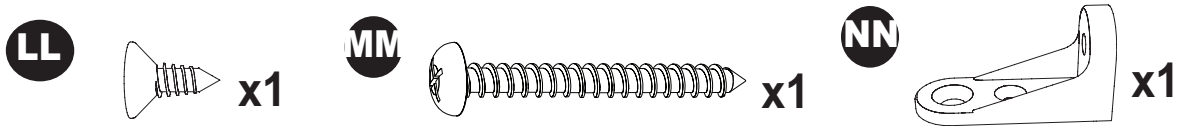

WARNING **All units MUST be fastened to the wall.** When stacking units, the unit on the bottom must be attached to the wall first before setting another unit on top. Do not stack units more than 72 in. high.

MISE EN GARDE **Tous les modules DOIVENT être attachés au mur.** Pour empiler les modules, celui du bas doit d'abord être fixé au mur avant l'installation d'un autre module par dessus. Ne pas superposer les modules à plus de 183 cm.

ADVERTENCIA **Todas las unidades DEBEN sujetarse a la pared.** Cuando las unidades se apilen, la unidad del fondo debe sujetarse a la pared primero antes de colocar otra unidad encima. No apile las unidades a más de 183 cm de altura.

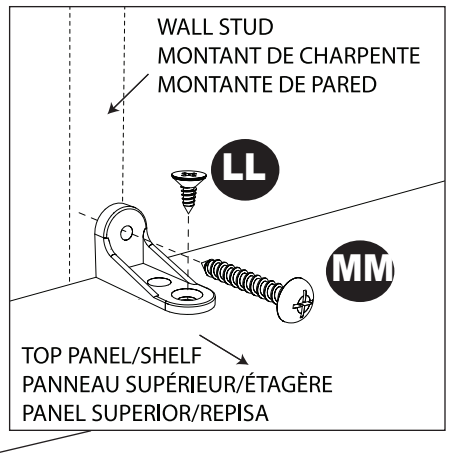



NOTE:

- Align center of unit with wall stud.
- Place short end of L-bracket against wall/wall stud. Use 1-1/2 in. screw to secure L-bracket to wall.
- Use 1/2 in. screw to secure L-bracket to top panel.

REMARQUE :

- Aligner le centre du module avec le montant de charpente.
- Placer la petite extrémité du support en L contre le mur/le montant de charpente. Fixer le support en L au mur à l'aide d'une vis de 3,8 cm.
- Fixer le support en L au panneau supérieur à l'aide d'une vis de 1,2 cm.

NOTA:

- Alinee el centro de la unidad con el montante de pared.
- Coloque el extremo corto del soporte en forma de L contra la pared / montante de pared. Use un tornillo de 3,8 cm para fijar el soporte en forma de L a la pared.
- Use un tornillo de 1,2 cm para fijar el soporte en forma de L al panel superior.

FOR SINGLE UNIT
MODULE AUTONOME
PARA UNIDADES SENCILLAS

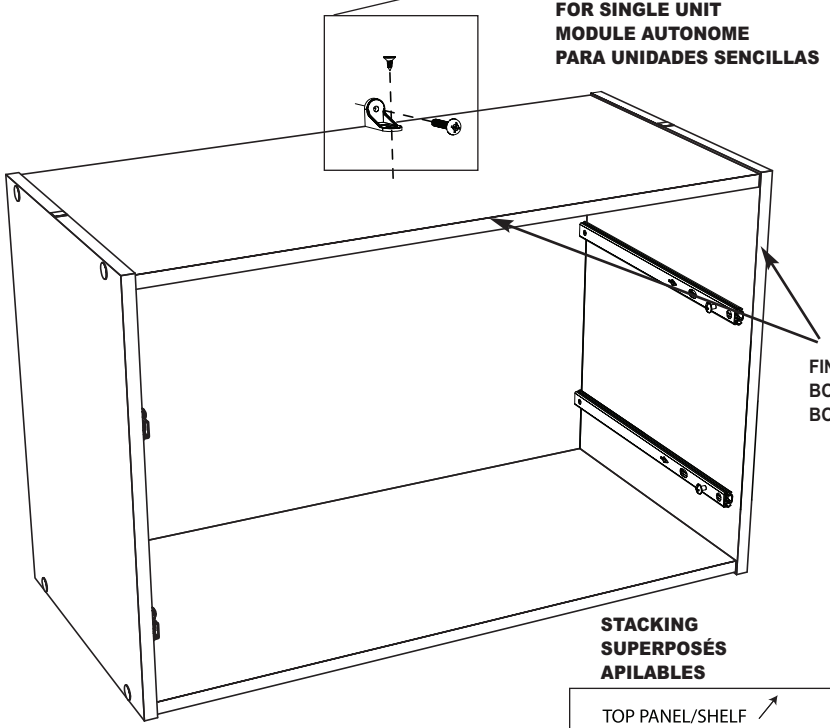

FINISHED EDGES
BORDURES OUVRÉES
BORDES ACABADOS

STACKING
SUPERPOSÉS
APILABLES

MOUNT L-BRACKET UNDERNEATH EACH TOP SHELF FOR STACKING!
INSTALLER UN SUPPORT EN L SOUS CHAQUE ÉTAGÈRE SUPÉRIEURE POUR SUPERPOSER!
¡INSTALE UN SOPORTE EN FORMA DE L DEBAJO DE CADA REPISA SUPERIOR PARA APILAR LAS UNIDADES!

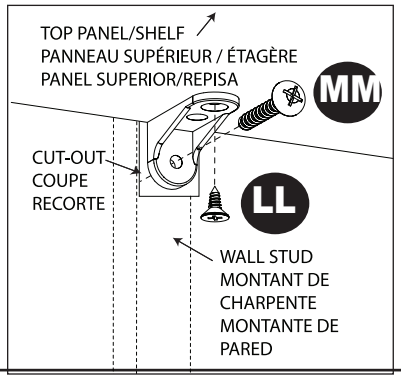

STEP 7
ÉTAPE 7
PASO 7

Insert cam locks into drawer sides.
Insérer les boulons à verrou dans les glissières du tiroir.
Inserte los cierres de leva en los lados del cajón.

II  x8





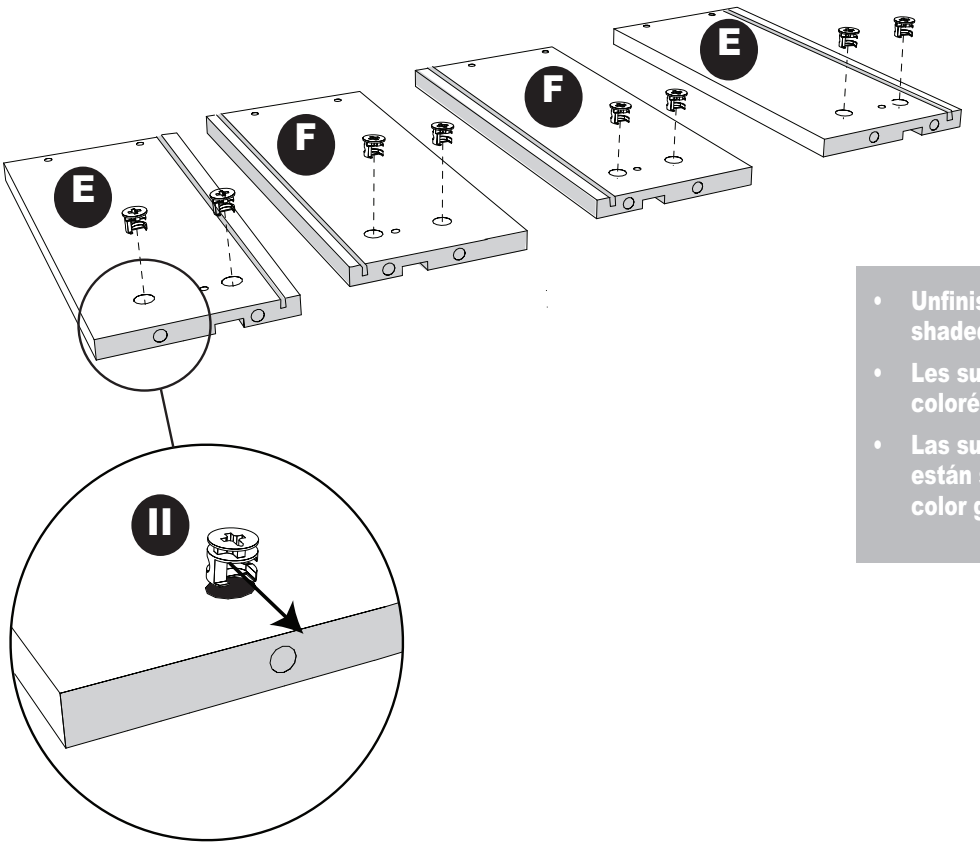

- **Unfinished surfaces are shaded in gray.**
- **Les surfaces brutes sont colorées en gris.**
- **Las superficies sin acabar están sombreadas en color gris.**

NOTE:

- Push cam lock down into large holes See "HELPFUL HINTS" for proper cam lock assembly.

REMARQUE :

- Pousser les boulons à verrou dans les gros trous. Consulter les« CONSEILS UTILES » sur l'assemblage des boulons à verrou.

NOTA:

- Empuje el cierre de leva en los agujeros grandes. Vea los "CONSEJOS PRÁCTICOS" para una instalación apropiada del cierre de leva.

STEP 8
ÉTAPE 8
PASO 8

Attach drawer sides to drawer back. Slide in drawer bottom.
Fixer les côtés du tiroir à l'arrière de tiroir. Slide in drawer bottom.
Una los lados del cajón al panel trasero del cajón. Slide in drawer bottom.

BB  **x8**

I **DRAWER BACK**
ARRIÈRE (ACCENT) DE TIROIR
PANEL TRASERO DEL CAJÓN

H **DRAWER BOTTOM**
FOND DE TIROIR
PANEL INFERIOR DEL CAJÓN



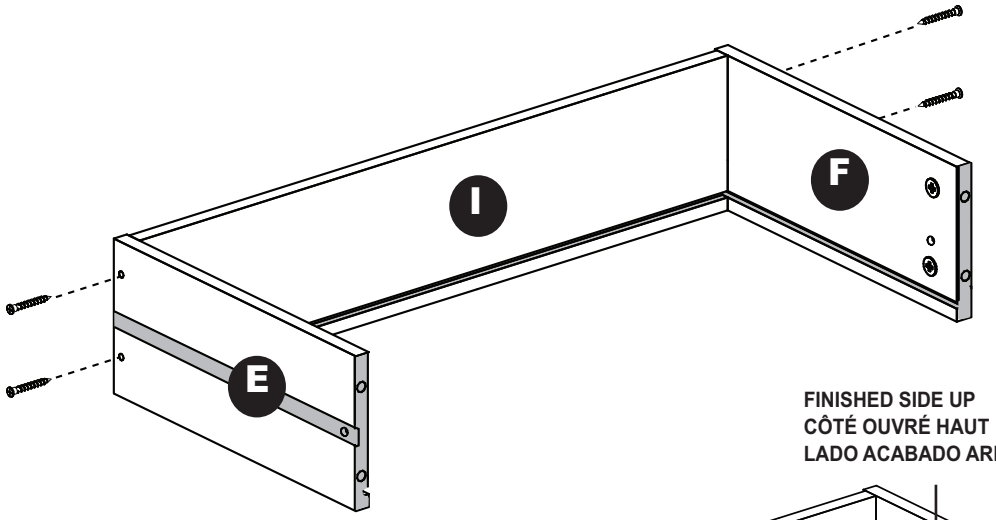

X2

FINISHED SIDE UP
CÔTÉ OUVRÉ HAUT
LADO ACABADO ARRIBA

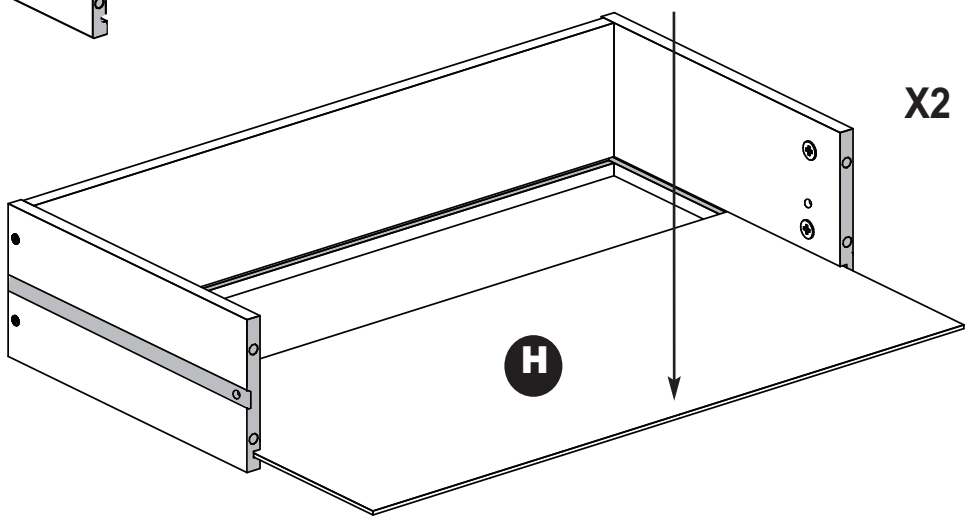

X2

NOTE:
- Repeat this step for both drawers.

REMARQUE :
- Répéter cette étape pour les deux tiroirs.

NOTA:
- Repita este paso para ambos cajones.

STEP 9
ÉTAPE 9
PASO 9

Attach hardware to drawer front. Attach drawer front.
Installer la quincaillerie à l'avant du tiroir. Installer l'avant du tiroir.
Fije los herrajes a la parte delantera del cajón. Fije la parte delantera del cajón.



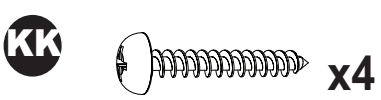



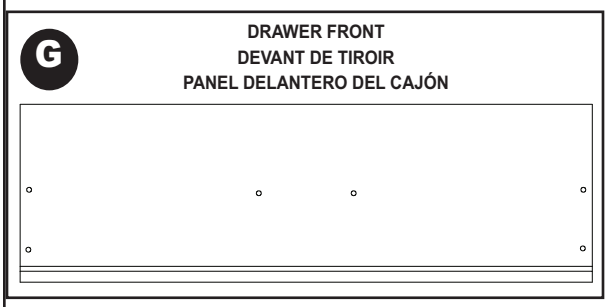

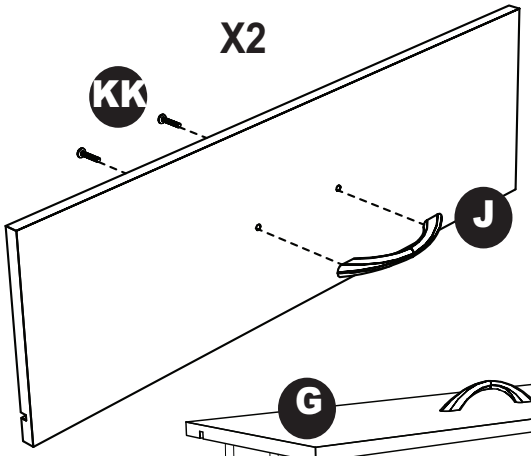

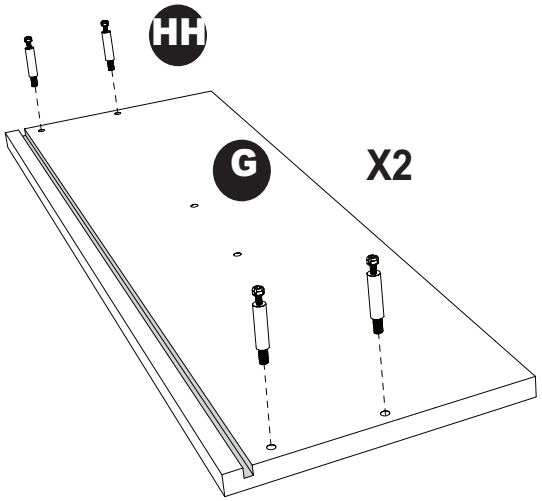

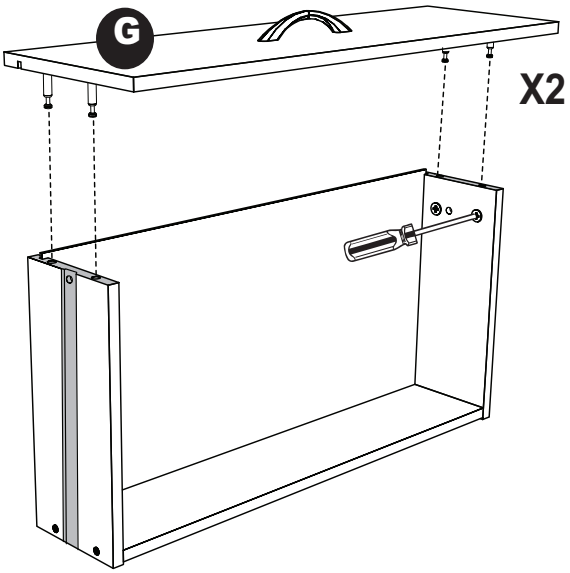

NOTE:

- Insert cam posts into smaller holes along edge of drawer front.
- Attach drawer handle to drawer front with screws (KK).
- Turn drawer so it sits on the drawer back as shown. Attach drawer front as shown. Use a slotted screwdriver to tighten cam locks. See "HELPFUL HINTS - Tightening Cam Locks" for more information.
- Repeat for second drawer.

REMARQUE :

- Insérer les boulons à tige dans les plus petits trous le long de la bordure de l'arrière du devant du tiroir.
- Fixer la poignée du tiroir à l'avant du tiroir avec les vis (KK).
- Tourner le tiroir pour qu'il repose sur l'arrière du tiroir comme illustré. Installer l'avant du tiroir comme illustré. Utiliser un tournevis pour écrous à fente pour resserrer les boulons à verrou. Consulter « CONSEILS UTILES - Resserrer les boulons à verrou » pour plus de renseignements.
- Répéter cette étape pour les deux tiroirs.

NOTA:

- Inserte los postes de leva en los agujeros más pequeños a lo largo del borde en el lado trasero del frente del cajón.
- Fije la manija del cajón a la parte delantera del mismo con los tornillos (KK).
- Gire el cajón para que quede colocado en la parte trasera del cajón como se muestra. Fije la parte delantera del cajón como se muestra. Use un destornillador de punta plana para apretar los cierres de leva. Vea "CONSEJOS PRÁCTICOS – Apretar los cierres de leva" para obtener más información.
- Repita este paso para ambos cajones.

STEP 10
ÉTAPE 10
PASO 10

Insert drawers. Secure drawer glide. Install dowels or hole plugs.
Insérer les tiroirs et installer les butoirs de tiroir. Installer les goujons ou bouchons.
Inserte los cajones e instale los tapones de cajón. Instale las espigas o tapones de los agujeros de las espigas.

JJ x4

EE x2 OR OU O FF x2

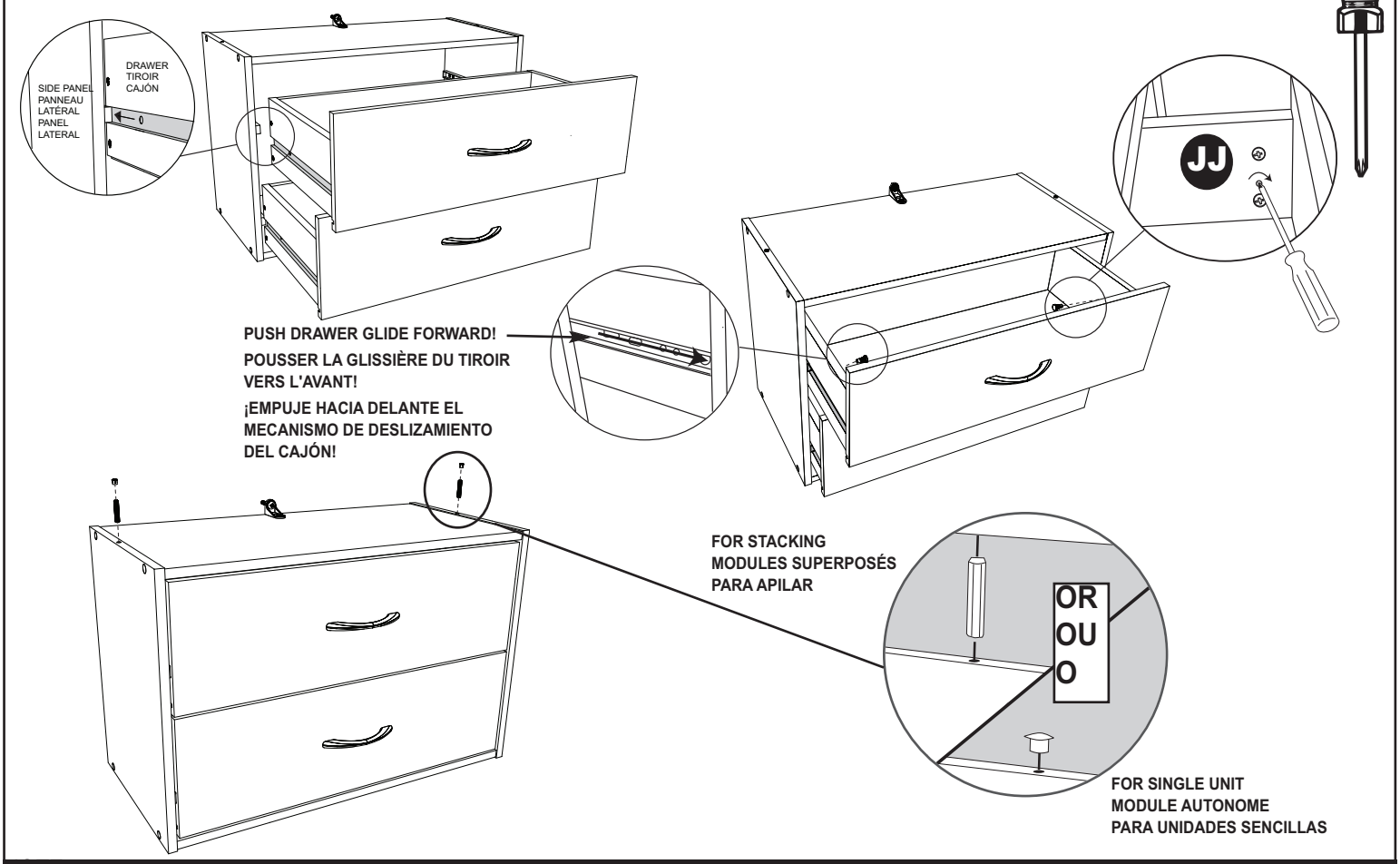

NOTE:

- Align cut-outs in drawer sides with drawer glides on side panels. Slide drawer in.
- Open drawer and push each drawer glide forward until it is flush with drawer front.
- From inside drawer, locate hole on drawer side (between two cam locks). Secure each drawer glide with a screw.
- For single unit: Insert hole plugs into top holes. For stacking units: Insert dowels into top holes.

REMARQUE :

- Aligner les découpes des côtés du tiroir avec les glissières du tiroir sur les panneaux latéraux. Glisser le tiroir pour le fermer.
- Ouvrir le tiroir et pousser chaque glissière de tiroir vers l'avant jusqu'à ce qu'elle affleure à l'avant du tiroir.
- Du tiroir intérieur, trouver le trou sur le côté du tiroir (entre les deux boulons à verrou). Fixer chaque glissière de tiroir avec une vis.
- Module autonome : Insérer les bouchons dans les ouvertures. Modules supposés : Insérer les chevilles dans les trous supérieurs.

NOTA:

- Alinee los recortes de los lados del cajón a los mecanismos de deslizamiento del cajón en los paneles laterales. Deslice el cajón hacia dentro.
- Abra el cajón y empuje cada mecanismo de deslizamiento del cajón hacia delante hasta que quede alineado con la parte delantera del cajón.
- Desde la parte inferior del cajón, ubique el agujero en el lado del cajón (entre dos cierres de leva). Fije cada mecanismo de deslizamiento del cajón con un tornillo.
- Para unidades sencillas: Inserte los tapones de agujeros en los agujeros superiores. Para unidades apilables: Inserte espigas en los agujeros superiores.