Thank you for purchasing this quality product. Be sure to check all packing material carefully for small part that may have come loose inside the carton during shipment.
Merci d'avoir acheté ce produit de qualité. Veuillez vérifier soigneusement tous les matériaux d'emballage pour tout petit élément qui aurait pu se détacher dans le carton pendant le transport.

ASSEMBLY INSTRUCTIONS

INSTRUCTIONSDE MONTAGE

TWIN BED

LIT JUMEAU

This set includes 1 box. If you do not receive it, please contact our customer service team.

Ce produit comprend 1 colis. Si vous ne le recevez pas, veuillez contacter notre service clientèle

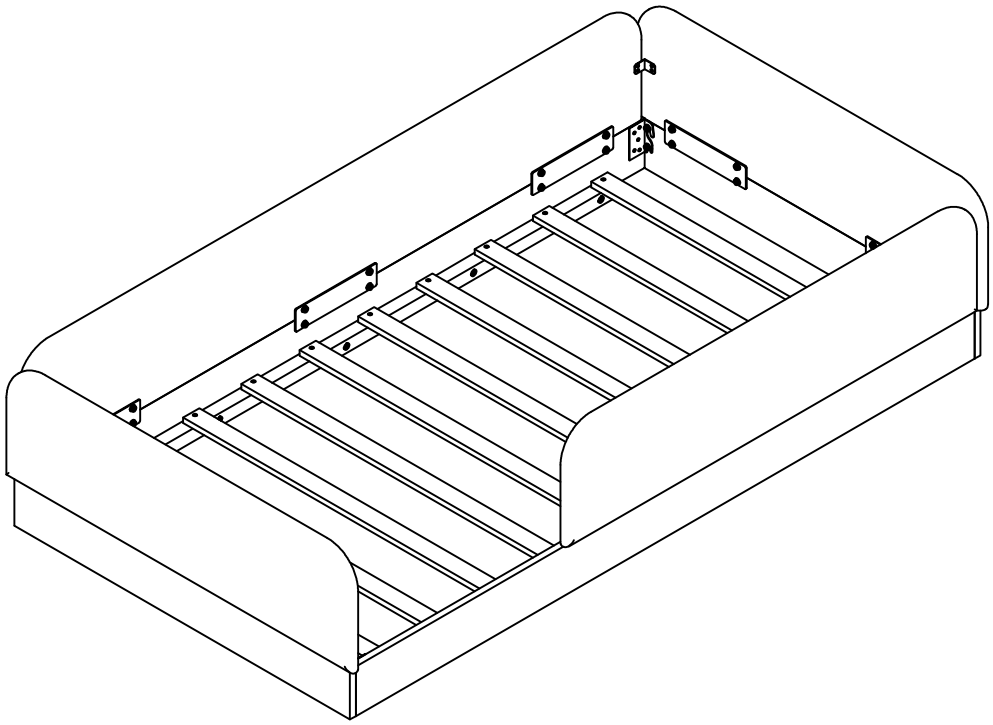

Thank you for purchasing this quality product. Be sure to check all packing material carefully for small part that may have come loose inside the carton during shipment.
Merci d'avoir acheté ce produit de qualité. Veuillez vérifier soigneusement tous les matériaux d'emballage pour tout petit élément qui aurait pu se détacher dans le carton pendant le transport.

Detail View
Vue Détaillée

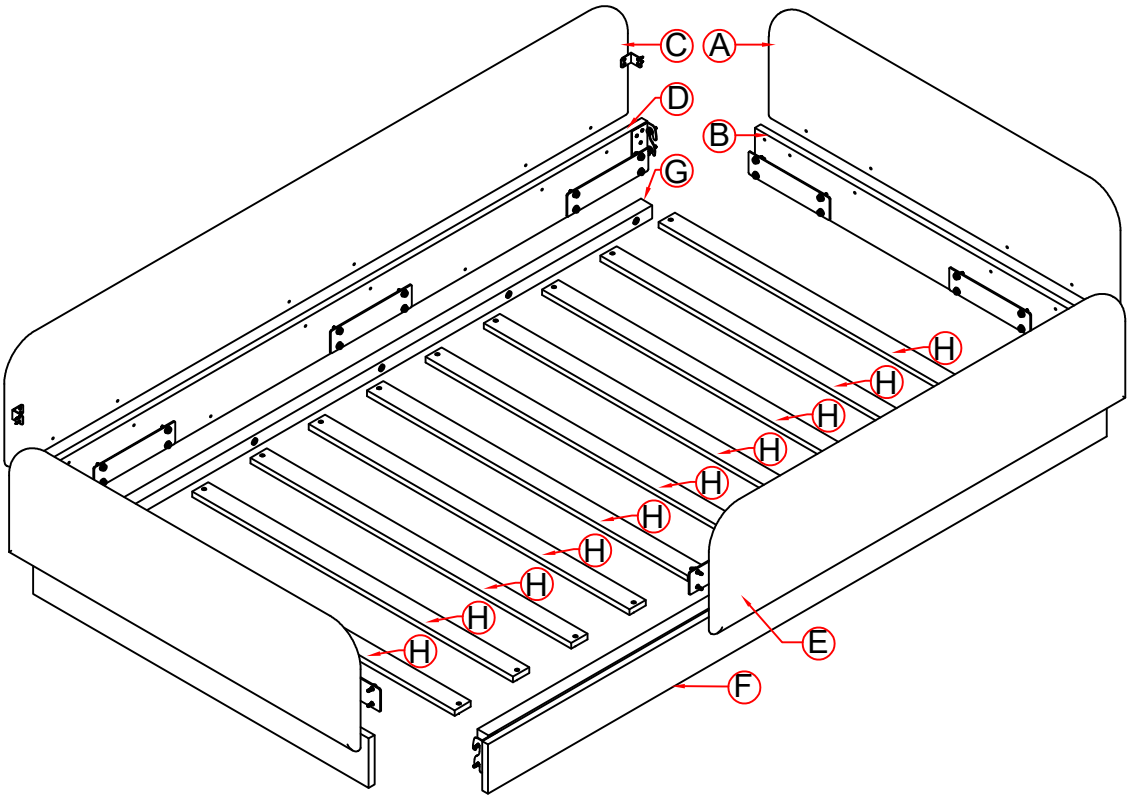

Thank you for purchasing this quality product. Be sure to check all packing material carefully for small part that may have come loose inside the carton during shipment.
Merci d'avoir acheté ce produit de qualité. Veuillez vérifier soigneusement tous les matériaux d'emballage pour tout petit élément qui aurait pu se détacher dans le carton pendant le transport.

Part List
Liste des Pièces

A 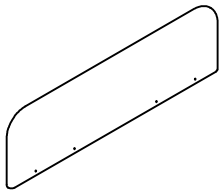 Upholstered Headboard and Footboard - 2PC Tête et pied de lit rembourrés	B 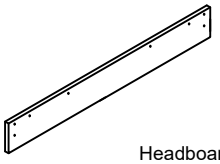 Headboard and Footboard - 2PC Tête et pied de lit	C 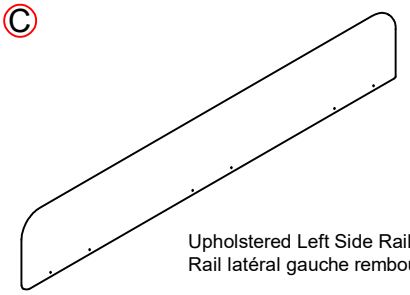 Upholstered Left Side Rail - 1PC Rail latéral gauche rembourré
D 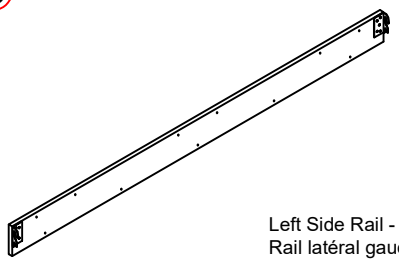 Left Side Rail - 1PC Rail latéral gauche	E 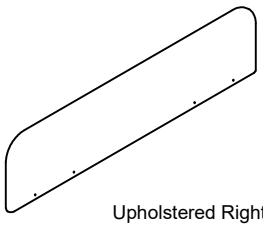 Upholstered Right Side Rail - 1PC Rail latéral droit rembourré	F 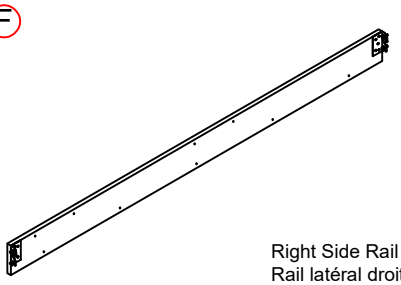 Right Side Rail - 1PC Rail latéral droit
G 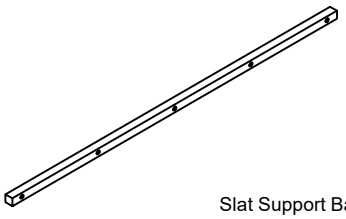 Slat Support Bar - 2PCS Barre de support de lattes	H 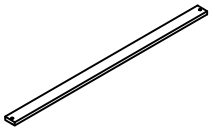 Slat Wood - 10PCS Bois de lattes	

Thank you for purchasing this quality product. Be sure to check all packing material carefully for small part that may have come loose inside the carton during shipment.
Merci d'avoir acheté ce produit de qualité. Veuillez vérifier soigneusement tous les matériaux d'emballage pour tout petit élément qui aurait pu se détacher dans le carton pendant le transport.

Hardware List
Liste des Accessoires

1 5/16*15mm Hex Head Bolts (44pcs) Boulons à tête hexagonale	2 5/16 Lock Washer (44pcs) Rondelle élastique	3 5/16*19mm Flat Washer (44pcs) Rondelle plate	4 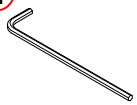 4mm Allen Key K4 (1pc) Clé hexagonale
5 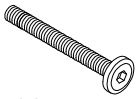 1/4*45mm Hex Head Bolts (10pcs) Boulons à tête hexagonale	6 1/4 Lock Washer (10pcs) Rondelle élastique	7 1/4*19mm Flat Washer (10pcs) Rondelle plate	8 L Pad Metal (3pcs) L Pad Métal
9 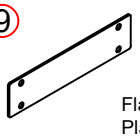 Flat Metal Plate (9pcs) Plaque métallique plate	10 Ø4*30mm Screw (20pcs) Vis	11 Ø4*15mm Screw (12pcs) Vis	

ASSEMBLY TOOLS REQUIRED (NOT INCLUDED)
OUTILS D'ASSEMBLAGE REQUIS (NON INCLUS)
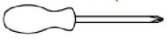
(Phillip head screwdriver)

PLEASE BE CAREFUL DO NOT DAMAGE THE HOLE POSITION WHEN YOU USE POWER TOOLS !
NE PAS UTILISEZ DES OUTILS ÉLECTRIQUES POUR ASSEMBLER CE PRODUIT !

Thank you for purchasing this quality product. Be sure to check all packing material carefully for small part that may have come loose inside the carton during shipment.
Merci d'avoir acheté ce produit de qualité. Veuillez vérifier soigneusement tous les matériaux d'emballage pour tout petit élément qui aurait pu se détacher dans le carton pendant le transport.

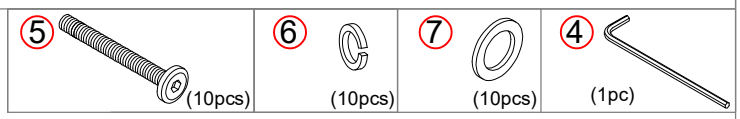

Step 1:
1.1 Attach the Slat Support Bar (G) to the Left Side Rail (D) and the Right Side Rail (F) Using the Hex Head Bolts (5), Lock Washers (6) and Flat Washers (7) , Allen Key (4).
1.2 Check and tighten the bolts in this step.

Étape 1 :
1.1 Fixez la barre de support de lattes (G) au rail latéral gauche (D) et au rail latéral droit (F) à l'aide des boulons à tête hexagonale (5), des rondelles frein (6) et des rondelles plates (7), et de la clé Allen (4).
1.2 Vérifiez et serrez les boulons à cette étape.

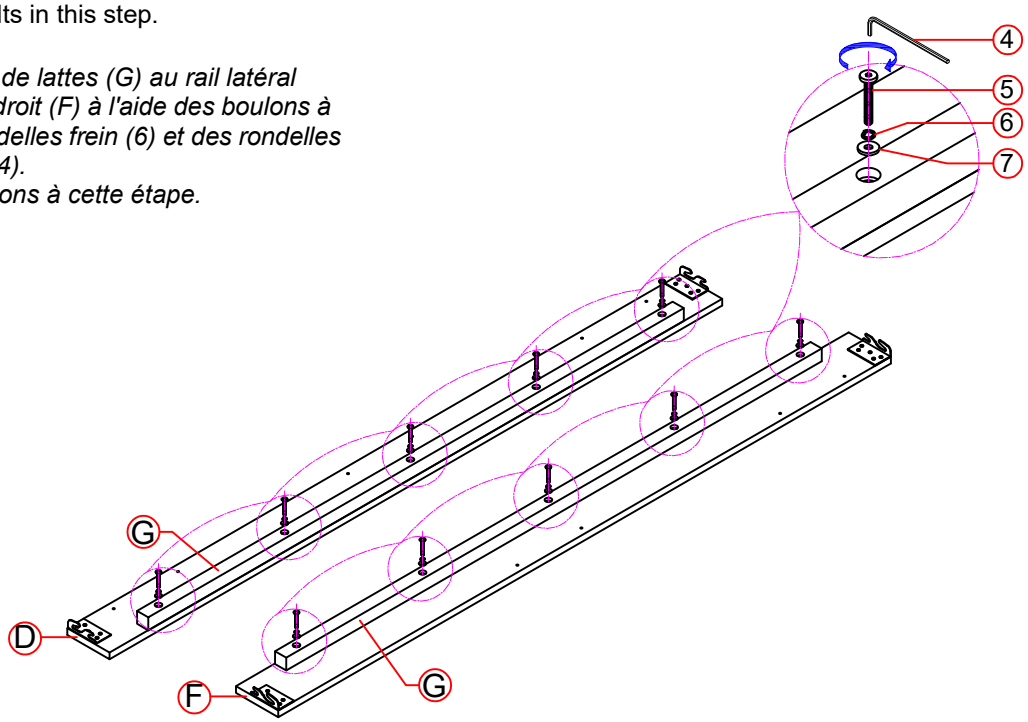

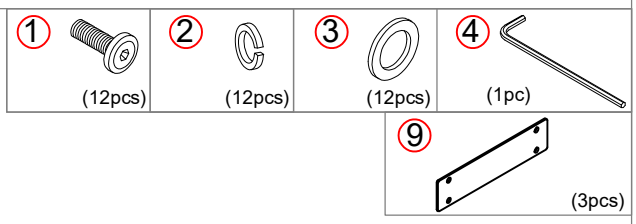

Step 2:
2.1 Attach the Upholstered Left Side Rail (C) to the Left Side Rail (D) in Step 1, using Flat Metal Plate (9) , Hex Head Bolts (1), Lock Washers (2) and Flat Washers (3) , Allen Key (4).
2.2 Check and tighten the bolts in this step.

Étape 2 :
2.1 Fixez le rail latéral gauche rembourré (C) au rail latéral gauche (D) de l'étape 1 à l'aide de la plaque métallique plate (9), des boulons à tête hexagonale (1), des rondelles frein (2), des rondelles plates (3) et de la clé Allen (4).
2.2 Vérifiez et serrez les boulons à cette étape.

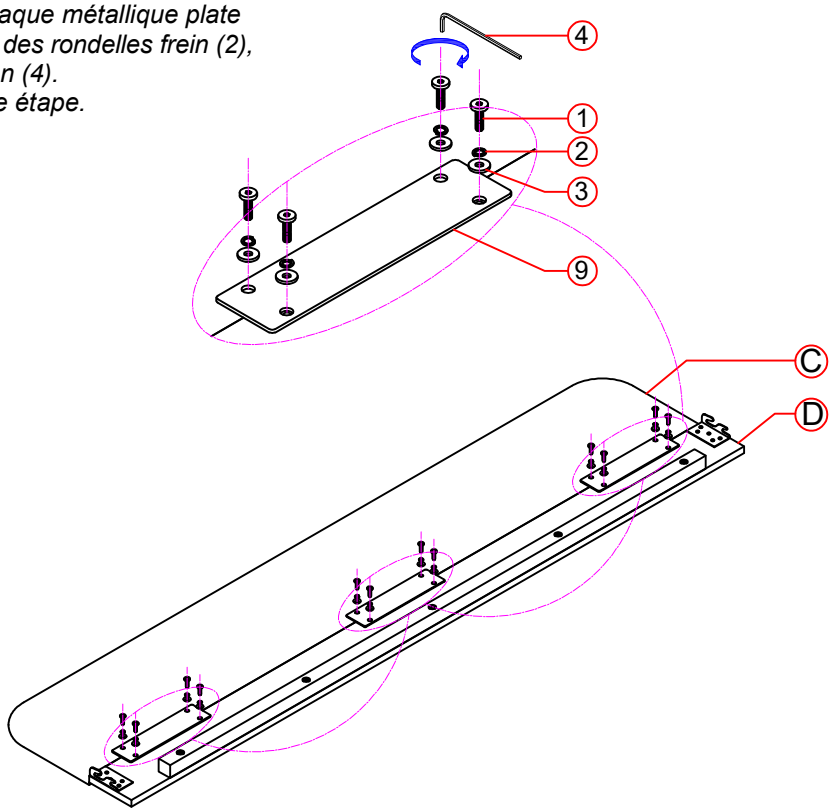

Thank you for purchasing this quality product. Be sure to check all packing material carefully for small part that may have come loose inside the carton during shipment.
Merci d'avoir acheté ce produit de qualité. Veuillez vérifier soigneusement tous les matériaux d'emballage pour tout petit élément qui aurait pu se détacher dans le carton pendant le transport.

Step 3:
3.1 Attach the Upholstered Right Side Rail (E) to the Right Side Rail (F) in Step 1, using Flat Metal Plate (9) , Hex Head Bolts (1), Lock Washers (2) and Flat Washers (3) , Allen Key (4).
3.2 Check and tighten the bolts in this step.

Étape 3 :
3.1 Fixez le rail latéral droit rembourré (E) au rail latéral droit (F) de l'étape 1 à l'aide de la plaque métallique plate (9), des boulons à tête hexagonale (1), des rondelles frein (2) et des rondelles plates (3), et de la clé Allen (4).
3.2 Vérifiez et serrez les boulons à cette étape.

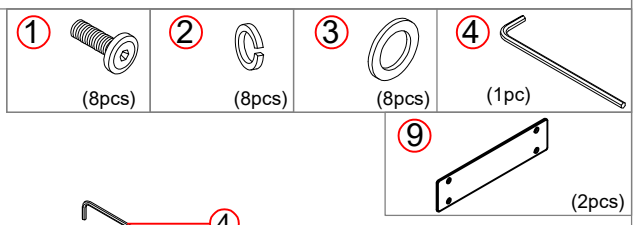

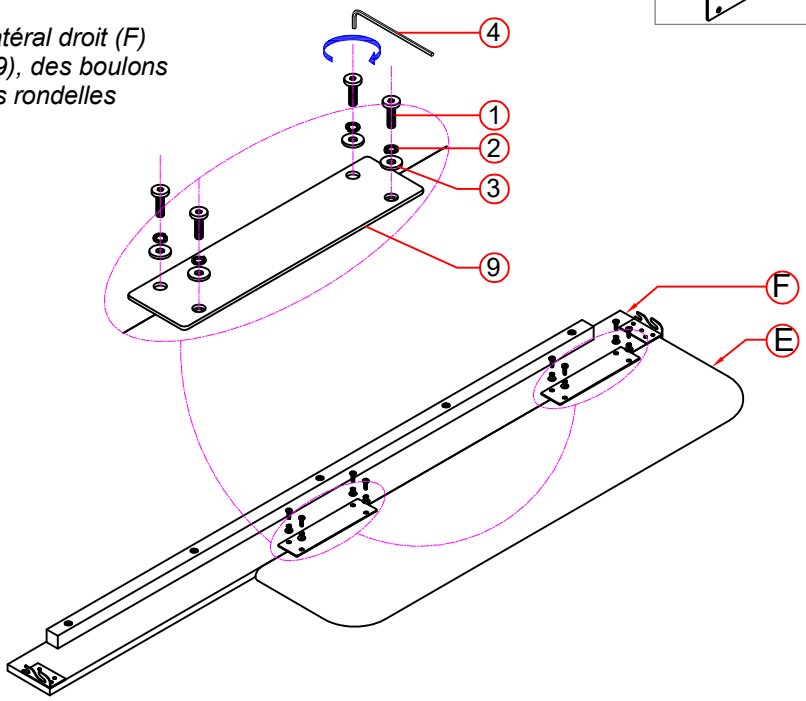

Step 4:
4.1 Attach the Upholstered Headboard and Footboard(A) to the Headboard and Footboard (B) . Using Flat Metal Plate (9) , Hex Head Bolts (1), Lock Washers (2) and Flat Washers (3) , Allen Key (4).
4.2 Check and tighten the bolts in this step.

Étape 4 :
4.1 Fixez la tête et le pied de lit rembourrés (A) à la tête et au pied de lit (B) à l'aide de la plaque métallique plate (9), des boulons à tête hexagonale (1), des rondelles frein (2), des rondelles plates (3) et de la clé Allen (4).
4.2 Vérifiez et serrez les boulons à cette étape.

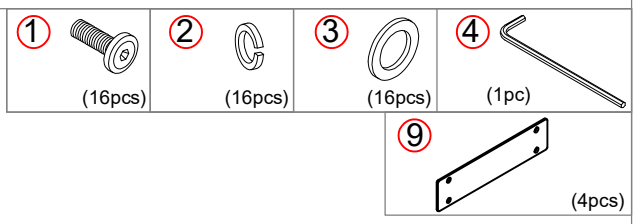

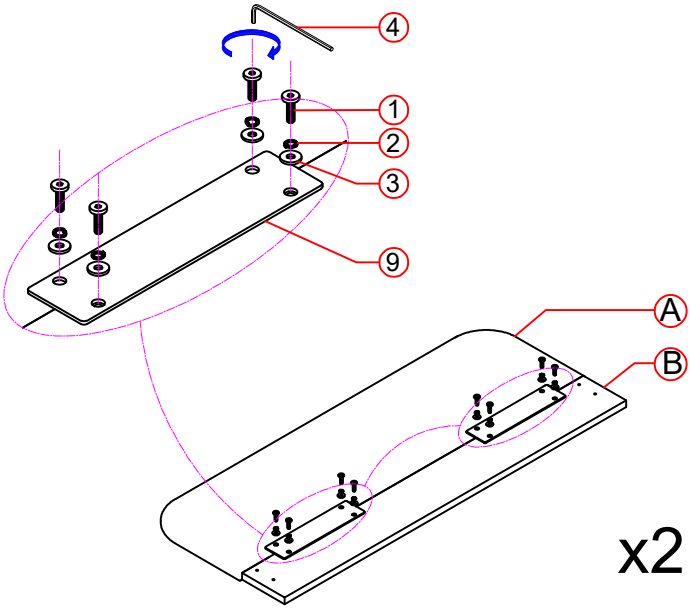

Thank you for purchasing this quality product. Be sure to check all packing material carefully for small part that may have come loose inside the carton during shipment.
Merci d'avoir acheté ce produit de qualité. Veuillez vérifier soigneusement tous les matériaux d'emballage pour tout petit élément qui aurait pu se détacher dans le carton pendant le transport.

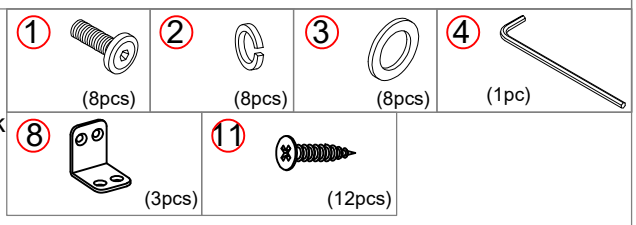

Step 5:
5.1 Attach the left side rail in Step 2, and the right side rail in Step 3, to the headboard and the footboard in Step 4 .Using the Hex Head Bolts (1), Lock Washers (2) and Flat Washers (3) , Allen Key (4). Check and fully tighten the bolts at this step.
5.2 Attach L Pad Metal(8) to the corner joint between the side rail and the headboard/footboard using screws (11). Be careful not to overtighten.

Étape 5 :
5.1 Fixez le longeron gauche (étape 2) et le longeron droit (étape 3) à la tête et au pied de lit (étape 4) à l'aide des vis à tête hexagonale (1), des rondelles frein (2), des rondelles plates (3) et de la clé Allen (4). Vérifiez et serrez complètement les vis.
5.2 Fixez la pièce métallique en L (8) à l'angle formé par le longeron et la tête/le pied de lit à l'aide des vis (11). Veillez à ne pas trop serrer.

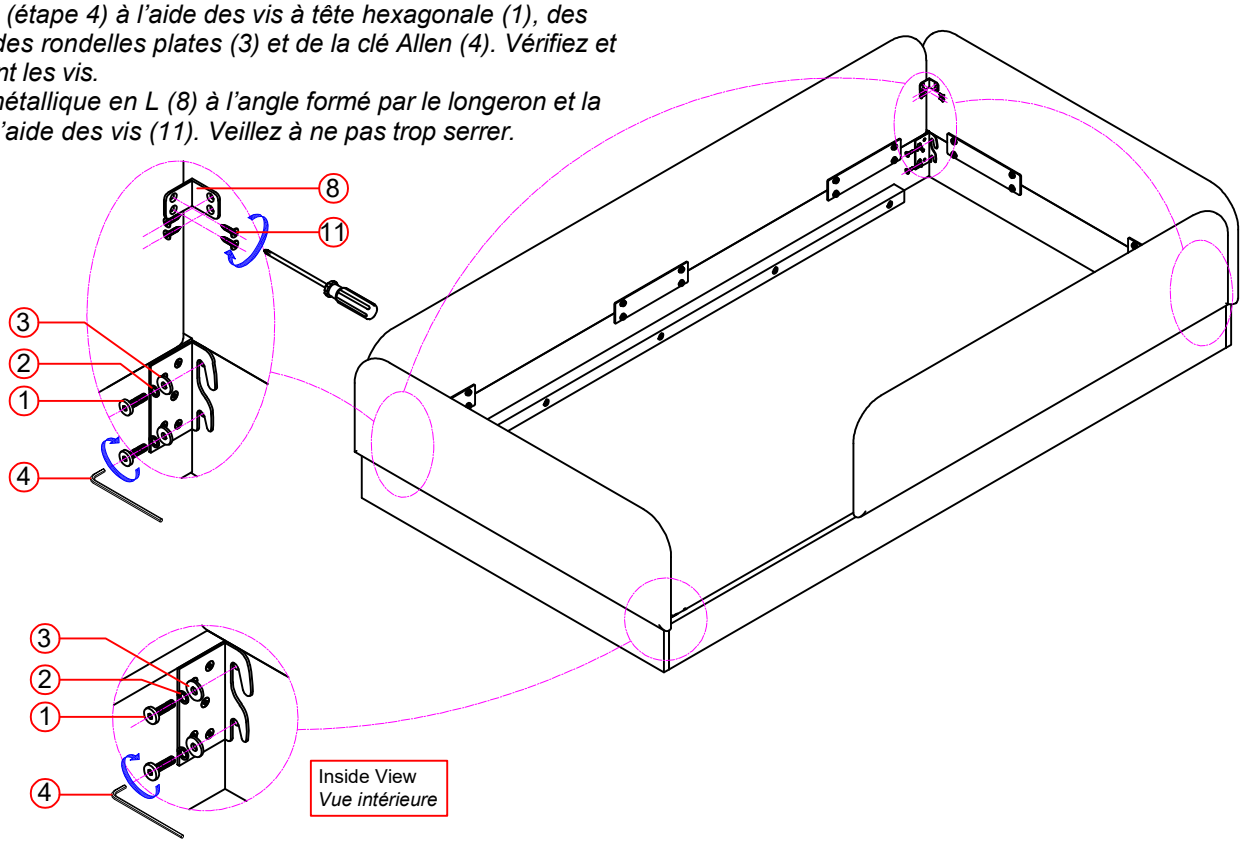

Step 6: Finish
Attach the bed Slats Wood (H) to the right side rail and the left side rail using screws (10). Be careful not to overtighten.

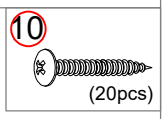

Étape 6 :
Fixez les lattes de lit en bois (H) aux longerons droit et gauche à l'aide des vis (10). Veillez à ne pas trop serrer.

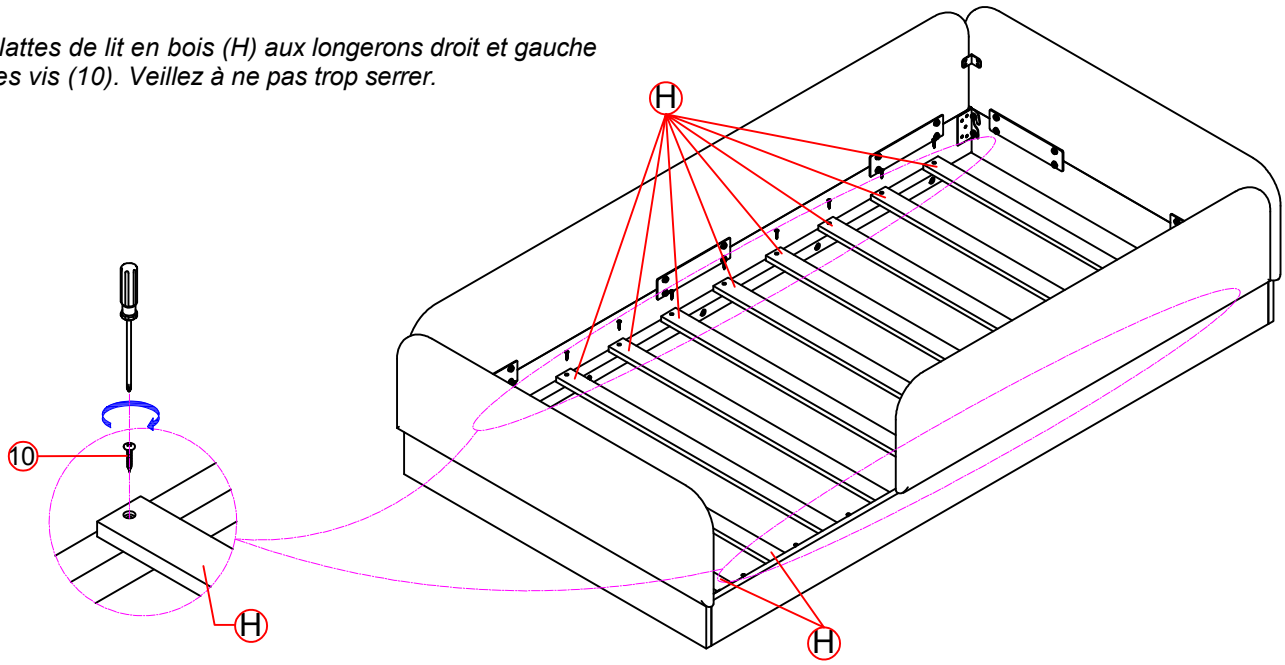

Thank you for purchasing this quality product. Be sure to check all packing material carefully for small part that may have come loose inside the carton during shipment.
Merci d'avoir acheté ce produit de qualité. Veuillez vérifier soigneusement tous les matériaux d'emballage pour tout petit élément qui aurait pu se détacher dans le carton pendant le transport.
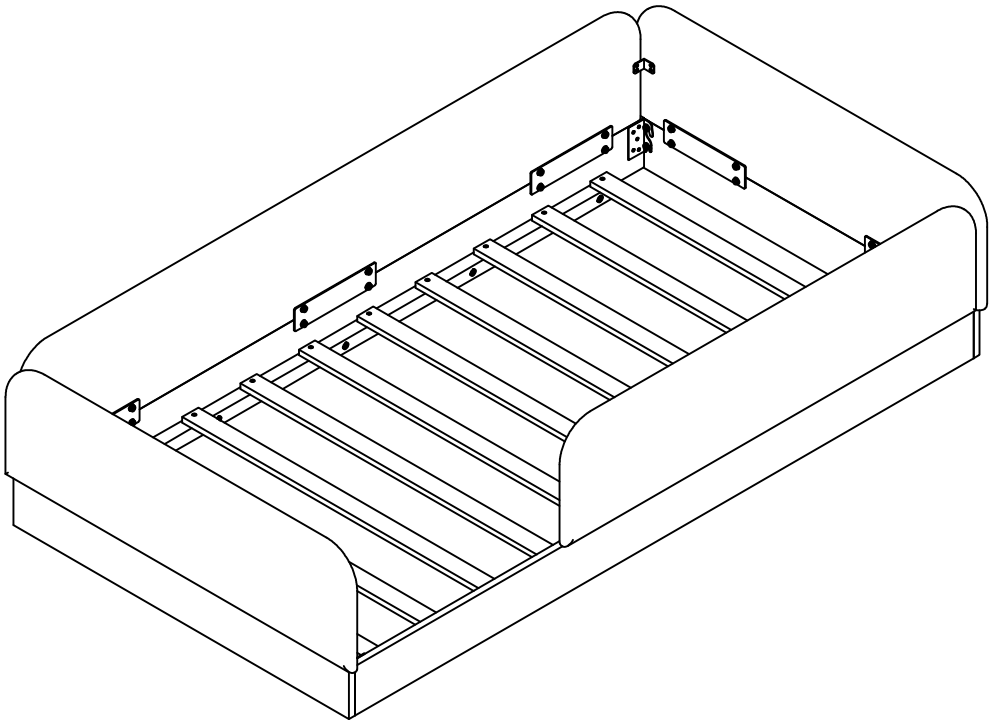
Step 7: Finish
Étape 7: Finition