A×1

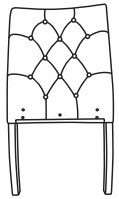

G×9



B×1

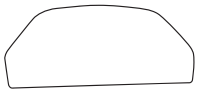

H×9



C×2



I×1



E×4



F×9



M8*60mm

1

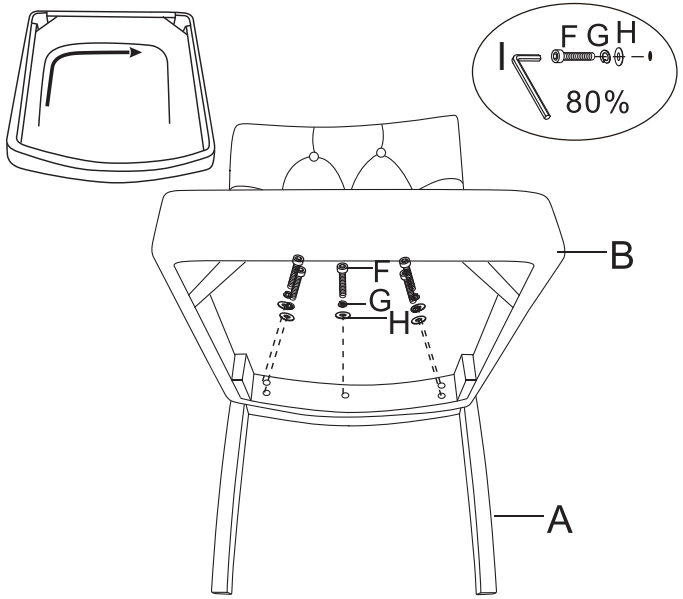

2

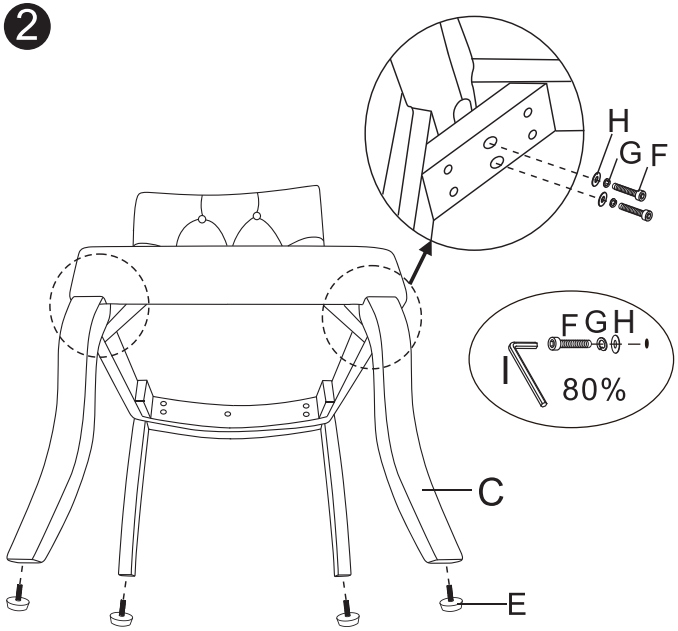

3

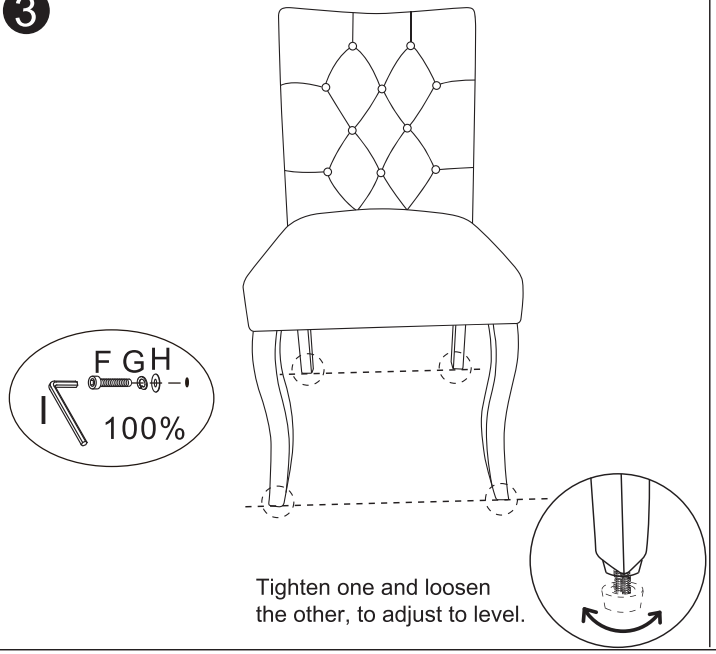

4

