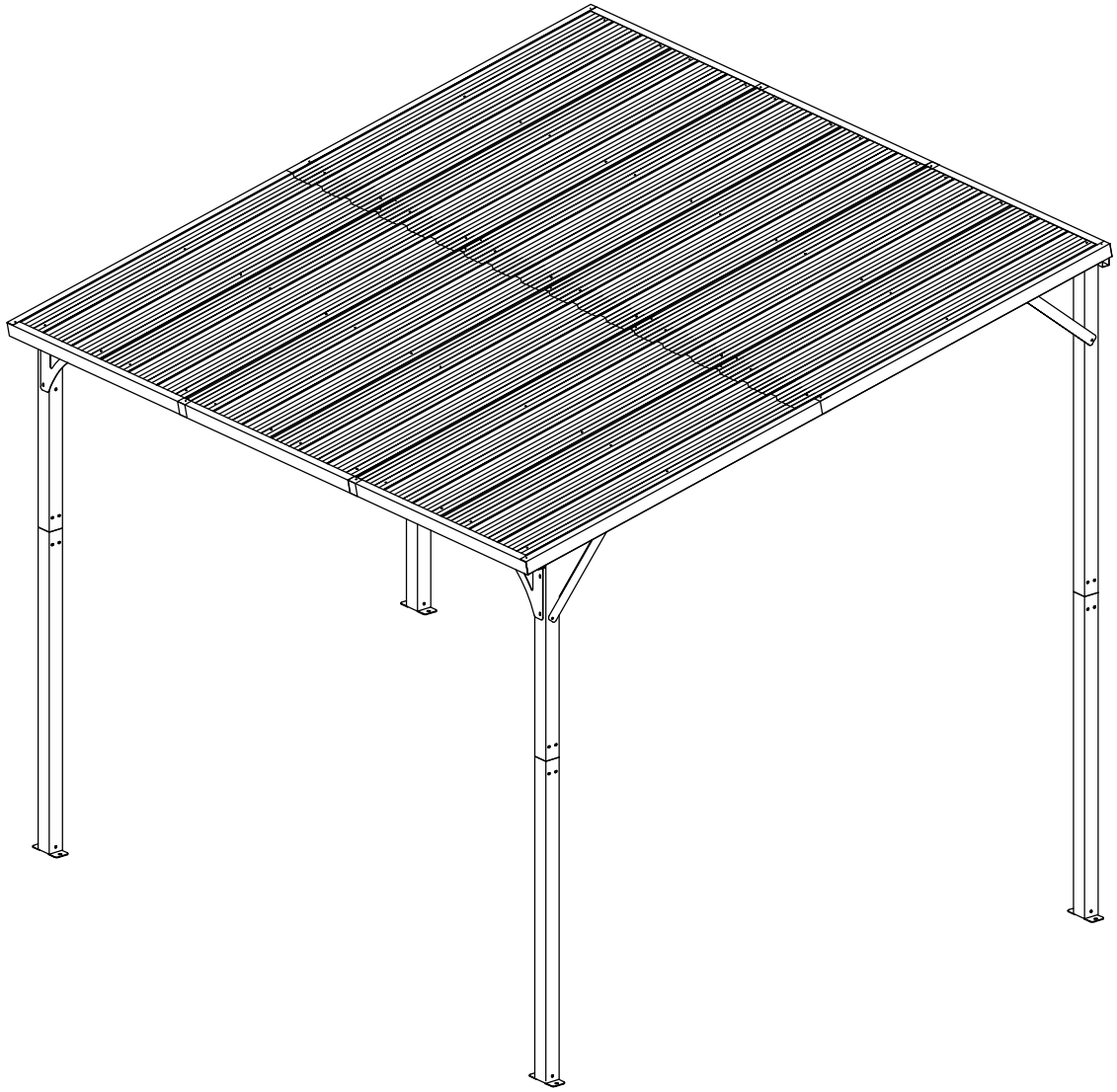

ERK-TP0810

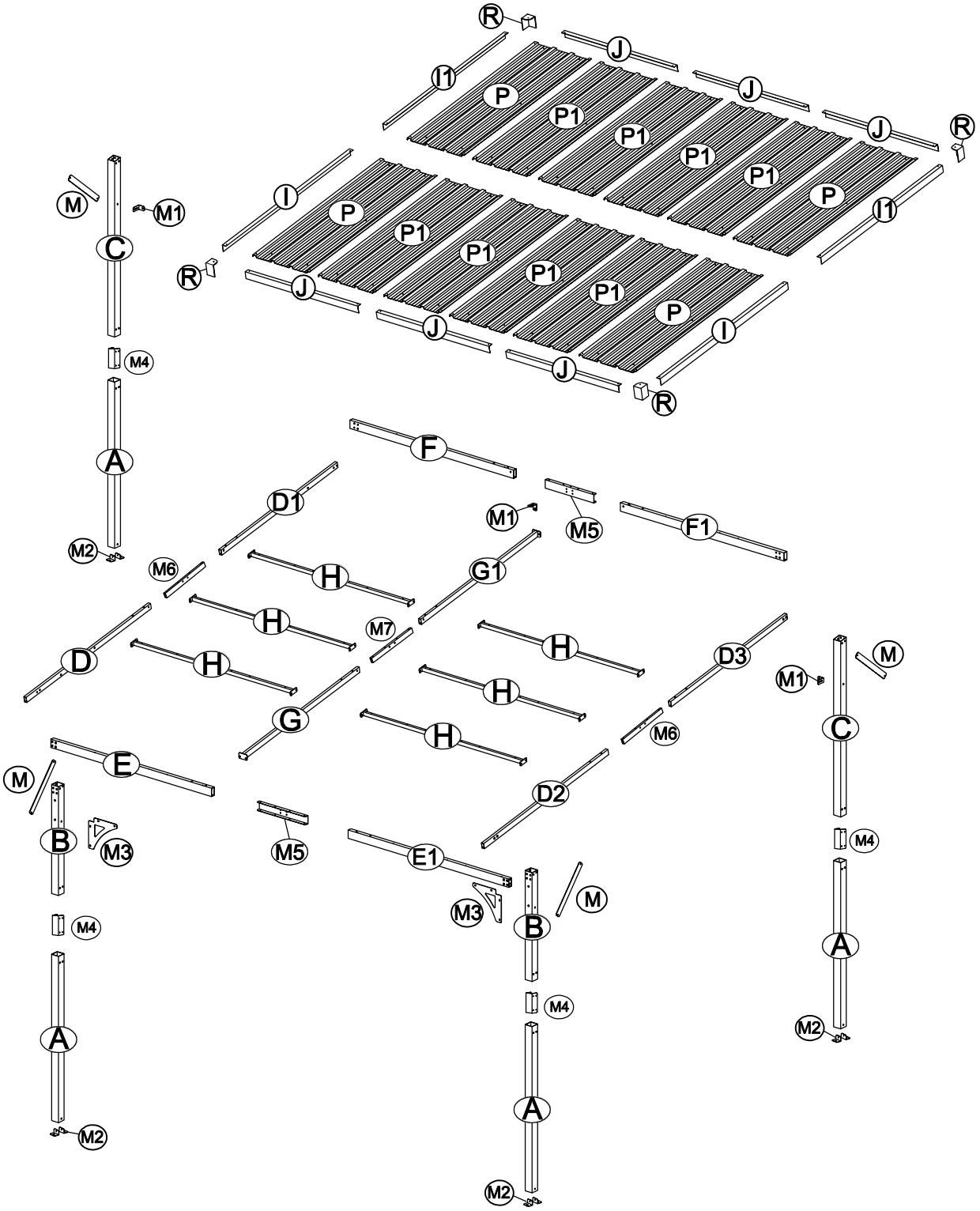
R
J
I1
P
P1
J
J
R
M
M1
C
I
P
P1
P1
P1
P1
P
I1
R
J
J
P1
P1
P
I
M4
J
R
A
F
D1
M1
M5
F1
M2
M6
H
G1
H
M7
H
D
H
D3
M
M1
H
C
G
H
M6
E
M
D2
B
M3
M5
M4
E1
M3
M
B
M4
A
A
M2
M4
A
M2
M2

BOX A

NO.	PART.	QTY.
A		4
B		2
C		2
E		1
E1		1
F		1
F1		1
H		6
M		4
M1		3
M2		8
M3		2
M4		4
M5		2
M6		2
M7		1
R		4
T1	¢12×20	8
T2	¢12×30	16
T3	M6 x 12	95
T4	M6 x 32	6
T5	M6	6
T6	M5 x 16	60
T7		10
T8		11

NO.	PART.	QTY.
T9		10
T10		10
	M8	1
	M6	1
	M6	1
	M5	1
		1
		1
		1

BOX B

NO.	PART.	QTY.
D		1
D1		1
D2		1
D3		1
G		1
G1		1
I		2
I1		2
J		6
P	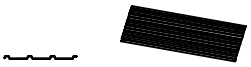	4
P1		8

NO.	PART.	QTY.
D		1
D1		1
D2		1
D3		1
M6		2
T3	M6 x 12	8

STEP 1

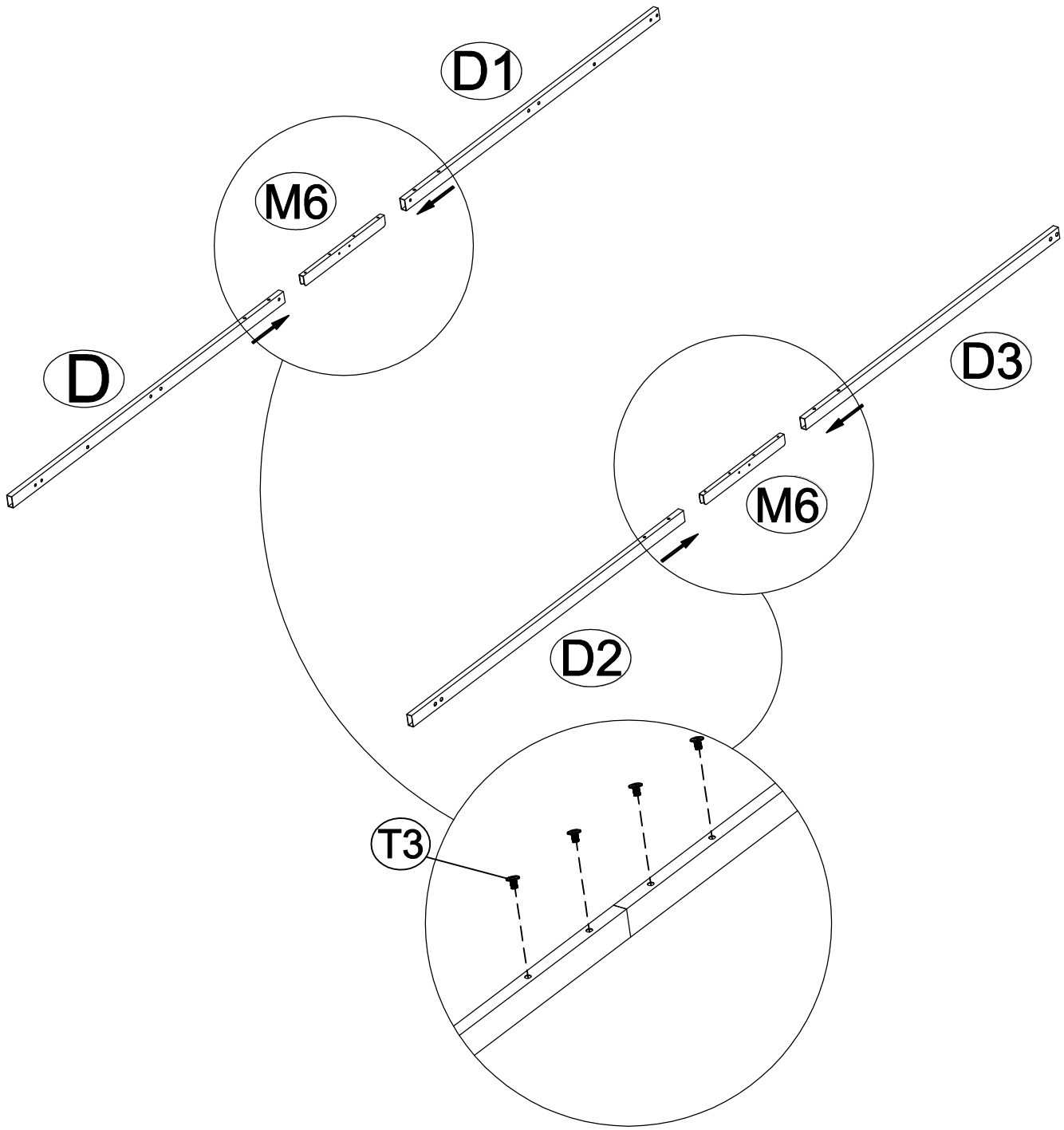

NO.	PART.	QTY.
B		2
C		2
T1	¢12×20	8

STEP 2

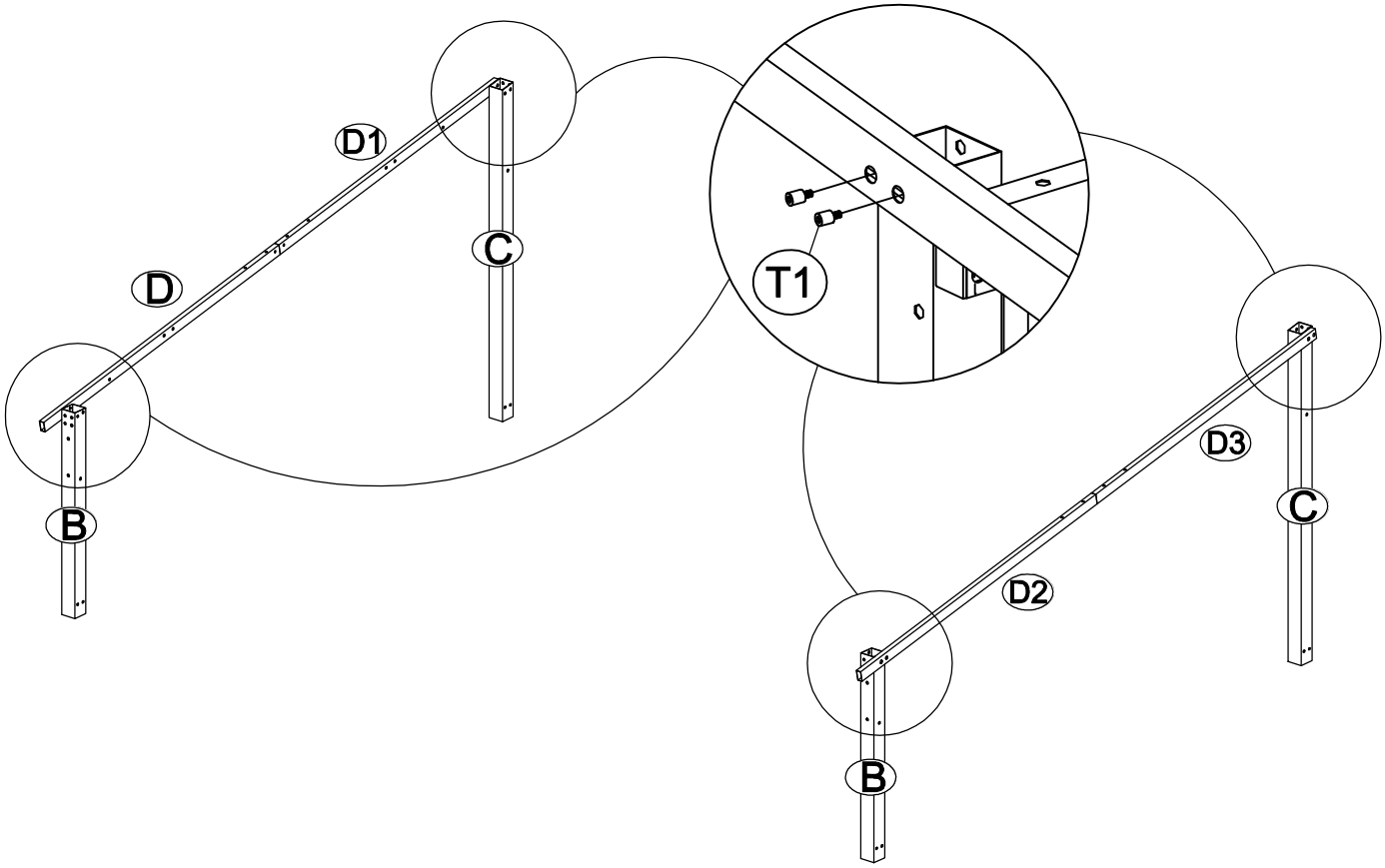

NO.	PART.	QTY.
M		4
T3	M6 x 12	8

STEP 3

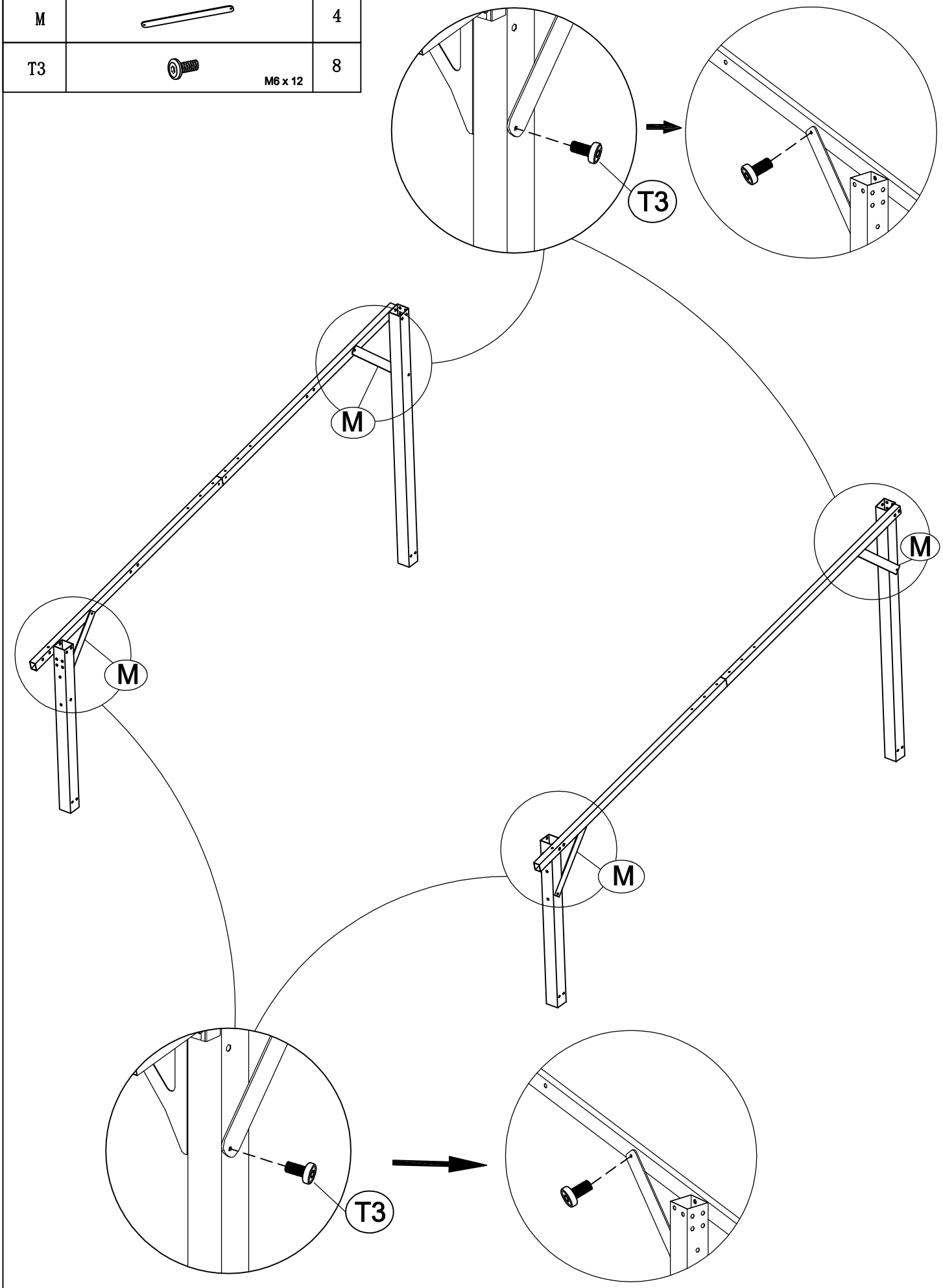

NO.	PART.	QTY.
E		1
E1		1
F		1
F1		1
M5		2
T3	M6 x 12	8

STEP 4

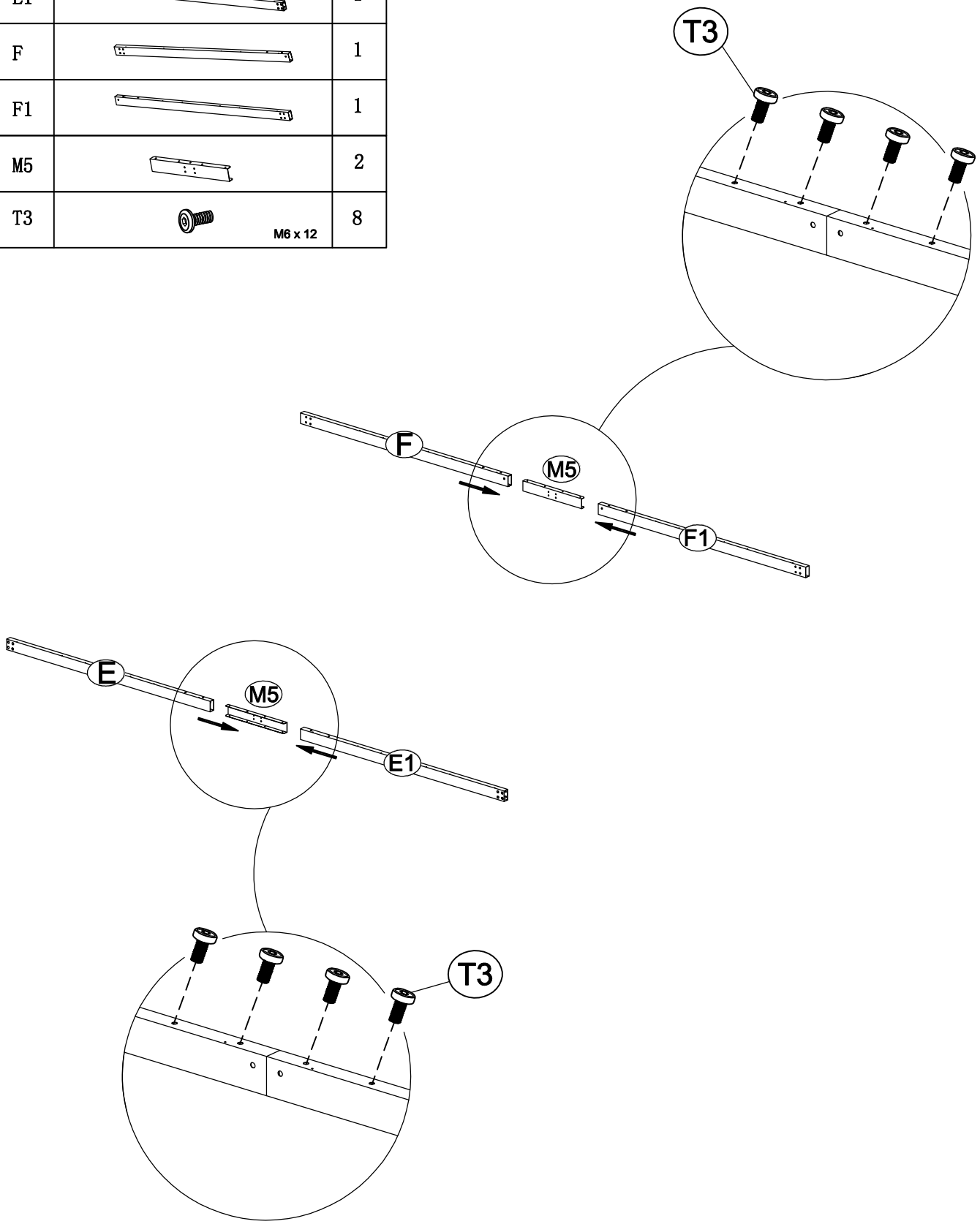

NO.	PART.	QTY.
T2	¢12×30	16

STEP 5

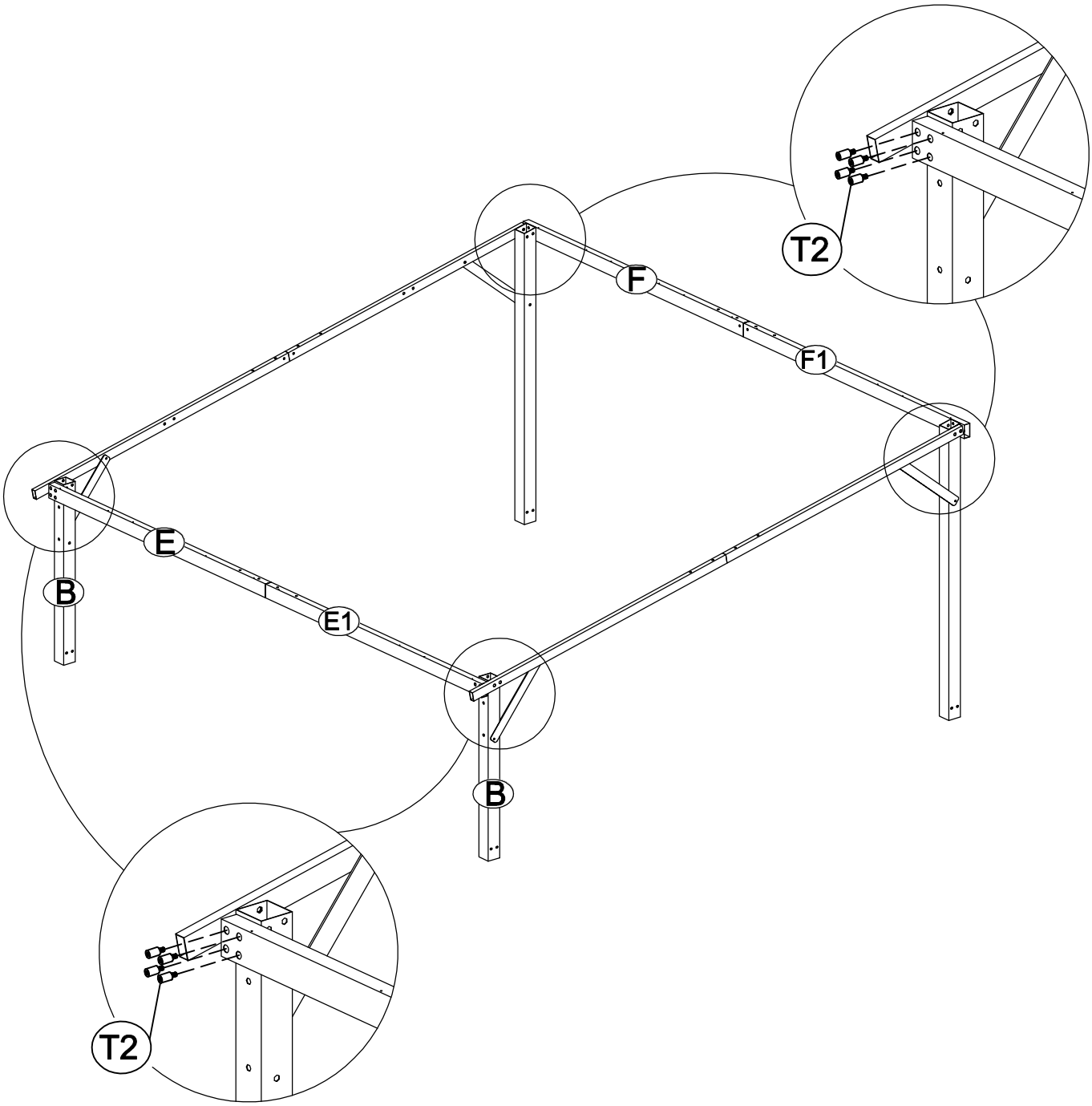

T2 needs to be installed loosely, the next step of installation will be much easier.

T2は緩く取り付ける必要があります。その後の設置ははるかに簡単になります。

NO.	PART.	QTY.
M3		2
T3	M6 x 12	8

STEP 6

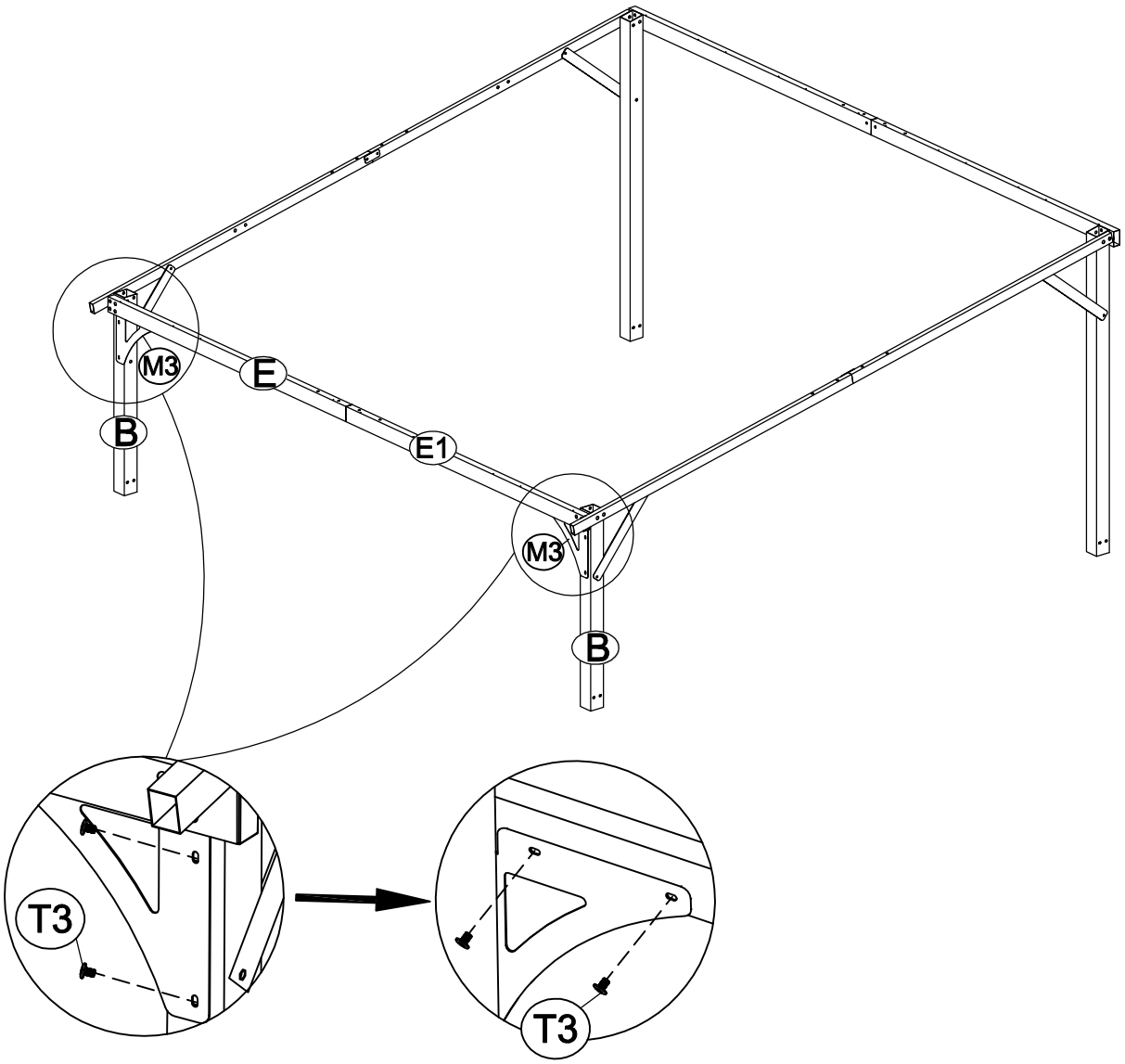

Note that the sides of M3 are asymmetric, if the hole positions are not correct, rotate or flip it.

穴の位置が正しくない場合、
M3の側面は非対称であるため、
回転または反転してください。

NO.	PART.	QTY.
G		1
G1		1
M7		1
T3	M6 x 12	4

STEP 7

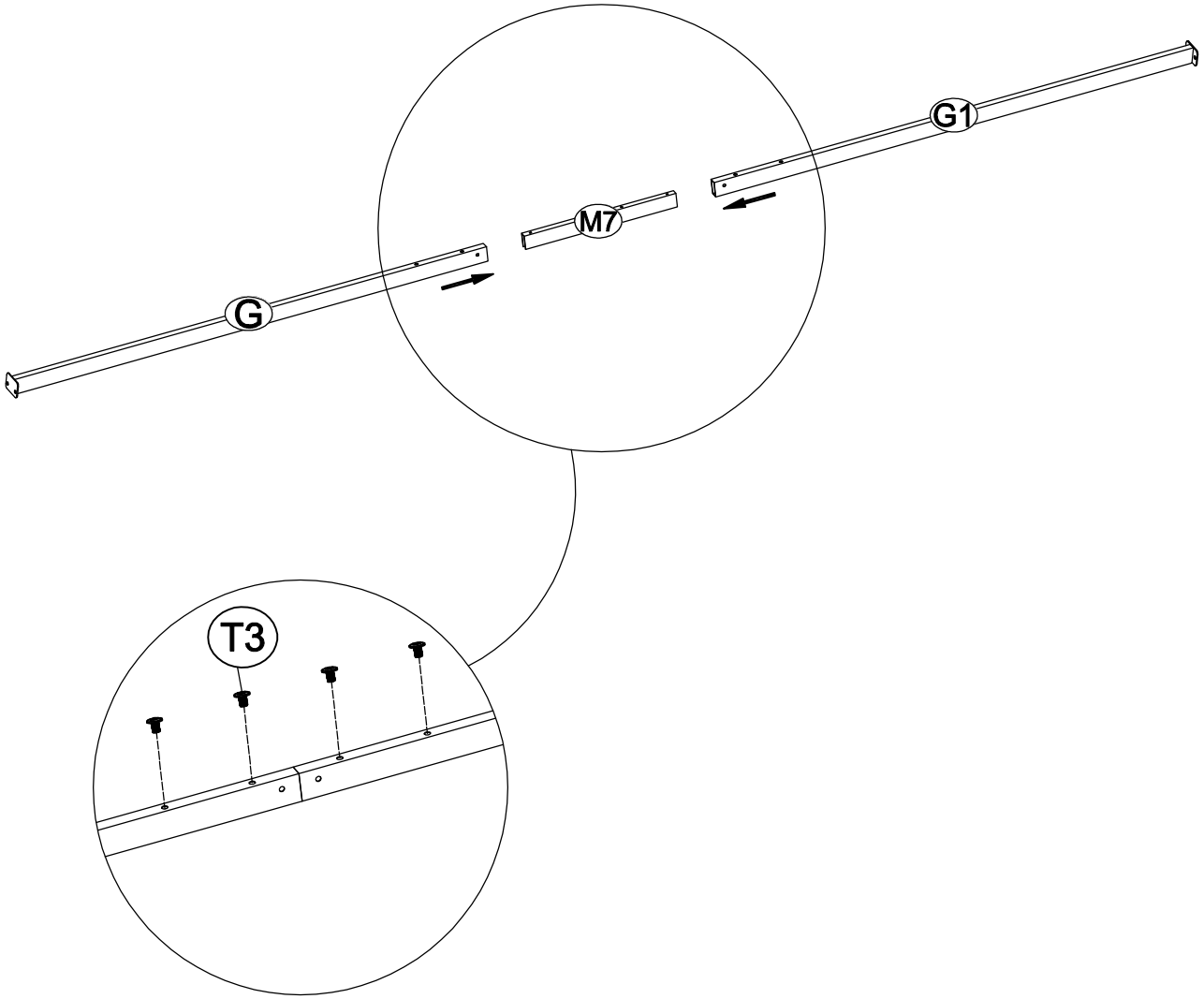

NO.	PART.	QTY.
T3	M6 x 12	4

STEP 8

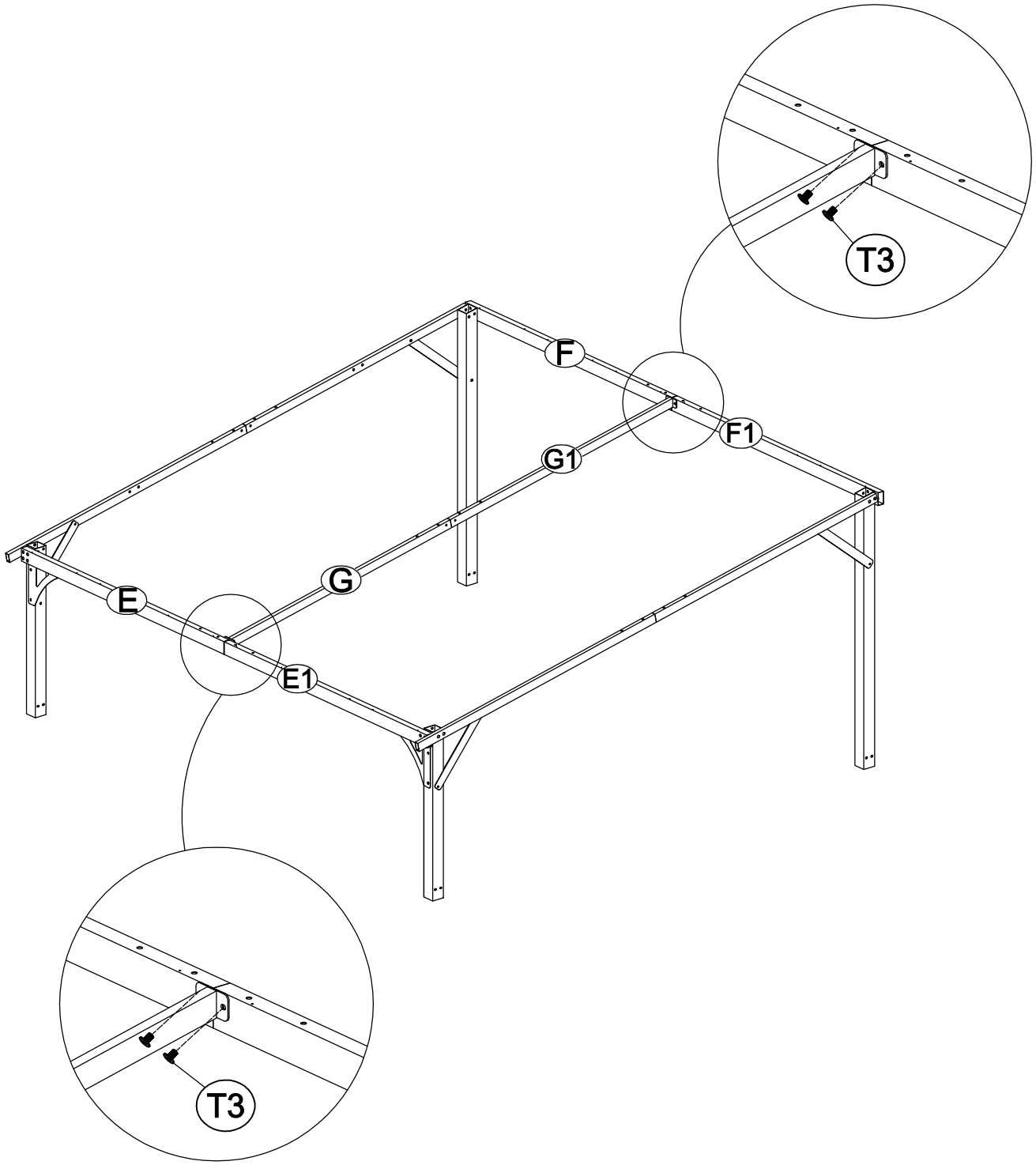

NO.	PART.	QTY.
H		6
T3	M6 x 12	12
T4	M6 x 32	6
T5	M6	6

STEP 9

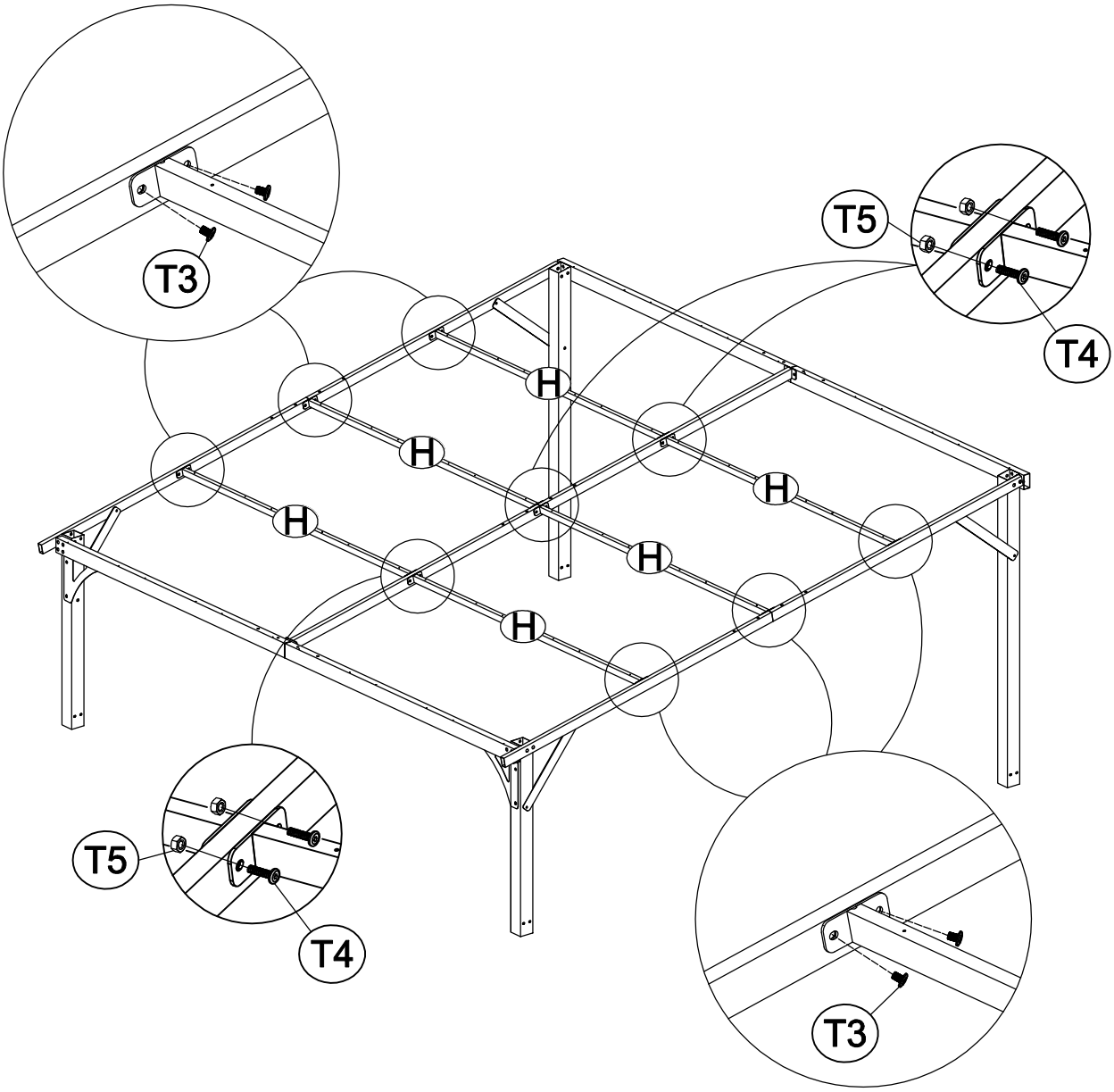

NO.	PART.	QTY.
P		2
P1		4
T6	M5 x 16	24

STEP 10

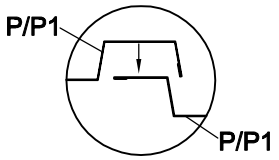

When placing the P/P1 component, place it on top of the previous component so that they overlap, then secure it in place with a T6. ure that the holes are aligned when overlapping.

P/P1コンポーネントを配置する際は、前段のコンポーネントの上に重ねて設置し、その後T6で固定します。重ね合わせ時に穴の位置が一致するように注意してください。

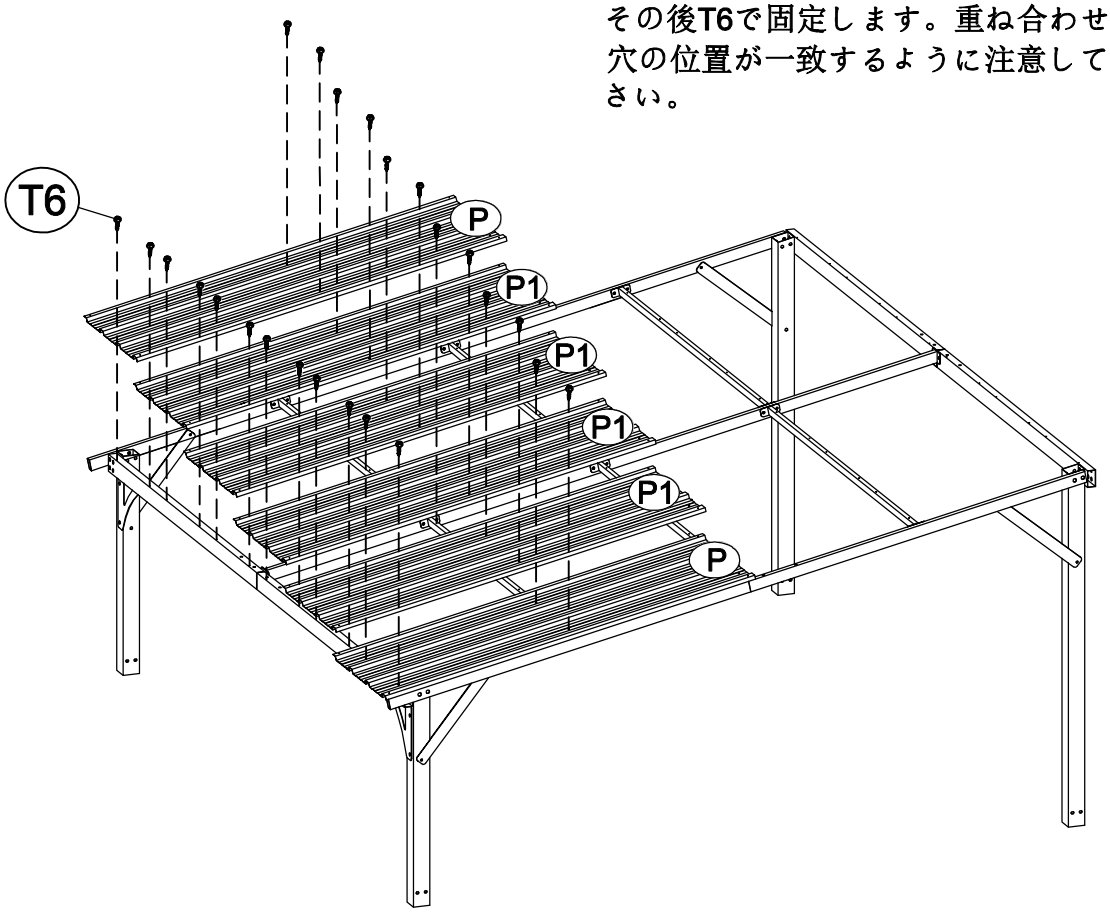

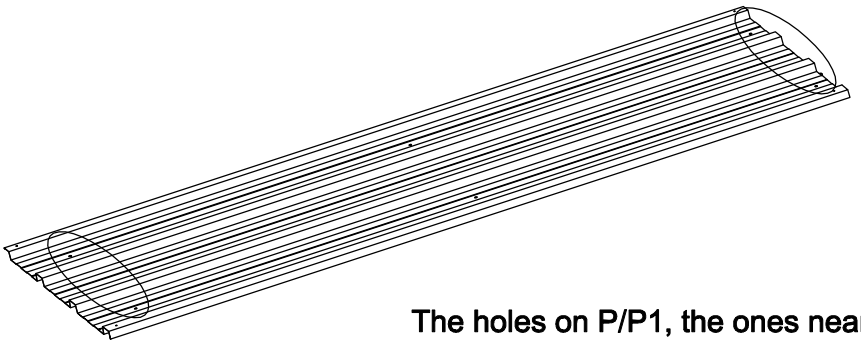

The holes on P/P1, the ones near the edge are on top.

p / p1の穴は、端に近いものが上にある

NO.	PART.	QTY.
P		2
P1		4
T6	M5 x 16	36

STEP 11

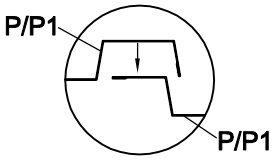

When placing the P/P1 component, place it on top of the previous component so that they overlap, then secure it in place with a T6. ure that the holes are aligned when overlapping.

P/P1コンポーネントを配置する際は、前段のコンポーネントの上に重ねて設置し、その後T6で固定します。重ね合わせ時に穴の位置が一致するように注意してください。

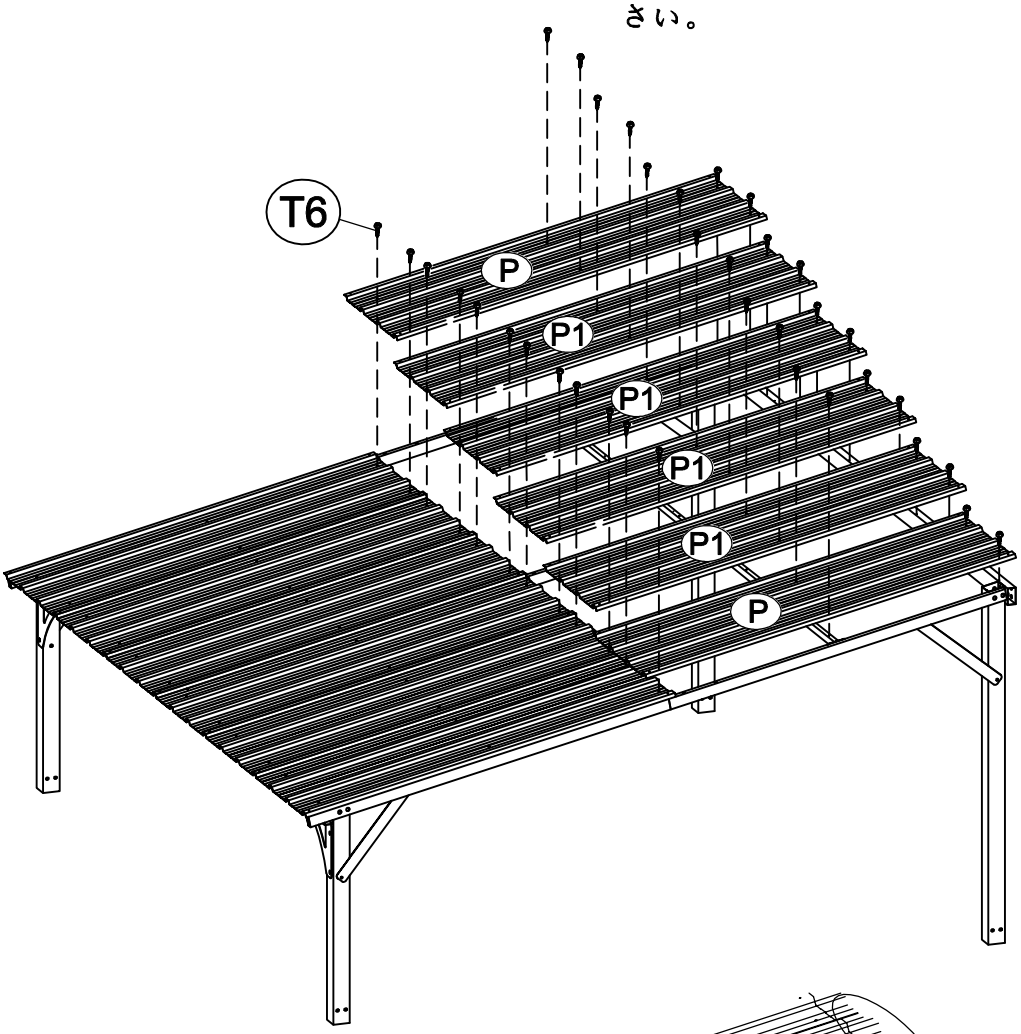

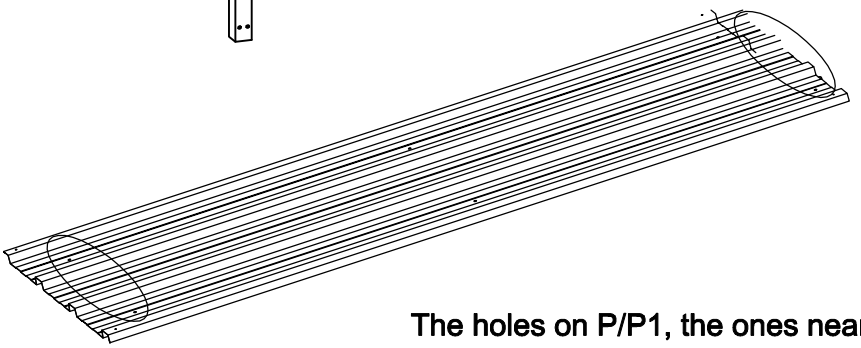

The holes on P/P1, the ones near the edge are on top.

p / p1の穴は、端に近いものが上にある.

NO.	PART.	QTY.
J		6
T7		4
T9		4
T10		4

STEP 12

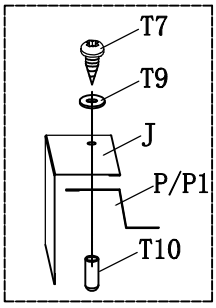

T10 fits with T7/T9, optional installation.

T10はT7/T9と適合します。オプションでインストール可能です。

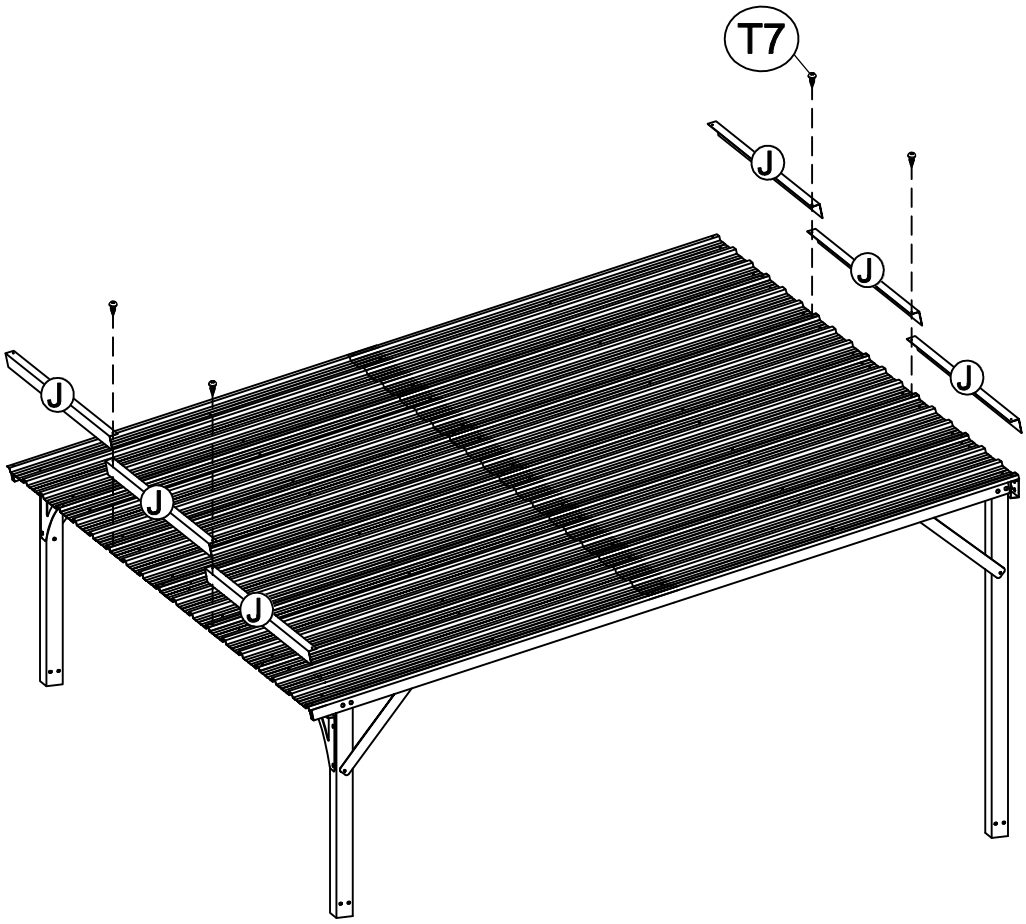

NO.	PART.	QTY.
I		2
I1		2
R		4
T7		6
T9		6
T10		6

STEP 13

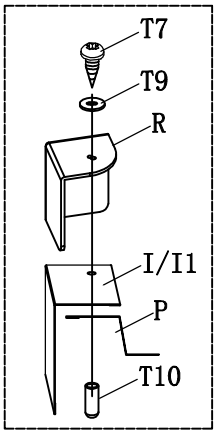

T10 fits with T7/T9, optional installation.

T10はT7/T9と適合します。オプションでインストール可能です。

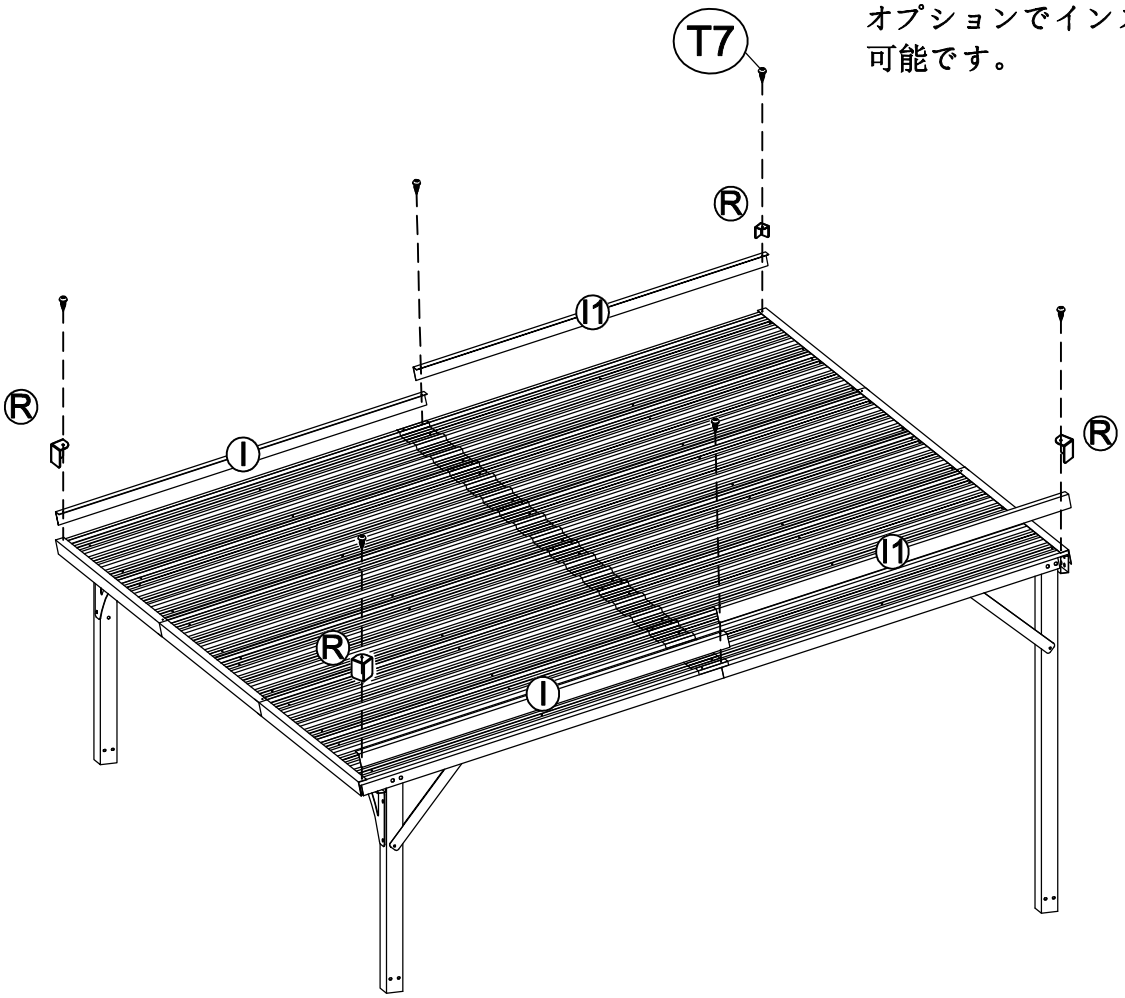

NO.	PART.	QTY.
A		4
M2		8
M4		4
T3	M6 x 12	24

STEP 14

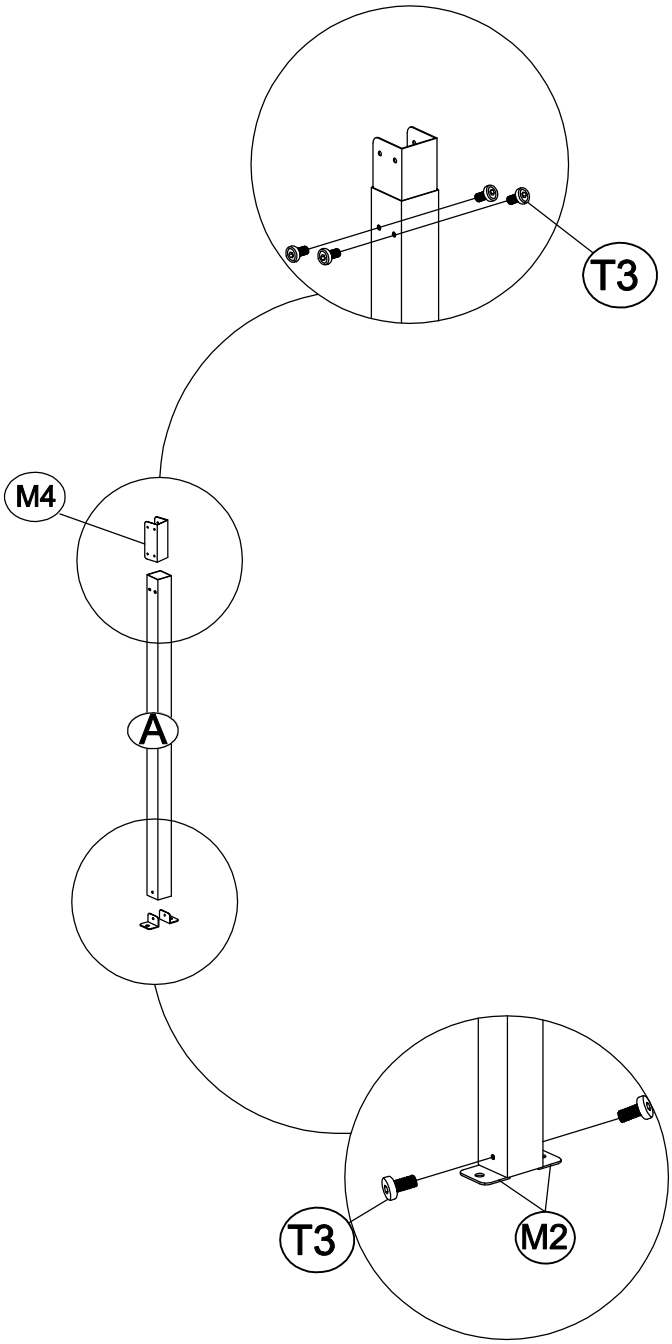

X4

NO.	PART.	QTY.
T3	M6 x 12	16

STEP 15

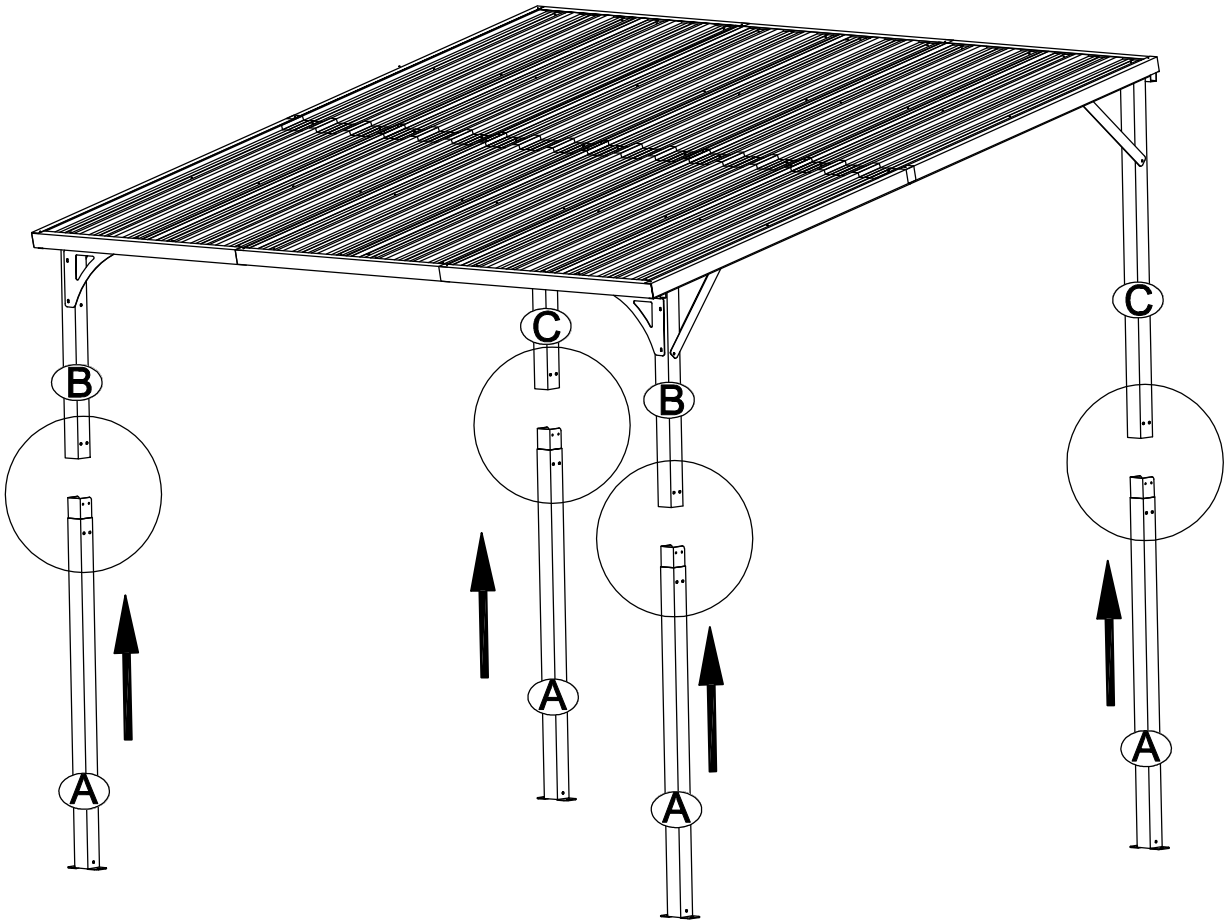

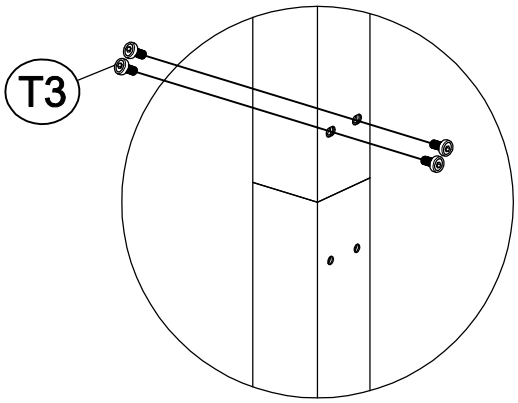

NO.	PART.	QTY.
M1	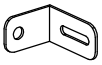	3
T3	M6 x 12	3
T8		11
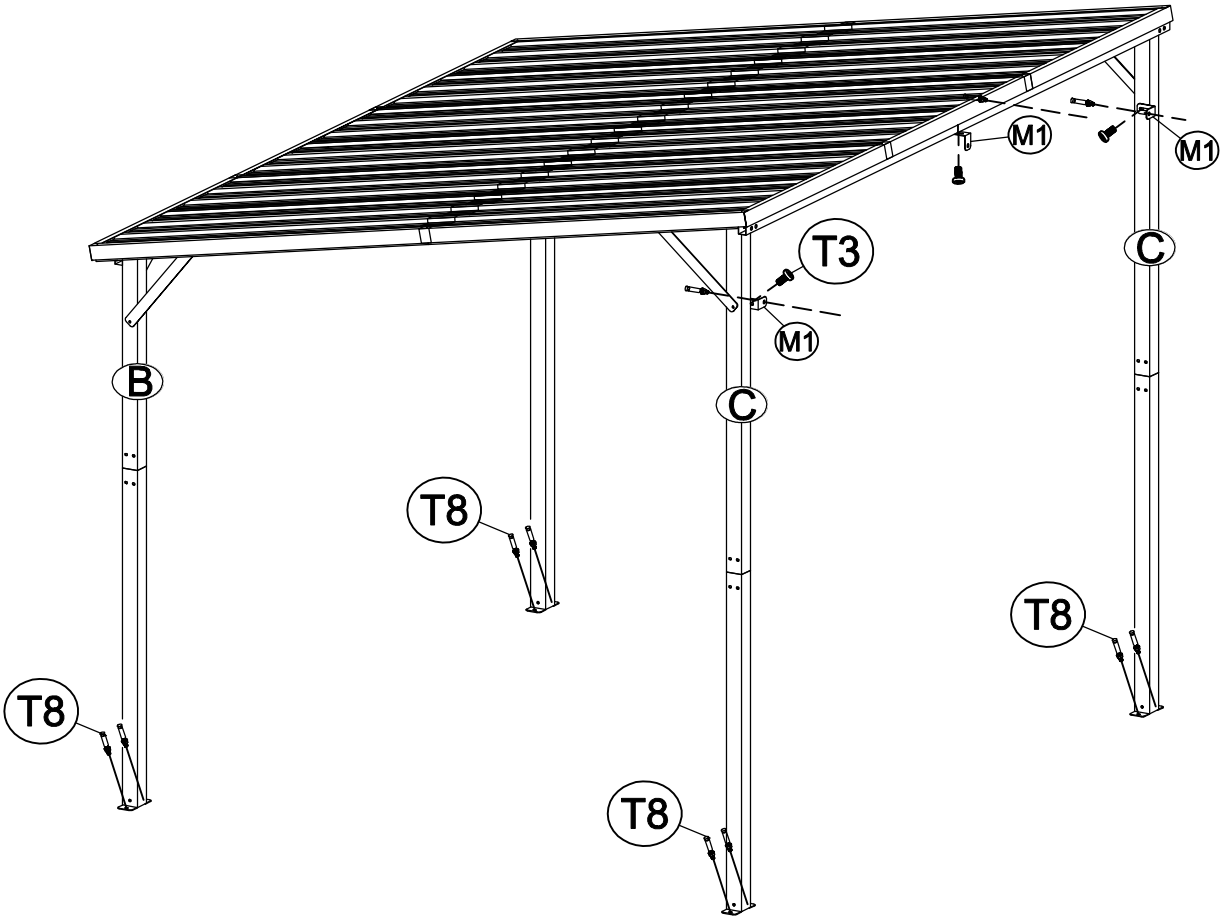
STEP 16