Elegance
11652019000 Lotionspender

PRODUKT

ZEICHNUNG

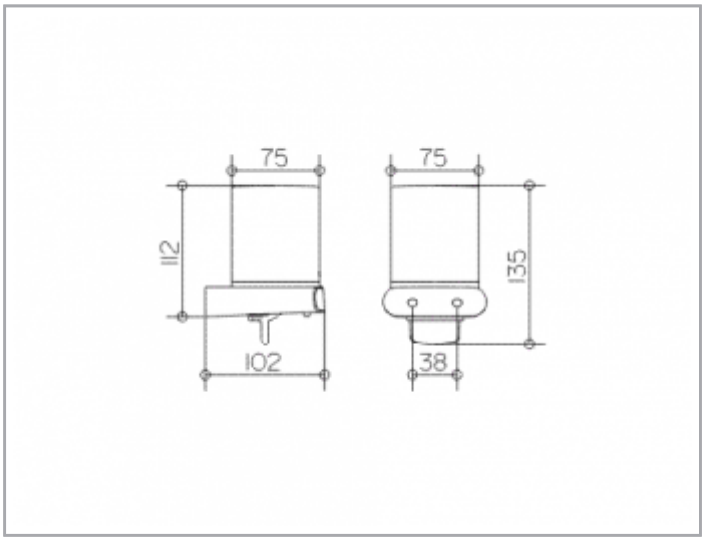

PRODUKTBESCHREIBUNG

Echtkristall-Glas mattiert, komplett mit Halter und Pumpe,
für Flüssigseife
Füllmenge: ca. 180 ml
Dosiermenge: ca. 0,5 ml/Hub

OBERFLÄCHE

verchromt

AUSSCHREIBUNGSTEXT

KEUCO ELEGANCE Lotionspender 11652019000
komplett mit Halter und Pumpe
Hochglanzverchromter Halter für Lotionspender,
Echtkristall-Glas, mattiert,
in eleganter Formensprache,
leicht überwölbte Flächen im zeitlosen Design, leicht zu reinigen,
für Flüssigseife
Füllmenge ca. 180 ml, Dosiermenge 0,5 ml/Hub
Höhe 135 mm, Breite 75 mm, Ausladung 102 mm,
Der Lotionspender wird verdeckt angebracht
Lieferung inkl. korrosionsfreiem Befestigungsmaterial