ASSEMBLY INSTRUCTIONS
INSTRUCTIONS DE MONTAGE

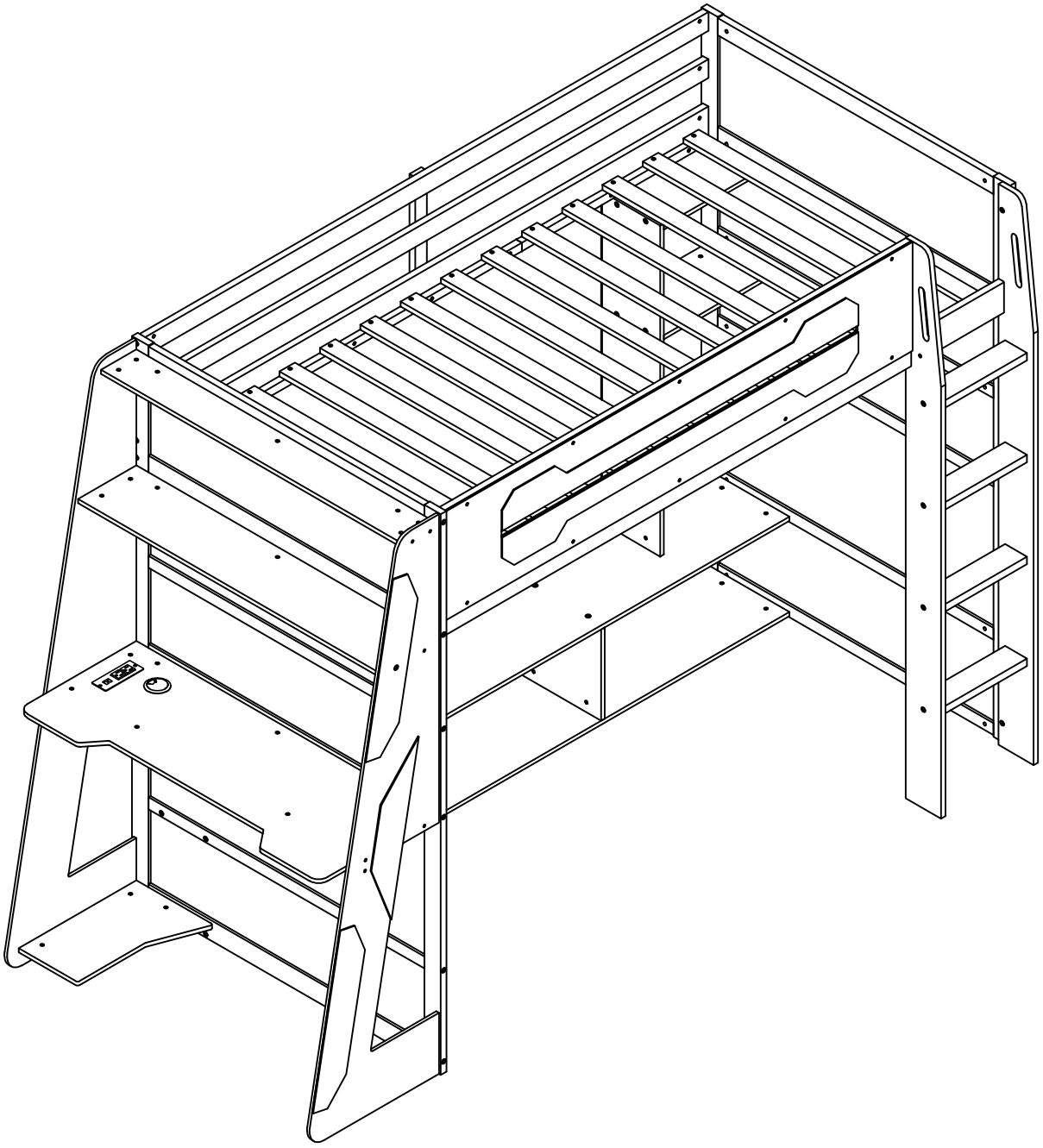

SAFETY WARNING

1. This bed is designed for use only mattress(es) meeting the following specifications on the upper bunk.

Bed Type	Length	Width	Thickness
Twin Standard	74” - 75”	38 1/2 ”	6''

2. Replacement parts, including additional guardrails, may be obtained from any of our dealers
3. Follow the information on the warnings appearing on the upper bunk bed end structure and on the carton. Do not remove warning label from bed.
4. Always use the recommended size mattresses or mattress supports, or both, to help prevent the likelihood of entrapment or falls.
5. Surface of the mattress must be at least 5 in. (127 mm) below the upper edge of guardrails.
6. Do not allow children under 6 years of age to use the upper bunk.
7. Periodically check and ensure that the guardrail, ladder, and other components are in their proper position, free from damage, and that all connectors are tight.
8. Do not allow horseplay on or under the bed and prohibit jumping on the bed
9. Always use the ladder for entering and leaving the upper bunk.
10. Do not use substitute parts. Contact the manufacturer or dealer for replacement parts.
11. Use of a night light may provided added safety precaution for a child using the upper bunk.
12. Always use guardrails on both long sides of the upper bunk. If the bunk bed will be placed next to the wall, the guardrail that runs the full length of the bed should be placed against the wall to prevent entrapment between the bed and wall.
13. The use of water or sleep flotation mattresses is prohibited.
14. STRANGULATION HAZARD – Never attach or hang items to any part of the bunk bed that are not designed for use with the bed; for example, but not limited to, hook, belts and jump ropes.
15. Keep these instructions for future reference
16. We recommend assembling your bunk bed on a shipping carton to protect your floor or carpet
17. Be certain all staples are out of the box before beginning assembly on the shipping carton
18. Prohibit more than one person on upper bunk

AVERTISSEMENTS DE SÉCURITÉ

1. Ce lit est conçu pour être utilisé uniquement avec des matelas répondant aux spécifications suivantes sur la couchette supérieure.

Type de lit	Longueur	Largeur	Épaisseur
Doubele standard	74po - 75po	38 ¹/²po	6po

2. Des pièces de rechange, y compris des garde-corps supplémentaires, peuvent être obtenues auprès de l'un de nos revendevurs.

3. Suivez les informations figurant sur les avertissements figurant sur la structure d'extrémité du lit superposé supérieur et sur le carton. Ne retirez pas l'étiquette d'avertissement du lit.

4. Utilisez toujours des matelas ou des supports de matelas de taille recommandée, ou les deux, pour éviter tout risque de piégeage ou chutes.

5. La surface du matelas doit être à au moins 5 po (127 mm) sous le bord supérieur des barrières de sécurité.

6. Ne laissez pas les enfants de moins de 6 ans utiliser la couchette supérieure.

7. Vérifiez et assurez-vous périodiquement que le garde-corps, l'échelle et les autres composants sont dans leur position appropriée, exempt de dommages et que tous les connecteurs sont bien serrés.

8. Ne permettez pas les jeux brutaux sur ou sous le lit et interdisez de sauter sur le lit.

9. Utilisez toujours l'échelle pour entrer et sortir de la couchette supérieure.

10. N'utilisez pas de pièces de rechange. Contactez le fabricant ou le revendeur pour obtenir des pièces de rechange.

11. L'utilisation d'une veilleuse peut constituer une mesure de sécurité supplémentaire pour un enfant utilisant la couchette supérieure.

12. Utilisez toujours des barrières de sécurité sur les deux côtés longitudinaux du lit supérieur. Si le lit superposé doit être placé à côté du mur, la barrière de sécurité qui s'étend sur toute la longueur du lit doit être placée contre le mur pour éviter tout piégeage entre le lit et le mur.

13. L'utilisation de matelas à eau ou de matelas flottants pour le sommeil est interdite.

14. RISQUE D'ÉTRANGLEMENT - Ne jamais attacher ou suspendre des objets à une partie quelconque du lit superposé qui ne sont pas conçu pour être utilisé avec le lit ; par exemple, mais sans s'y limiter, un crochet, des ceintures et des cordes à sauter.

15. Conservez ces instructions pour référence ultérieure.

16. Interdire à plus d'une personne de dormir sur la couchette supérieure.

17. Nous vous recommandons d'assembler votre lit superposé sur le carton d'expédition pour protéger votre sol ou votre tapis.

18. Assurez-vous que toutes les agrafes sont sorties de la boîte avant de commencer l'assemblage sur le carton d'expédition.

Detail View - Vue détaillée

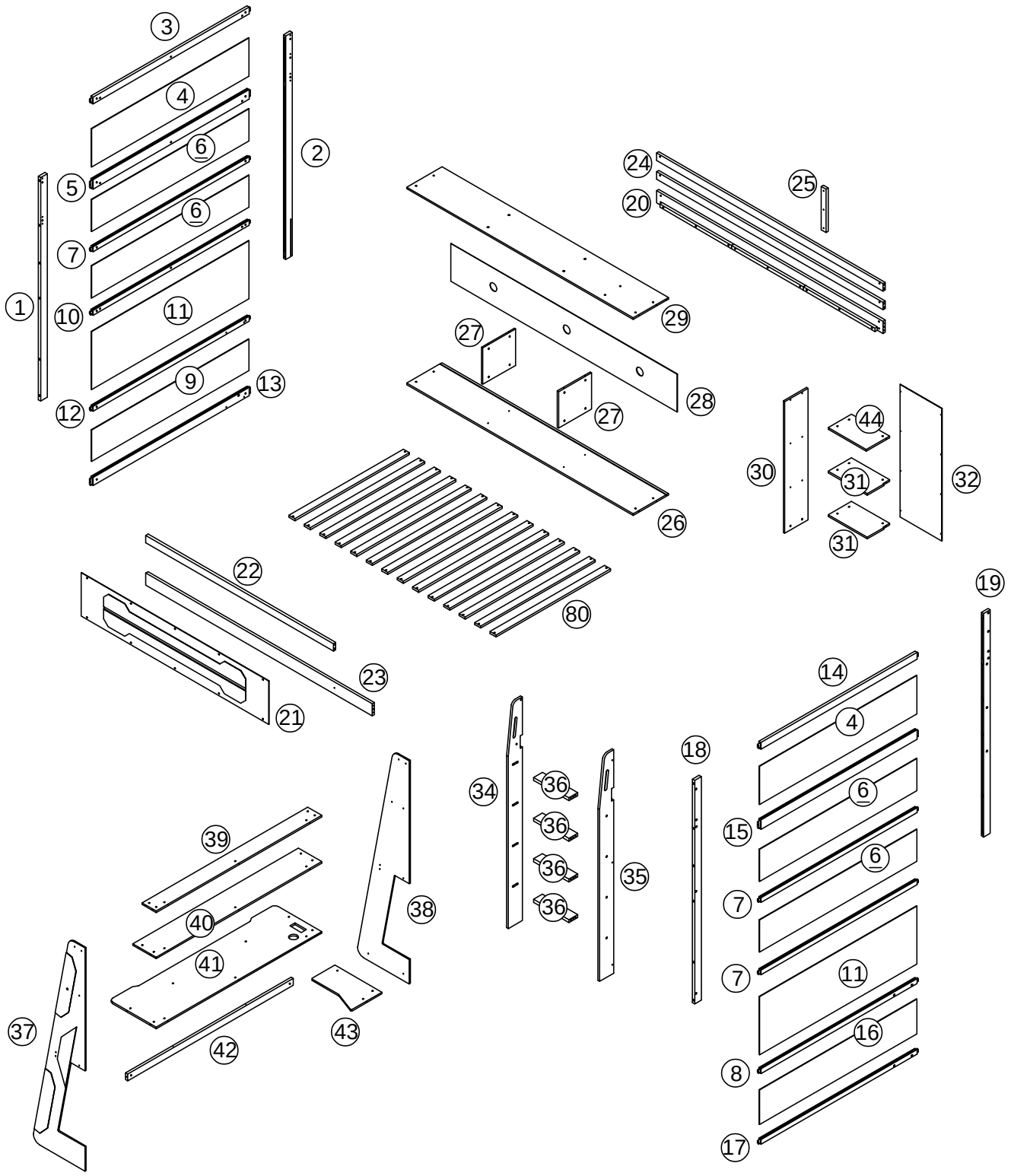

Part Lists - Listes de pièces

23	22	25
Bed shoulder/Épaule du lit - 1pc/pièce	Short railing/Garde-corps court - 1pc/pièce	Handrail clamp/Pince de main courante - 1pc/pièce
20	24	28
Bed shoulder/Épaule du lit - 1pc/pièce	Long railing/Longue rampe - 2pcs/pièces	Long panel/Panneau long - 1pc/pièce
26	29	36
Shelf board/Étagère - 1pc/pièce	Shelf board/Étagère - 1pc/pièce	Steps/Mesures - 4pcs/pièces
42	7	8
Shelf support bar/Barre de support d'étagère - 1pc/pièce	Crossbar/Barre transversale - 3pcs/pièces	Crossbar/Barre transversale - 1pc/pièce
5	10	12
Crossbar/Barre transversale - 1pc/pièce	Crossbar/Barre transversale - 1pc/pièce	Crossbar/Barre transversale - 1pc/pièce
13	14	15
Crossbar/Barre transversale - 1pc/pièce	Crossbar/Barre transversale - 1pc/pièce	Crossbar/Barre transversale - 1pc/pièce
17	3	80
Crossbar/Barre transversale - 1pc/pièce	Upper crossbar/Traverse supérieure - 1pc/pièce	Slats/Lattes - 14pcs/pièces

Part Lists - Listes de pièces

37 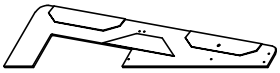	38	1
Left shelf leg/Pied d'étagère gauche - 1pc/pièce	Right shelf leg/Pied d'étagère droit - 1pc/pièce	Foot of bed/Pied de lit - 1pc/pièce
2	18	19
Foot of bed/Pied de lit - 1pc/pièce	Foot of bed/Pied de lit - 1pc/pièce	Foot of bed/Pied de lit - 1pc/pièce
34 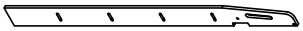	35 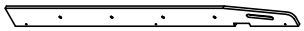	27 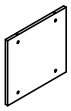
Foot of the stairs/Pied de l'escalier - 1pc/pièce	Foot of the stairs/Pied de l'escalier - 1pc/pièce	Shelves/Étagères - 2pcs/pièces
21 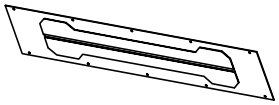	41 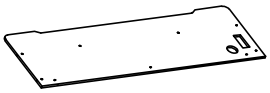	43 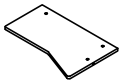
Frame plate/Plaque de cadre - 1pc/pièce	Lower shelf board/Planche d'étagère inférieure - 1pc/pièce	Small shelf/Petite étagère - 1pc/pièce
32 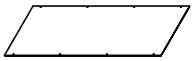	31 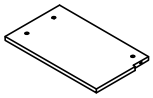	30 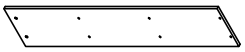
Panel/Panneau - 1pc/pièce	Shelves/Étagères - 2pcs/pièces	Shelf/Étagère - 1pc/pièce
44 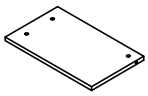	4 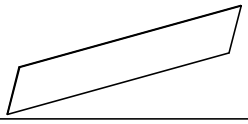	6 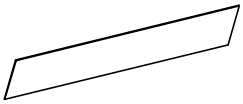
Shelves/Étagères - 1pc/pièce	Panel/Panneau - 2pcs/pièces	Panel/Panneau - 4pcs/pièces
9 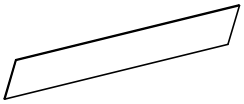	16 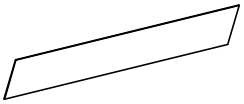	11 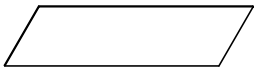
Panel/Panneau - 1pc/pièce	Crossbar/Barre transversale - 1pc/pièce	Panel/Panneau - 2pcs/pièces
U/U1/U2	Z	T 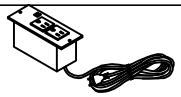
LED strip light kit/Kit de bande lumineuse LED (1set/ensemble)	Protective cover/Housse de protection (1pc/pièce)	Power outlet/Prise de courant (1pc/pièce)
39 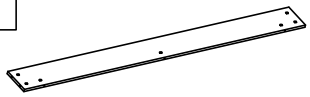	40	
Upper shelf board/Planche d'étagère supérieure - 1pc/pièce	Middle shelf board/Planche d'étagère du milieu - 1pc/pièce	

Hardware Lists - Listes de matériel

A Ø10*30mm Wood dowel/Cheville en bois (10pcs/pièces)	B Ø1/4"*90mm Hex-Head bolt/Boulon à tête hexagonale (24pcs/pièces)	F Ø1/4"*9.5*12mm Hex-Head bolt/Boulon à tête hexagonale (100pcs/pièces)
D Ø1/4"*55mm Hex-Head bolt/Boulon à tête hexagonale (76pcs/pièces)	E Ø1/4"*25mm Hex-Head bolt/Boulon à tête hexagonale (3pcs/pièces)	J #4*30mm Screw/Vis (30pcs/pièces)
G Ø1/4"15mm Nut/Noix (3pcs/pièces)	H Ø6*30mm Hex-Head screw/Vis à tête hexagonale (3pcs/pièces)	M #4*20mm Screw/Vis (10pcs/pièces)
K K4mm Allen key/Clé Allen (2pcs/pièces)	L Ø3*15mm Wood screws/Vis à bois (8pcs/pièces)	P #3*10mm Screw/Vis (6pcs/pièces)
N Pass L/Passe L (2pcs/pièces)		

ASSEMBLY TOOLS REQUIRED (NOT INCLUDED)

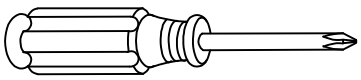

PLEASE BE CAREFUL DO NOT DAMAGE THE HOLE POSITION WHEN YOU USE POWER TOOLS !

ATTENTION À NE PAS ENDOMMAGER LA POSITION DU TROU LORSQUE VOUS UTILISEZ DES OUTILS ÉLECTRIQUES !

Step/Étape 1

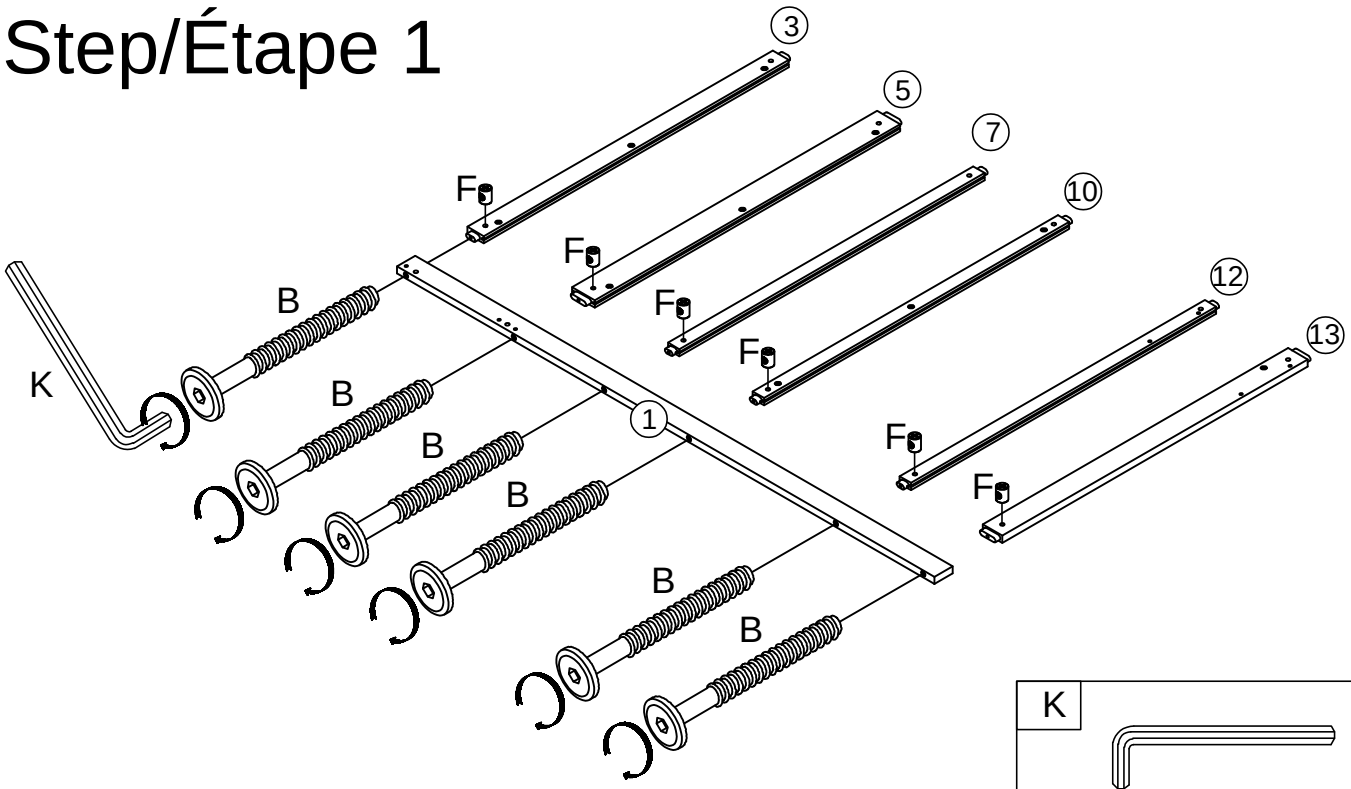

K	B	F
	6pcs/pièces	6pcs/pièces

Step/Étape 2

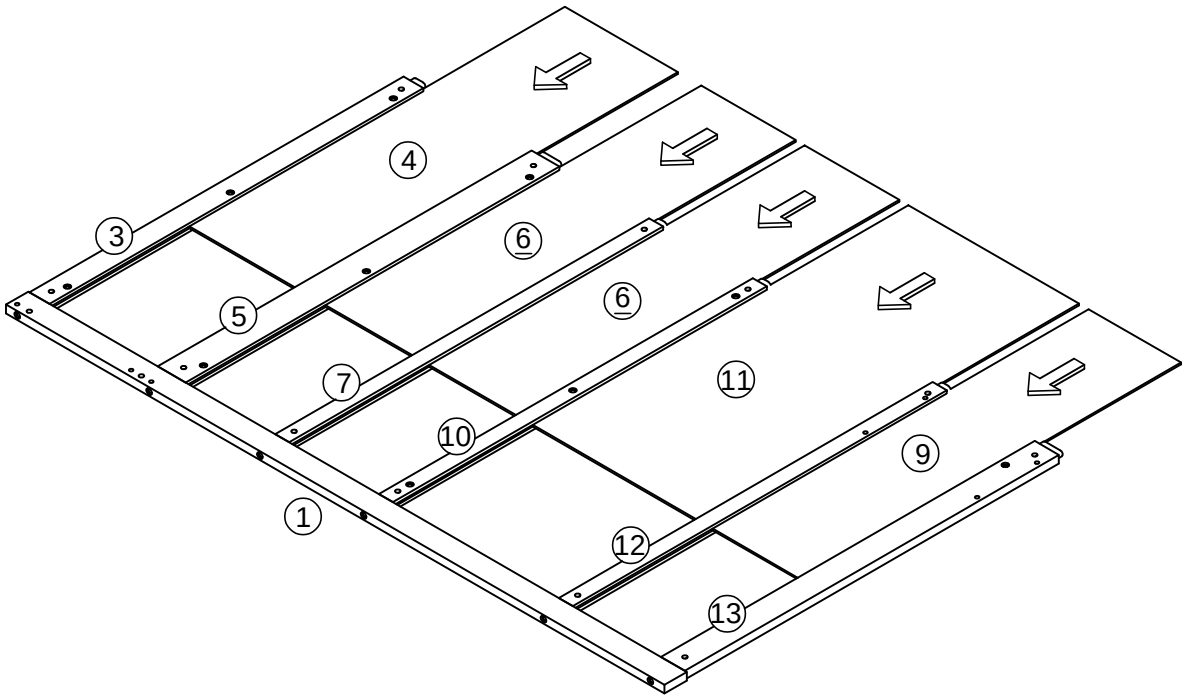

Step/Étape 3

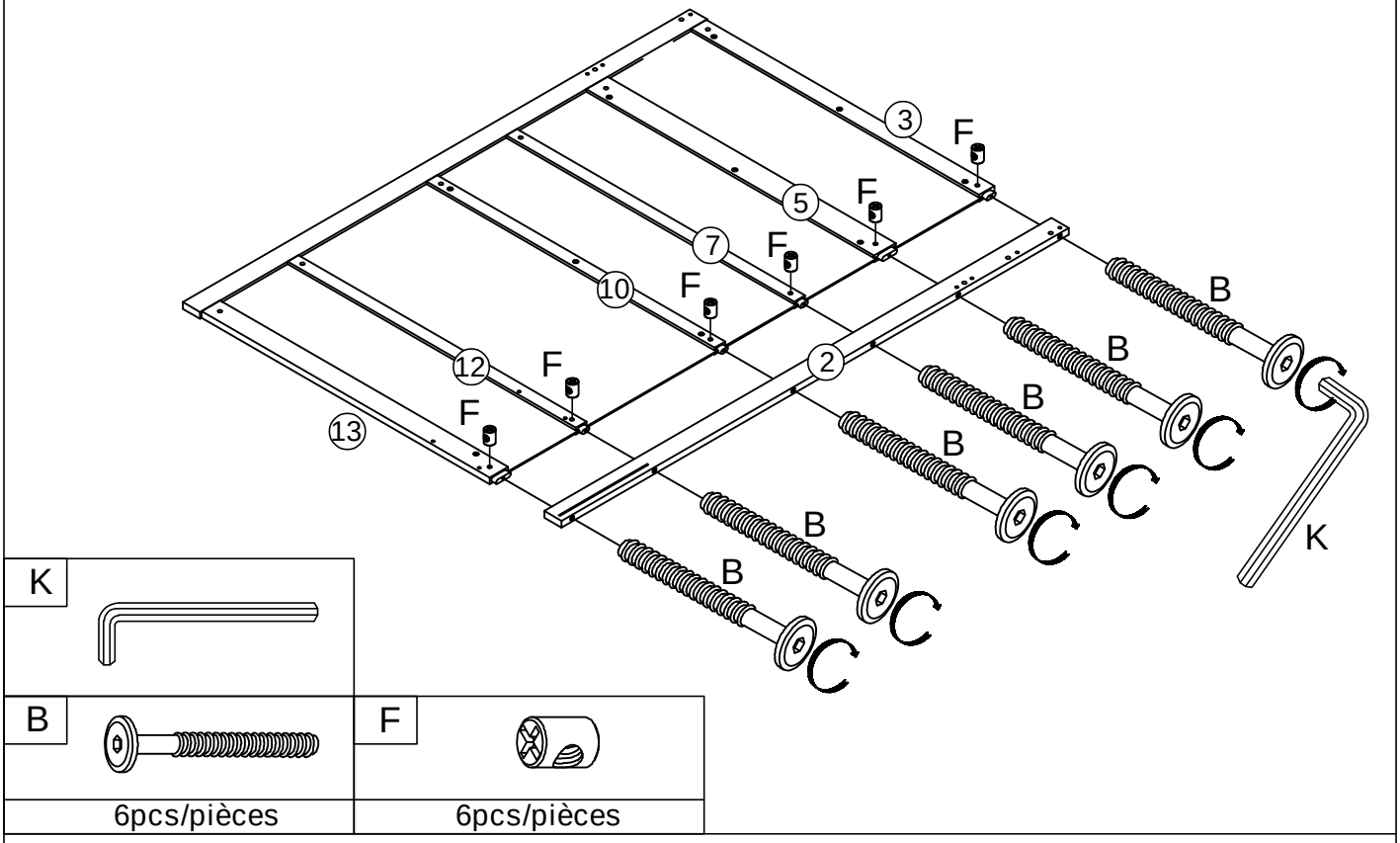

Step/Étape 4

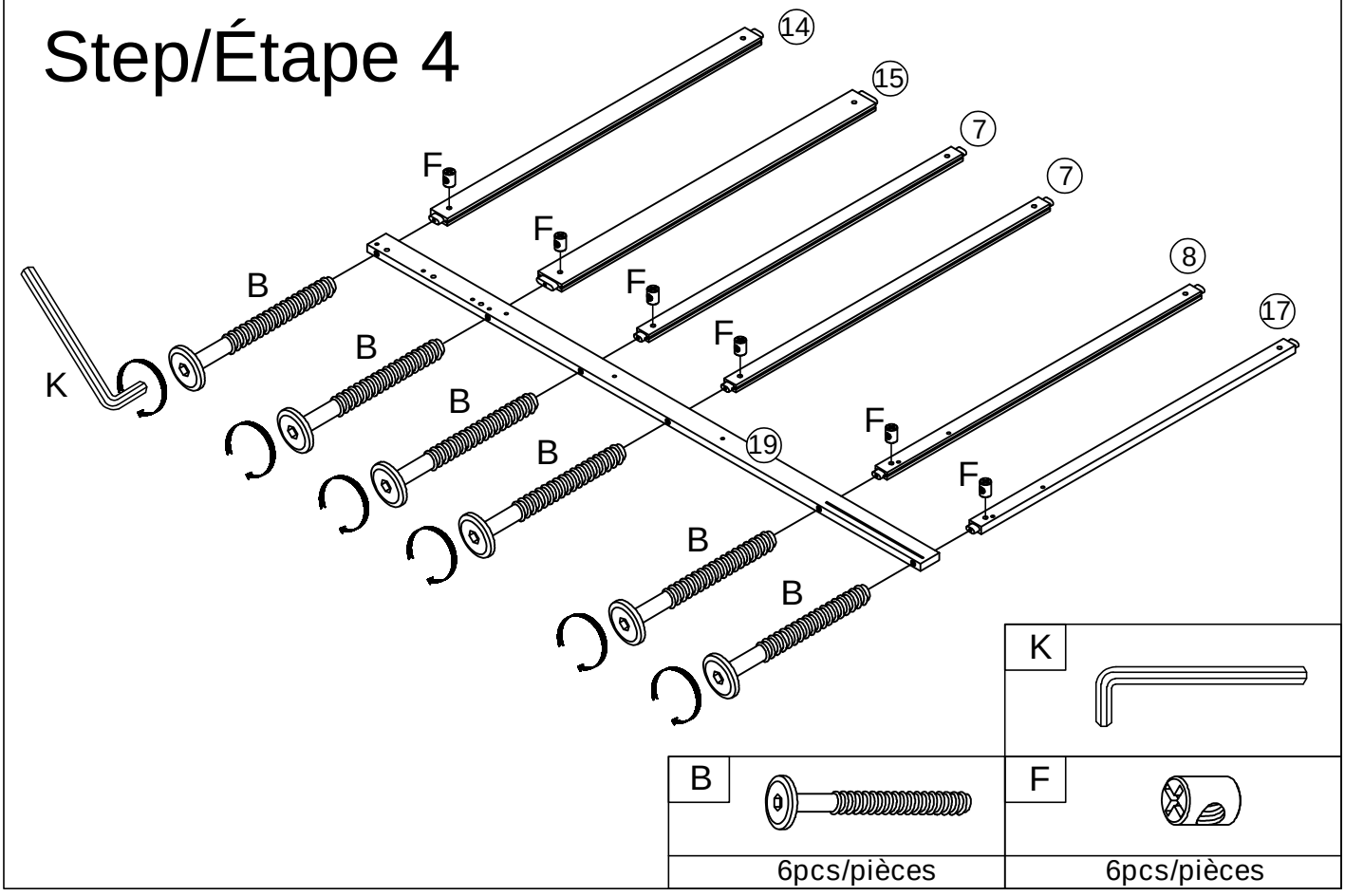

Step/Étape 5

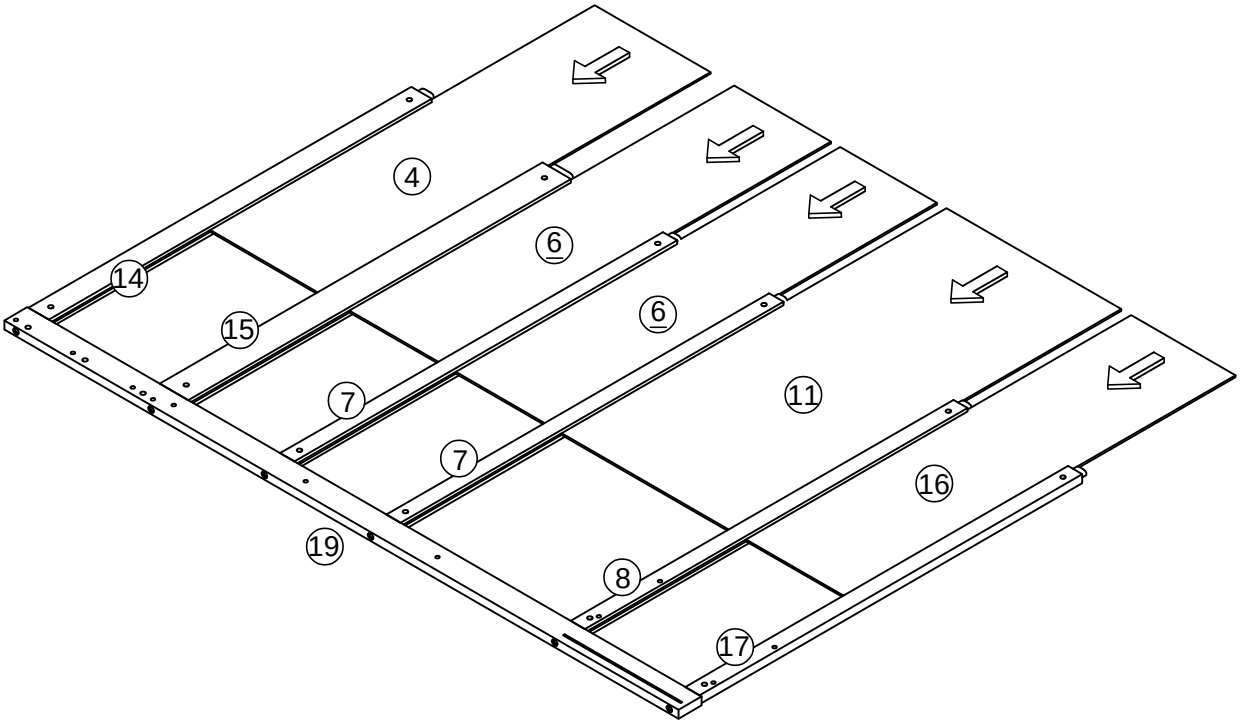

Step/Étape 6

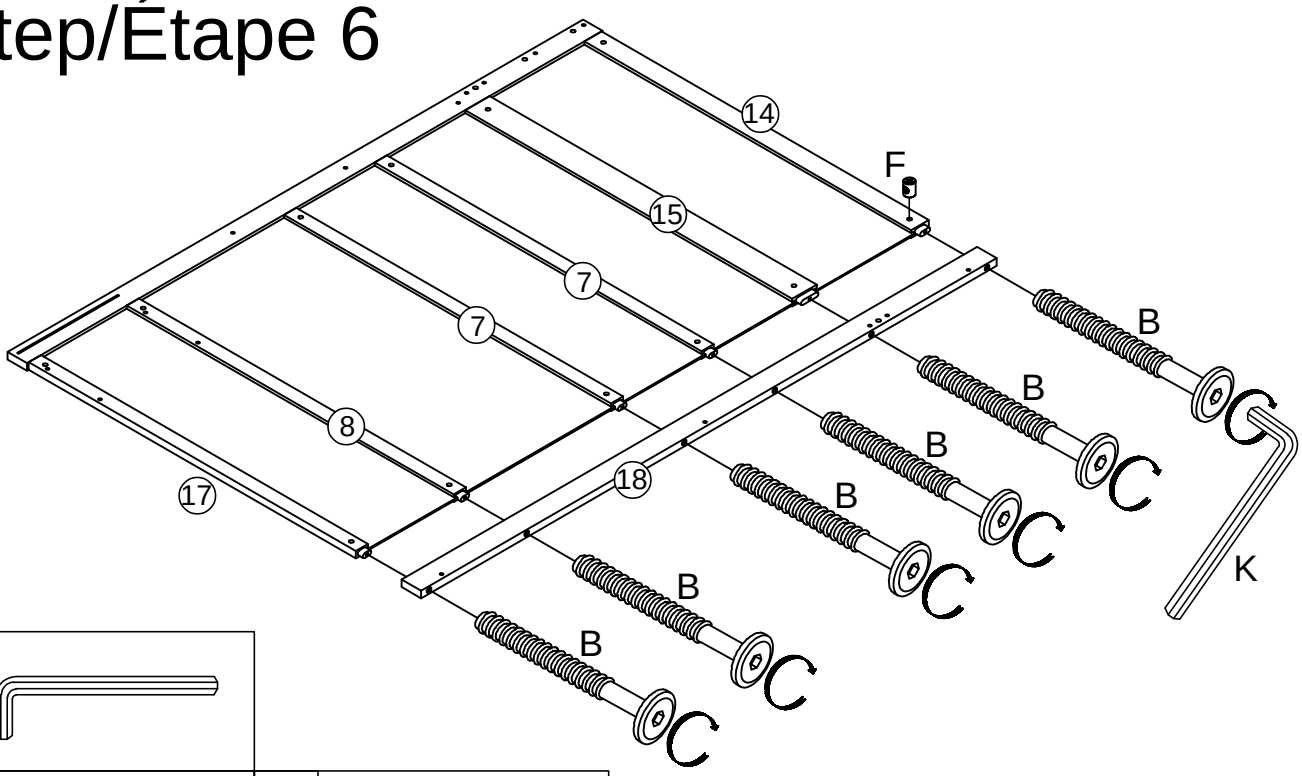

K	B	F
	6pcs/pièces	6pcs/pièces

Step/Étape 7

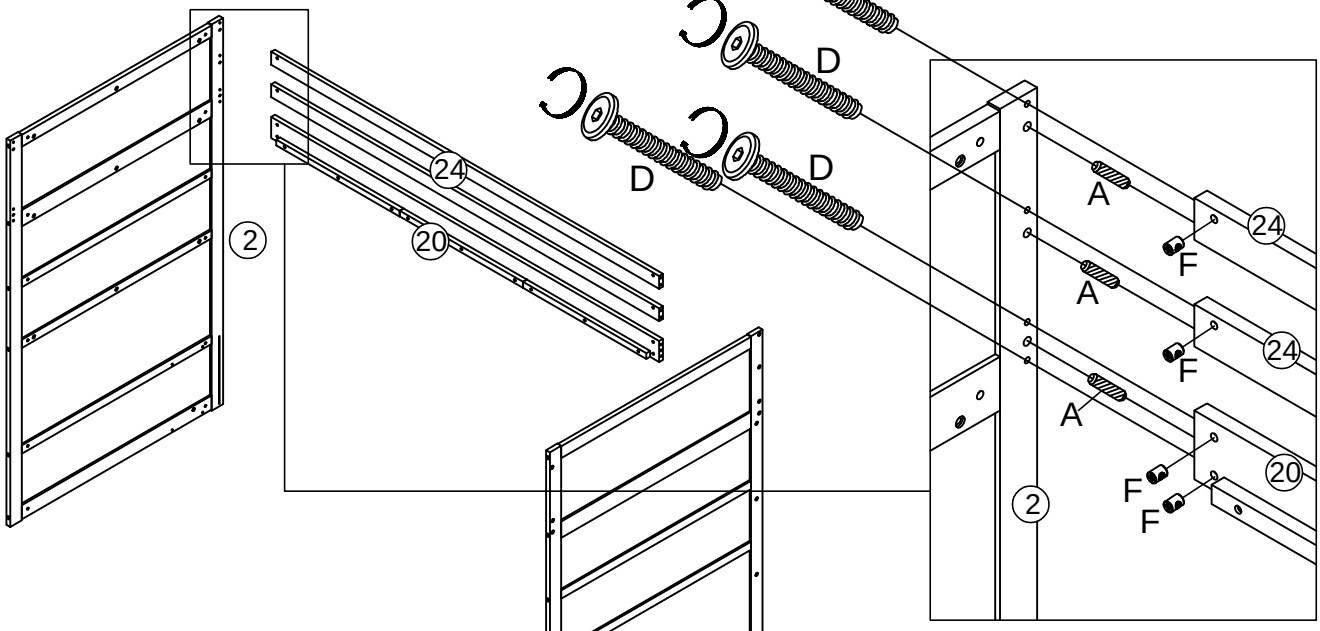

7.1

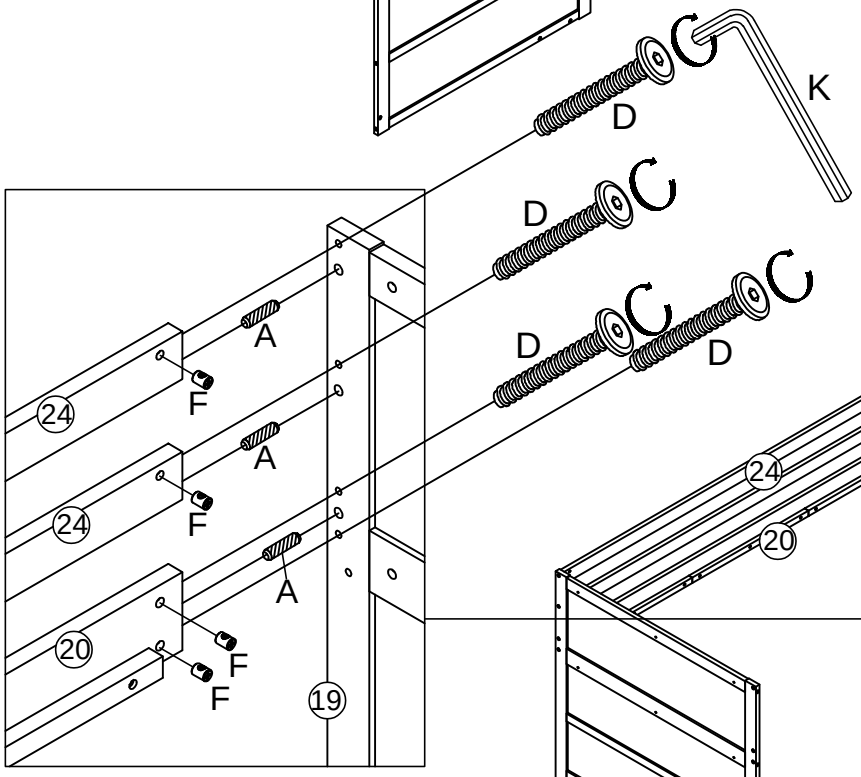

7.2

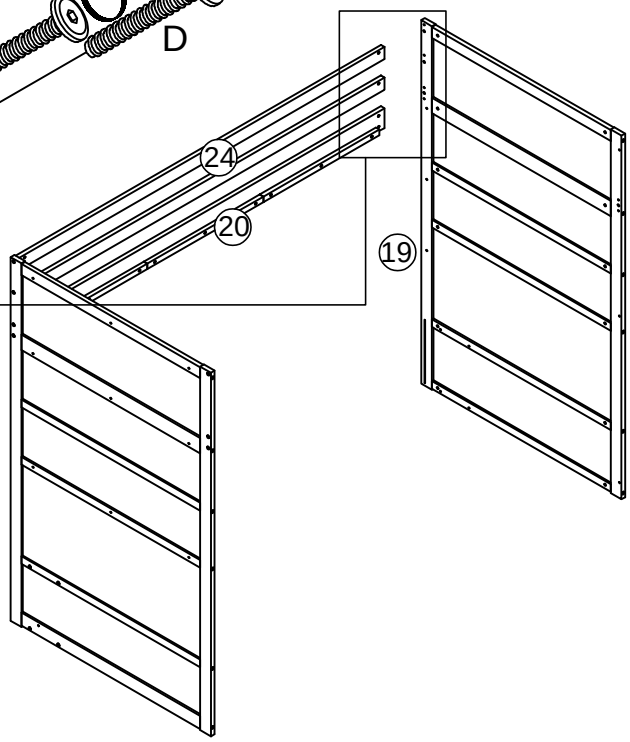

A	K
6pcs/pièces	
D	F
8pcs/pièces	8pcs/pièces

Step/Étape 8

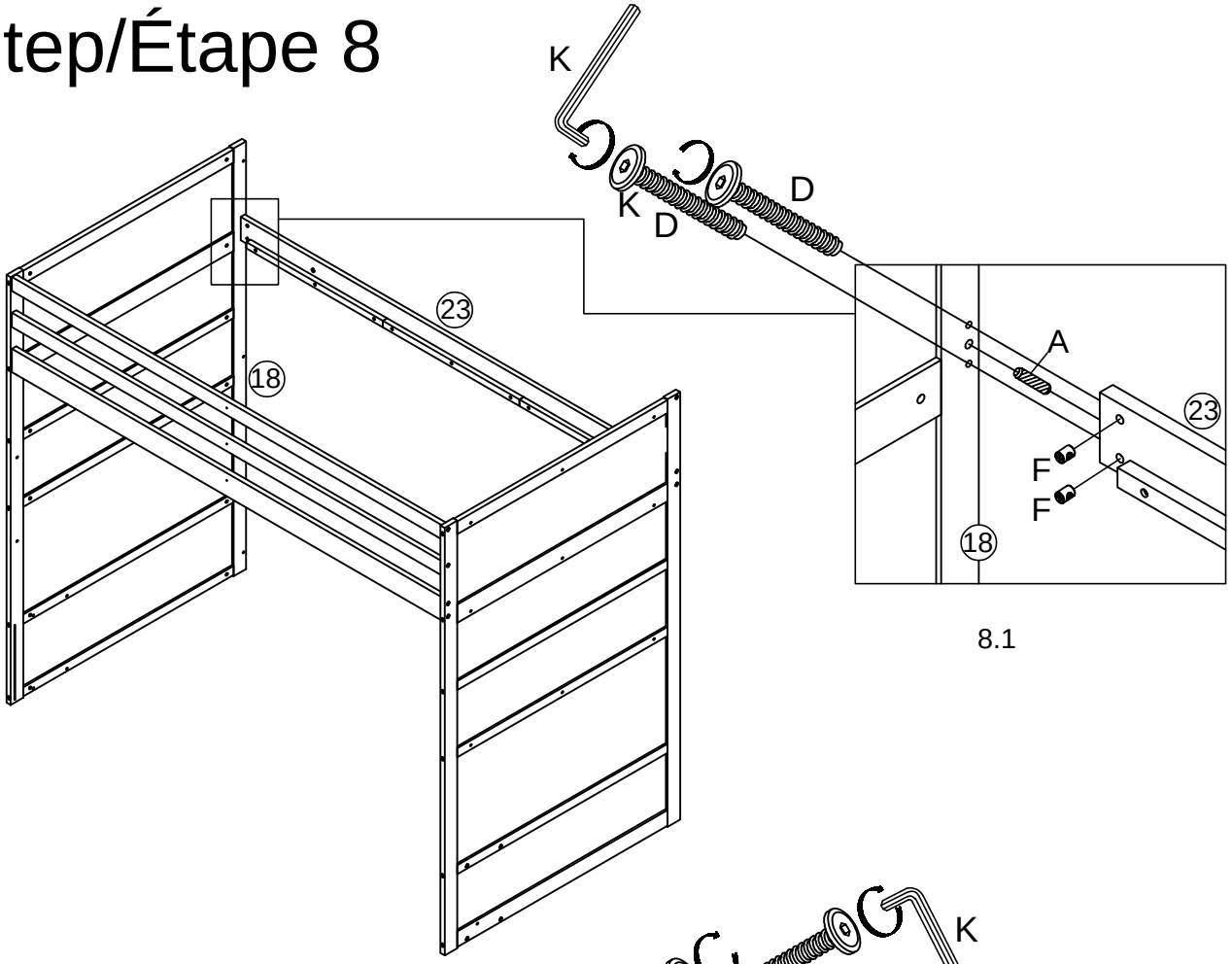

8.1

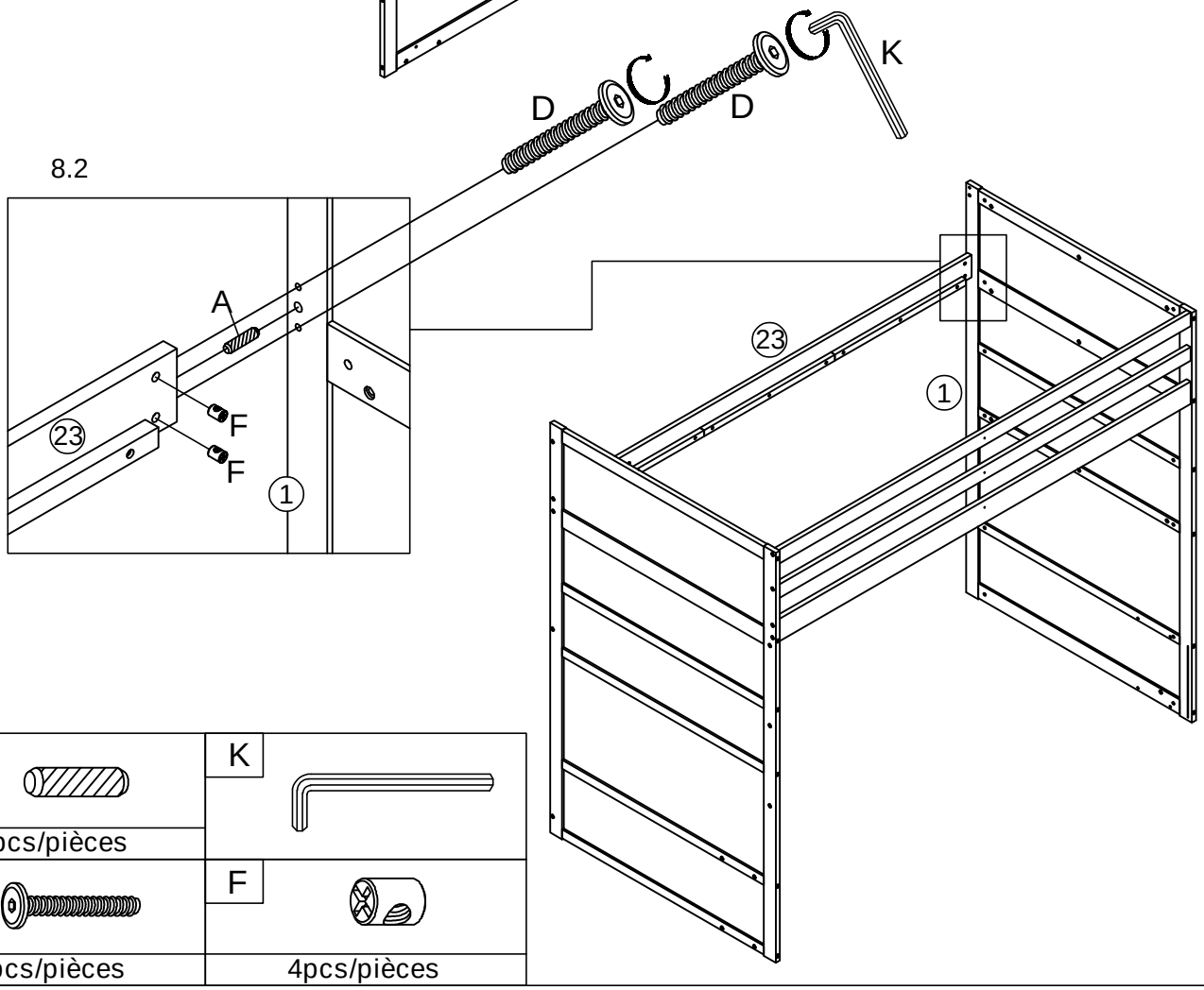

8.2

A 2pcs/pièces	K
D 4pcs/pièces	F 4pcs/pièces

Step/Étape 9

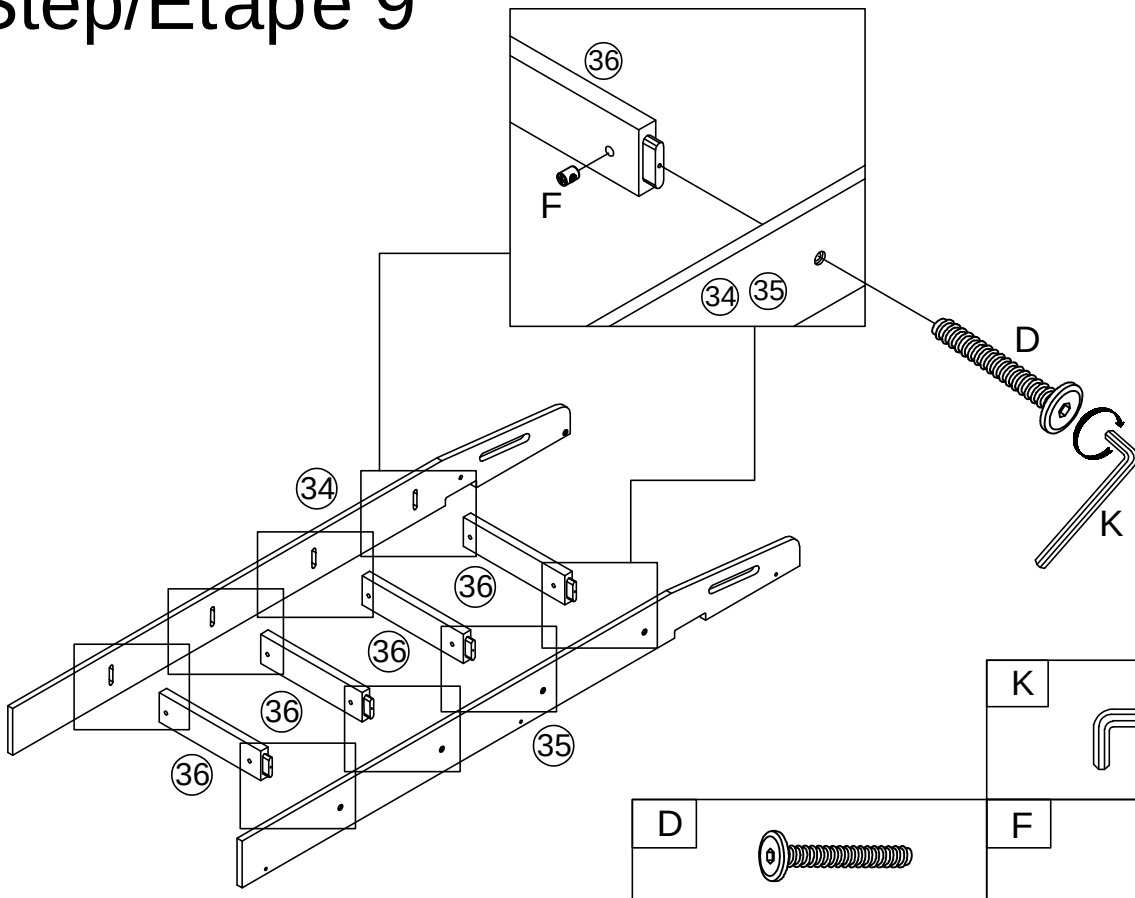

K	D	F
	8pcs/pièces	8pcs/pièces

Step/Étape 10

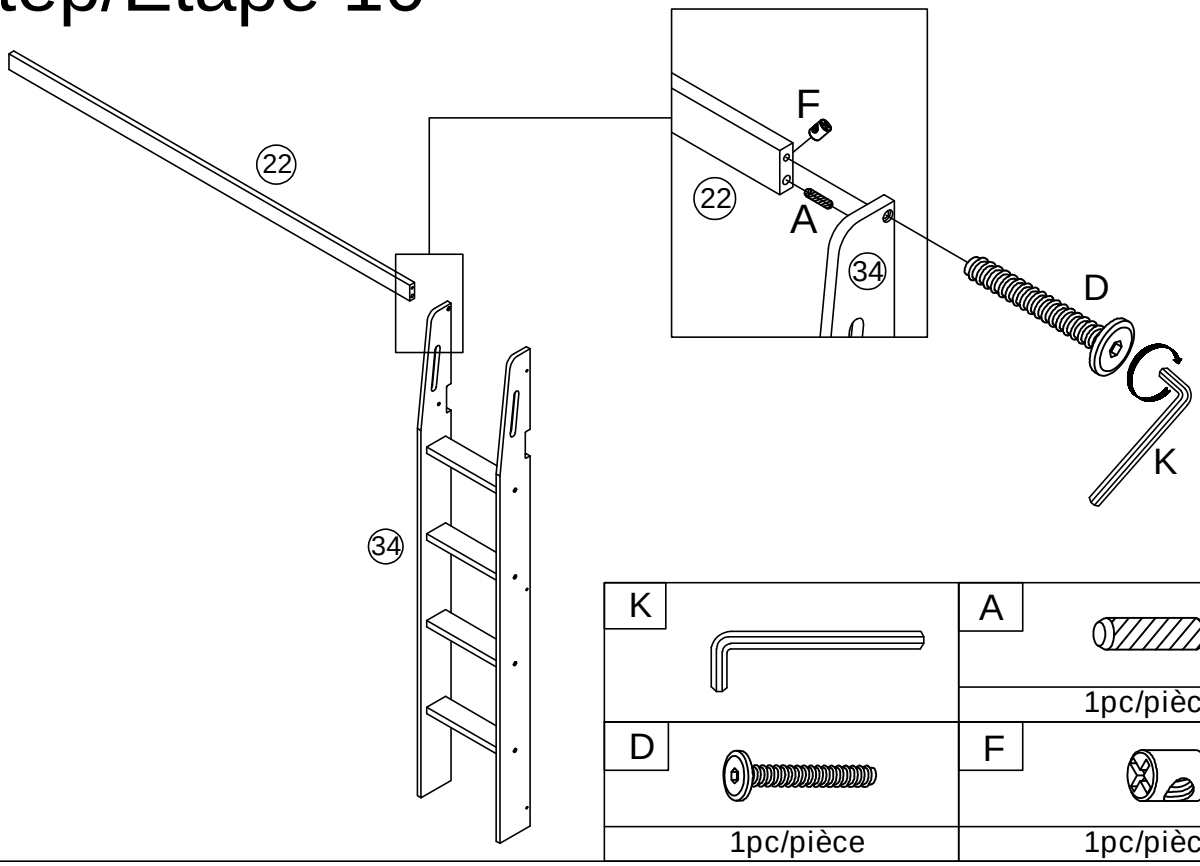

K	A	D	F
	1pc/pièce	1pc/pièce	1pc/pièce

Step/Étape 11

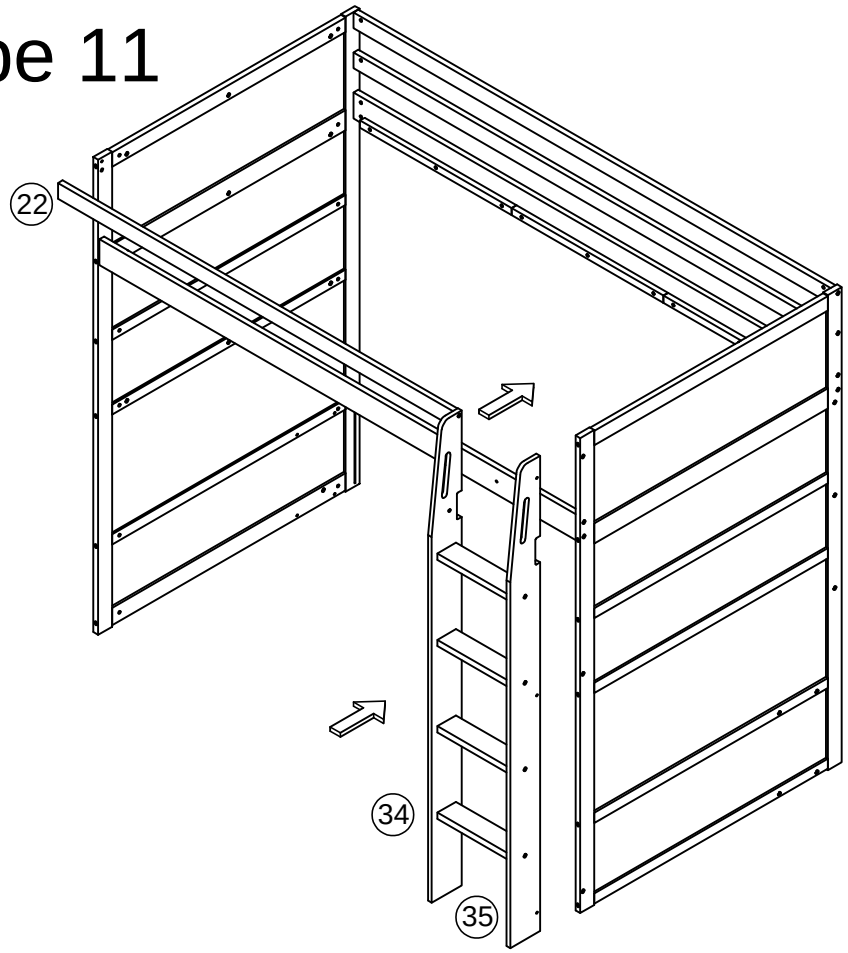

Step/Étape 12

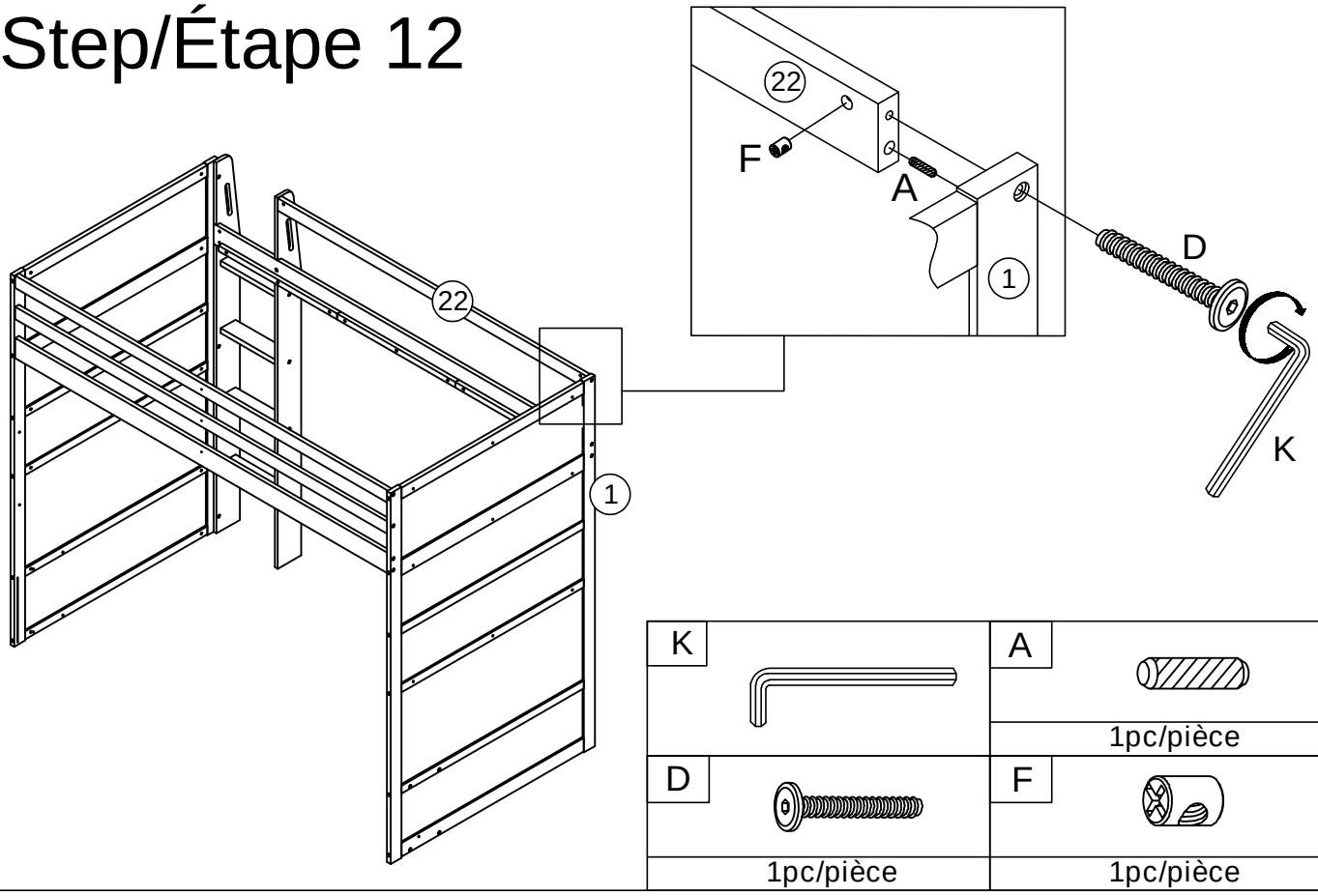

Step/Étape 13

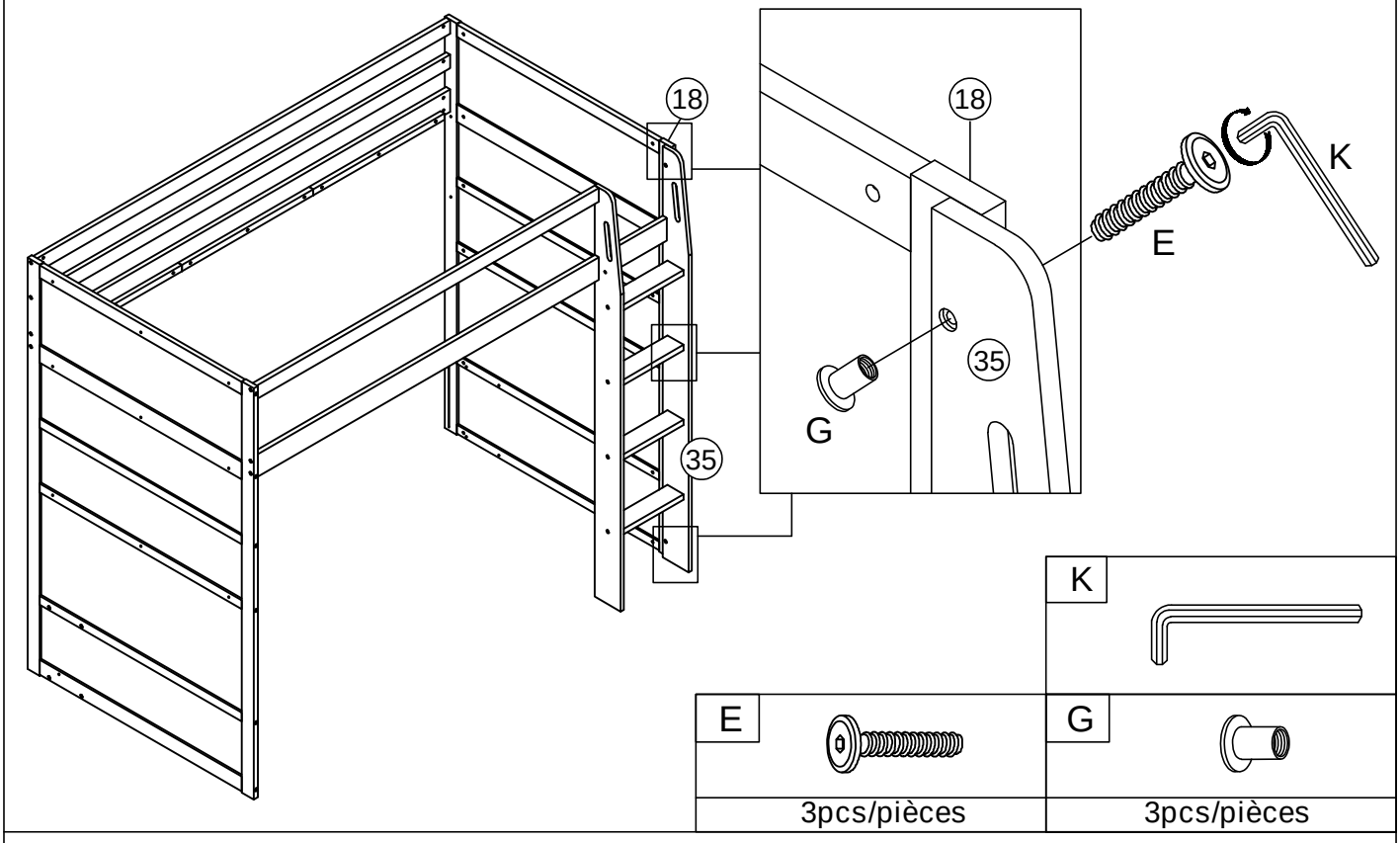

Step/Étape 14

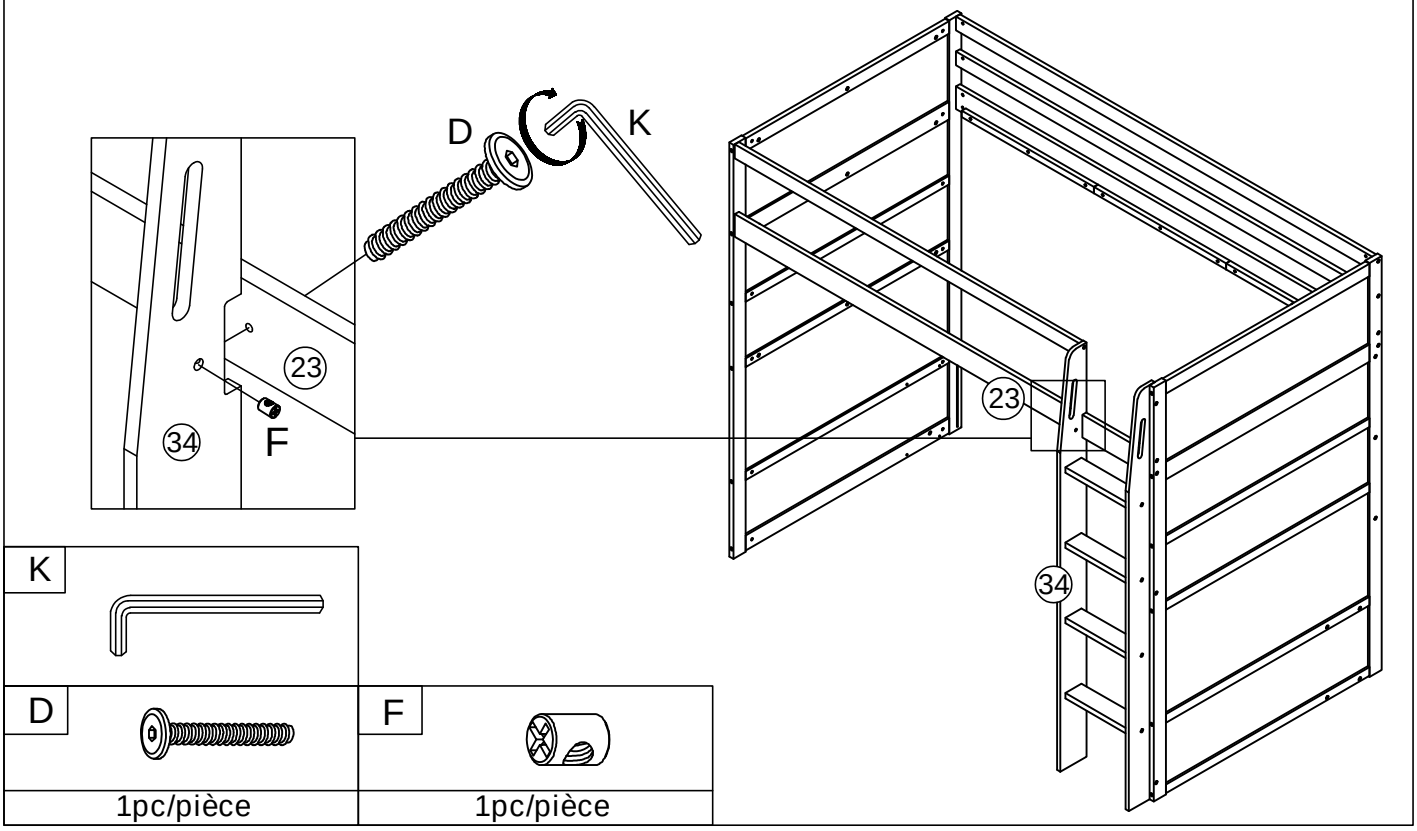

Step/Étape 15

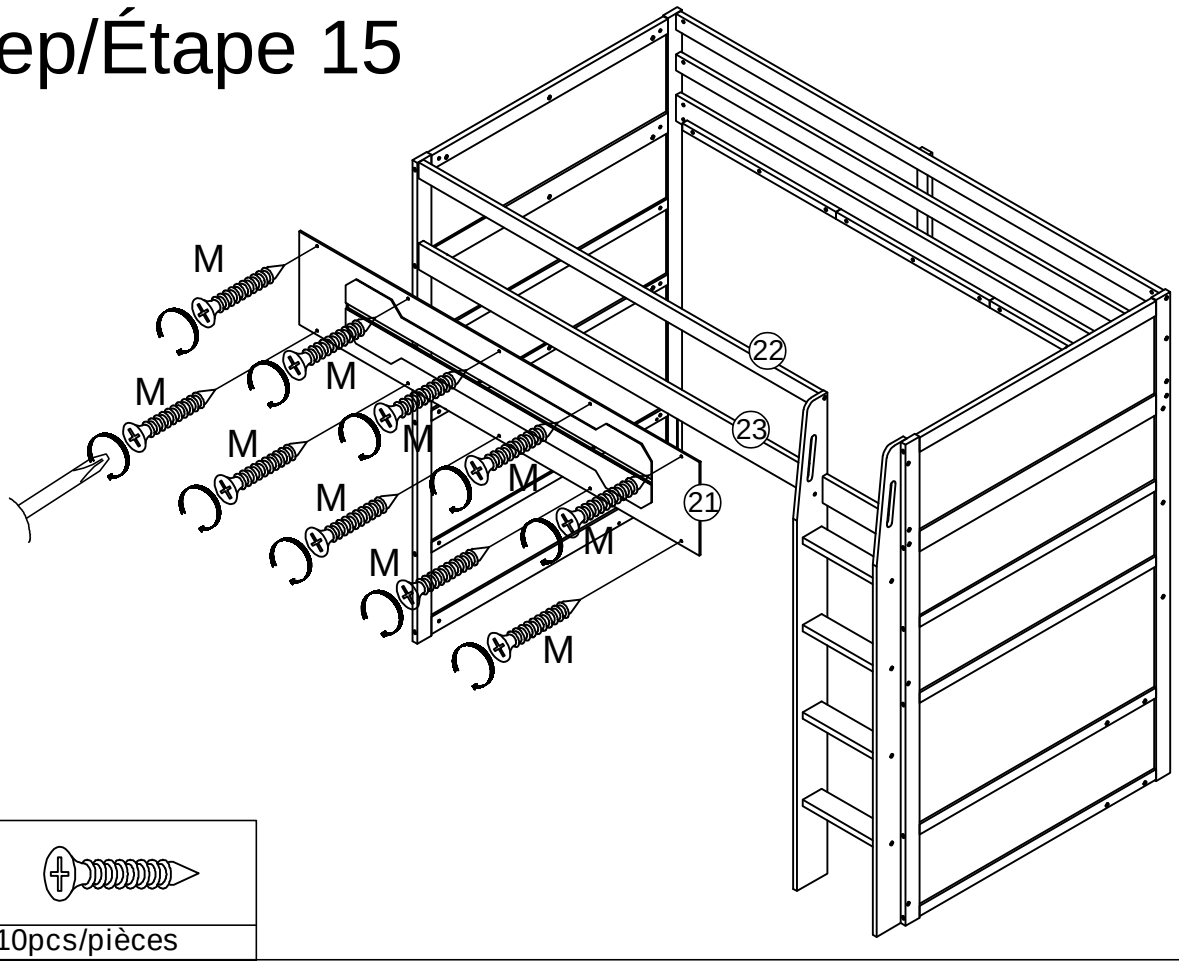

M	
	10pcs/pièces

Step/Étape 16

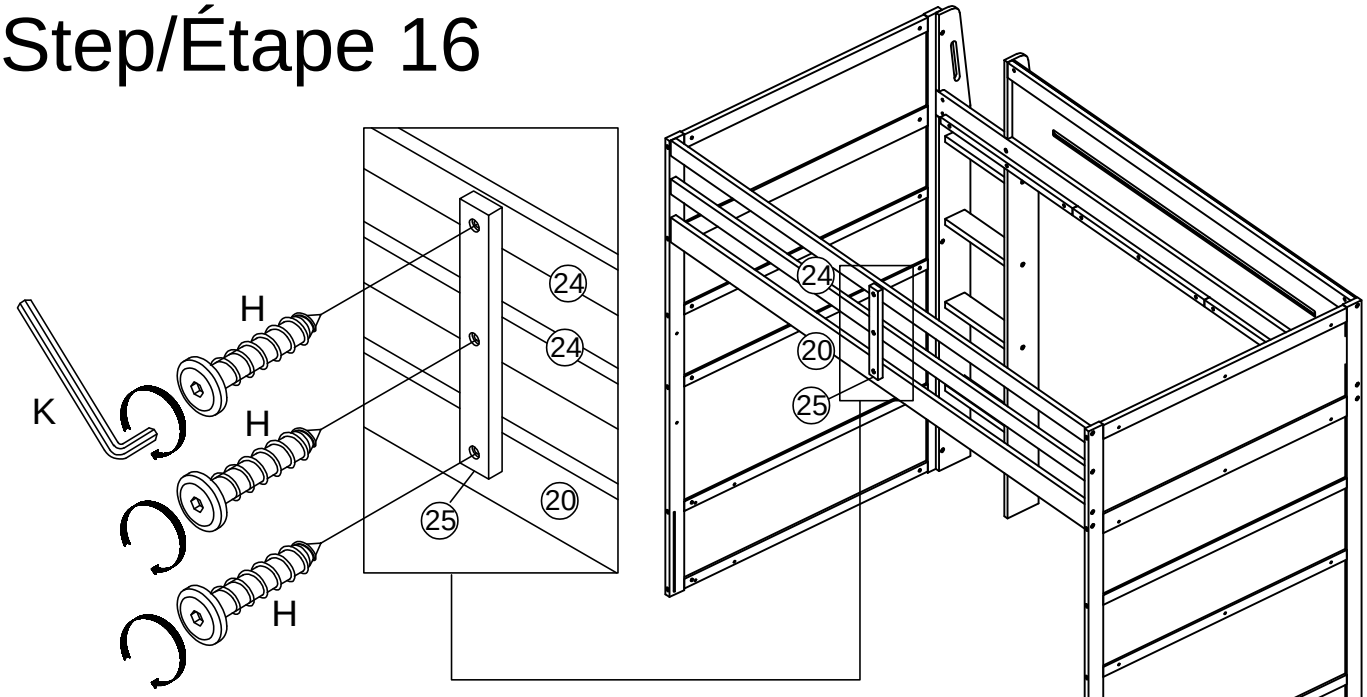

H	K
3pcs/pièces	

Step/Étape 17

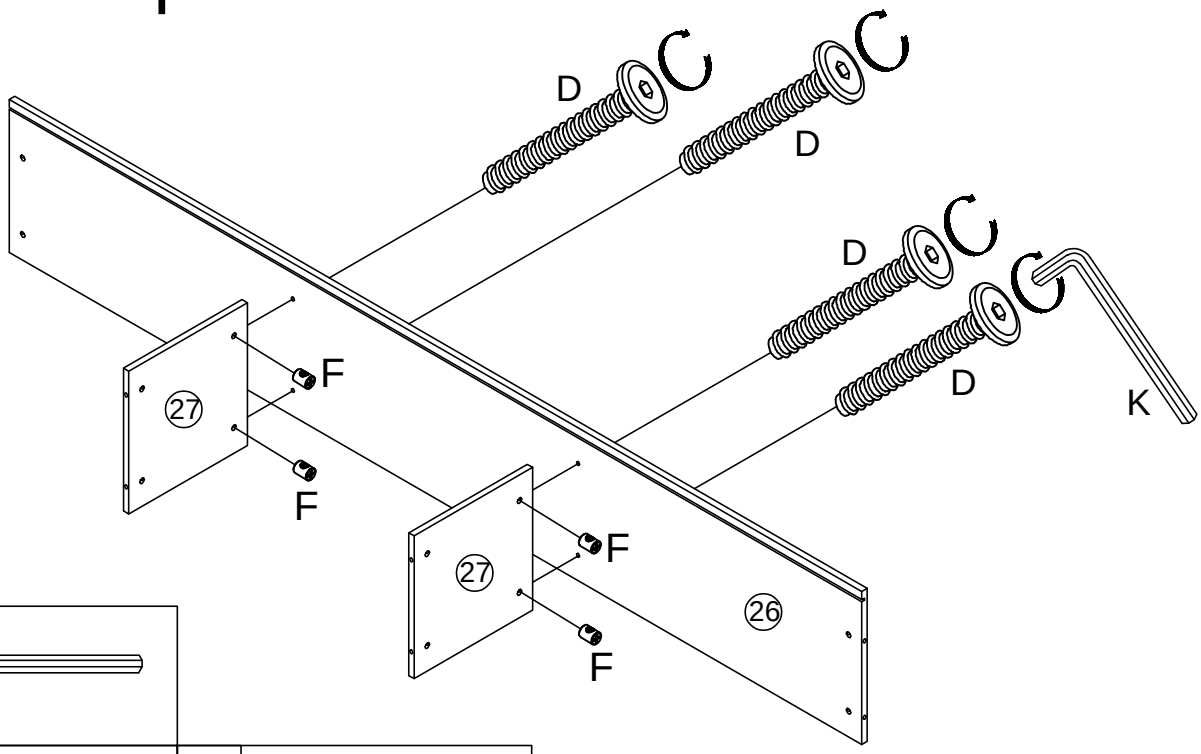

K	D	F
	4pcs/pièces	4pcs/pièces

StepÉtape 18

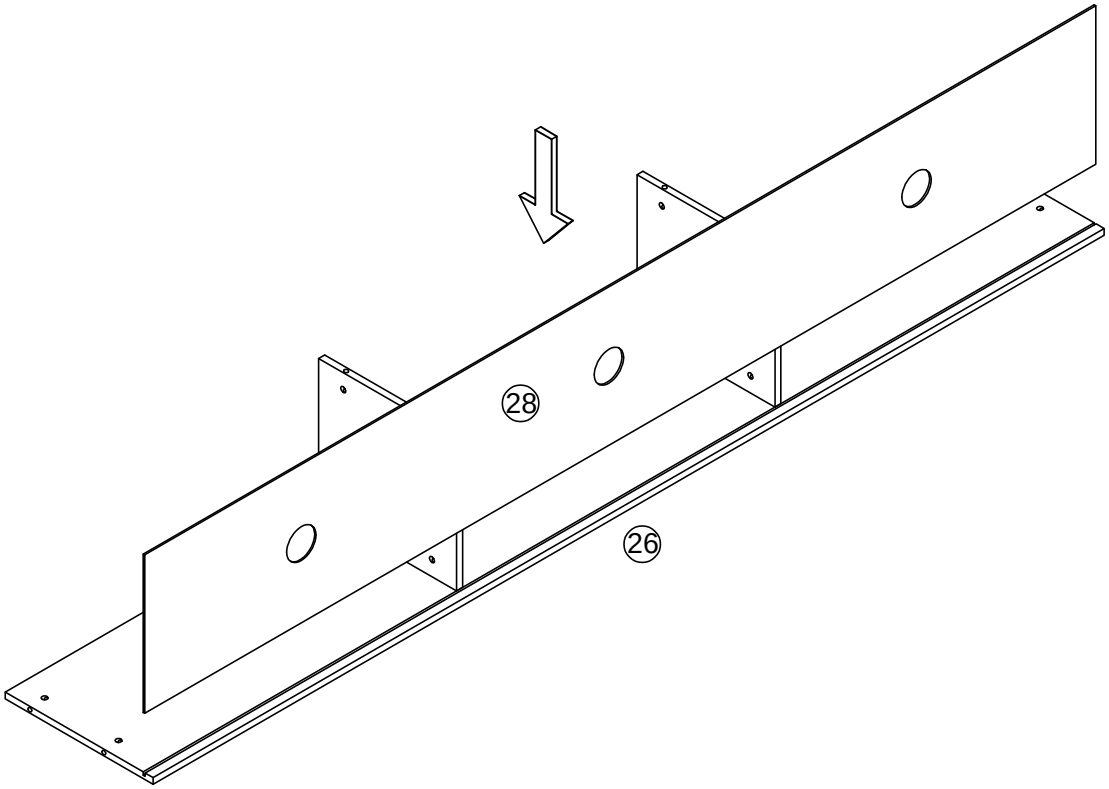

Step/Étape 19

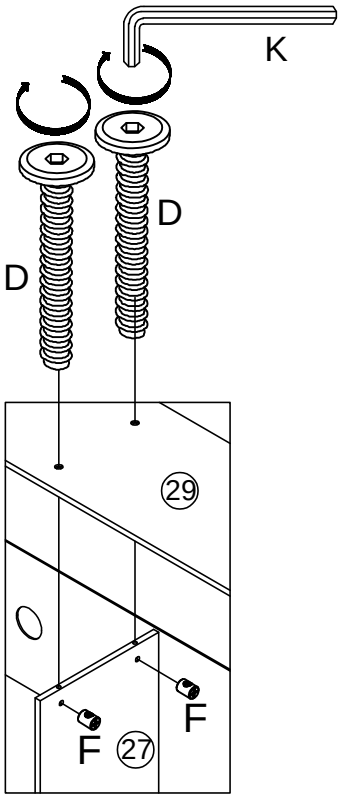

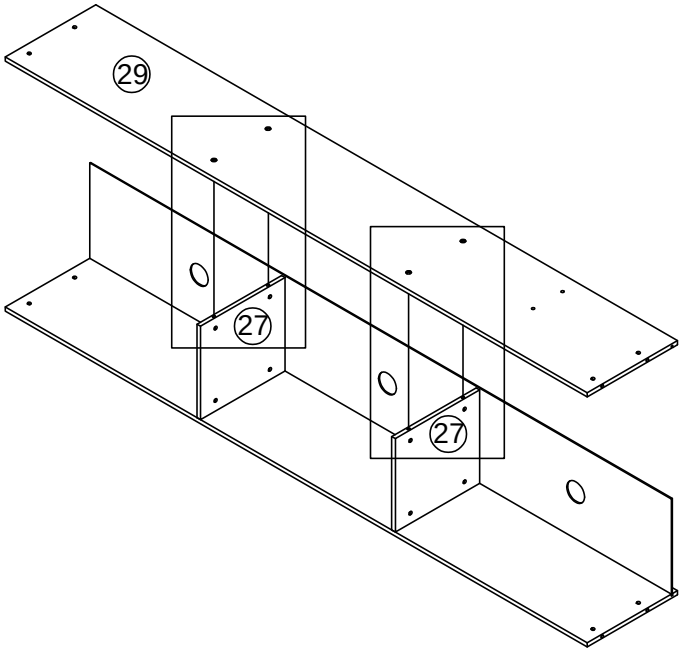

K	D	F
	4pcs/pièces	4pcs/pièces

Step/Étape 20

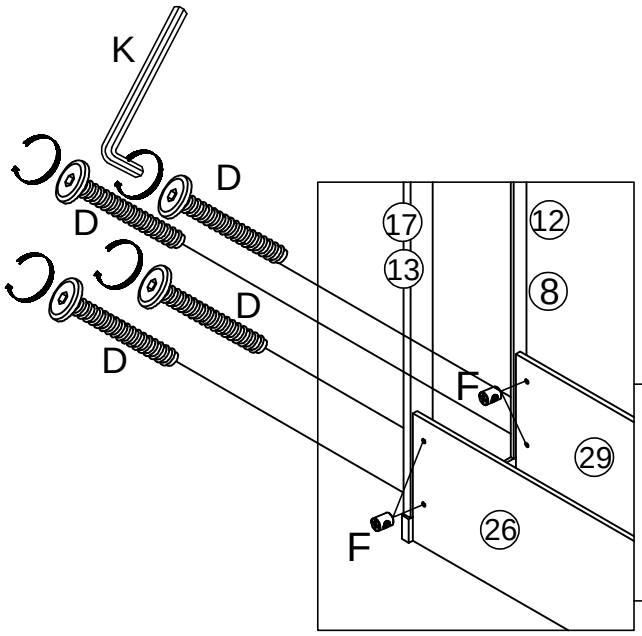

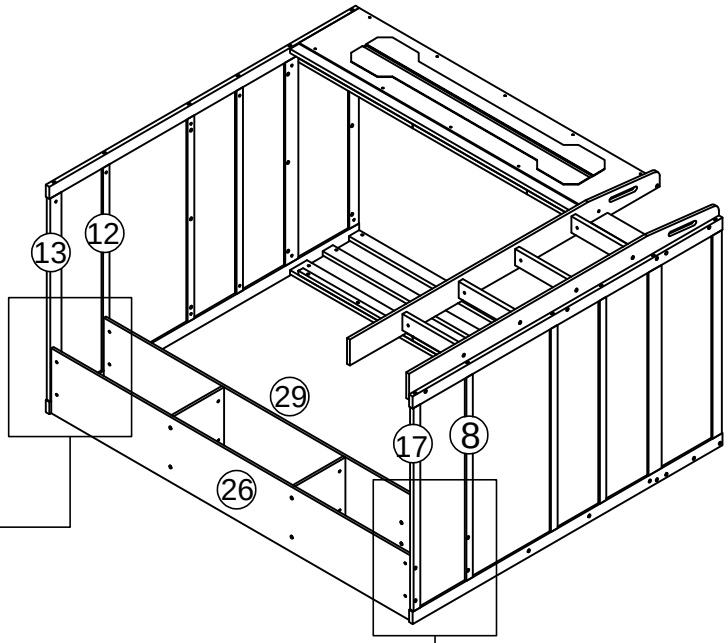

K	D	F
	8pcs/pièces	8pcs/pièces

Step/Étape 21

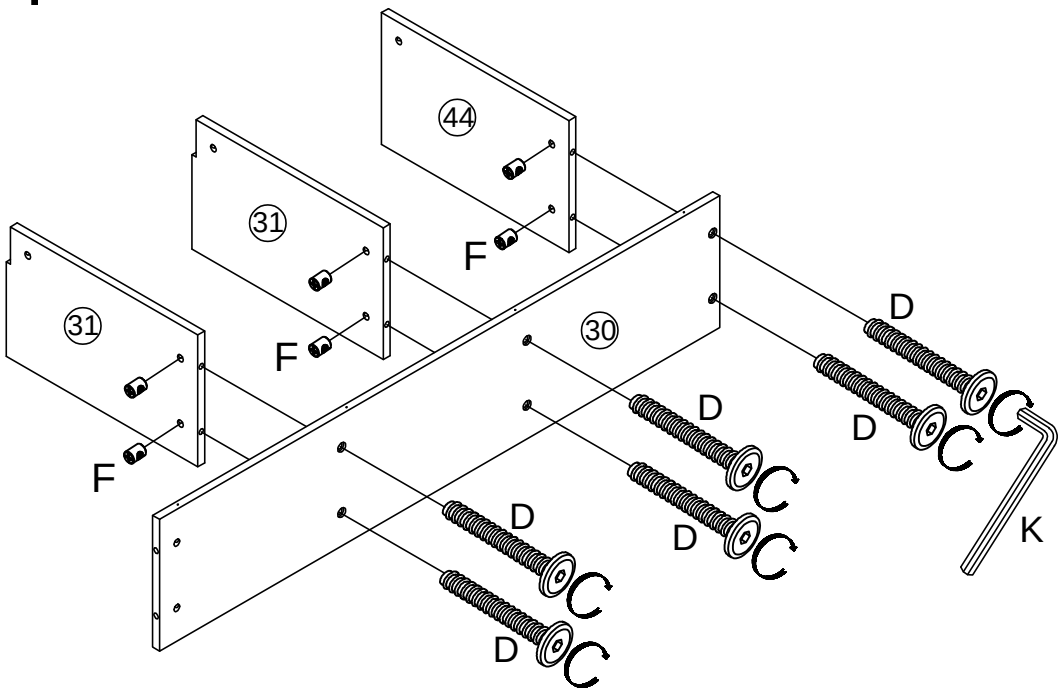

D	F	K
6pcs/pièces	6pcs/pièces	

Step/Étape 22

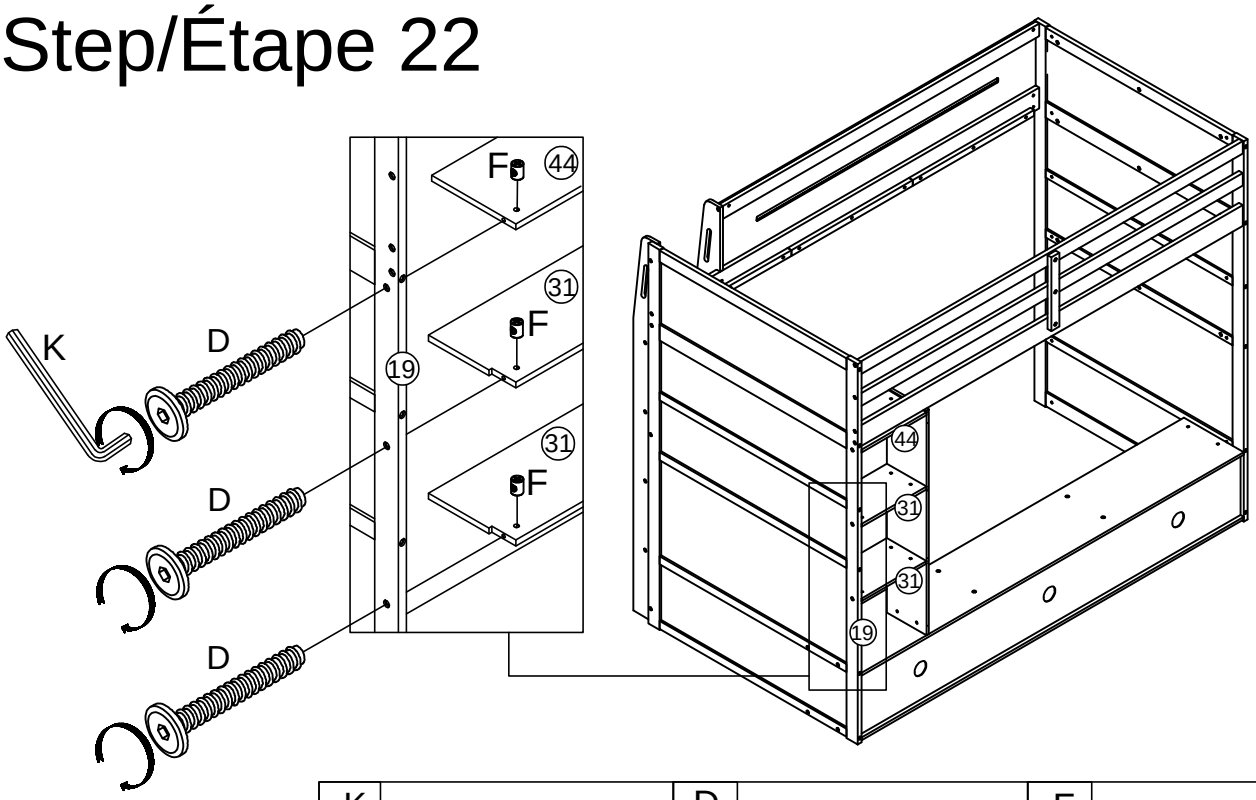

K	D	F
	3pcs/pièces	3pcs/pièces

Step/Étape 23

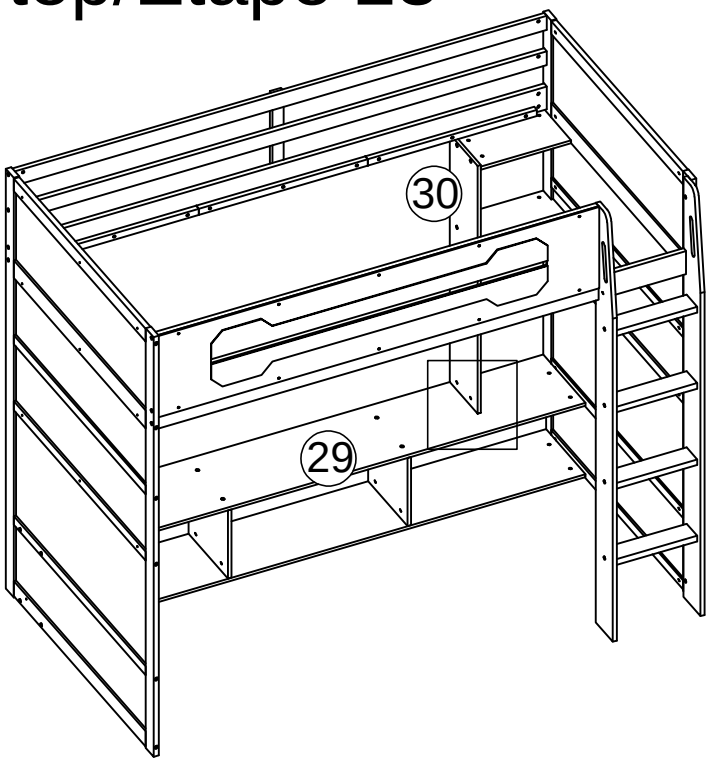

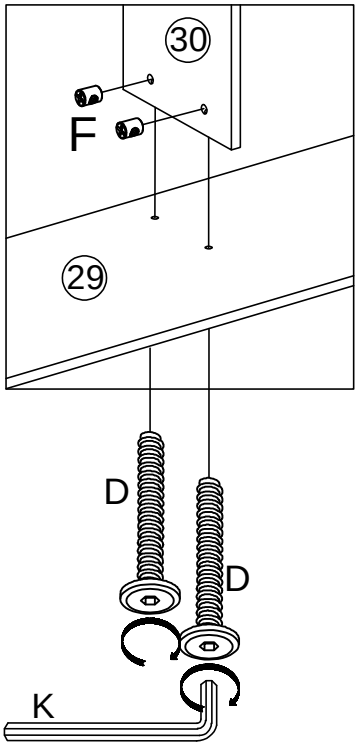

D	F	K
2pcs/pièces	2pcs/pièces	

Step/Étape 24

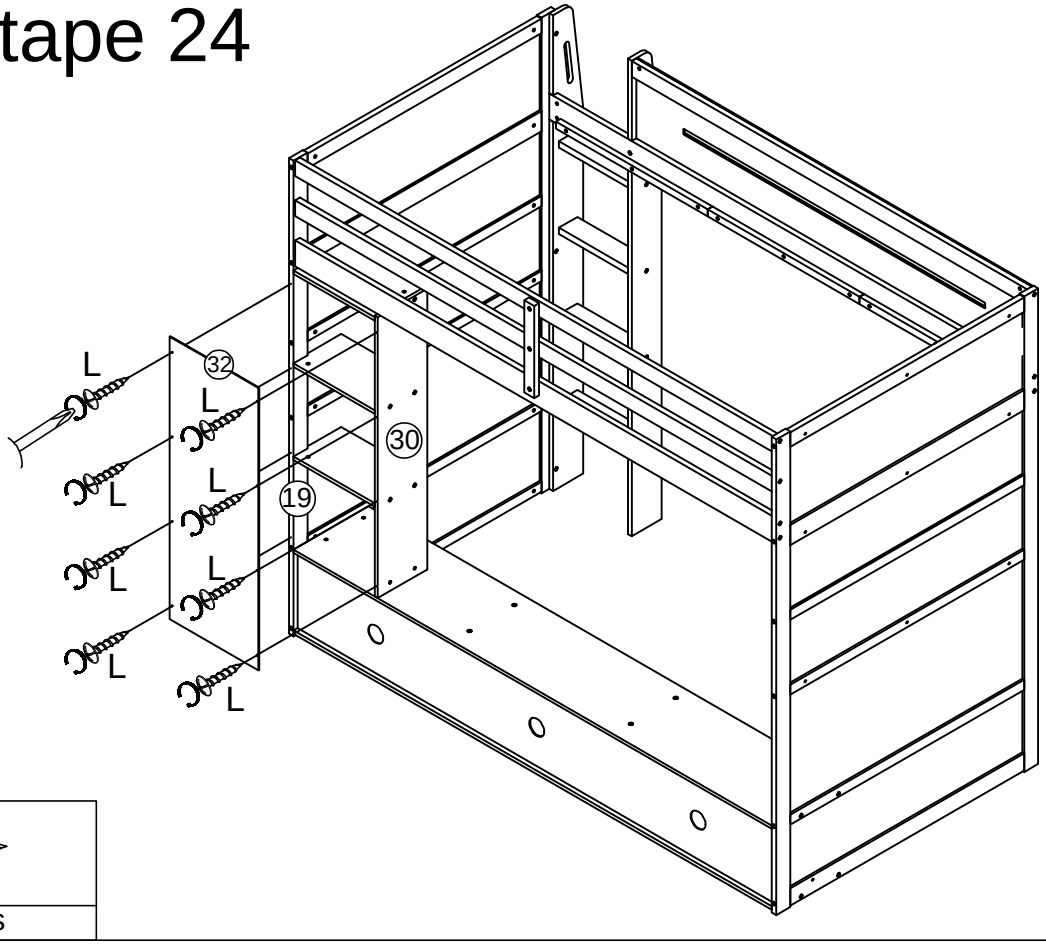

L
8pcs/pièces

Step/Étape 25

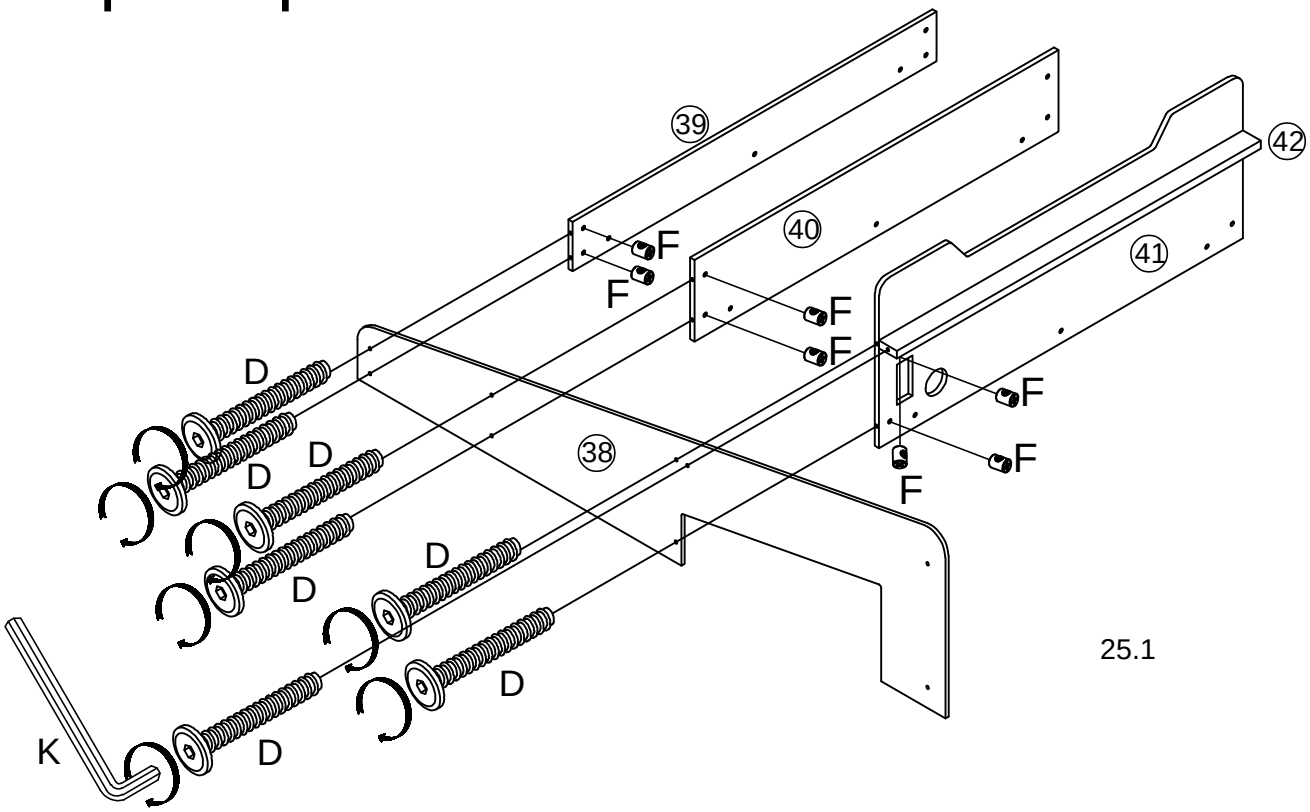

25.1

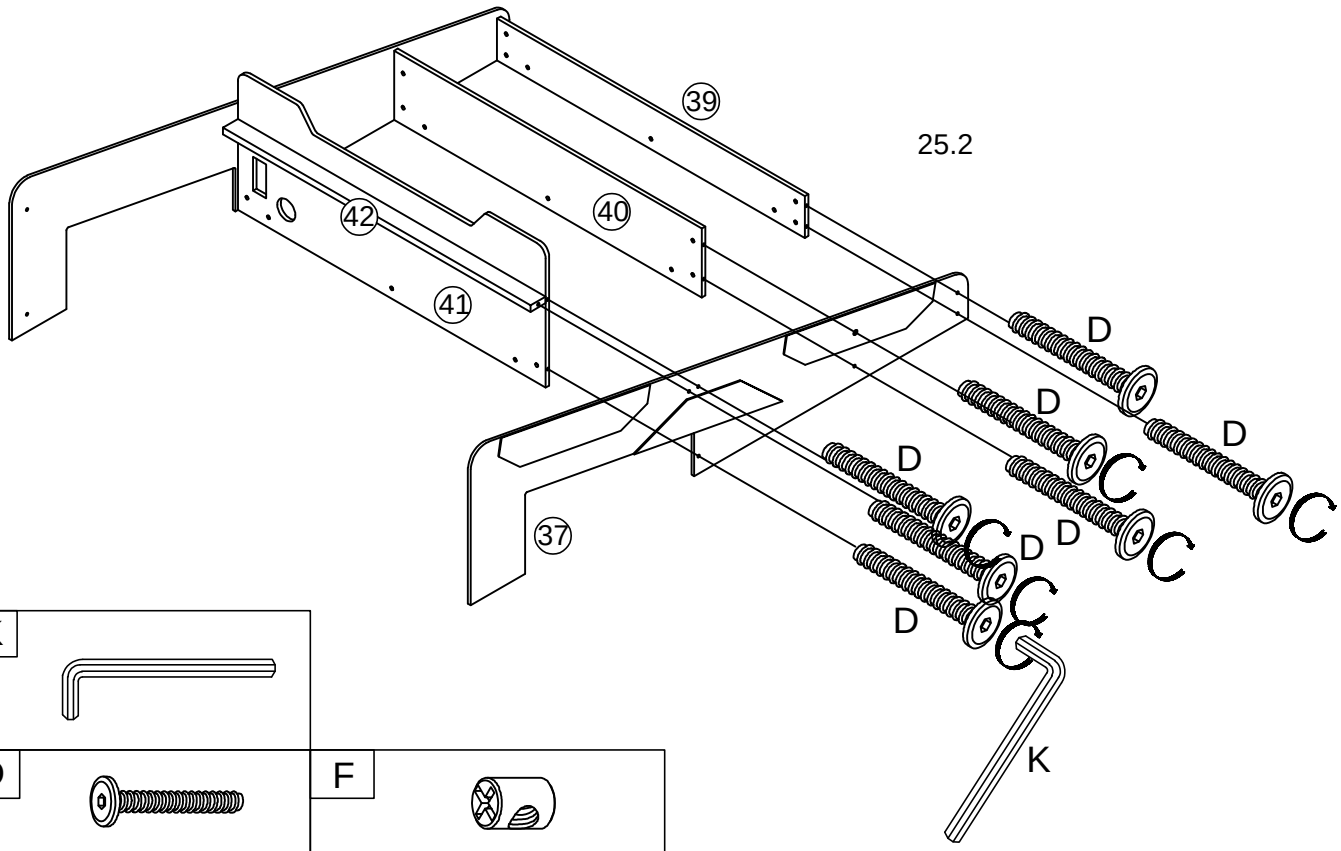

25.2

K	D	F
	14pcs/pièces	14pcs/pièces

Step/Étape 26

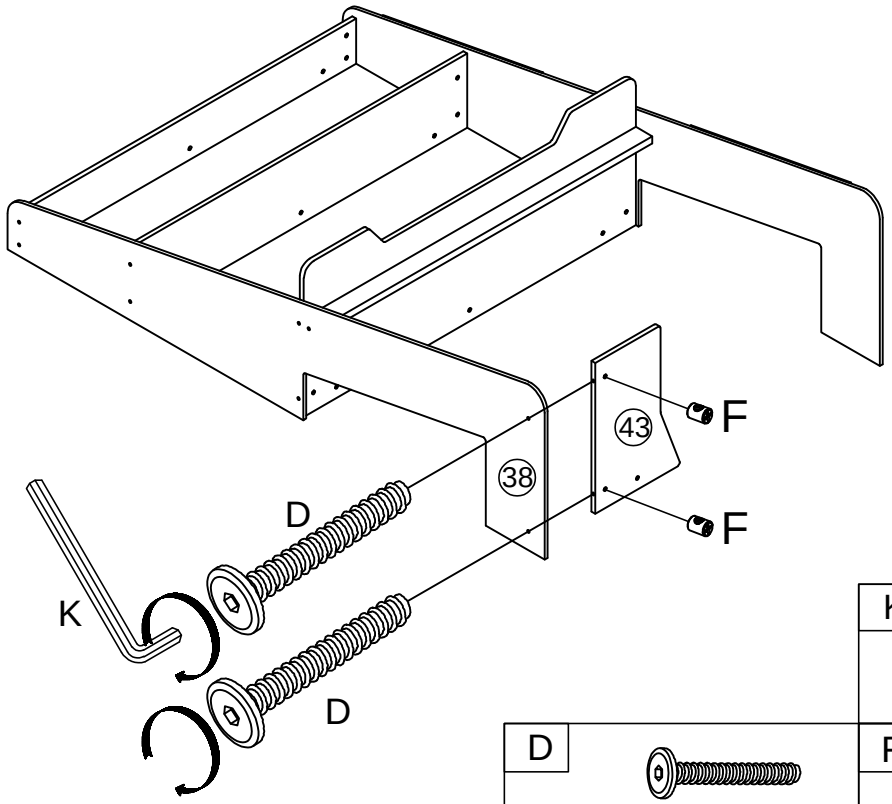

K	D	F
	2pcs/pièces	2pcs/pièces

Step/Étape 27

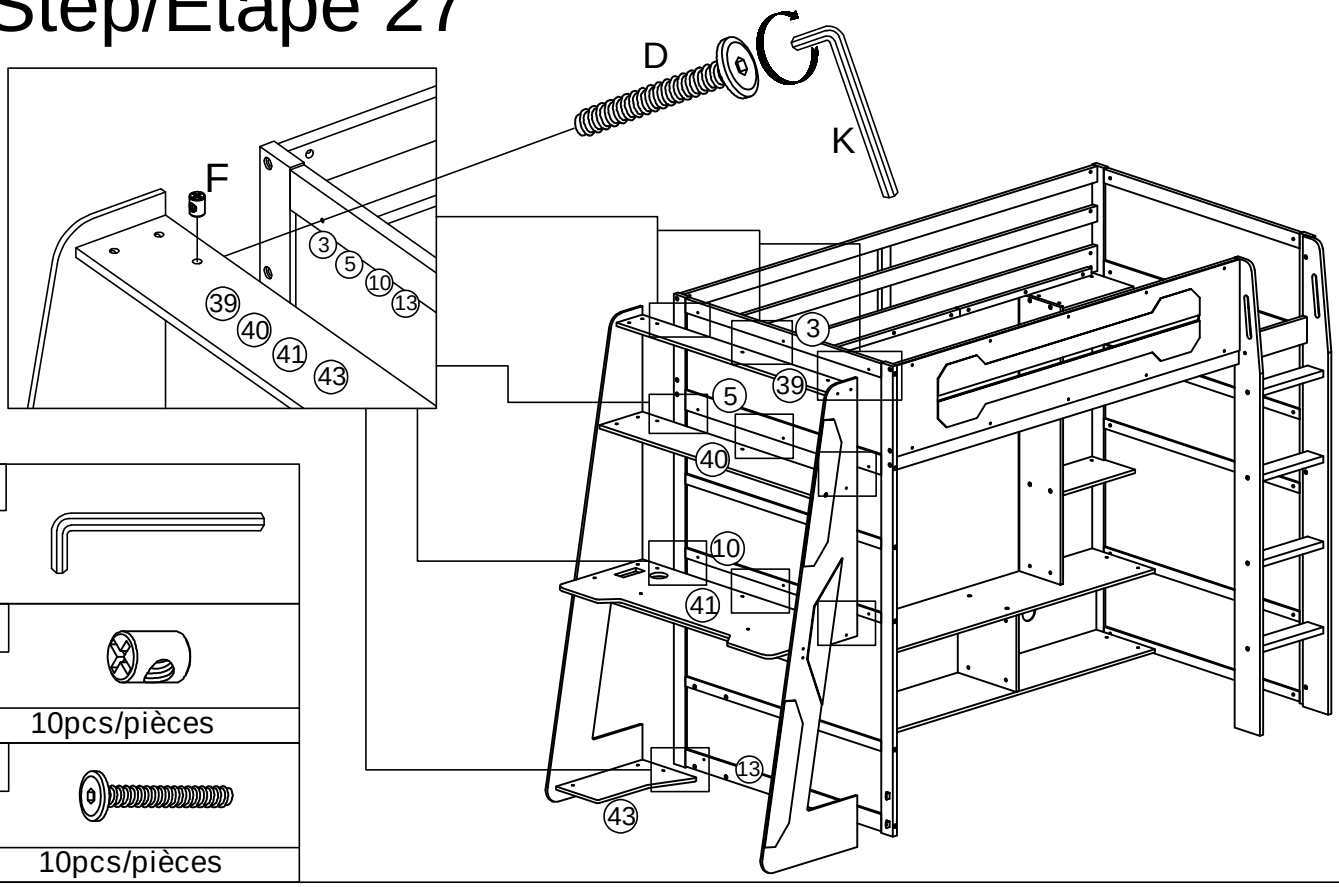

K	F	D
	10pcs/pièces	10pcs/pièces

Step/Étape 28

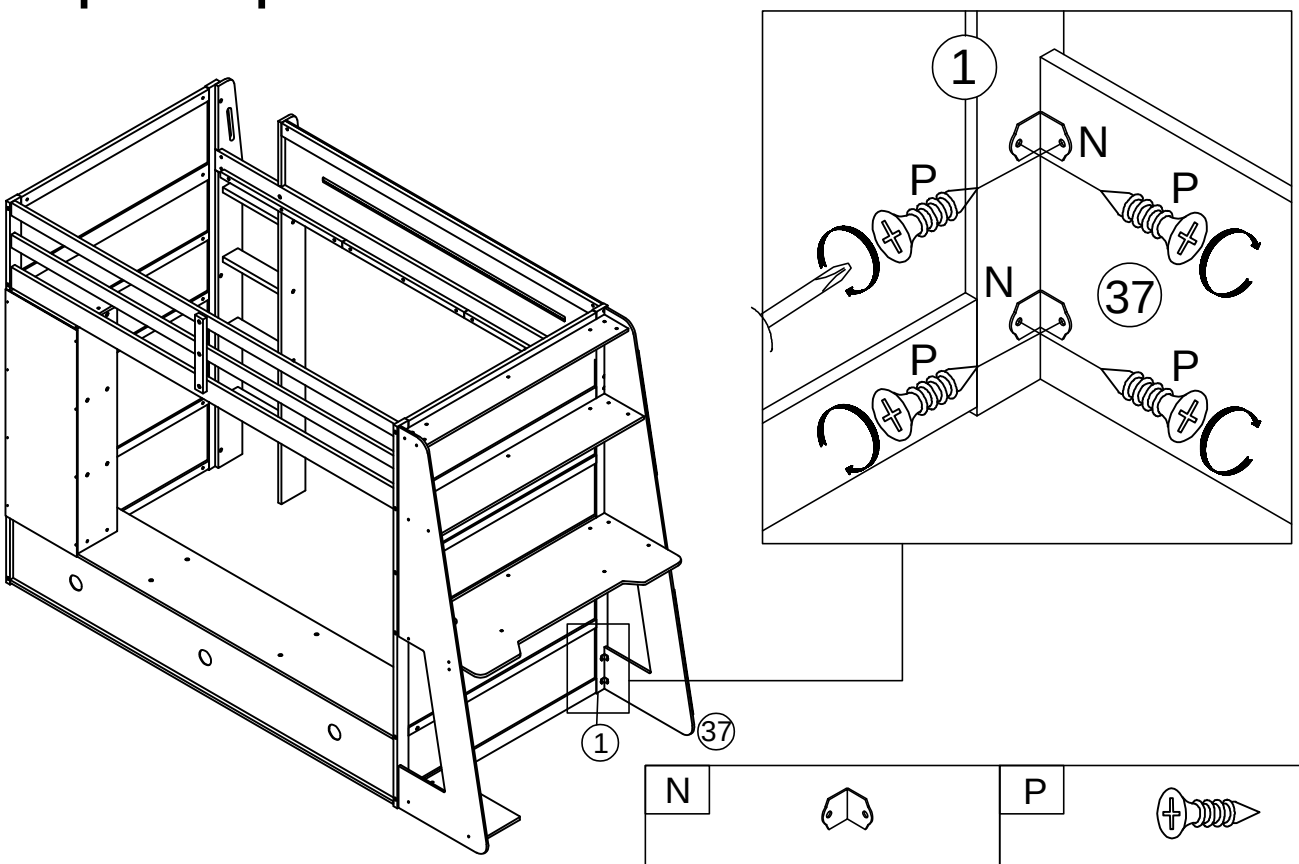

N	P
2pcs/pièces	4pcs/pièces

Step/Étape 29

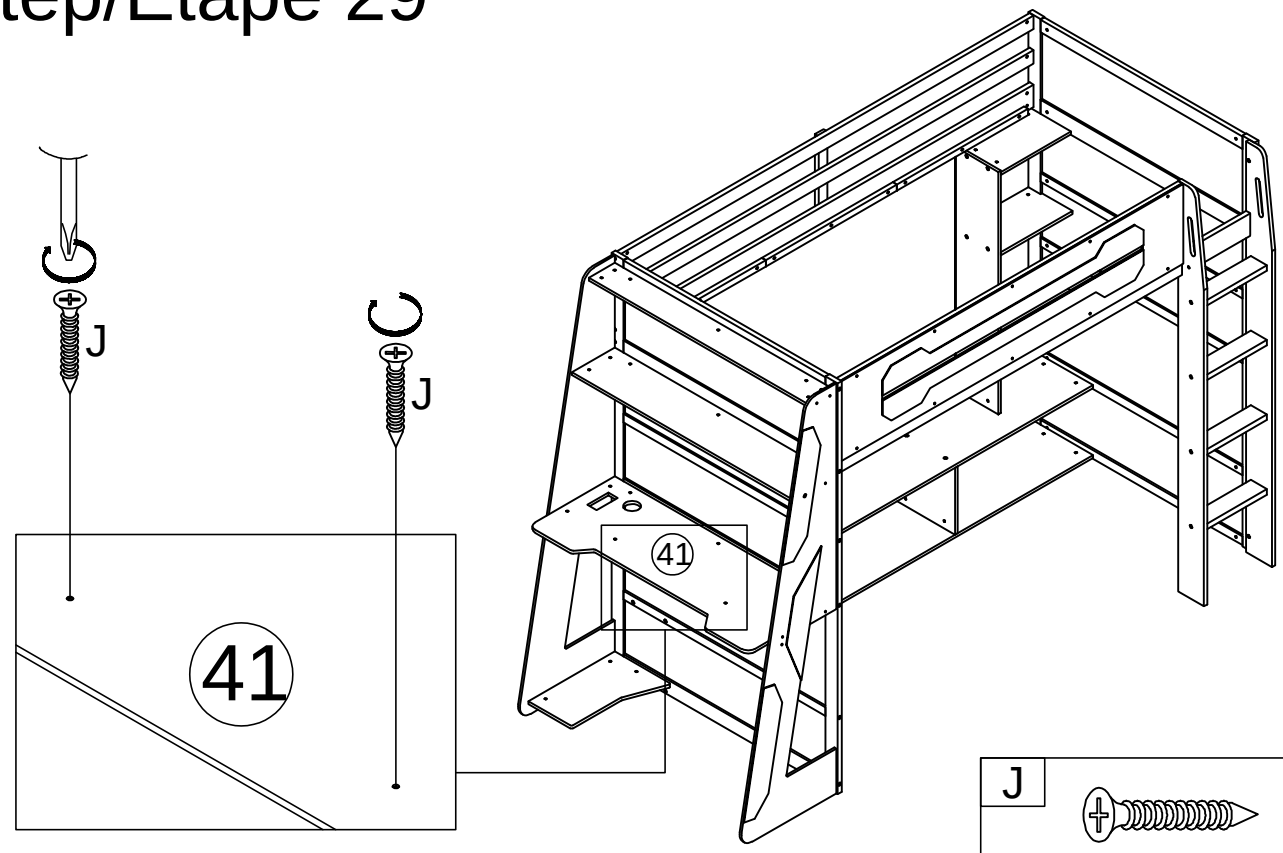

J
2pcs/pièces

Step/Étape 30

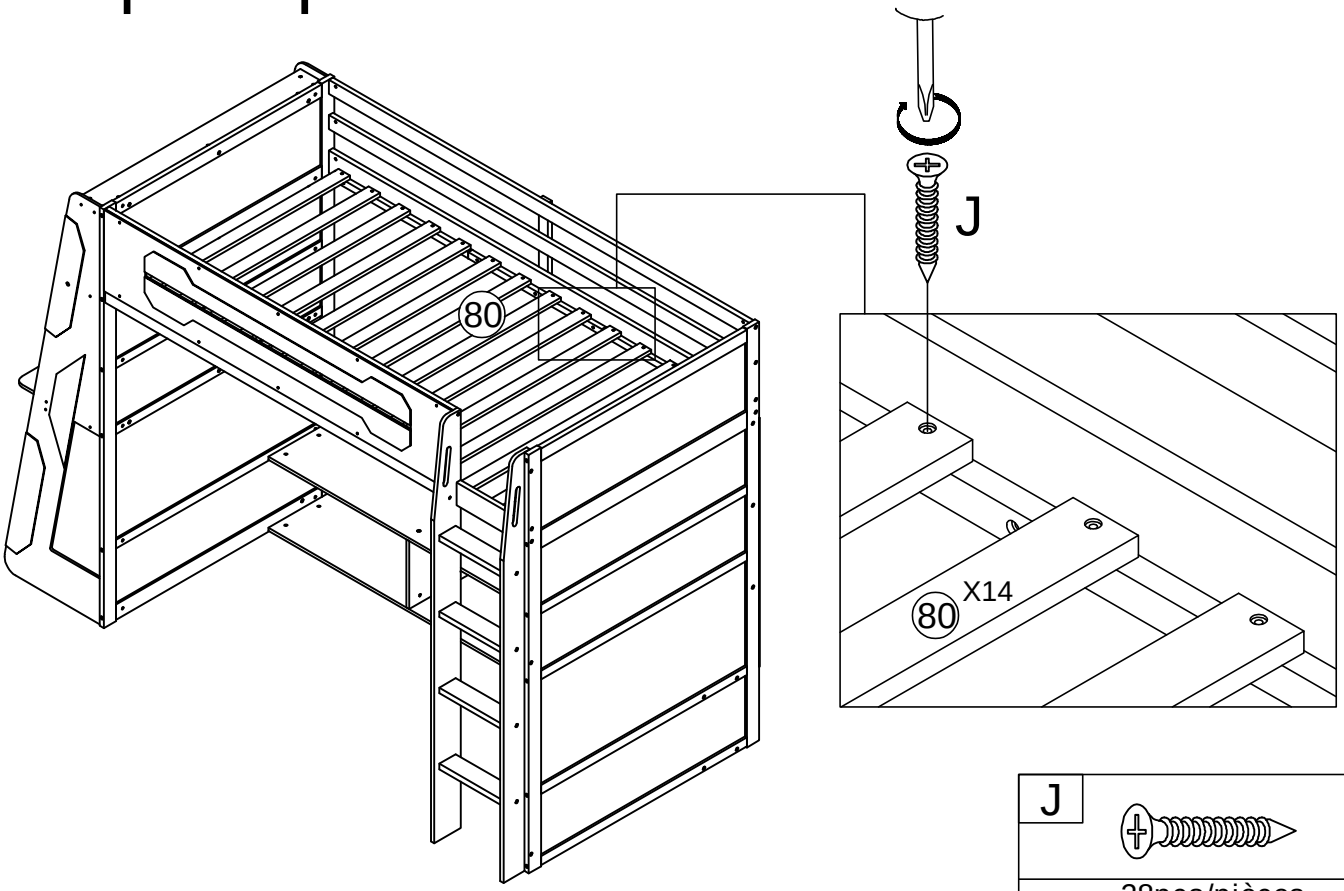

J	
	28pcs/pièces

Step/Étape 31

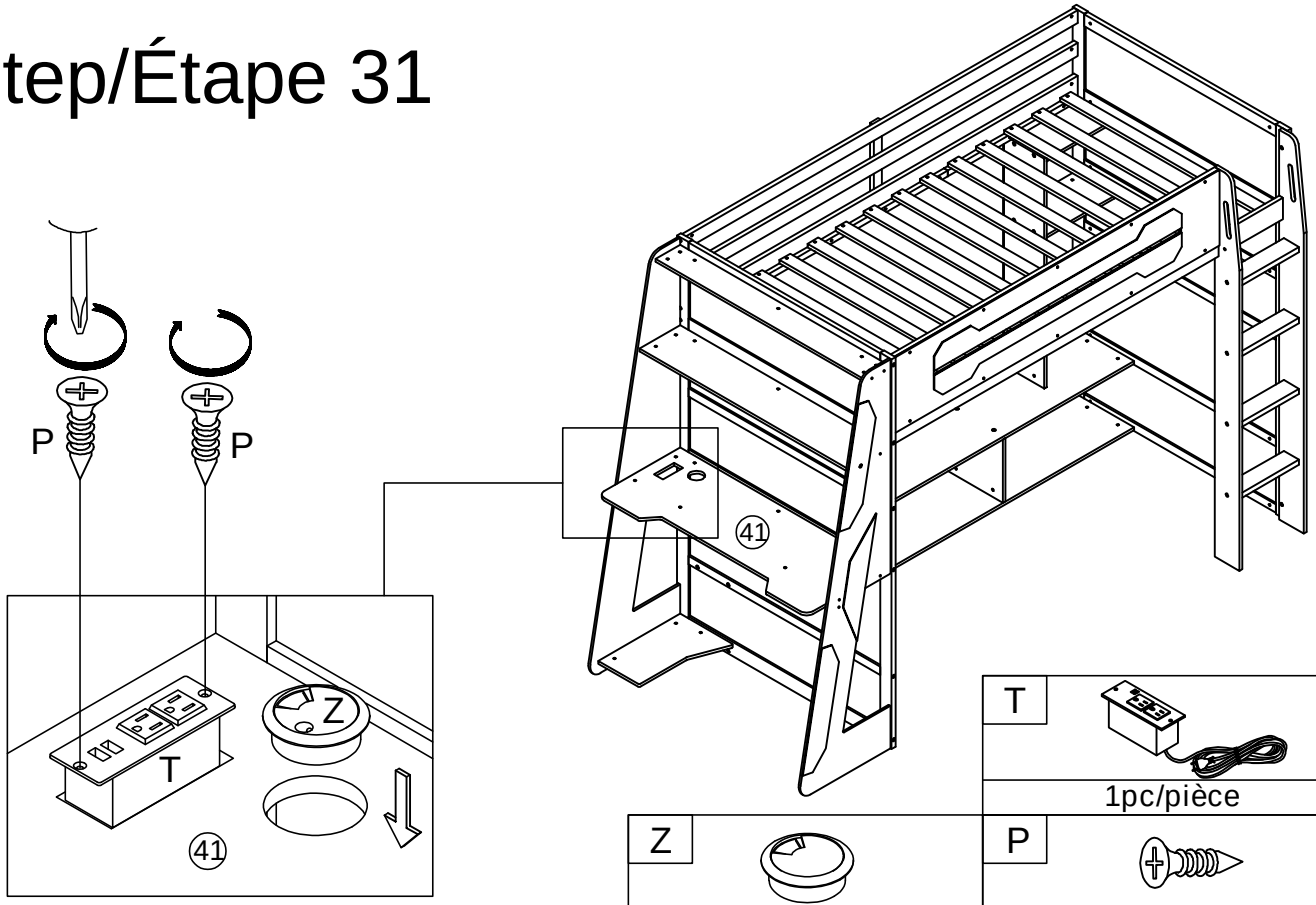

T	
	1pc/pièce

Z	P
1pc/pièce	2pcs/pièces

Step/Étape 32

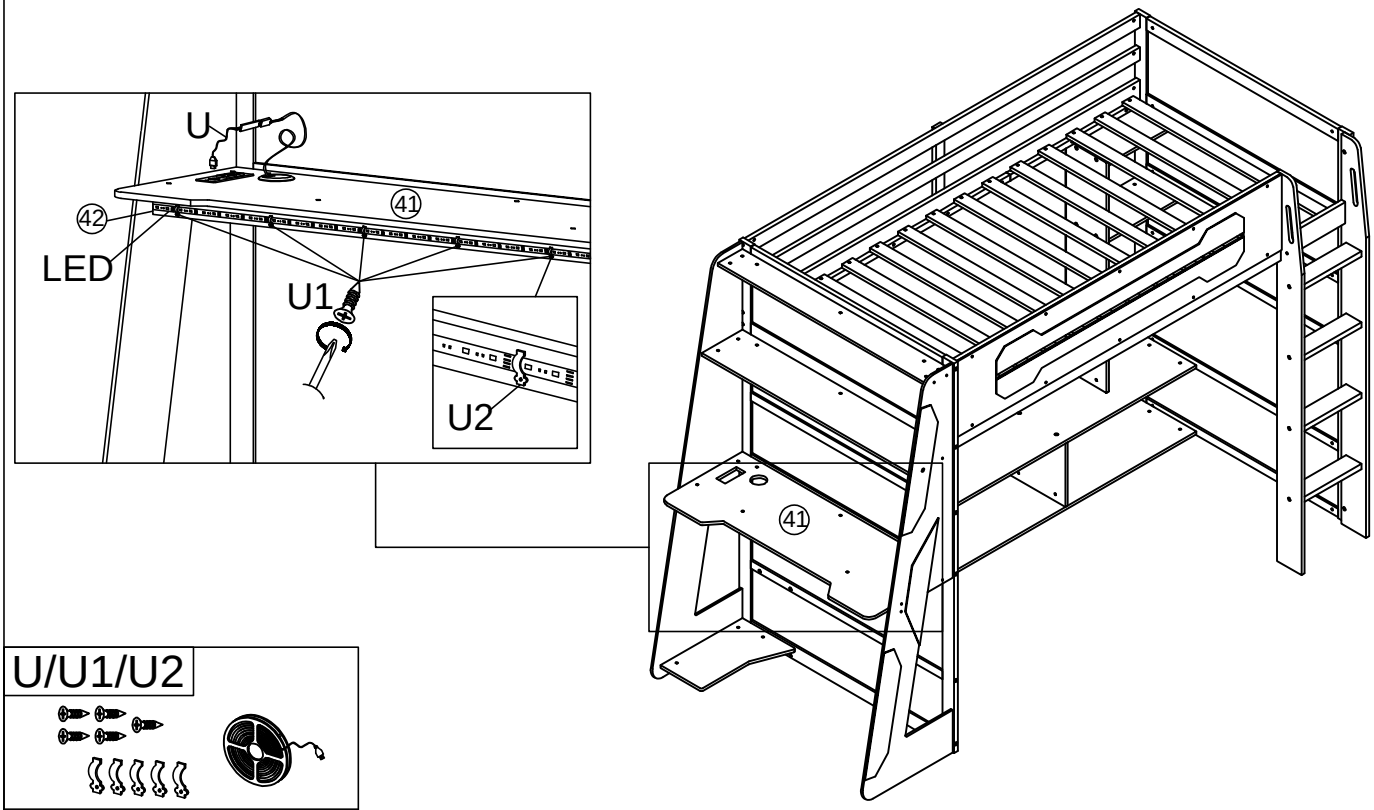

U/U1/U2

1 Set/Ensemble
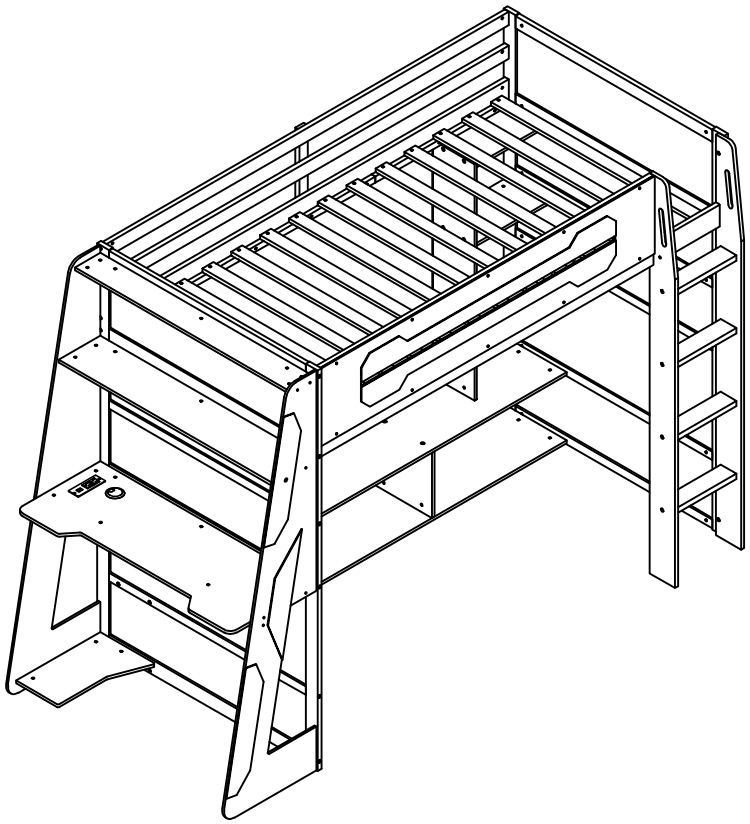
COMPLETED - COMPLÉTÉ