Treillis Grande / Concord

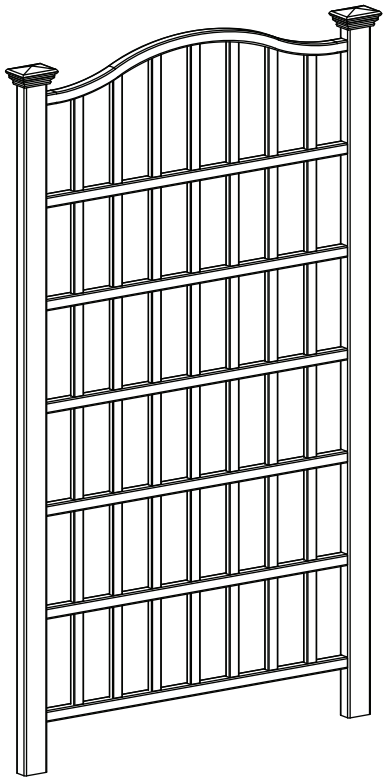

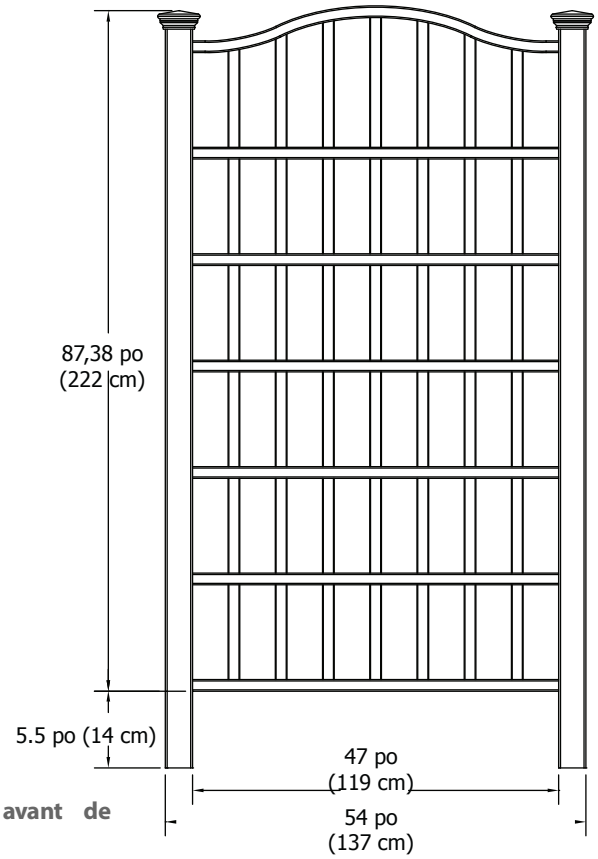

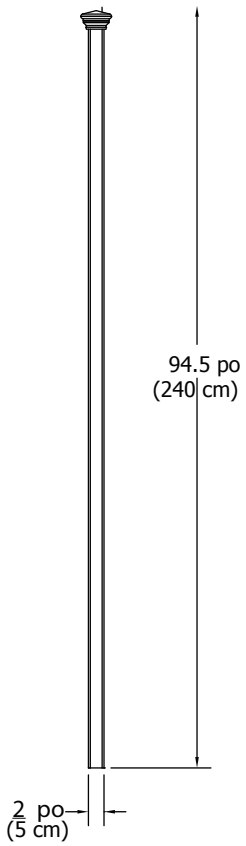

Veuillez lire toutes les instructions avant de commencer l'assemblage.

IMPORTANT : VÉRIFIEZ L'INTÉRIEUR DE CHAQUE POTEAU AFIN DE VOUS ASSURER D'AVOIR TOUT LE MATÉRIEL.

Vérifiez que la boîte contient tous les éléments suivants :

1. **Rail voûté (1)** - 10864 Blanc / 14084 Composite
2. **Capuchons à poteaux (2)** – 10611-1 Blanc / 14085-1 Composite
3. **Poteaux (2) -** Longueur - 94 po (238.7 cm) - 10865 Blanc / 14086 Composite
4. **Tiges verticals (2) -** Longueur - 83 po (211 cm) - 10866 Blanc / 14087-1 Composite
5. **Tiges verticals (2) -** Longueur 84 3/4 po (215 cm) - 10866- 2 Blanc / 14087- 2 Composite
6. **Tiges verticales (2)** - Longueur – 86 1/2 po (220 cm) - 10866-3 Blanc / 14087- 3 Composite
7. **Tige verticale (1)** - Longueur - 87 1/4 po (222 cm) - 10866-4 Blanc / 14087-4 Composite
8. **Tiges horizontales (5) -** Longueur - 53 3/4 po (137 cm) - 10867 Blanc / 14088 Composite
9. **Rail inférieur (1)** - Longueur - 53 3/ 4 po (137 cm) - 108 68 Blanc / 14089 Composite
10. **Poteaux d'ancrage au sol (2) -** Longueur 30 po (76 cm) - 10869 Blanc / 14090 Composite
11. **3/4 po (19 mm) Vis en acier inoxydable (25) -** 20016 Blanc / 20025 Composite

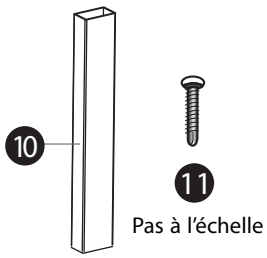

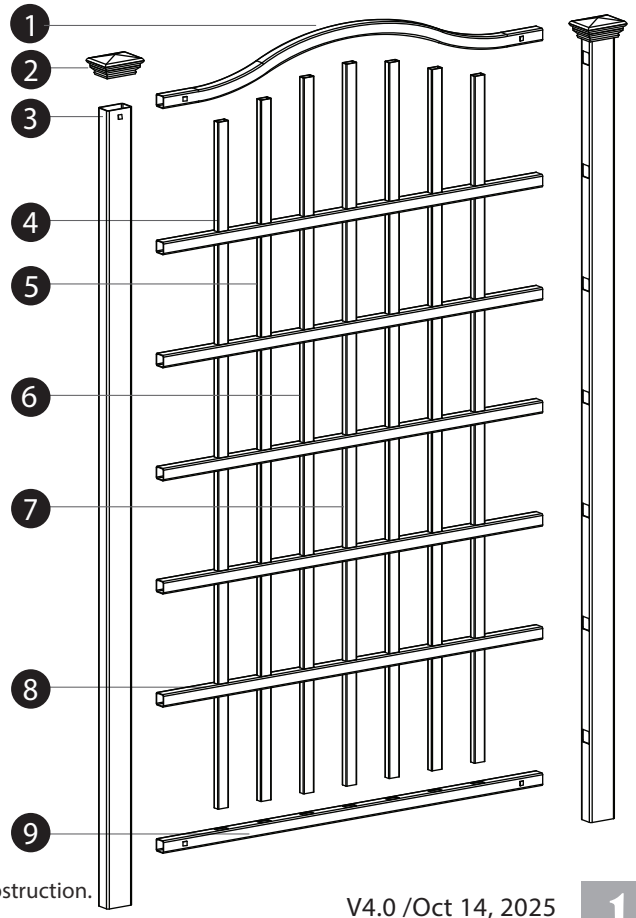

Outils dont vous aurez besoin :

- Perceuse sans fil
- Marteau
- Ruban à mesurer
- Niveau
- Pelle

Informations générales :

- **Veuillez lire toutes les instructions avant de commencer l'assemblage.**
- Lors de l'assemblage des éléments, placez-les sur une sur face non abrasive (c- à-d. la boîte d'expédition, afin d'éviter de les érafler.
- Nous recommandons une sur face d'environ 5 x 8 po (1,5 m x 2,4 m) pour un accès sans obstruction.
- N'utilisez pas de force excessive lors de l'assemblage.

PREMIÈRE ÉTAPE

NOTE : Il y a des languettes de verrouillage situées aux extrémités des rails horizontaux. Lorsqu'insérés et enfoncés dans les trous désignés, elles se verrouilleront en place.

1

Poser l'un des poteaux au sol et insérer le rail inférieur et les cinq rails horizontaux tel que démontré sur l'image. Vérifiez l'orientation des trous et assurez-vous qu'ils sont tous dans la même direction, tel que démontré sur l'image.

2

Insérer les sept tiges verticales. Notez qu'il y a quatre différentes longueurs de tiges et qu'elles devraient être insérées selon le modèle démontré (les tiges sont étiquettées en conséquence).

3

Poursuivez l'assemblage en insérant le rail supérieur voûté dans le poteau du côté et progressivement dans chacune des tiges verticales.

4

Attachez le second poteau au treillis assemblé tel que démontré ci-dessous. Assurez-vous que les tiges soient insérées profondément dans le poteau.

5

Installez les capuchons des poteaux

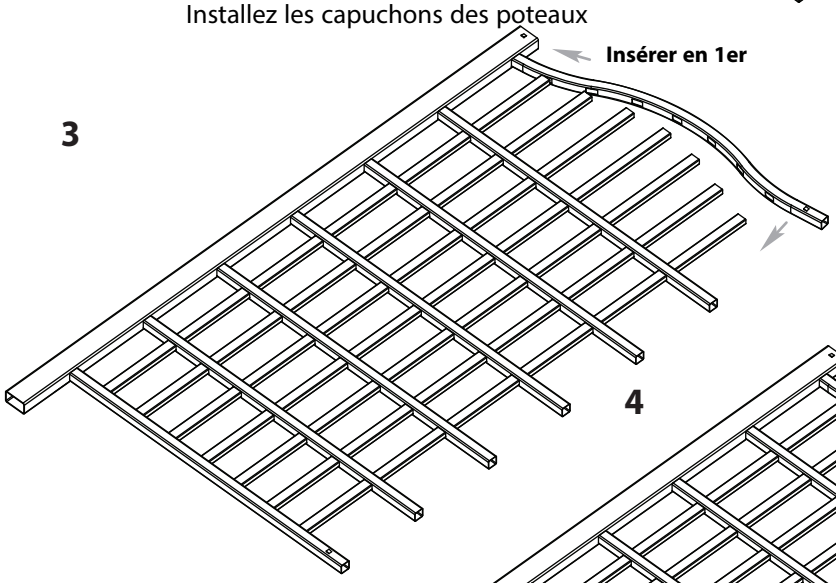

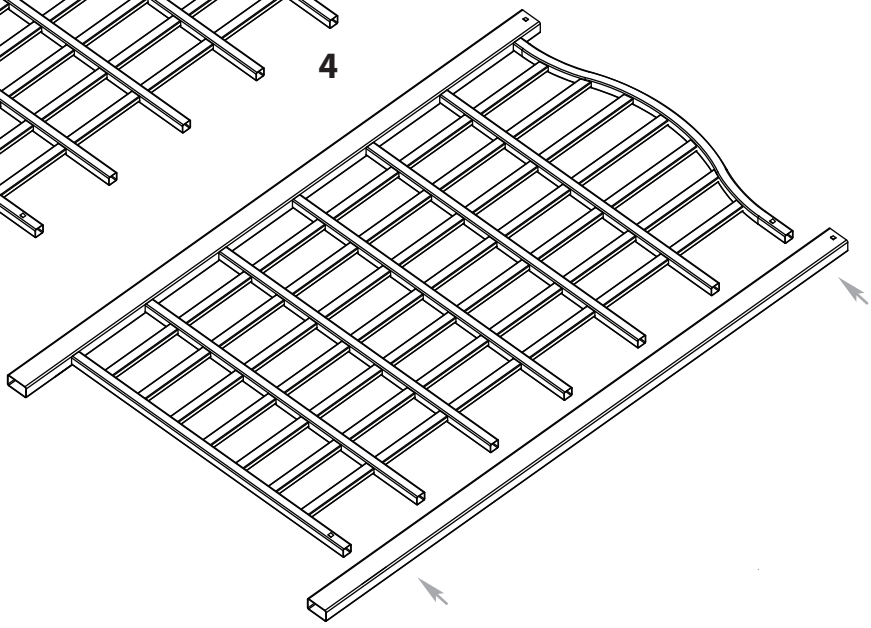

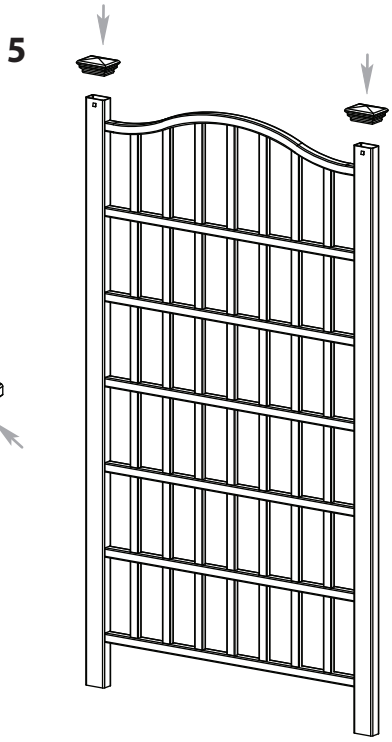

DEUXIÈME ÉTAPE

Installer les vis

Tout en vous assurant que le treillis est de forme carrée, fixez le treillis avec les 21 vis fournies aux endroits démontrés ci-dessous :

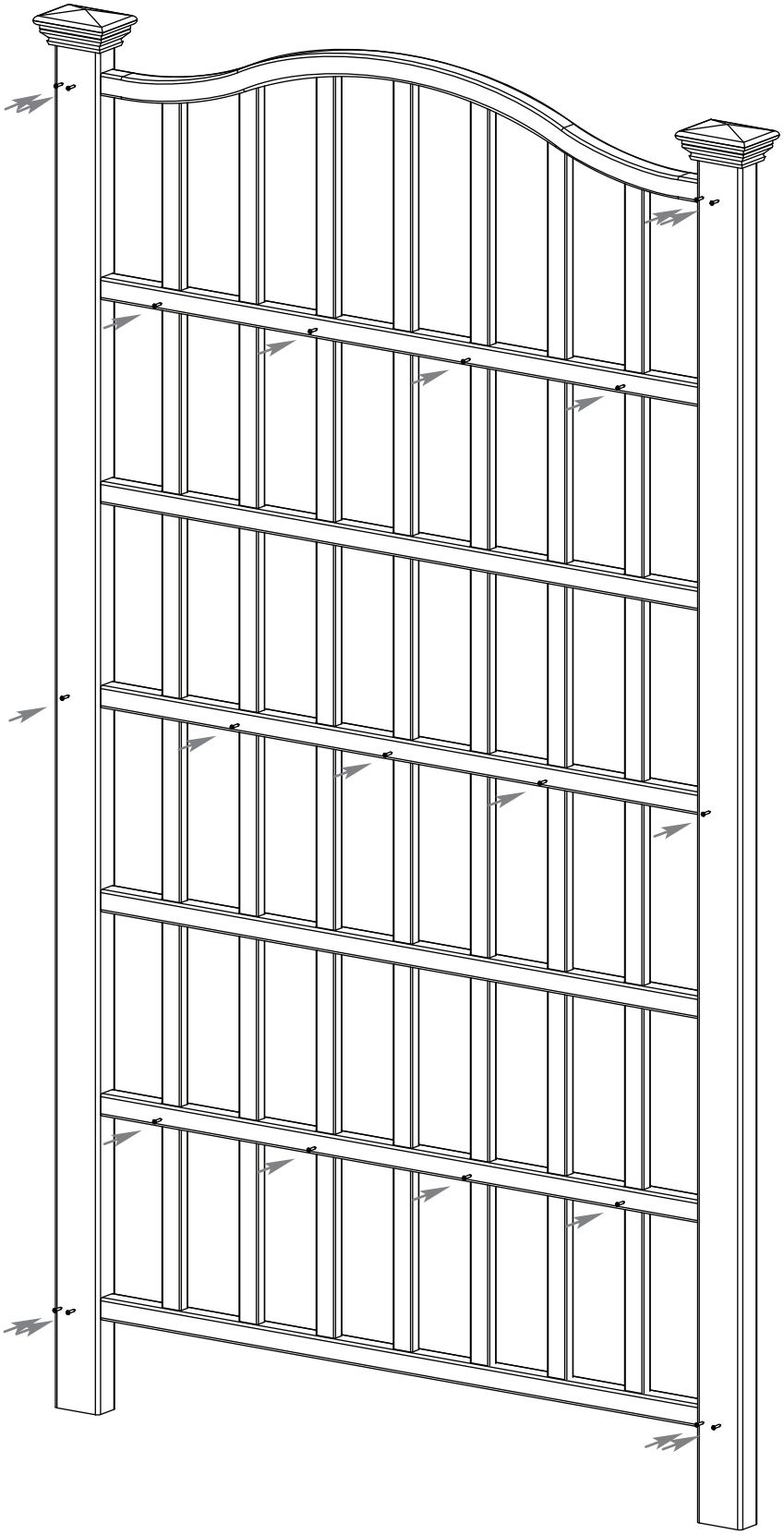

Fixation des piquets d'ancrage

Les treilis doivent être bien sécurisés afin d'éviter qu'ils basculent ou se renversent en raison du vent, etc. Nous vous avons fourni quatre piquets d'ancrage pour la sécuriser la tonnelle soit dans le sol, soit dans un socle en béton. Dans certains cas, il peut s'avérer adéquat de sécuriser la tonnelle à une structure existante comme à un piquet de clôture. Si vous installez votre tonnelle sur du béton ou sur une terrasse, consultez votre quincaillerie pour le matériel de fixation galvanisé approprié.

TROISIÈME ÉTAPE

Installation des piquets d'ancrage

Fixez les quatre piquets d'ancrage à la base des poteaux en utilisant les vis fournies, tel qu'indiqué.

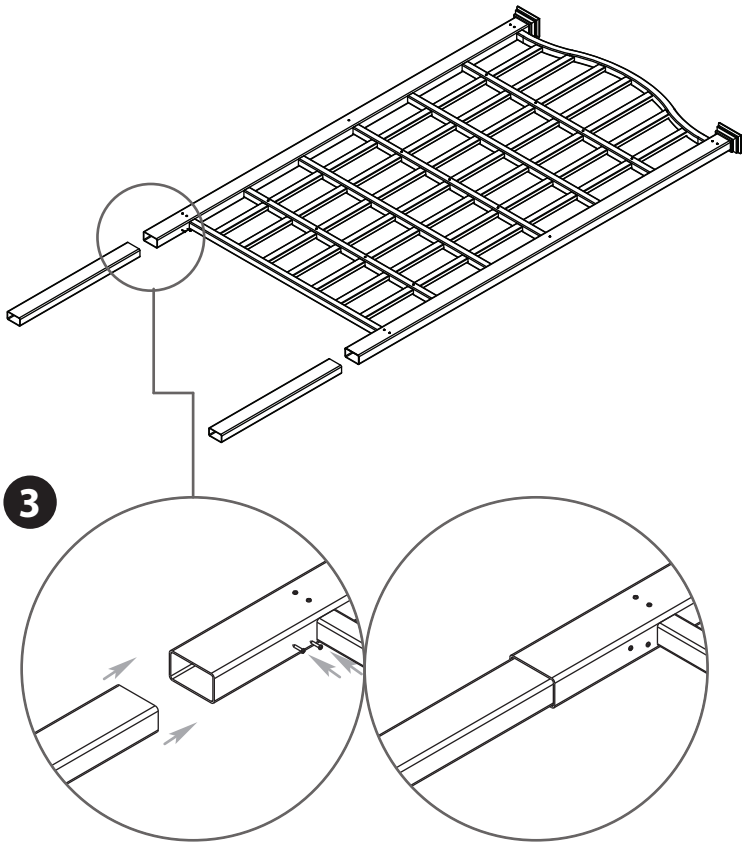

QUATRIÈME ÉTAPE

Installation du treillis au sol

A

Placez le treillis à son emplacement définitif. Lorsque vous êtes satisfait de l'emplacement, notez les positions des poteaux, puis déplace le treillis et déposez le sur le côté. Creusez deux trous pour les poteaux d'environ 22 po (56 cm) de profondeur et 6 po (15 cm) de diamètre. Installez le treillis délicatement dans les trous correspondants.

B

Assurez-vous que le treillis soit à niveau de façon verticale et horizontale dans les trous creusés.

C

Remplir les trous avec la terre excavée.
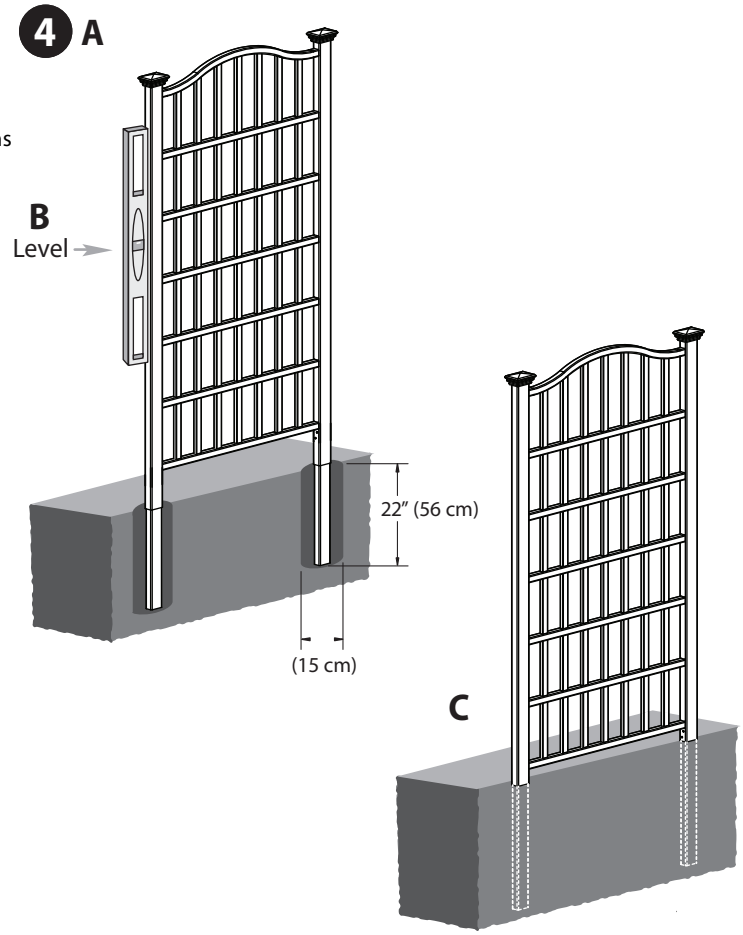
Note : Pour une installation plus solide, considérez l'achat de bois traité sous pression 2 po x 4 po (5 cm x 10 cm) et le tailler à 3 1/4 (8 cm) de largeur et 34.5 po (87.6 cm) de lon gueur. Insérez au bas des poteaux jusqu'à ce qu'ils atteignent le bas du rail horizontal. Fixez solidement avec des vis et installez directement au sol ou dans une base de béton.