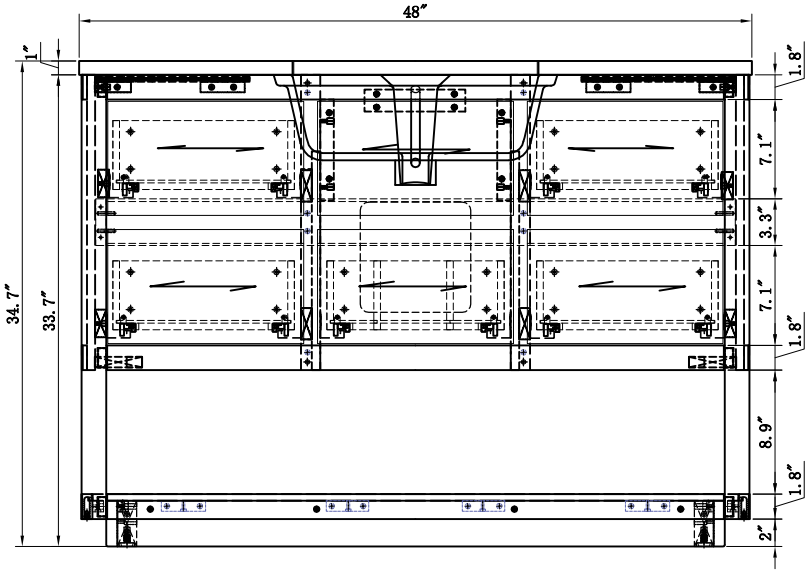
48″
1″
1.8″
7.1″
3.3″
7.1″
1.8″
8.9″
1.8″
2″
34.7″
33.7″

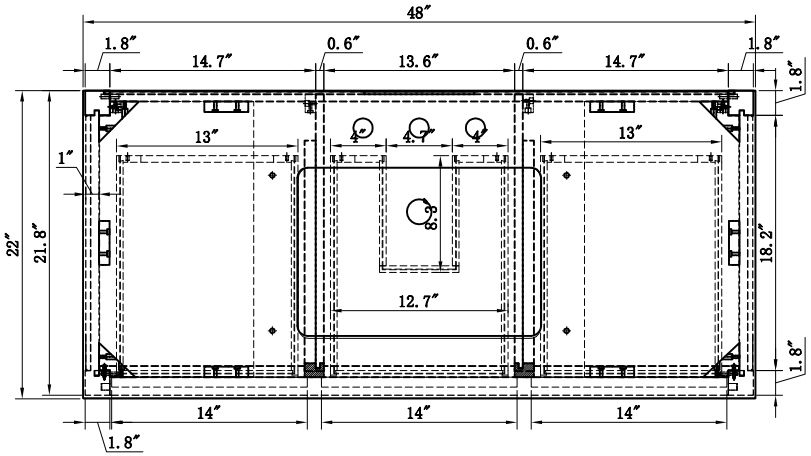
48″
1.8″
14.7″
0.6″
13.6″
0.6″
14.7″
1.8″
1.8″
13″
4″
4.7″
4″
13″
1″
8.9″
22″
21.8″
18.2″
12.7″
1.8″
14″
14″
14″
1.8″

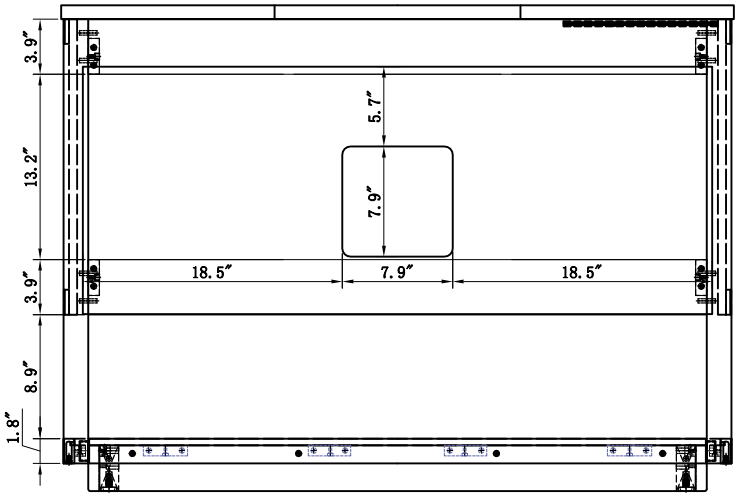
3.9″
5.7″
13.2″
7.9″
18.5″
7.9″
18.5″
3.9″
8.9″
1.8″

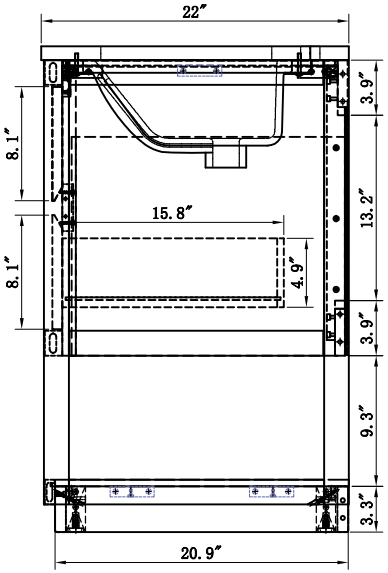
22″
3.9″
8.1″
15.8″
13.2″
8.1″
4.9″
3.9″
9.3″
3.3″
20.9″

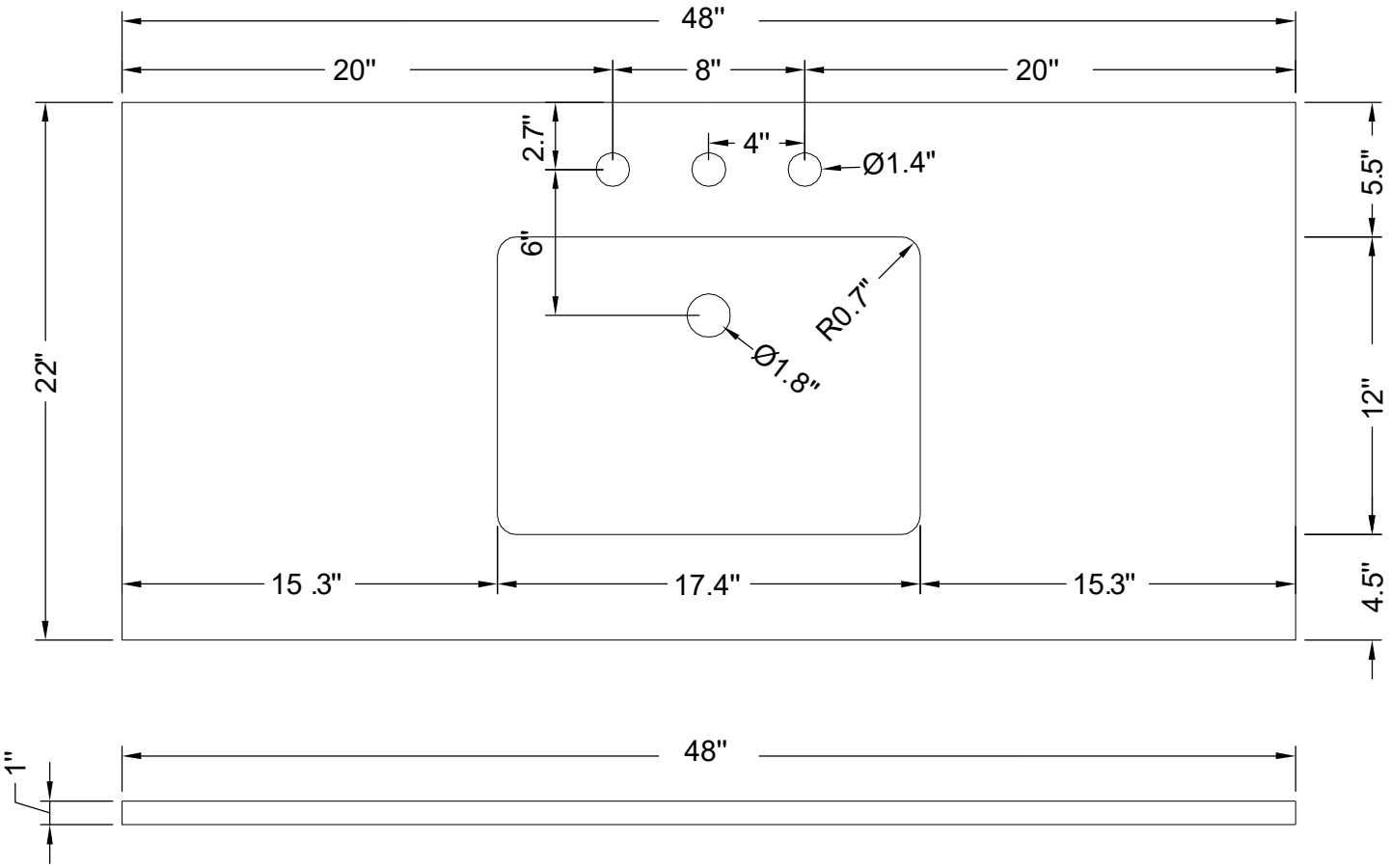
48"
20"
8"
20"
2.7"
4"
Ø1.4"
5.5"
6"
R0.7"
Ø1.8"
22"
12"
15 .3"
17.4"
15.3"
4.5"
48"
1"

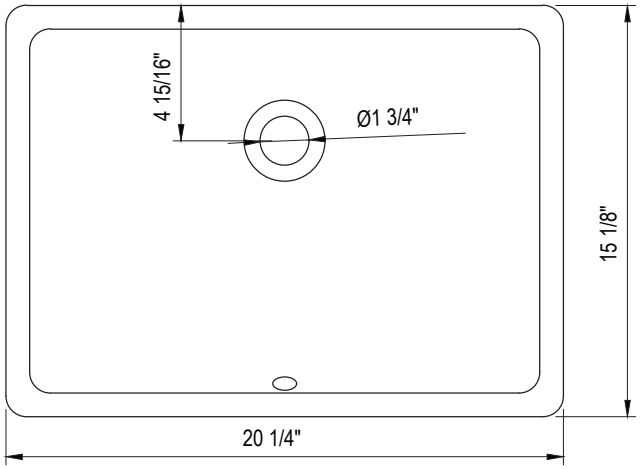
4 15/16"
Ø1 3/4"
15 1/8"
20 1/4"

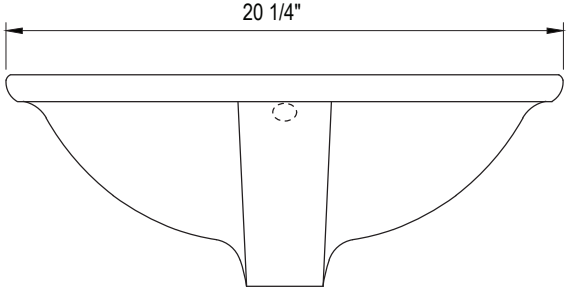
20 1/4"

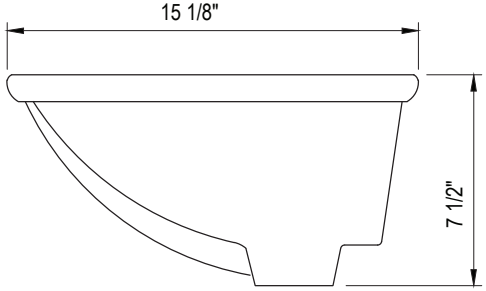
15 1/8"
7 1/2"

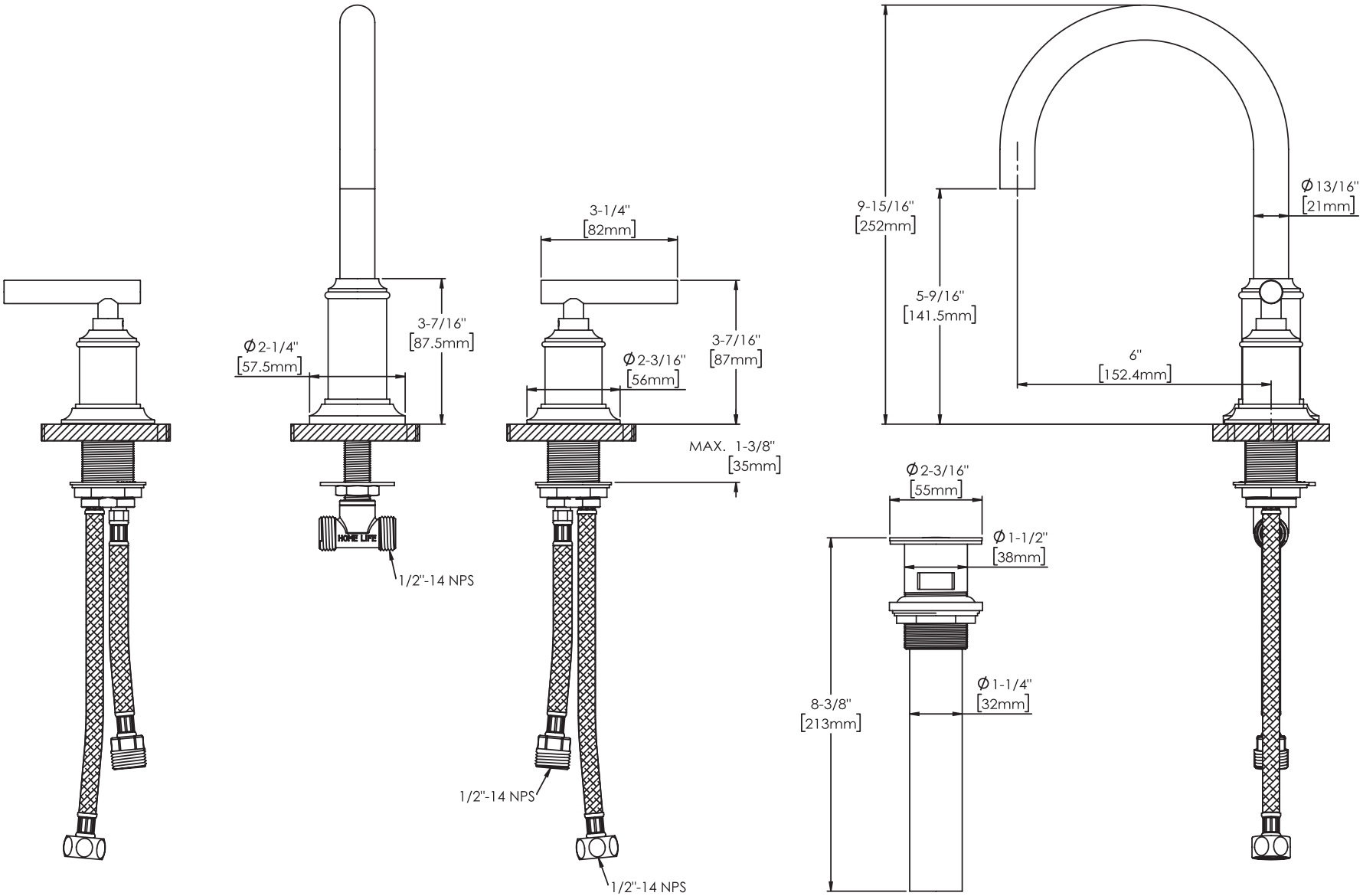
3-7/16"
[87.5mm]
Ø2-1/4"
[57.5mm]
HOME LIFE
1/2"-14 NPS
3-1/4"
[82mm]
3-7/16"
[87mm]
Ø2-3/16"
[56mm]
MAX. 1-3/8"
[35mm]
1/2"-14 NPS
1/2"-14 NPS
9-15/16"
[252mm]
5-9/16"
[141.5mm]
6"
[152.4mm]
Ø13/16"
[21mm]
Ø2-3/16"
[55mm]
Ø1-1/2"
[38mm]
Ø1-1/4"
[32mm]
8-3/8"
[213mm]