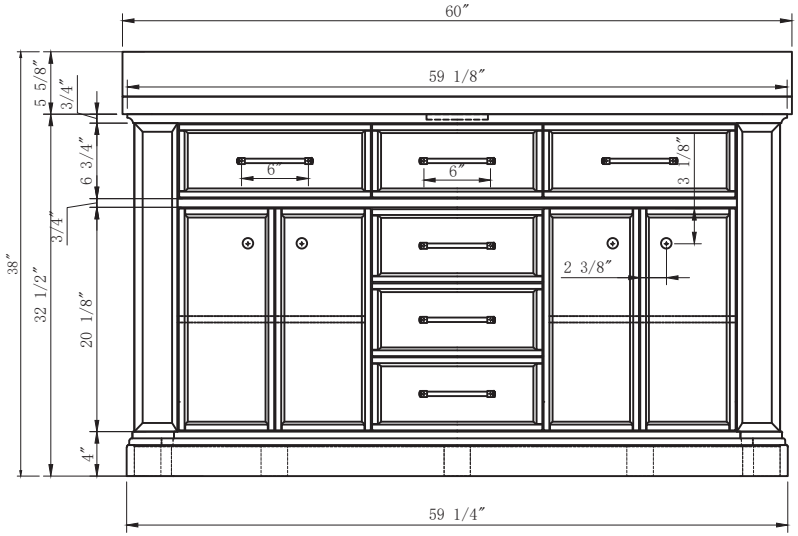
60″
59 1/8″
5 5/8″
3/4″
6 3/4″
3/4″
38″
32 1/2″
20 1/8″
4″
6″
6″
3 1/8″
2 3/8″
59 1/4″

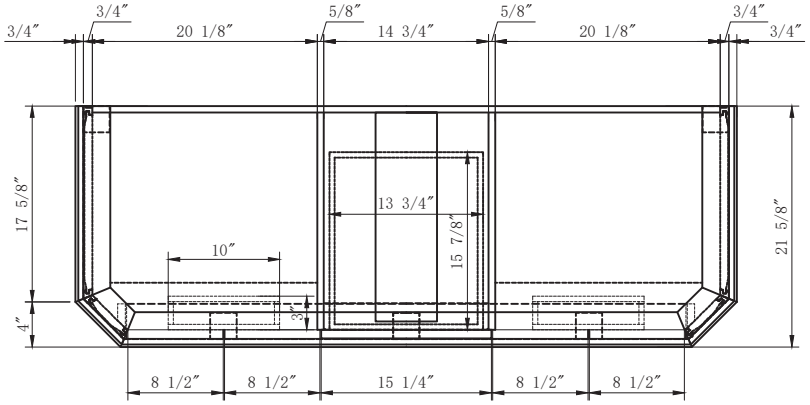
3/4″
3/4″
20 1/8″
5/8″
14 3/4″
5/8″
20 1/8″
3/4″
3/4″
17 5/8″
13 3/4″
15 7/8″
21 5/8″
10″
4″
3″
8 1/2″
8 1/2″
15 1/4″
8 1/2″
8 1/2″

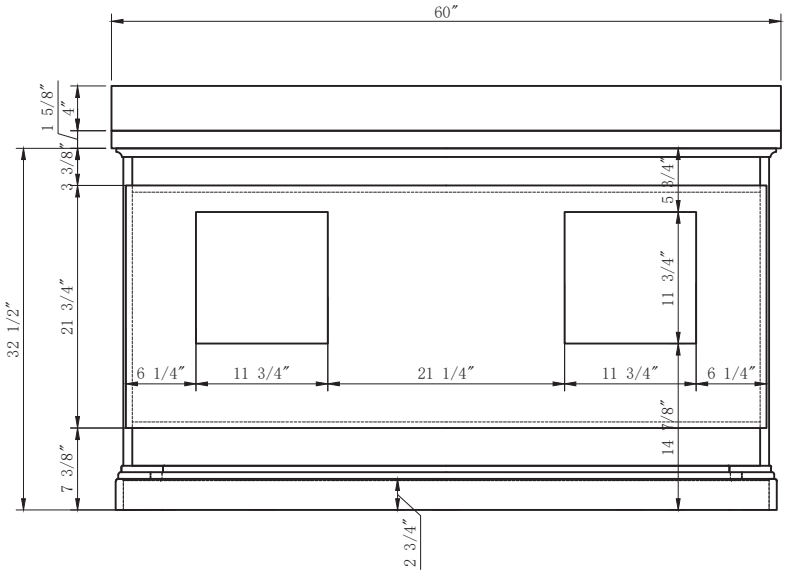
60″
1 5/8″
4″
3 3/8″
32 1/2″
21 3/4″
5 3/4″
11 3/4″
6 1/4″
11 3/4″
21 1/4″
11 3/4″
6 1/4″
14 7/8″
7 3/8″
2 3/4″

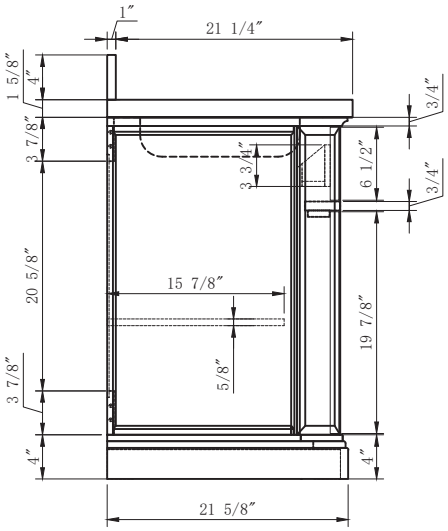
1″
21 1/4″
1 5/8″
4″
3/4″
3 7/8″
3 3/4″
6 1/2″
3/4″
20 5/8″
15 7/8″
19 7/8″
5/8″
3 7/8″
4″
4″
21 5/8″

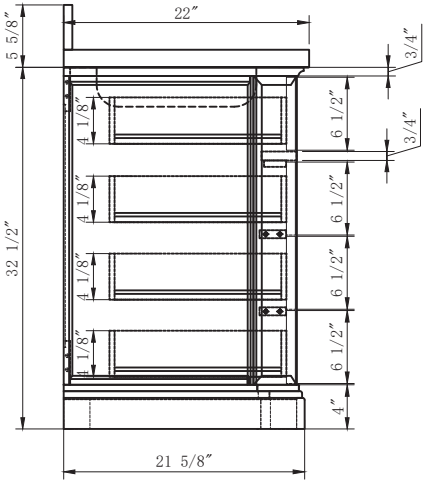
22″
5 5/8″
3/4″
4 1/8″
6 1/2″
3/4″
4 1/8″
6 1/2″
32 1/2″
4 1/8″
6 1/2″
4 1/8″
6 1/2″
4″
4″
21 5/8″

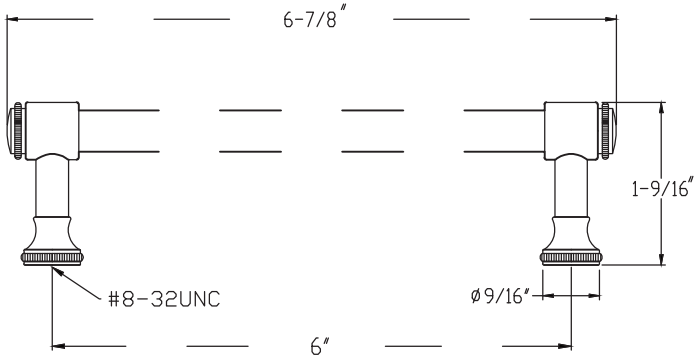
6-7/8″
1-9/16″
#8-32UNC
ø9/16″
6″

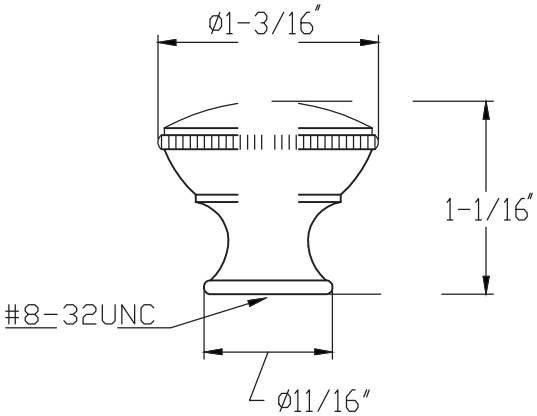
ø1-3/16″
1-1/16″
#8-32UNC
ø11/16″

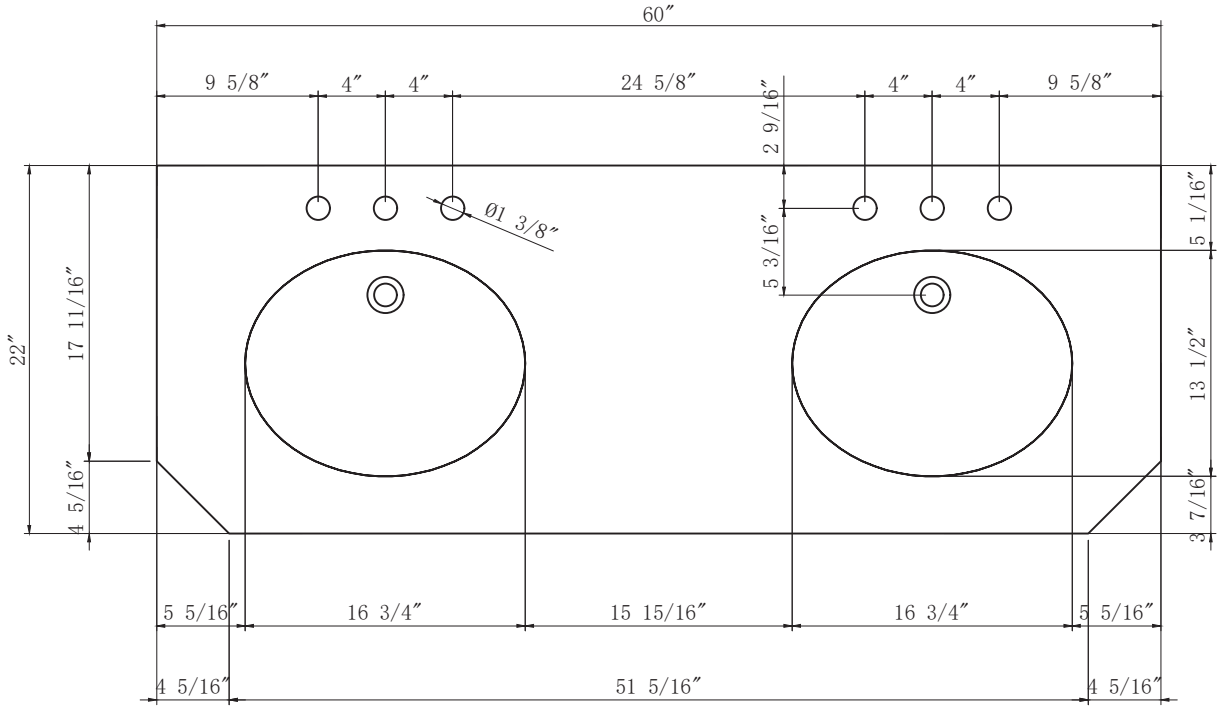
60″
9 5/8″
4″
4″
24 5/8″
4″
4″
9 5/8″
2 9/16″
Ø1 3/8″
5 3/16″
5 1/16″
22″
17 11/16″
13 1/2″
4 5/16″
3 7/16″
5 5/16″
16 3/4″
15 15/16″
16 3/4″
5 5/16″
4 5/16″
51 5/16″
4 5/16″

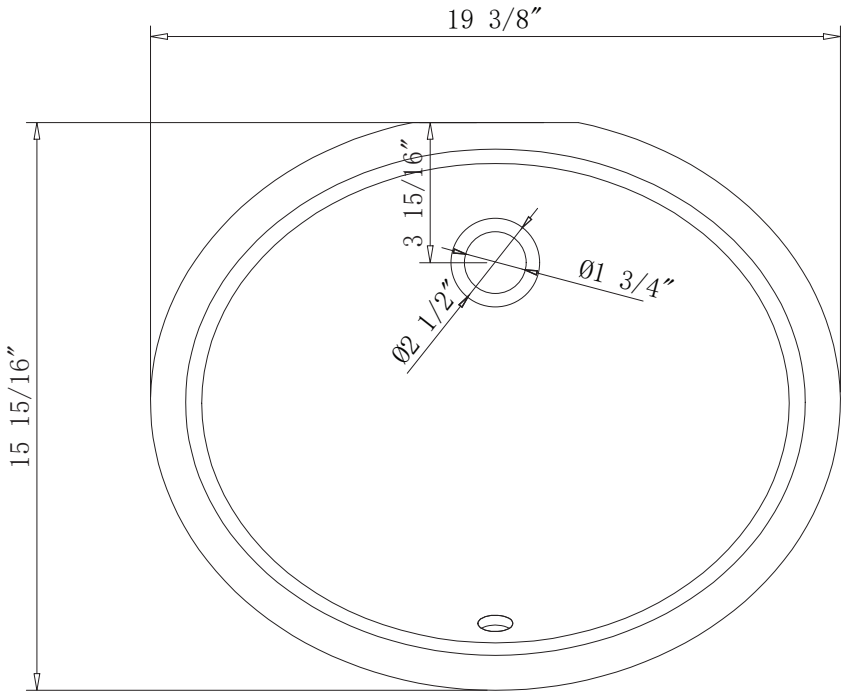
19 3/8″
3 15/16″
Ø1 3/4″
Ø2 1/2″
15 15/16″

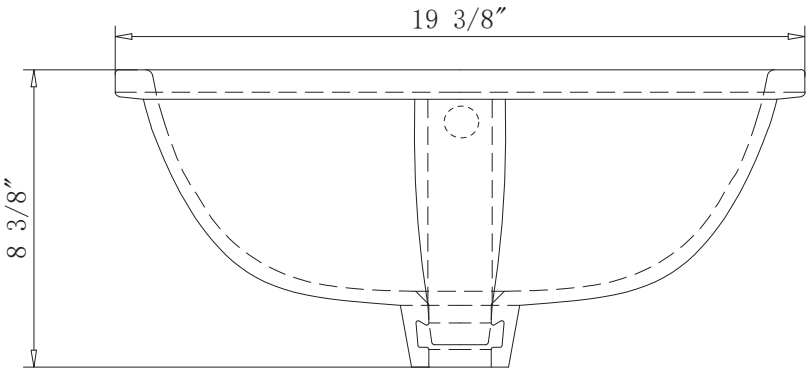
19 3/8″
8 3/8″

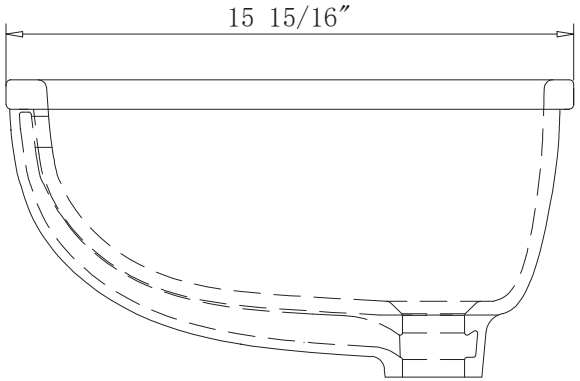
15 15/16″

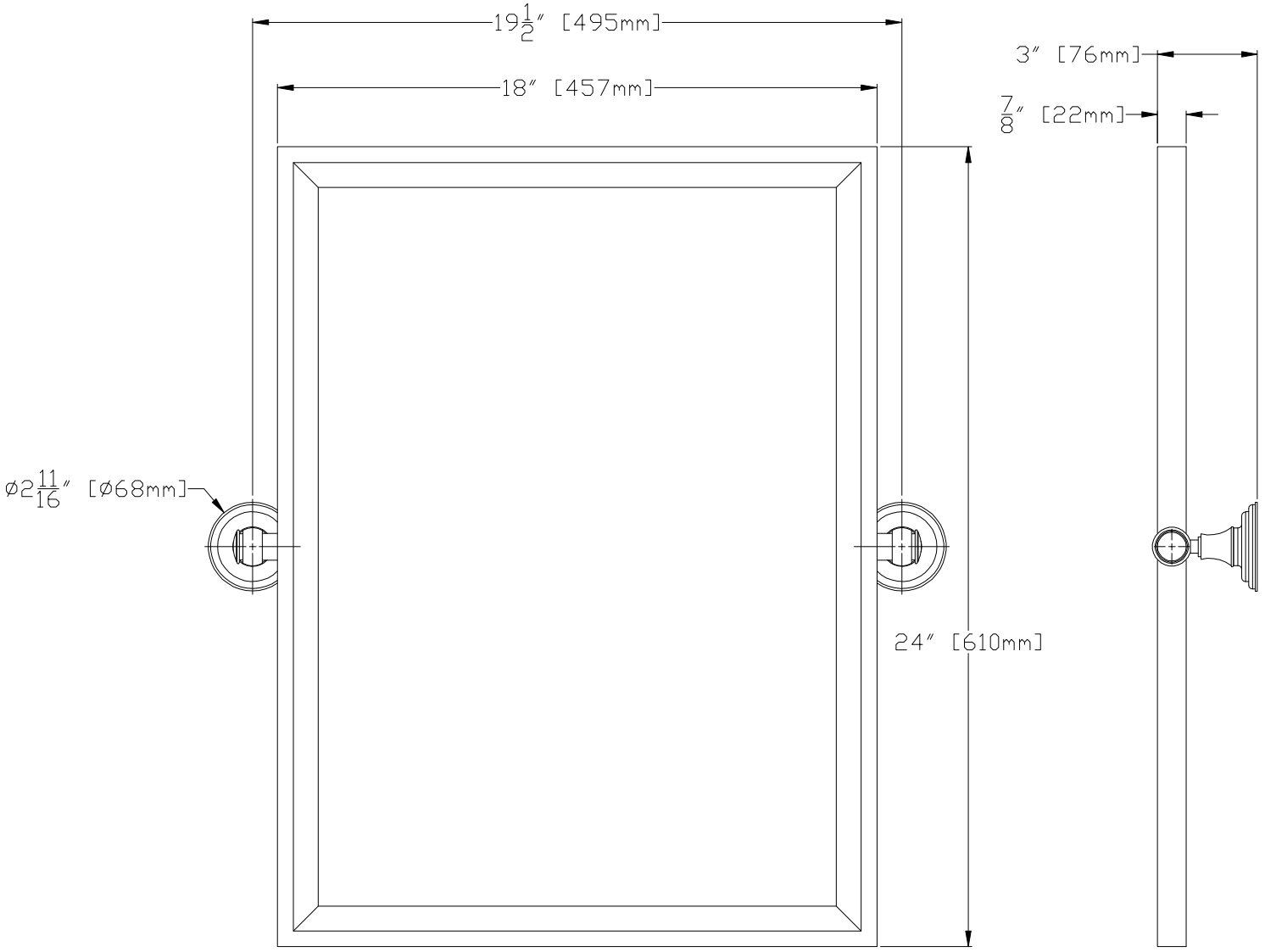
19 1/2″ [495mm]
18″ [457mm]
3″ [76mm]
7/8″ [22mm]
ø2 11/16″ [ø68mm]
24″ [610mm]