CONTACT US FIRST
BEFORE MAKING ANY RETURNS TO THE RETAILER.

Customer Service is available Monday-Friday - 8:30 a.m. to 5:00 p.m. ET (except holidays)

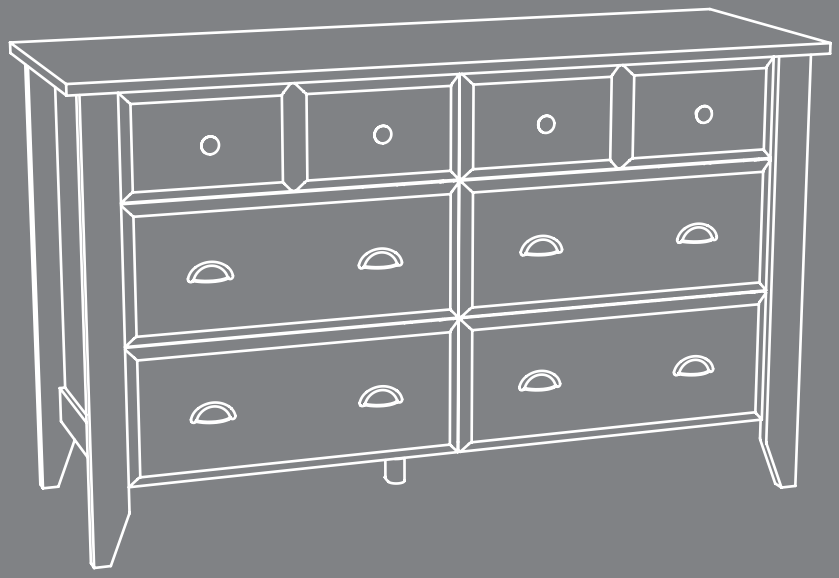

Don't get caught with your **pants** on the ground.

Dresser

Shoal Creek Collection

NOTE: THIS INSTRUCTION BOOKLET CONTAINS **IMPORTANT** SAFETY INFORMATION.

PLEASE READ AND KEEP FOR FUTURE REFERENCE.

English pg 1-44
Français pg 45-50
Español pg 51-56

Table of Contents

Part Identification	2-3
Hardware Identification	4-5
Hardware Usage Guide	7
Assembly Steps	6-44
Français	45-50
Español	51-56
Safety	57-58
Warranty	59

Assembly Tools Required

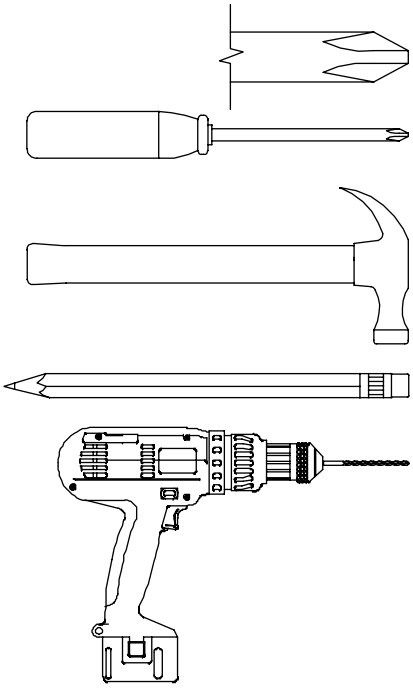

No. 2 Phillips Screwdriver
Tip Shown Actual Size

Hammer
Not actual size ☻

Pencil

Electric drill with 1/8" or 3/8" bit
(ONLY in indicated step)

Part Identification

While not all parts are labeled, some of the parts will have a label or an inked letter on the edge to help distinguish similar parts from each other. Use this part identification to help identify similar parts.

G	RIGHT FRONT LEG (1)
H	LEFT FRONT LEG (1)
AA	LEFT END (1)
BB	RIGHT END (1)
BK1	BACK (1)
B65	DRAWER BOTTOM (6)
CC	END MOLDING (2)
DD	REAR LEG (2)
D593	SMALL RIGHT DRAWER SIDE (2)
D594	SMALL LEFT DRAWER SIDE (2) - 1 with label
D595	SMALL DRAWER BACK (2)
D596	RIGHT DRAWER SIDE (4)
D623	LEFT DRAWER SIDE (4)
D624	DRAWER BACK (4)
EE	UPRIGHT (1)
FF	TOP (1)
GG	BOTTOM (1)
JJ	SMALL BACK (2) (Hidden part using recycled material. Color may vary.)
KK	LEFT DRAWER FRONT (2)
LL	SMALL LEFT DRAWER FRONT (1)
MM	SMALL RIGHT DRAWER FRONT (1)
M65	DRAWER BRACE (6) (Hidden part using recycled material. Color may vary.)
NN	RIGHT DRAWER FRONT (2)
YY	GROOVED EXTENSION BLOCK (2)
ZZ	EXTENSION BLOCK (2) (Hidden part using recycled material. Color may vary.)

Part Identification

Now you know our ABCs.

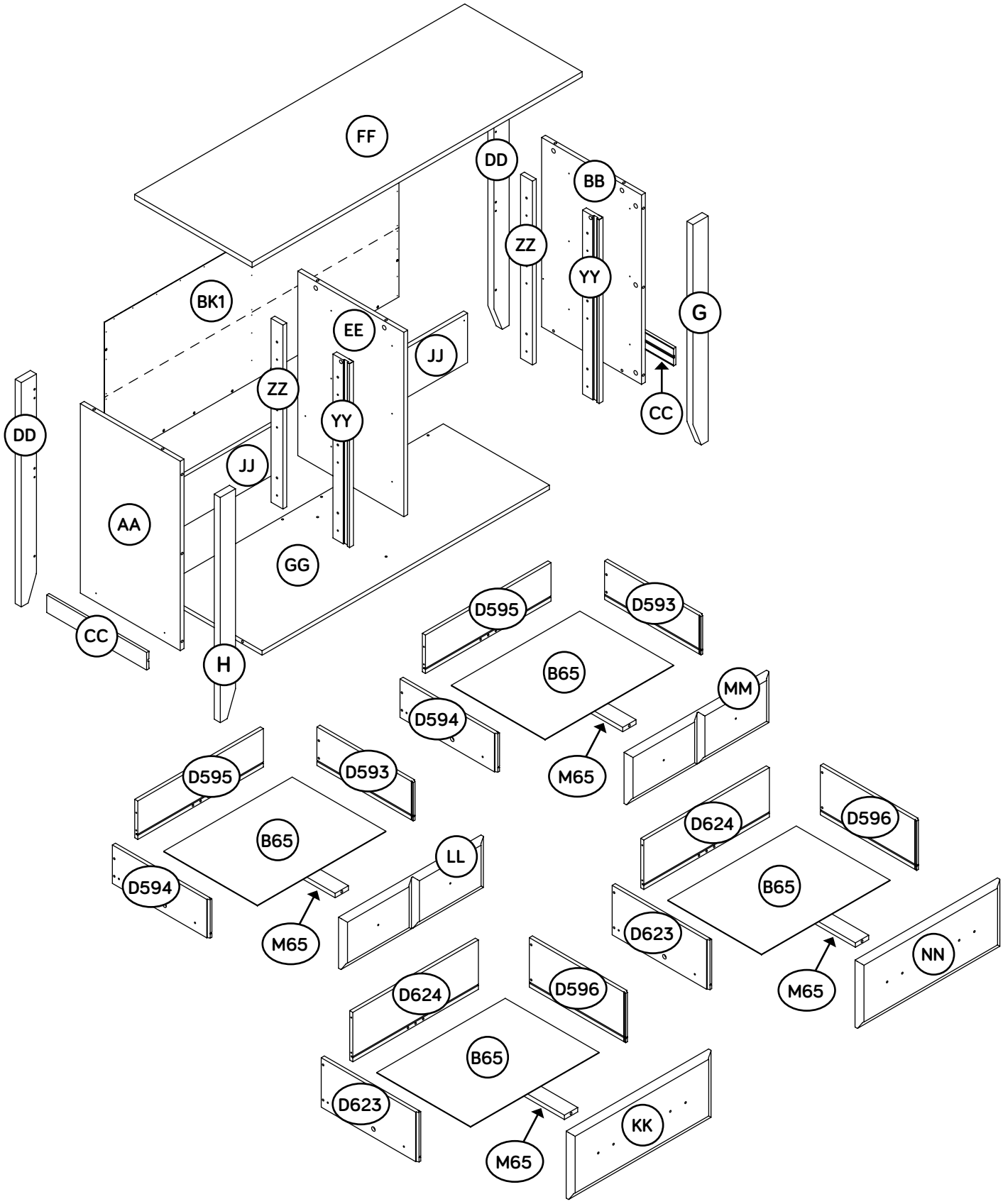

Hardware Identification

Screws are shown actual size. You may receive extra hardware with your unit.

40CA CABINET RIGHT - 6

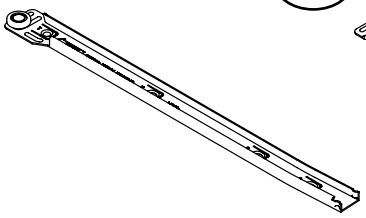

40CB CABINET LEFT - 6

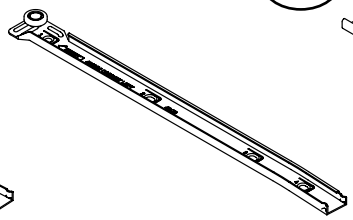

40CC DRAWER RIGHT - 6

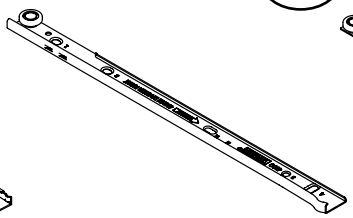

40CD DRAWER LEFT - 6

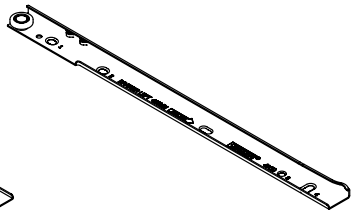

10A SLIDE CAM - 12

34E ADJUSTABLE FOOT - 1

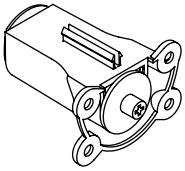

1F HIDDEN CAM - 22

2F CAM DOWEL - 16

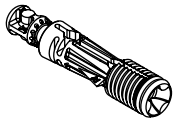

8F CAM SCREW - 6

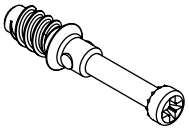

4G METAL BRACKET - 4

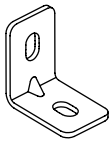

244K PULL - 8

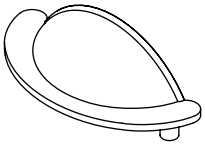

245K KNOB - 4

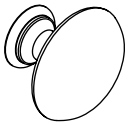

1N NAIL - 33

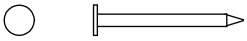

1T INTERLOCK TRACK - 2

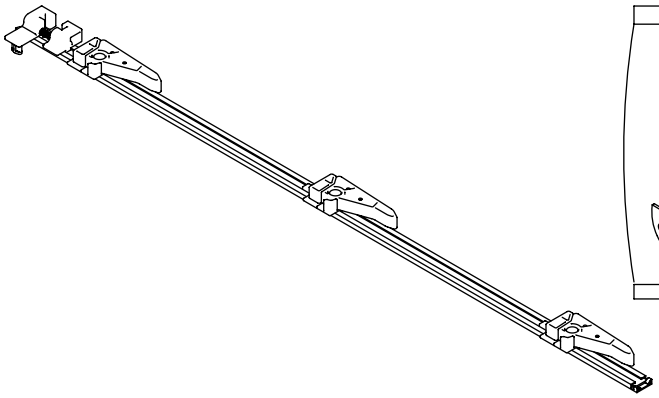

96 FURNITURE TIPPING RESTRAINT KIT - 1

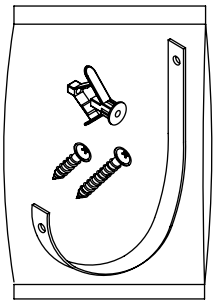

Hardware Identification

Screws are shown actual size. You may receive extra hardware with your unit.

1S BLACK 9/16" LARGE HEAD SCREW - 20

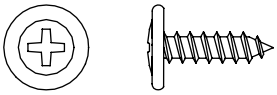

2S BLACK 1-7/8" FLAT HEAD SCREW - 6

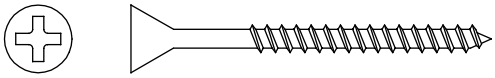

3S GOLD 5/16" FLAT HEAD SCREW - 48

10S SILVER 1-1/8" FLAT HEAD SCREW - 12

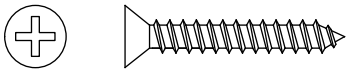

20S SILVER 3/4" MACHINE SCREW - 16

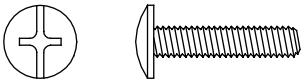

21S BLACK 1-1/8" MACHINE SCREW - 4

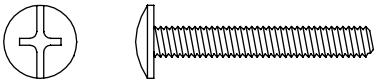

30S BLACK 1-9/16" FLAT HEAD SCREW - 30

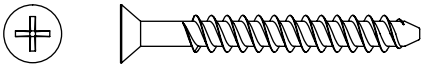

32S BLACK 9/16" FLAT HEAD SCREW - 4

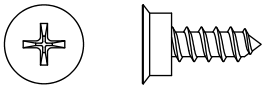

62S BLACK 9/16" EURO SCREW - 4

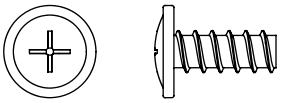

146S BLACK 2-3/8" FLAT HEAD SCREW - 6

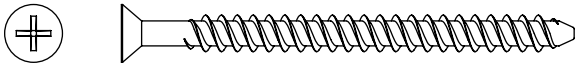

Step 1

- Assemble your unit on a carpeted floor or on the empty carton to avoid scratching your unit or the floor.
- Turn two BLACK 9/16" FLAT HEAD SCREWS (32S) into the LEFT END (AA) until the shoulders of the SCREWS rest on the surface of the END.
- NOTE: Do not overtighten the SCREWS.
- Slide one END MOLDING (CC) onto the LEFT END (AA). Line up the groove in the MOLDING over the heads of the SCREWS in the END.
- NOTE: The MOLDING should be centered on the END.
- NOTE: If the MOLDING comes up off of the SCREWS, remove it and slide it on again.

Just think. The sooner you do this, the sooner you do something else.

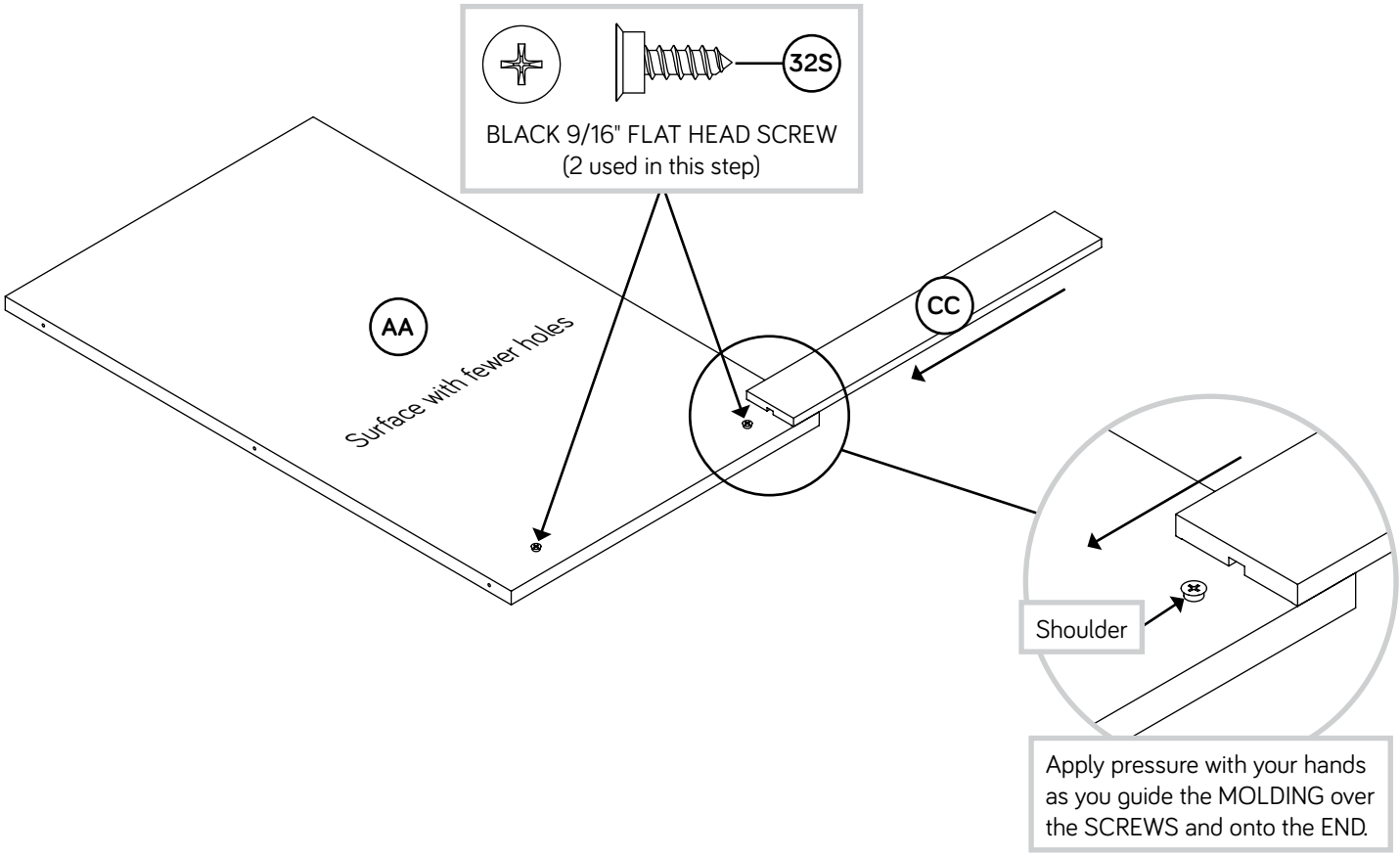

Hardware Usage Guide

HOW TO USE A HIDDEN CAM & CAM DOWEL

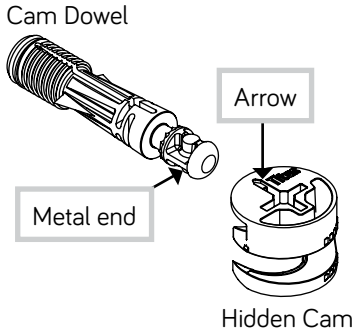

1. Push a HIDDEN CAM into the part. The arrow in the HIDDEN CAM must point toward the hole in the edge of the board.

2. Insert the metal end of the CAM DOWEL into the HIDDEN CAM.

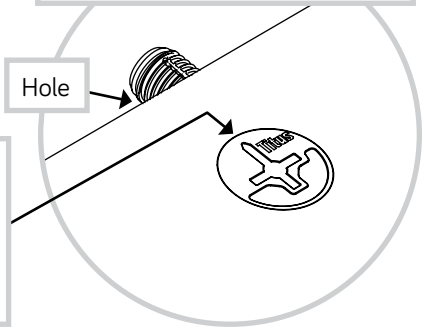

3.

⚠ Caution

Risk of damage or injury. HIDDEN CAMS must be completely tightened. HIDDEN CAMS that are not completely tightened may loosen, and parts may separate. To completely tighten:

Start

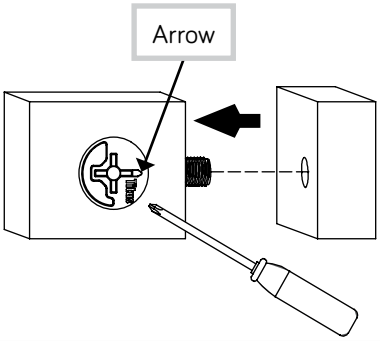

Tighten

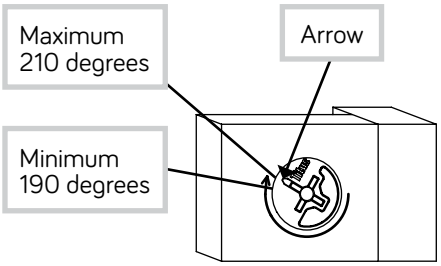

HOW TO USE A HIDDEN CAM & CAM SCREW

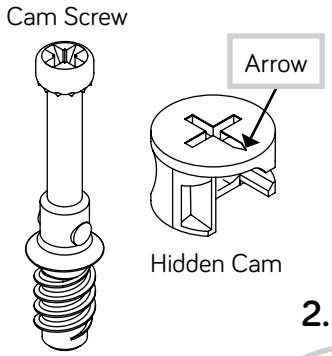

1. Turn the CAM SCREW until the shoulder is against the surface of the part.

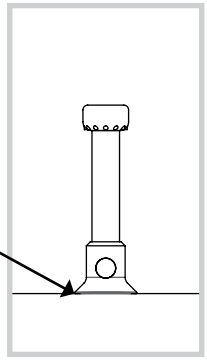

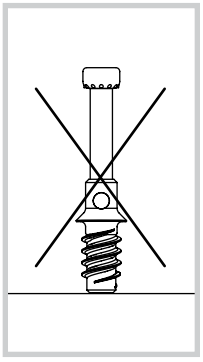

2. Push a HIDDEN CAM into the part. The arrow in the HIDDEN CAM must point toward the hole in the edge of the board.

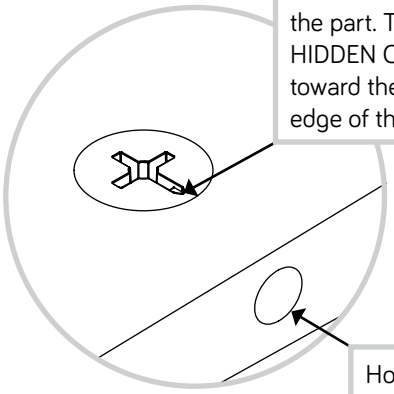

3. Insert the CAM SCREW into the HIDDEN CAM. Tighten the HIDDEN CAM.

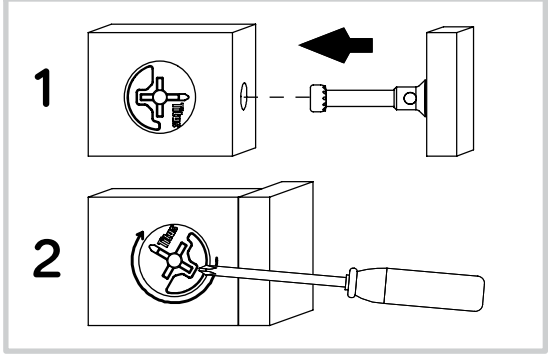

Step 2

- Carefully flip the LEFT END (AA) over.
- Push two HIDDEN CAMS (1F) into the short edge of the LEFT END (AA). Then, insert the metal end of a CAM DOWEL (2F) into each HIDDEN CAM.
- Push three HIDDEN CAMS (1F) into the long edge of the LEFT END (AA).

Do <u>not</u> tighten the HIDDEN CAMS in this step.

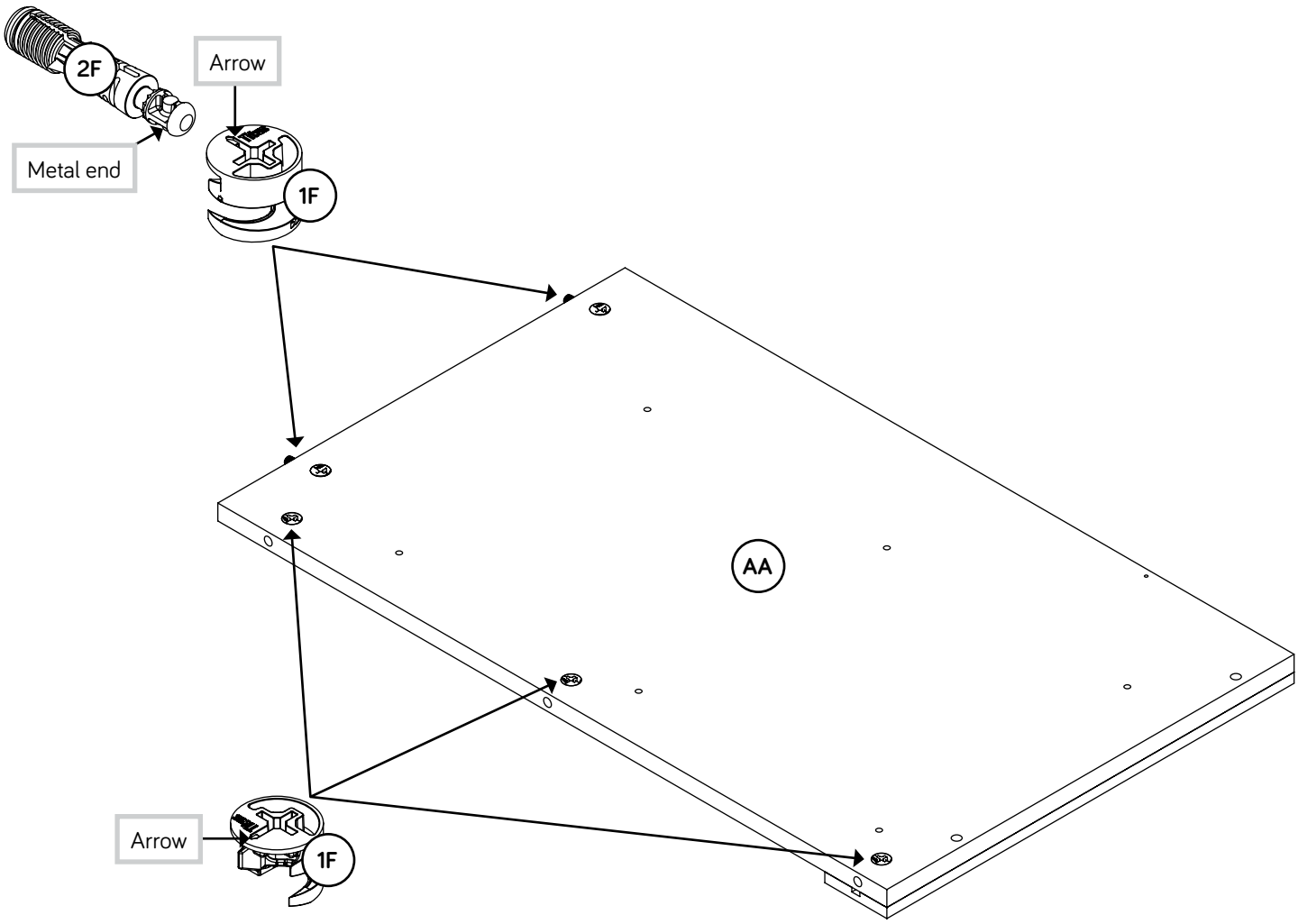

Step 3

Turn three CAM SCREWS (8F) into the LEFT FRONT LEG (H).

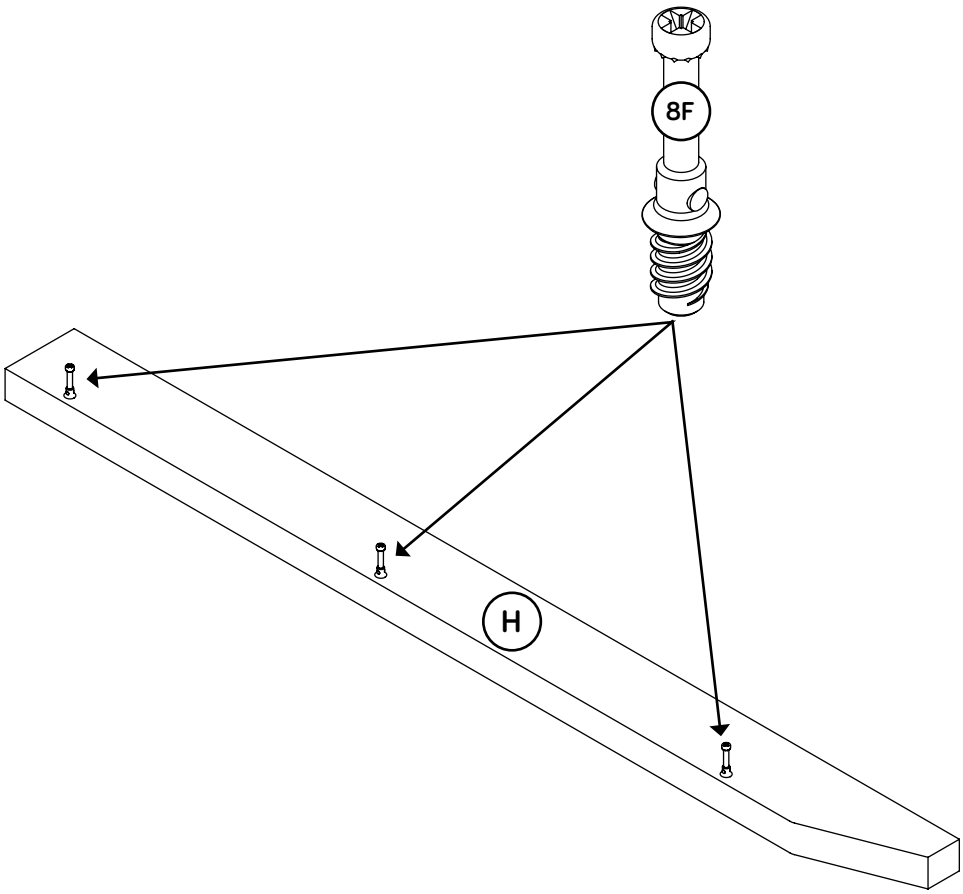

Step 4

- Fasten the LEFT END (AA) to the LEFT FRONT LEG (H). Tighten three HIDDEN CAMS.
- Fasten one REAR LEG (DD) to the LEFT END (AA). Use three BLACK 2-3/8" FLAT HEAD SCREWS (146S).
- NOTE: You should start each SCREW a few turns before completely tightening any of them.

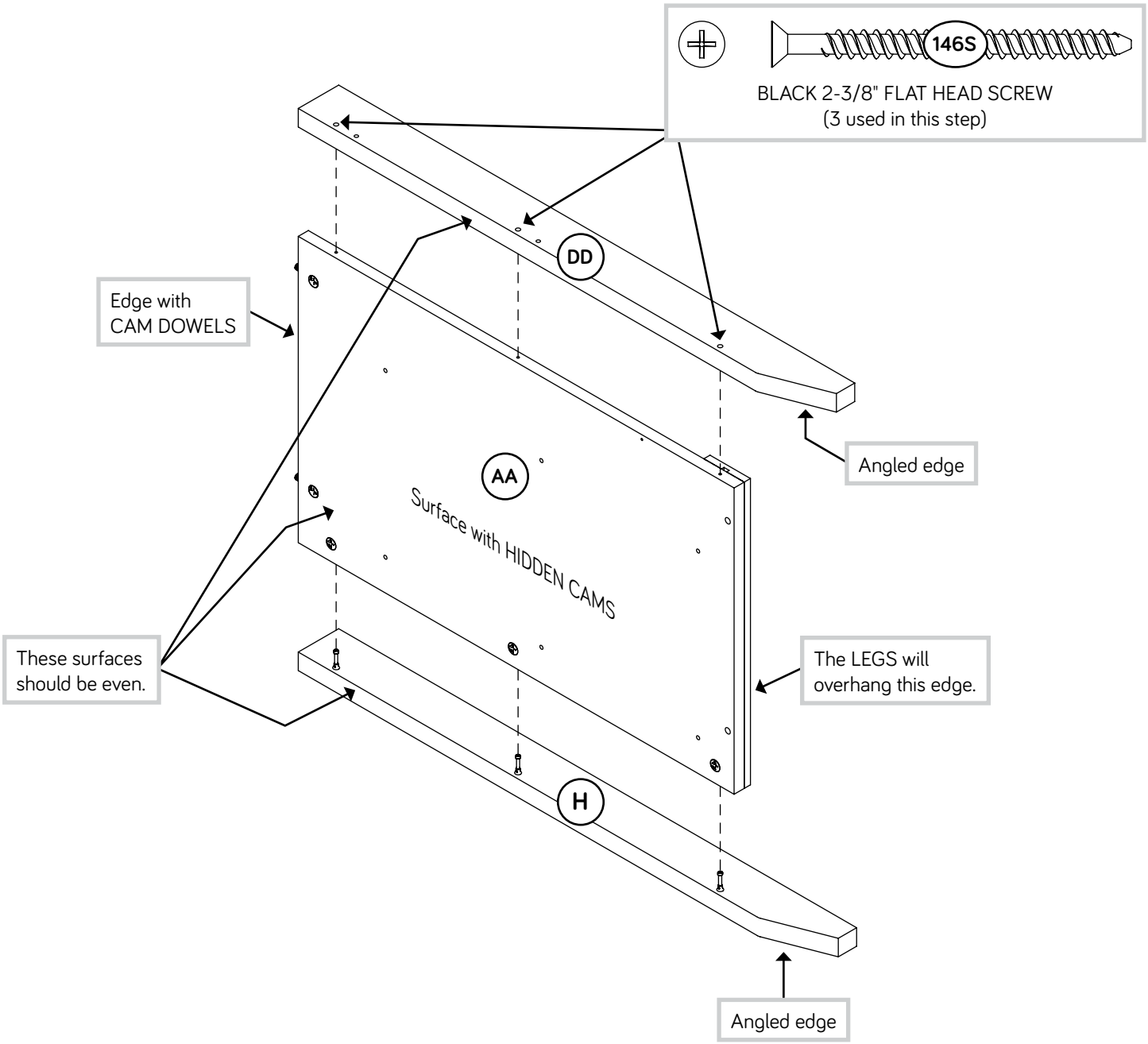

Step 5

Fasten three CABINET LEFTS (40CB) to the LEFT END (AA). Use six GOLD 5/16" FLAT HEAD SCREWS (3S) through holes #1 and #3.

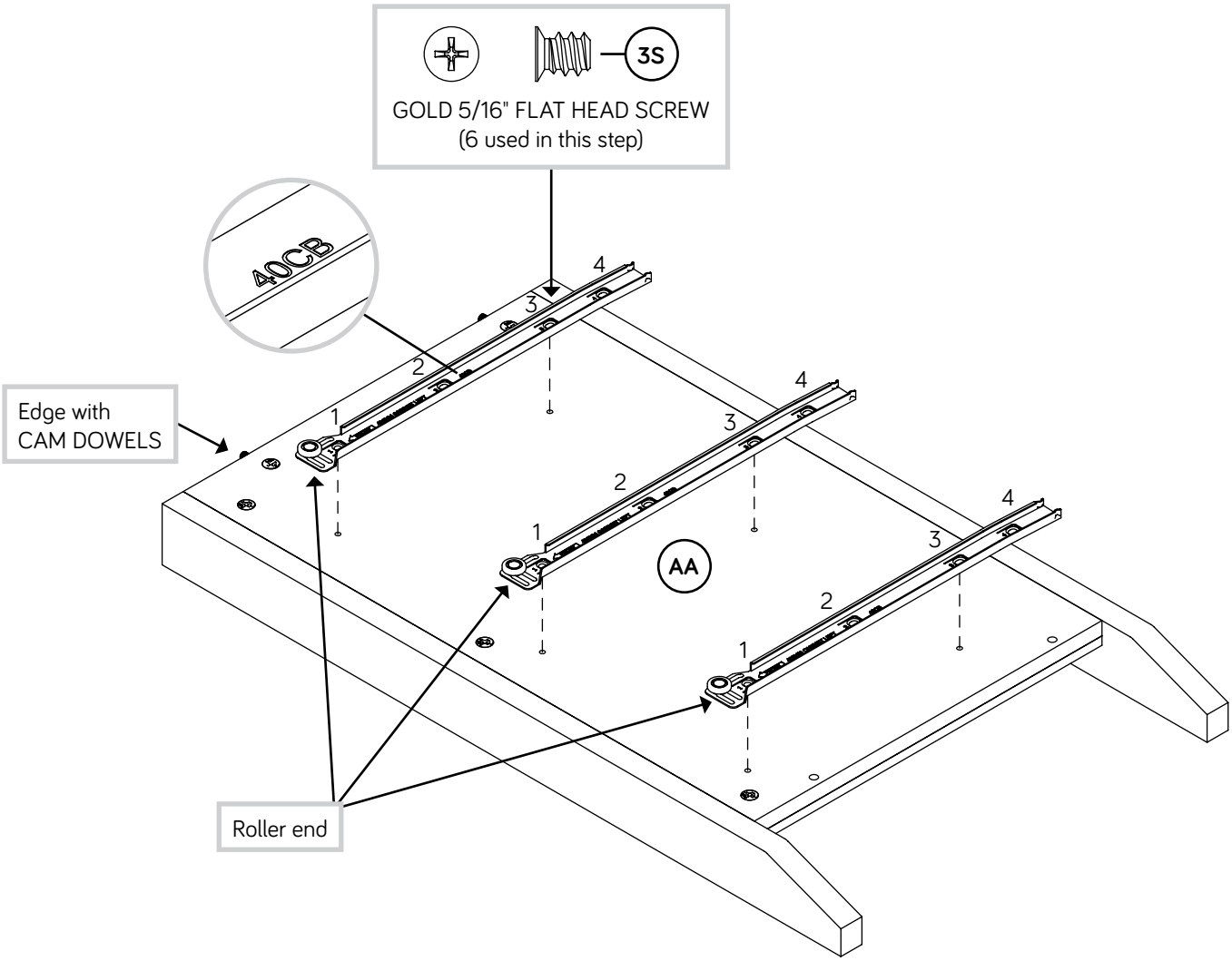

Step 6

- Open the FURNITURE TIPPING RESTRAINT KIT (96), and fasten the SAFETY STRAP to the TOP (FF). Use the provided SHORT SCREW.
- NOTE: Position the SAFETY STRAP exactly as shown.

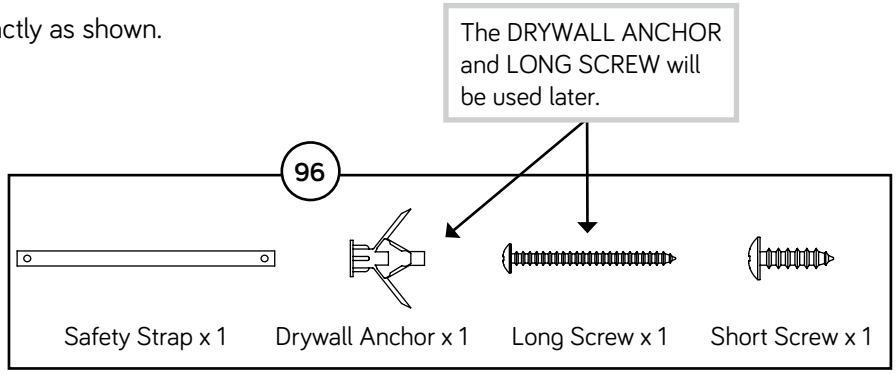

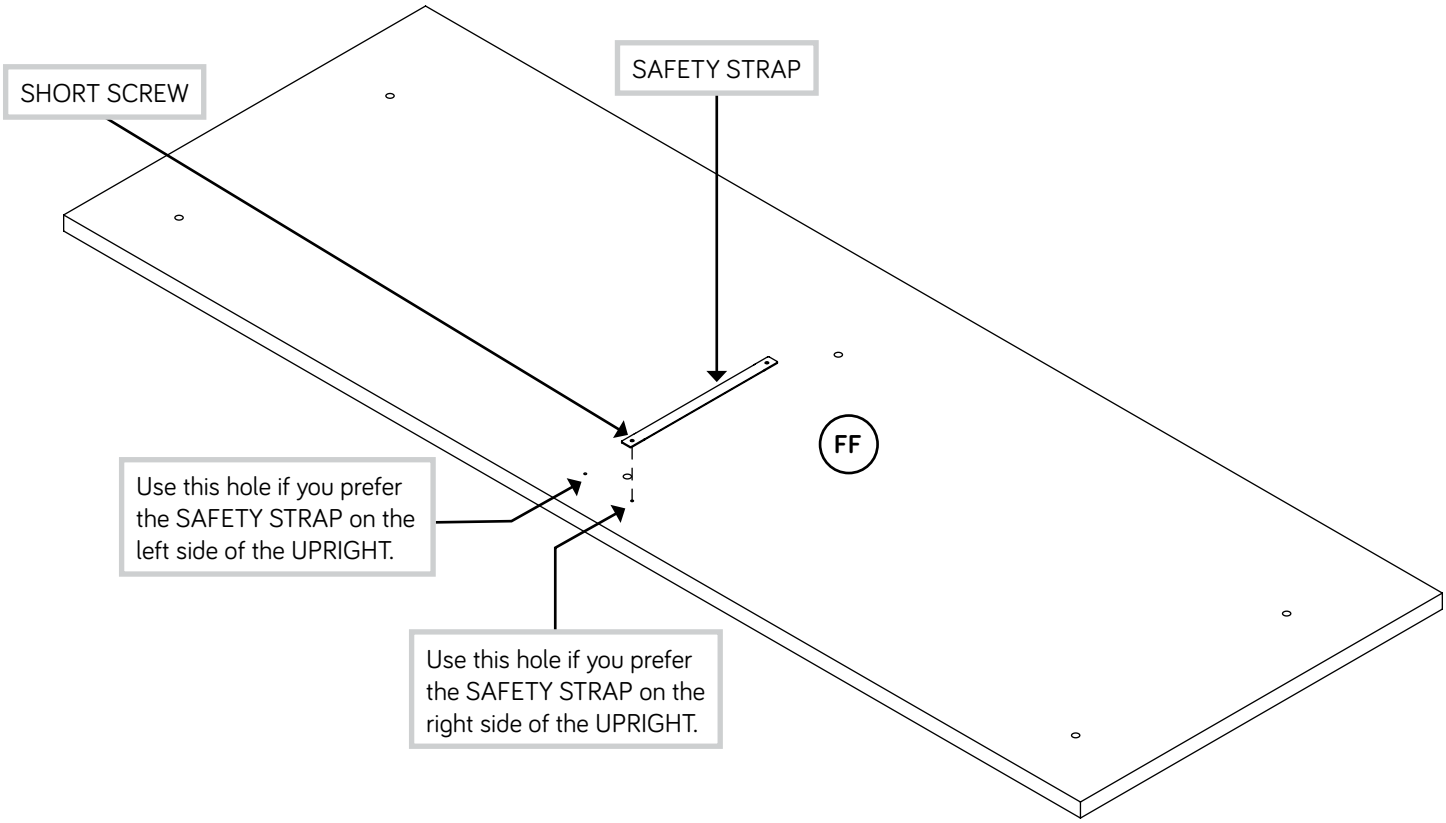

Step 7

Fasten the LEFT END (AA) to the TOP (FF). Tighten two HIDDEN CAMS.

Caution

Do not stand the unit upright without the BACK fastened. The unit may collapse.

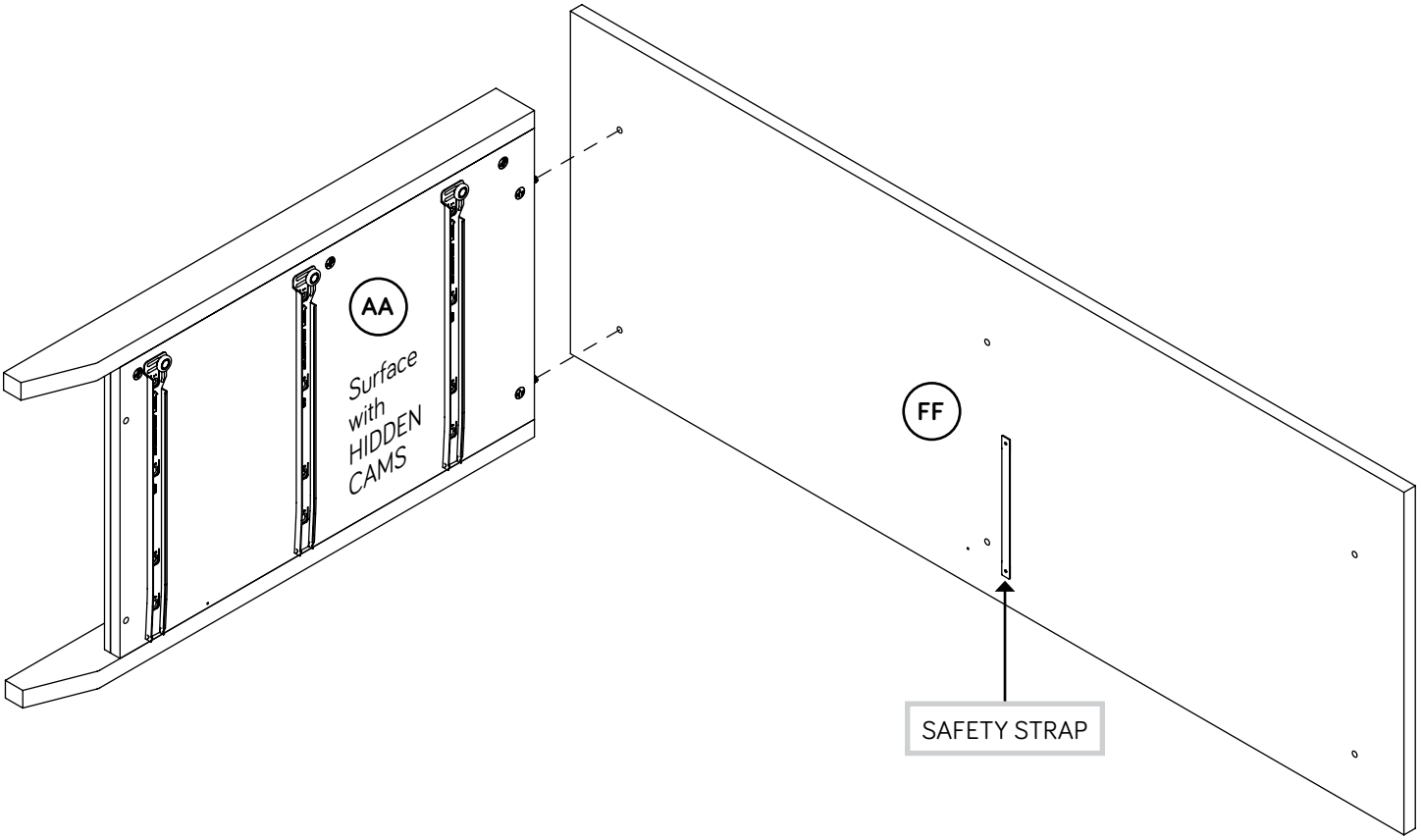

Step 8

Push two HIDDEN CAMS (1F) into the UPRIGHT (EE). Then, insert the metal end of a CAM DOWEL (2F) into each HIDDEN CAM.

Do <u>not</u> tighten the HIDDEN CAMS in this step.

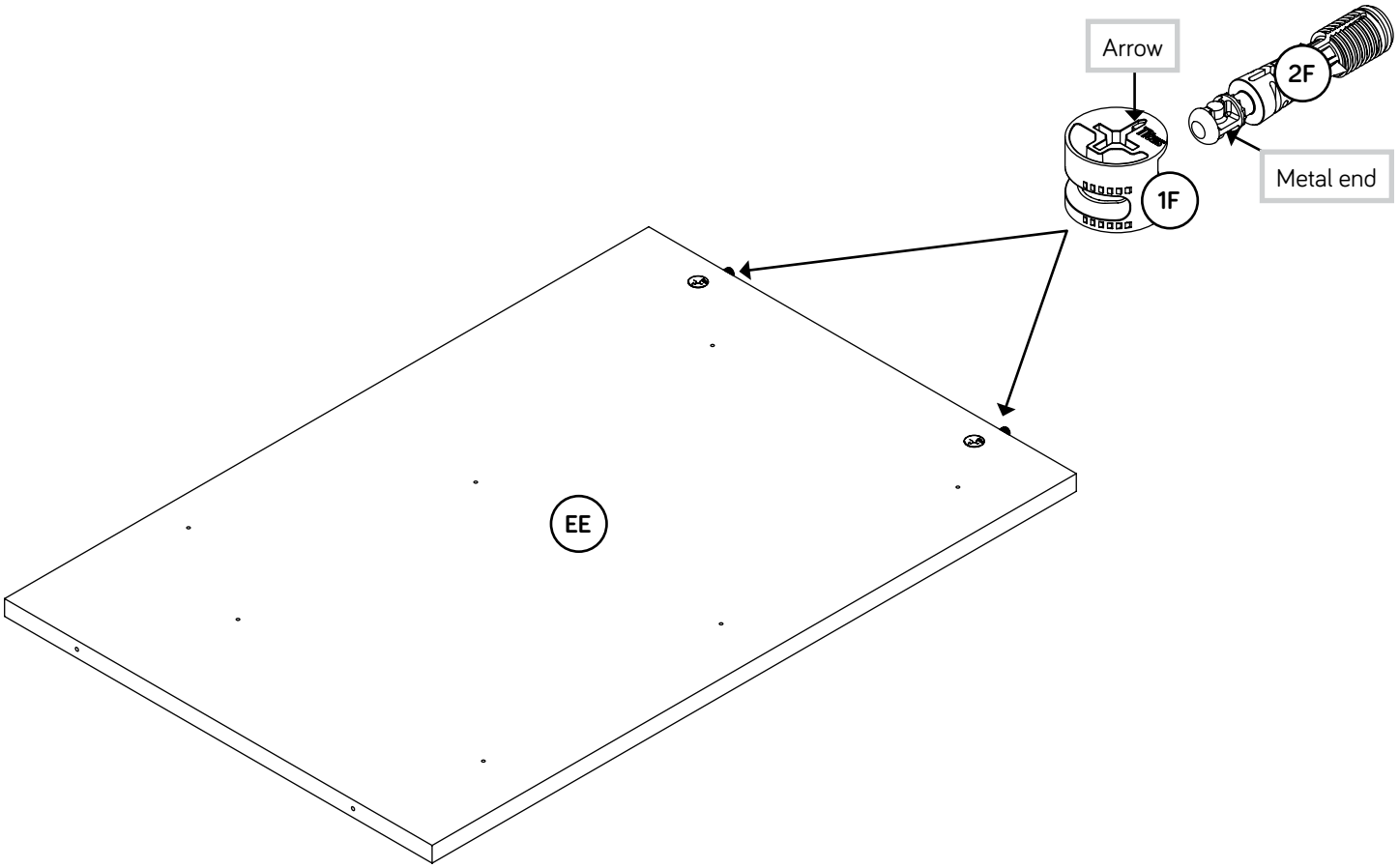

Step 9

- Fasten one of each EXTENSION BLOCK (YY and ZZ) to the UPRIGHT (EE). Use six SILVER 1-1/8" FLAT HEAD SCREWS (10S).
- NOTE: You should start each SCREW a few turns before completely tightening any of them.

Some assembly (and snacks) required.

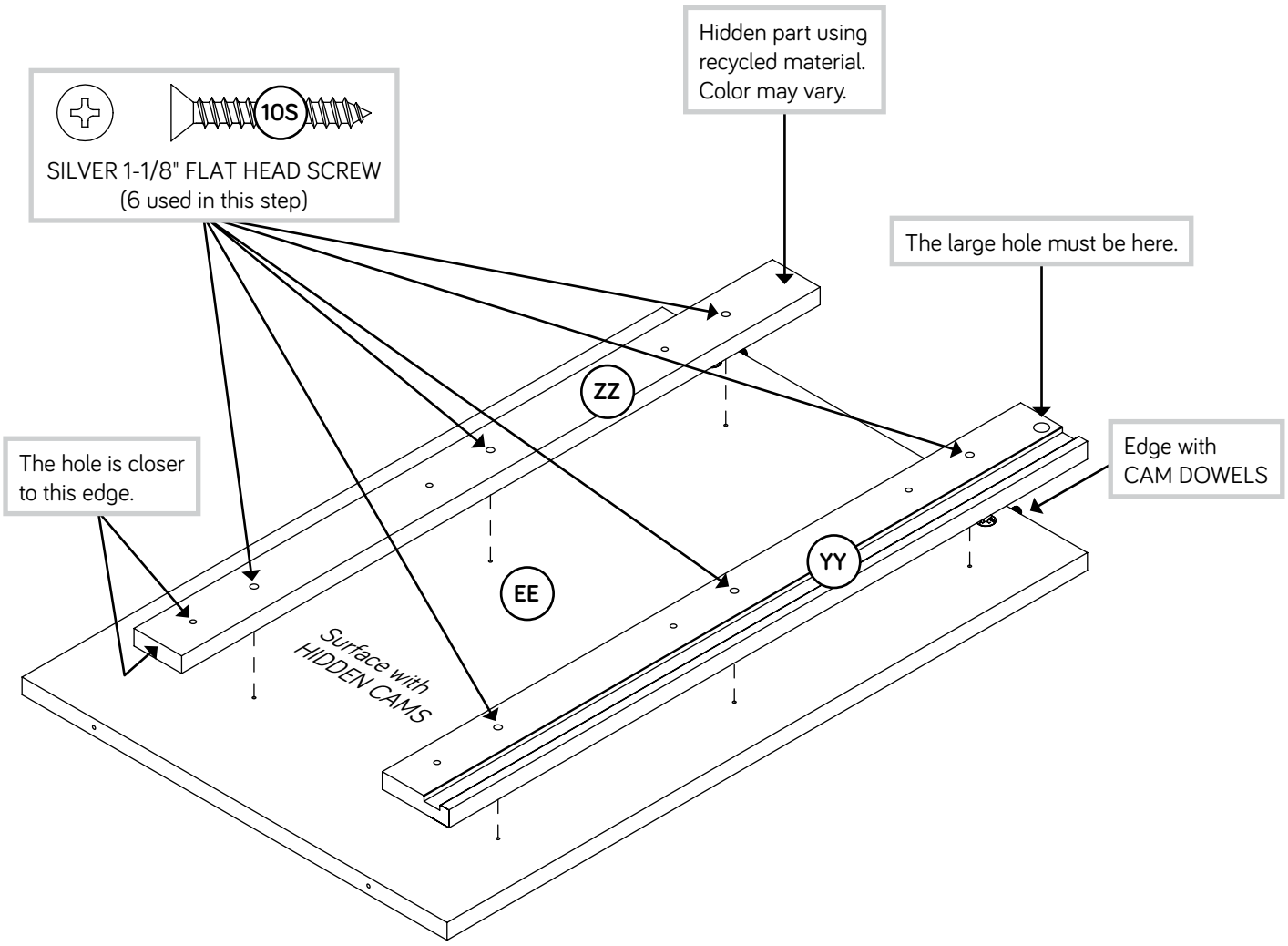

Step 10

- Insert the post on one INTERLOCK TRACK (1T) into the large hole in the GROOVED EXTENSION BLOCK (YY) and lay the INTERLOCK TRACK into the groove in the EXTENSION BLOCK.

IMPORTANT

The INTERLOCK TRACK is a safety feature that must be installed in your unit.

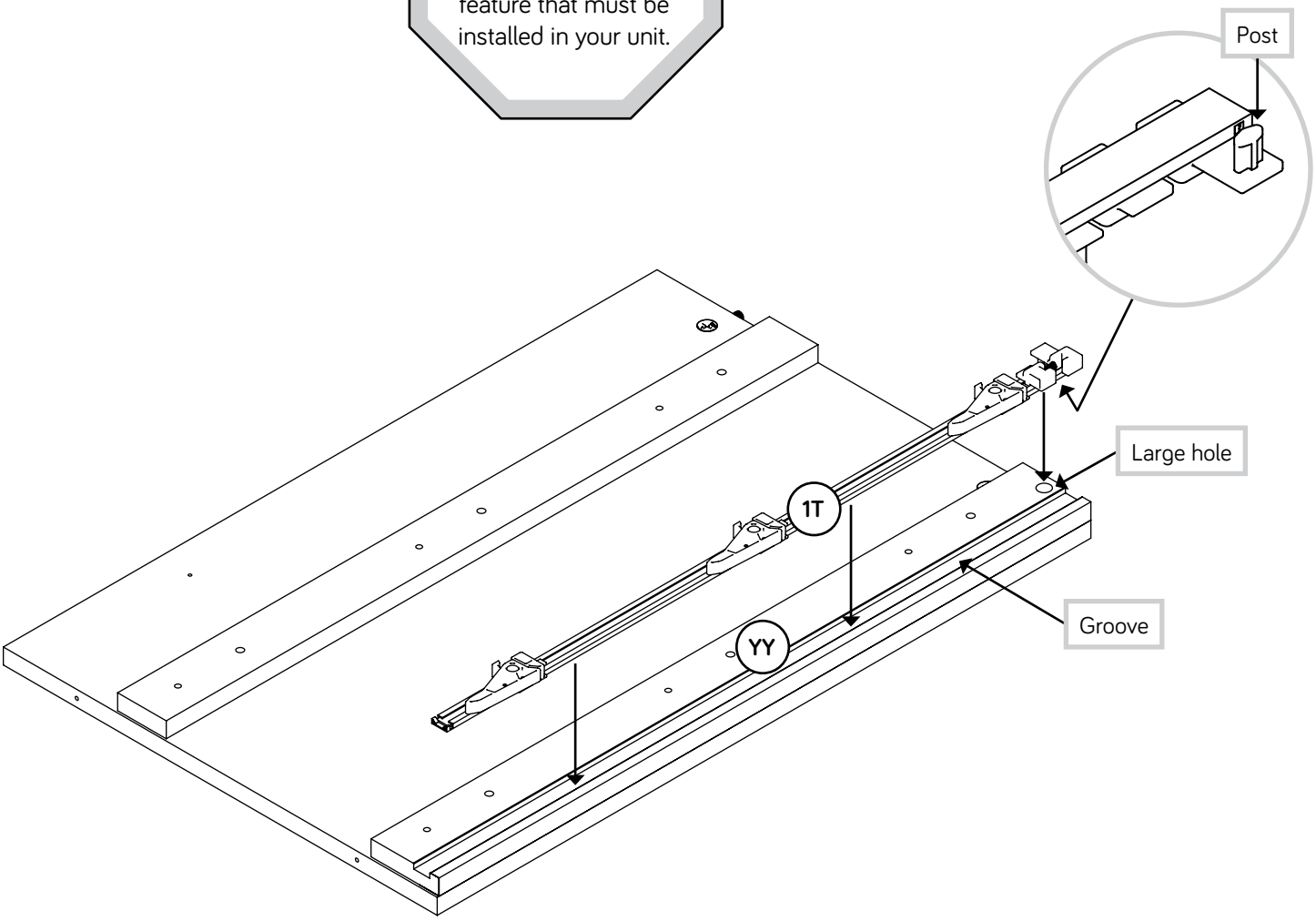

Step 11

- Fasten three CABINET RIGHTS (40CA) to the EXTENSION BLOCKS (YY and ZZ). Use six GOLD 5/16" FLAT HEAD SCREWS (3S) through holes #1 and #3.
- NOTE: The RAILS will overlap the INTERLOCK TRACK slightly.

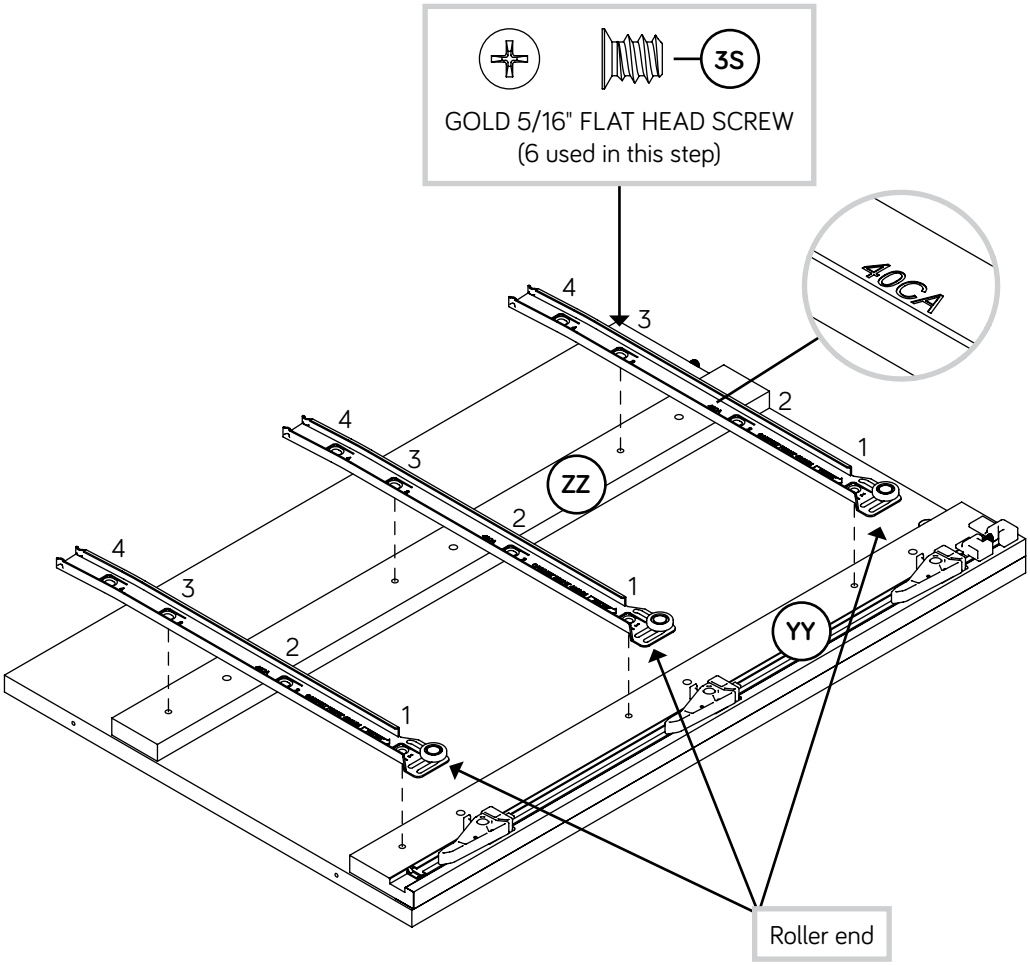

Step 12

- Carefully flip the UPRIGHT (EE) over.
- Fasten three CABINET LEFTS (40CB) to the UPRIGHT (EE). Use six GOLD 5/16" FLAT HEAD SCREWS (3S) through holes #1 and #3.

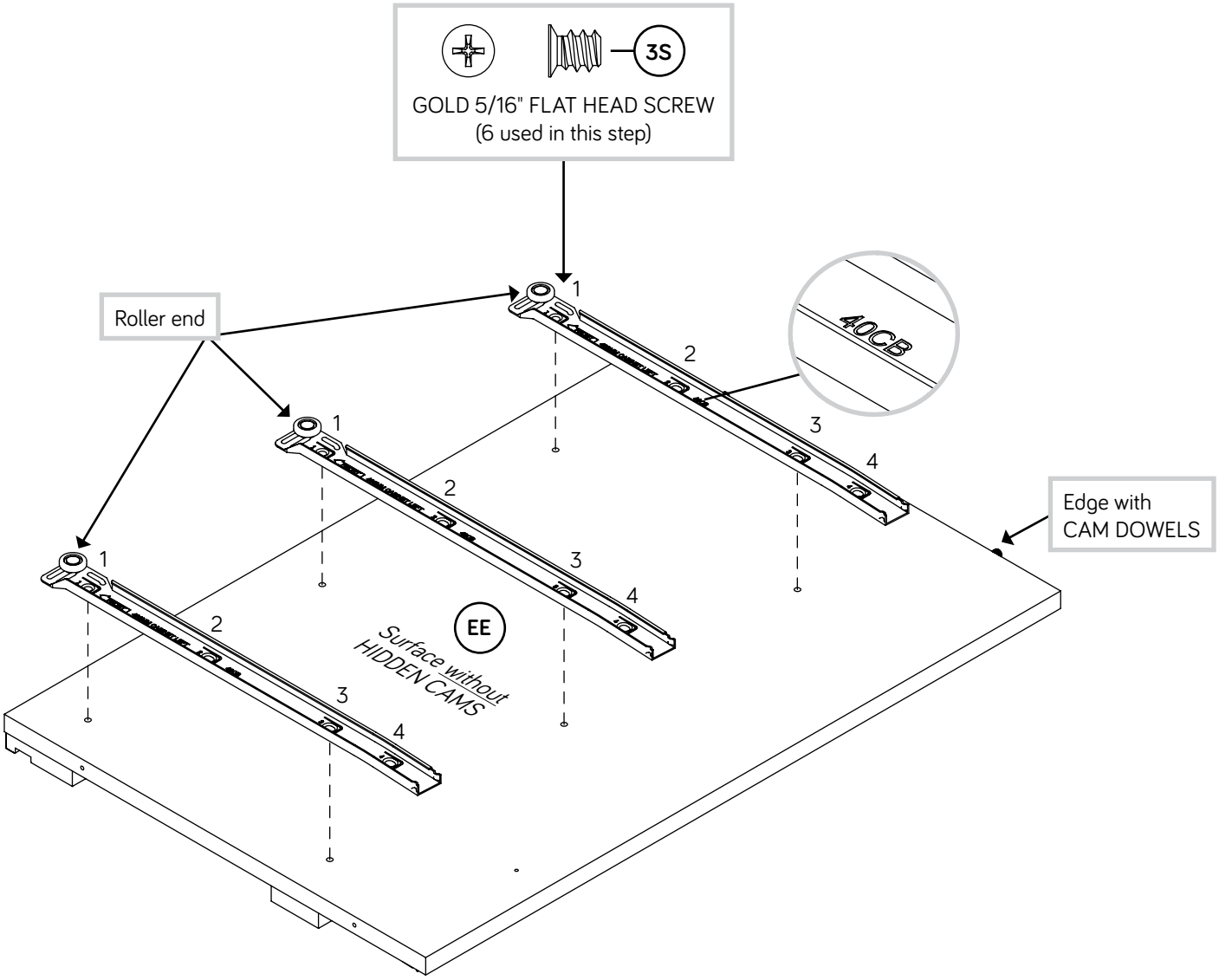

Step 13

Fasten the UPRIGHT (EE) to the TOP (FF). Tighten two HIDDEN CAMS.

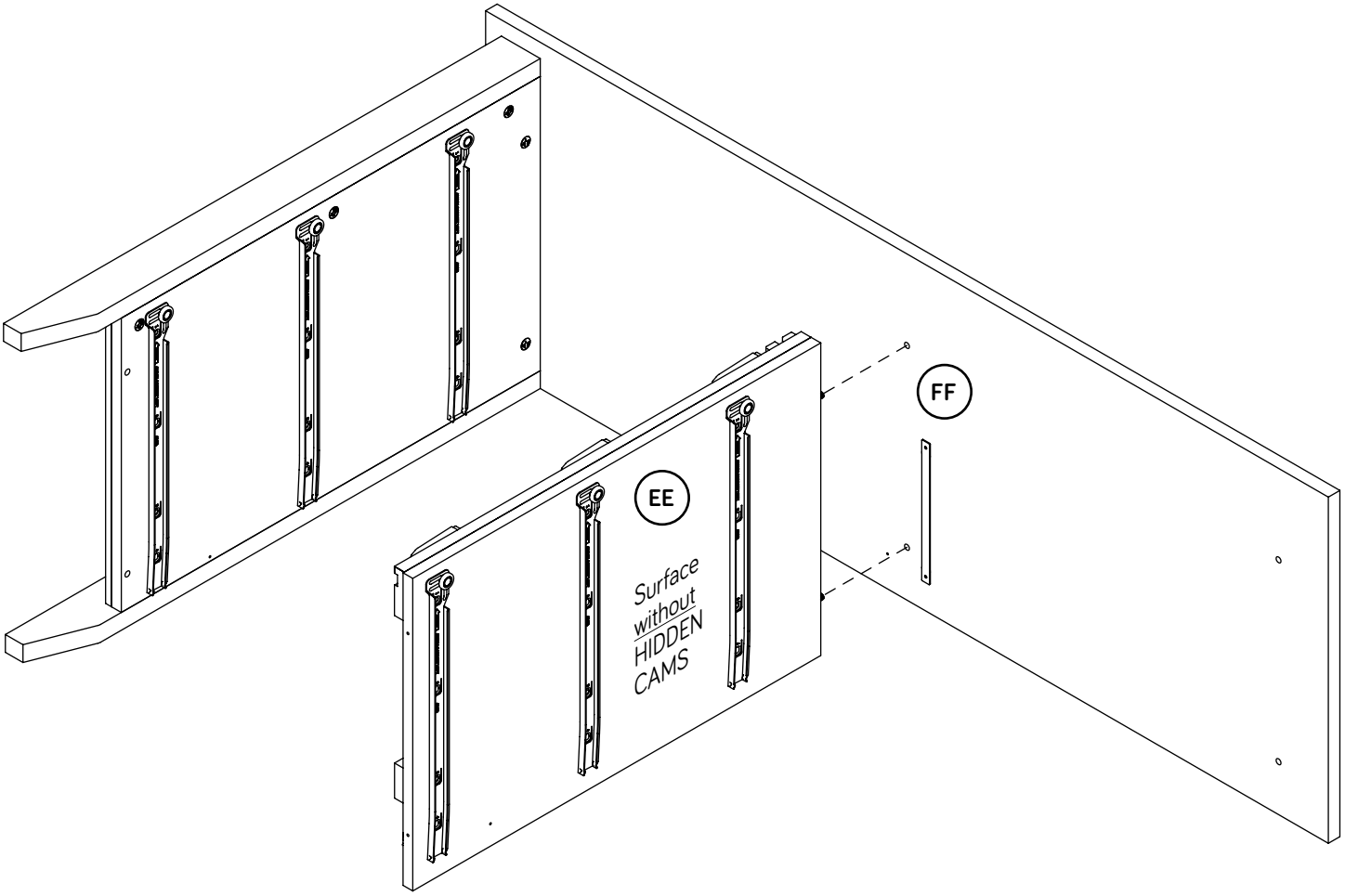

Step 14

- Fasten four METAL BRACKETS (4G) to the SMALL BACKS (JJ). Use four BLACK 9/16" LARGE HEAD SCREWS (1S).
- NOTE: Be sure the BRACKETS are even with the edges of the BACKS.

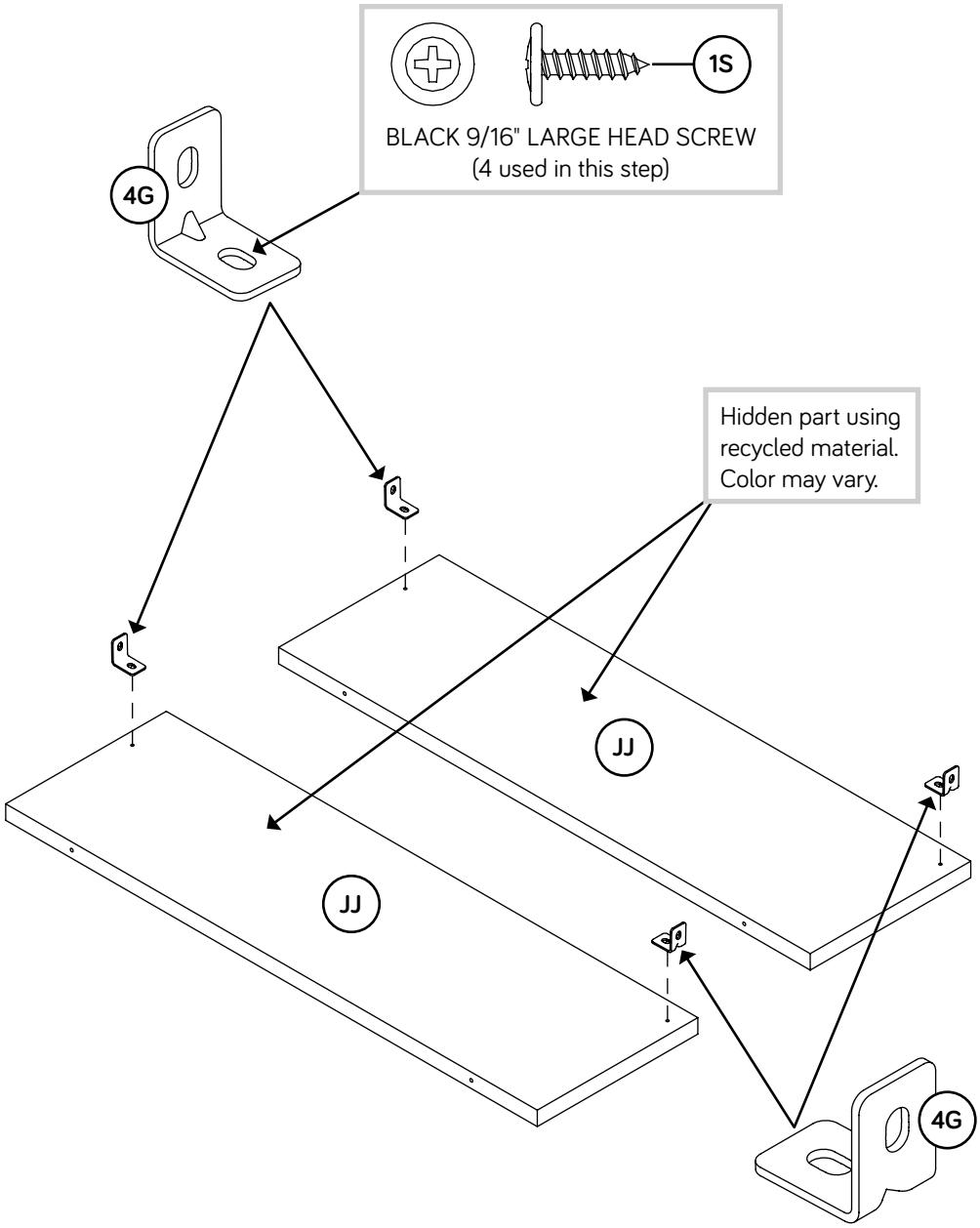

Step 15

Fasten three of the METAL BRACKETS on the SMALL BACKS (JJ) to the LEFT END (AA) and UPRIGHT (EE). Use three BLACK 9/16" LARGE HEAD SCREWS (1S).

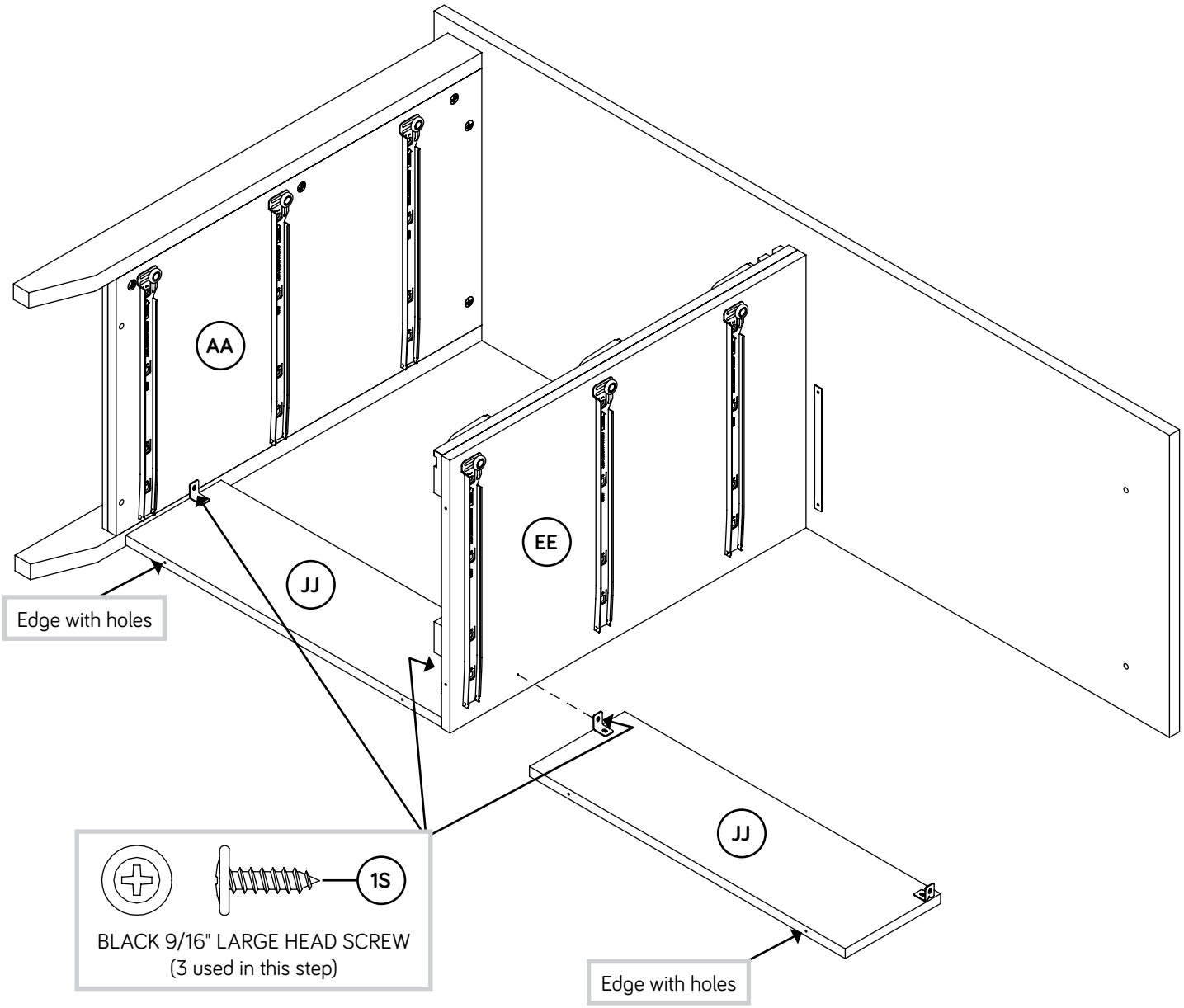

Step 16

- Push four HIDDEN CAMS (1F) into the BOTTOM (GG). Then, insert the metal end of a CAM DOWEL (2F) into each HIDDEN CAM.
- Fasten one ADJUSTABLE FOOT (34E) to the BOTTOM (GG). Use four BLACK 9/16" LARGE HEAD SCREWS (1S).
- NOTE: Adjustments to the ADJUSTABLE FOOT will be made later in assembly once your unit is standing upright.

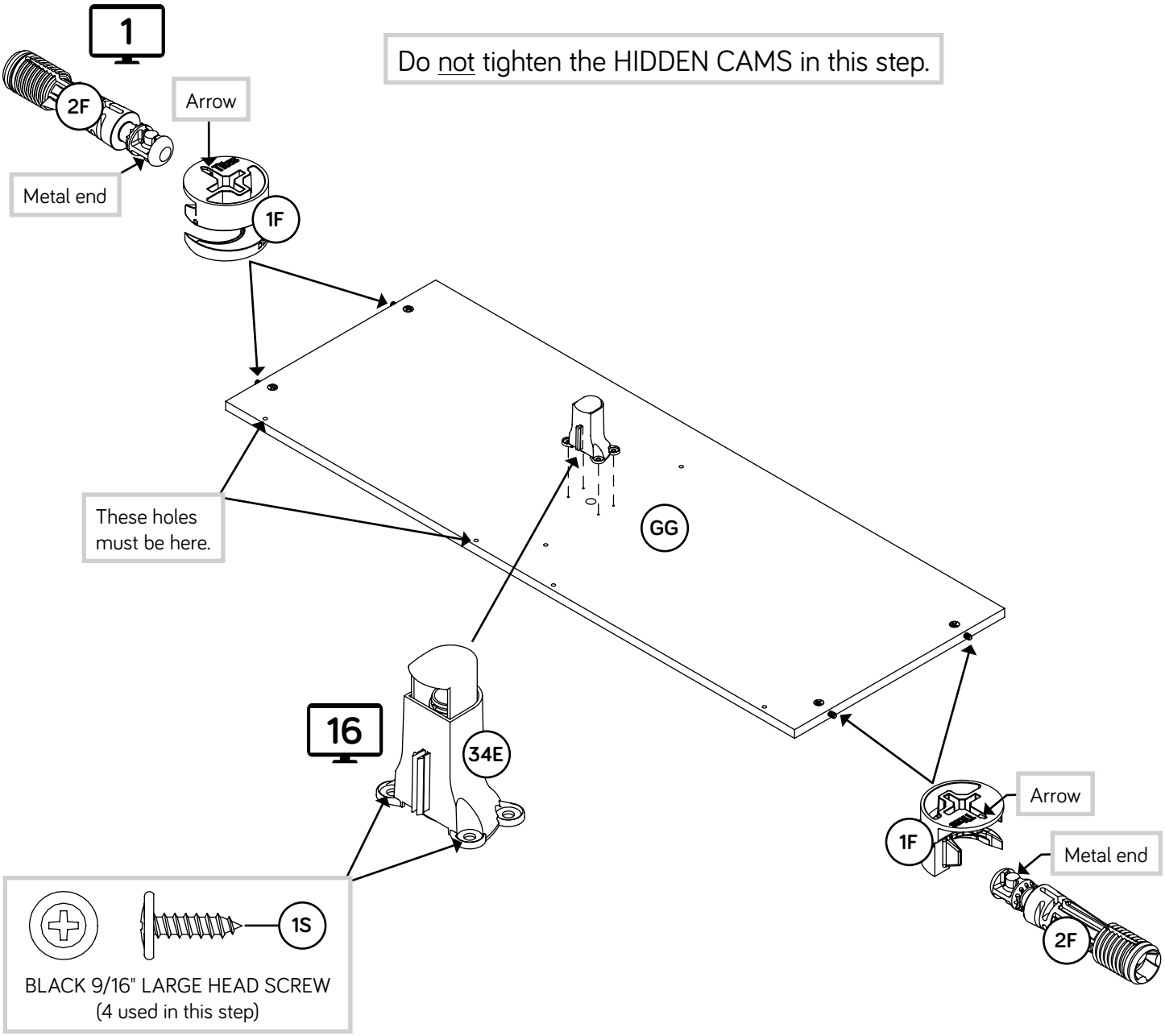

Step 17

Fasten the BOTTOM (GG) to the LEFT END (AA). Tighten two HIDDEN CAMS.

Don't worry. It isn't Rome. This can be built in a day.

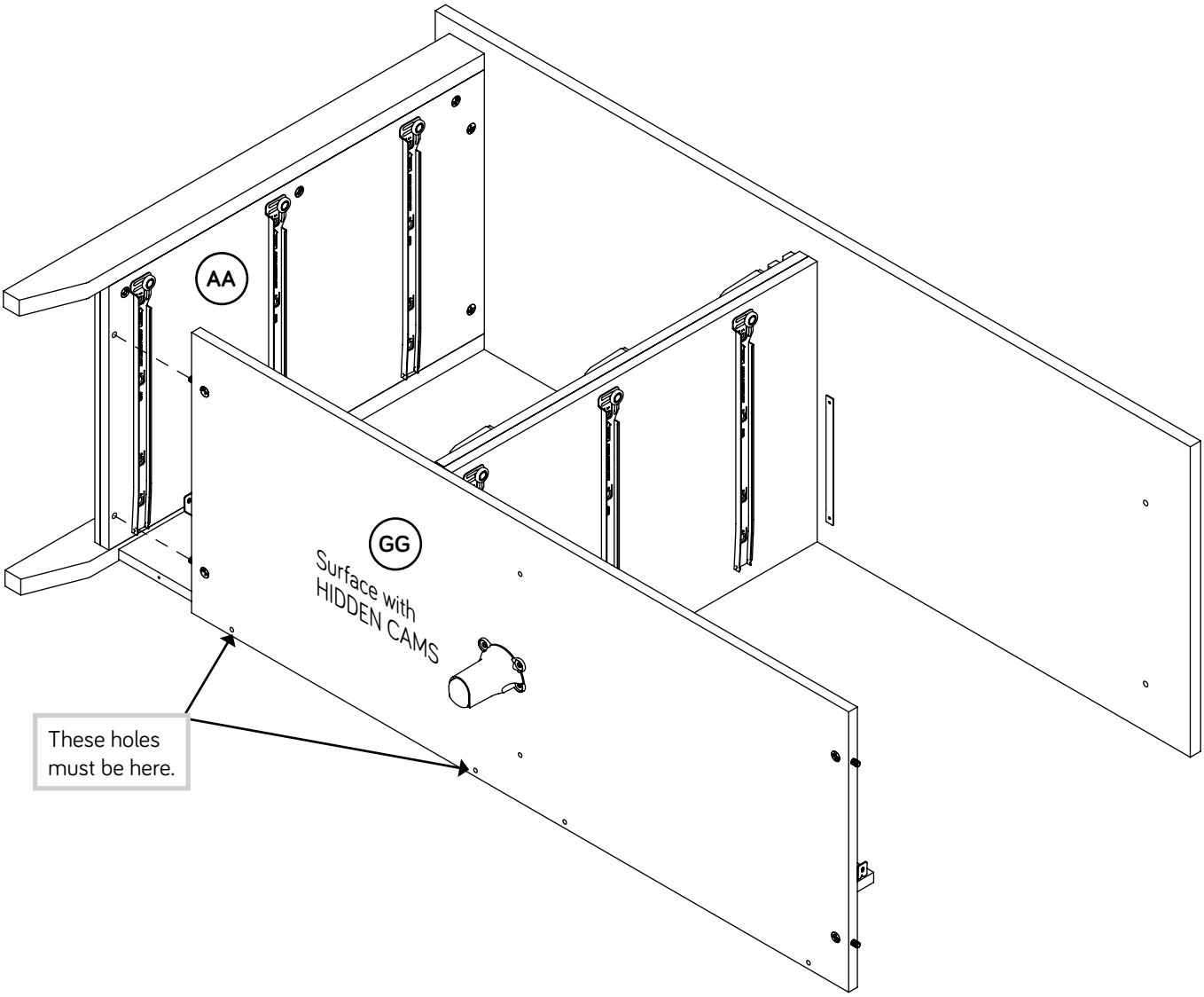

Step 18

- Fasten the BOTTOM (GG) to the UPRIGHT (EE) and SMALL BACKS (JJ). Use six BLACK 1-7/8" FLAT HEAD SCREWS (2S).
- NOTE: You should start each SCREW a few turns before completely tightening any of them.
- NOTE: You may need to lift under the BOTTOM and BACKS slightly to help line up the holes.

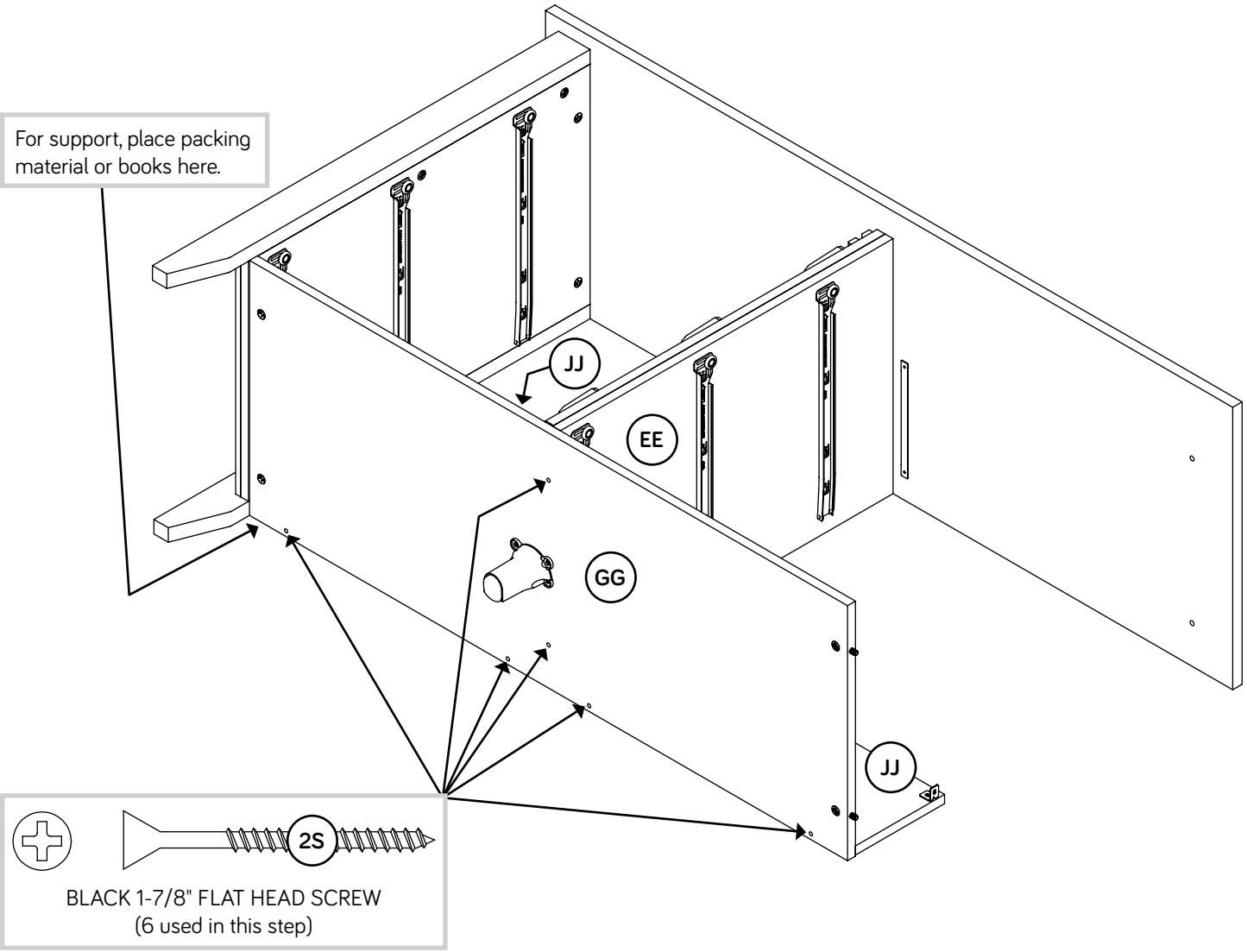

Step 19

- Turn two BLACK 9/16" FLAT HEAD SCREWS (32S) into the RIGHT END (BB) until the shoulders of the SCREWS rest on the surface of the END.
- NOTE: Do not overtighten the SCREWS.
- Slide the remaining END MOLDING (CC) onto the RIGHT END (BB). Line up the groove in the MOLDING over the heads of the SCREWS in the END.
- NOTE: The MOLDING should be centered on the END.
- NOTE: If the MOLDING comes up off of the SCREWS, remove it and slide it on again.

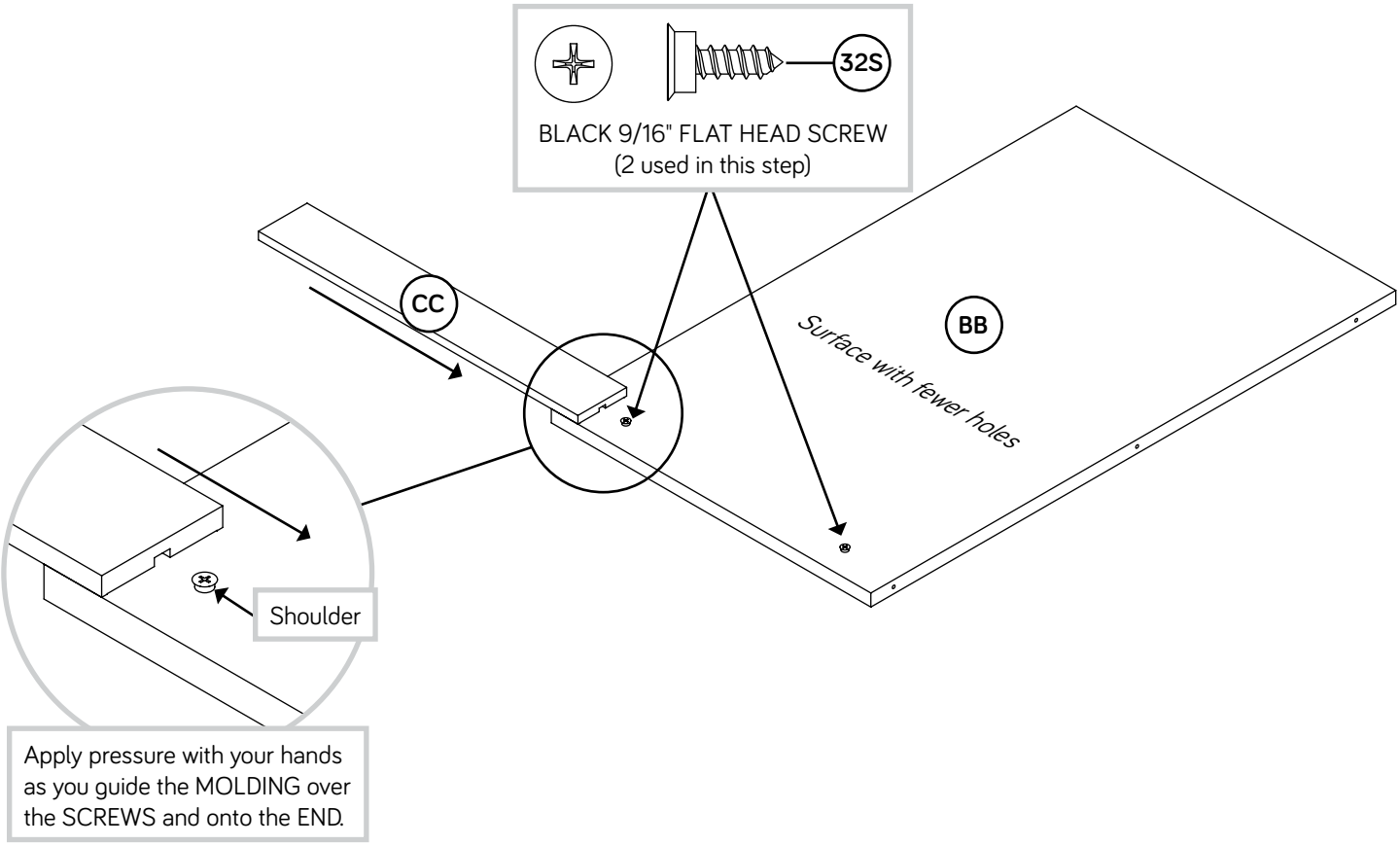

Step 20

- Carefully flip the RIGHT END (BB) over.
- Push two HIDDEN CAMS (1F) into the short edge of the RIGHT END (BB). Then, insert the metal end of a CAM DOWEL (2F) into each HIDDEN CAM.
- Push three HIDDEN CAMS (1F) into the long edge of the RIGHT END (BB).
- Turn three CAM SCREWS (8F) into the RIGHT FRONT LEG (G).

Do not tighten the HIDDEN CAMS in this step.

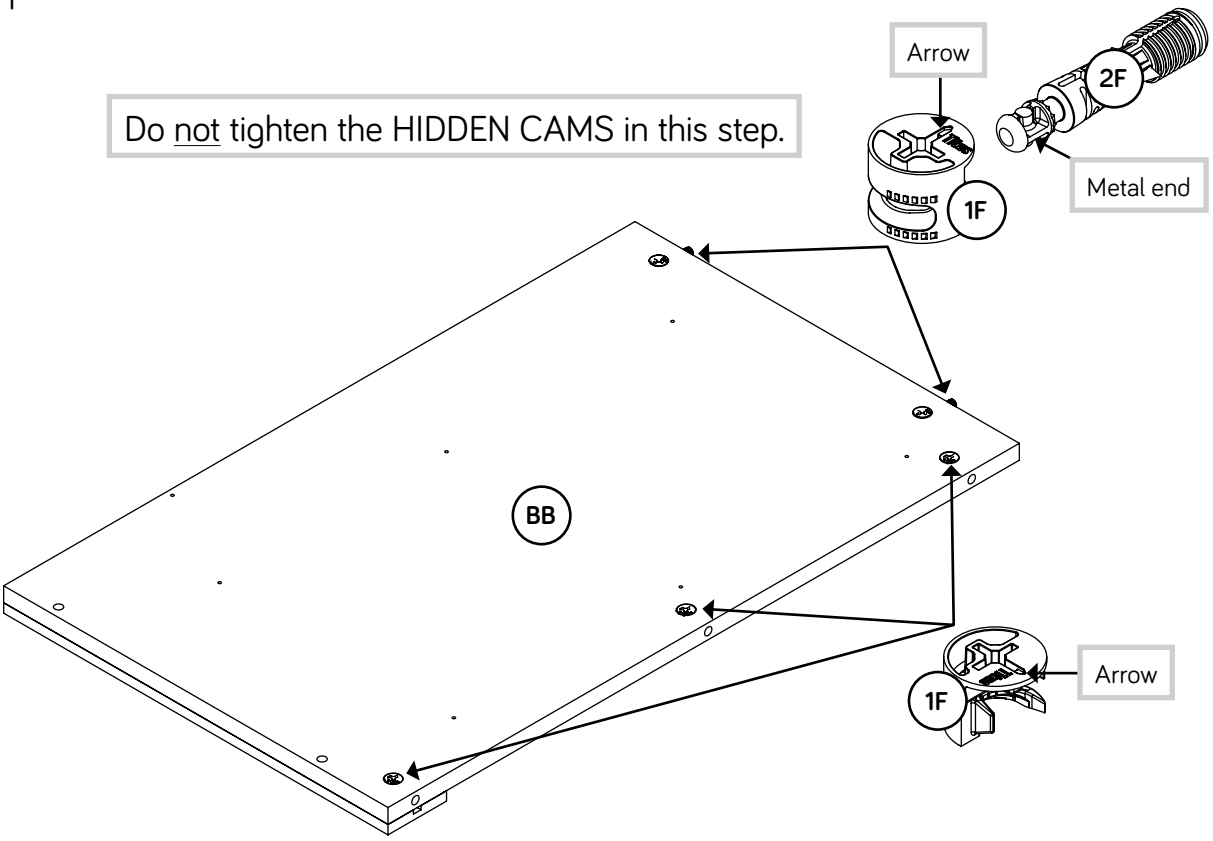

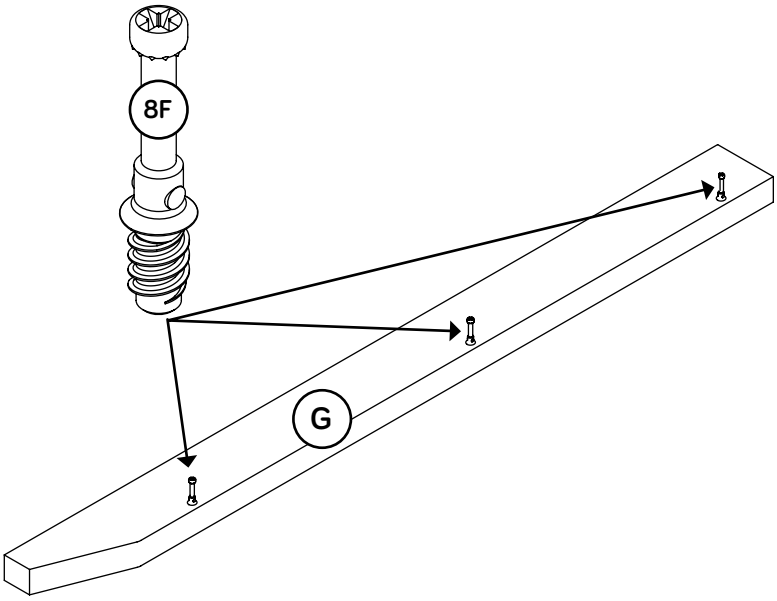

Step 21

- Fasten the RIGHT END (BB) to the RIGHT FRONT LEG (G). Tighten three HIDDEN CAMS.
- Fasten the remaining REAR LEG (DD) to the RIGHT END (BB). Use three BLACK 2-3/8" FLAT HEAD SCREWS (146S).
- NOTE: You should start each SCREW a few turns before completely tightening any of them.

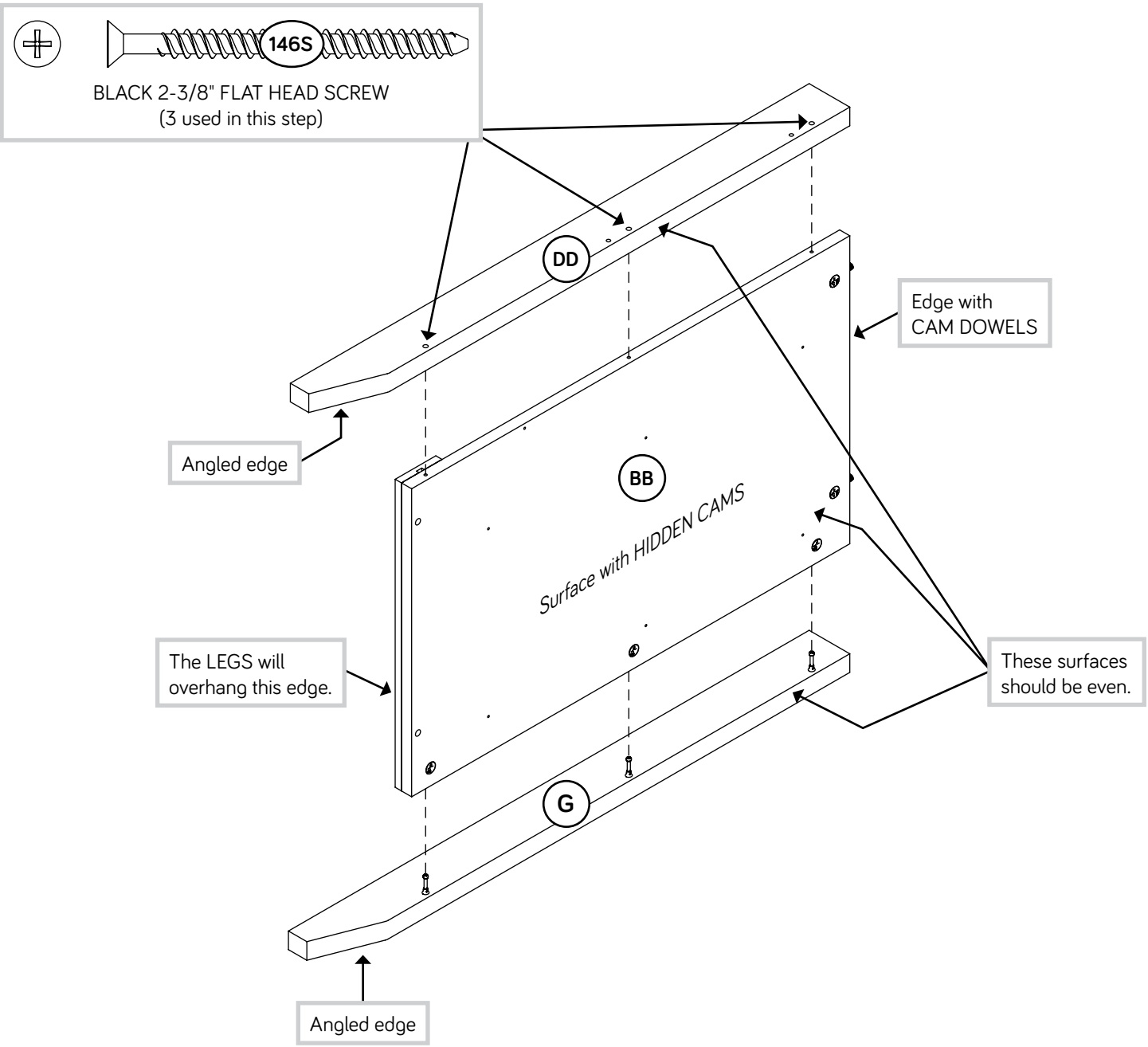

Step 22

- Fasten the remaining EXTENSION BLOCKS (YY and ZZ) to the RIGHT END (BB). Use six SILVER 1-1/8" FLAT HEAD SCREWS (10S).
- NOTE: You should start each SCREW a few turns before completely tightening any of them.

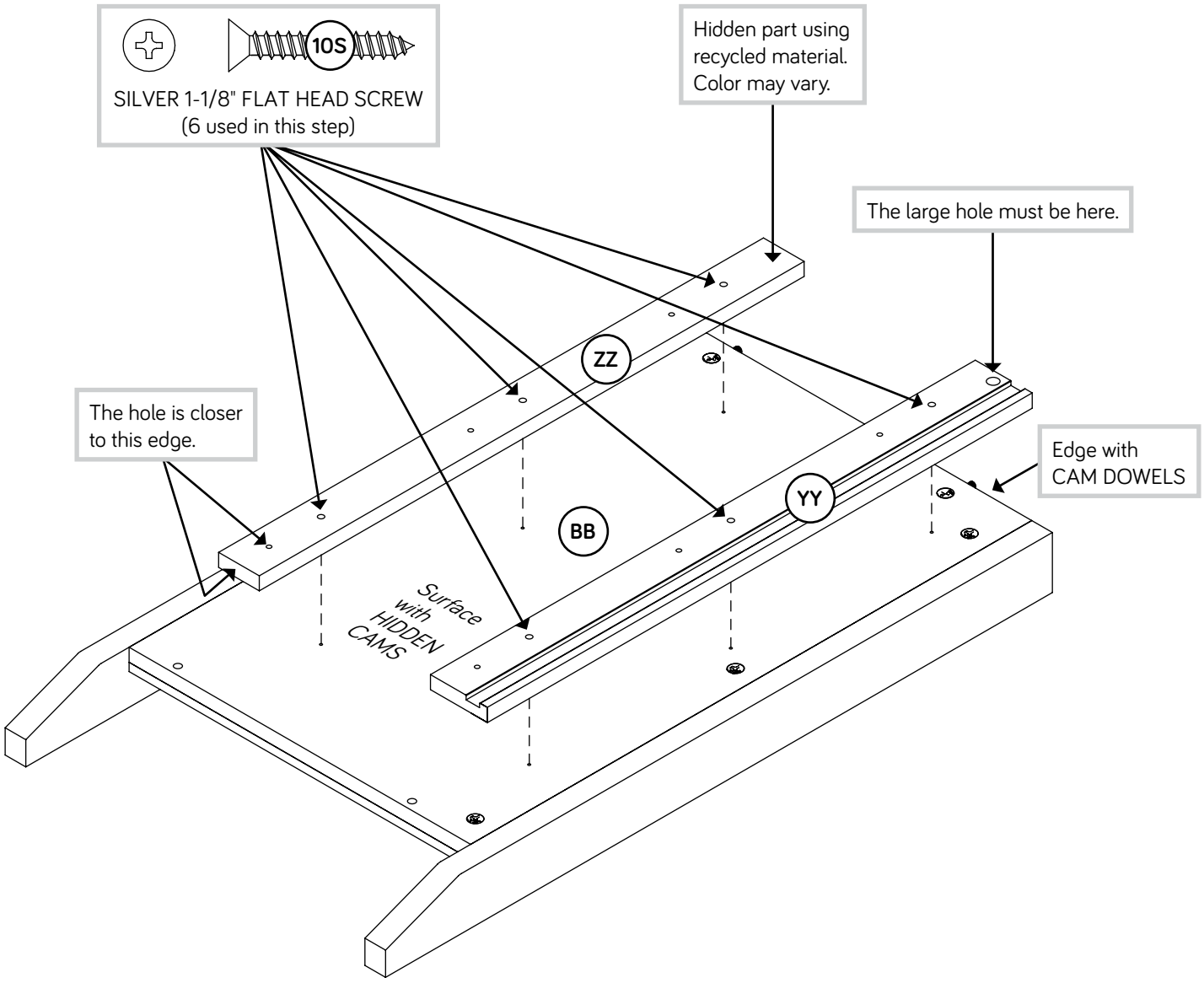

Step 23

- Insert the post on one INTERLOCK TRACK (1T) into the large hole in the GROOVED EXTENSION BLOCK (YY) and lay the INTERLOCK TRACK into the groove in the EXTENSION BLOCK.

IMPORTANT

The INTERLOCK TRACK is a safety feature that must be installed in your unit.

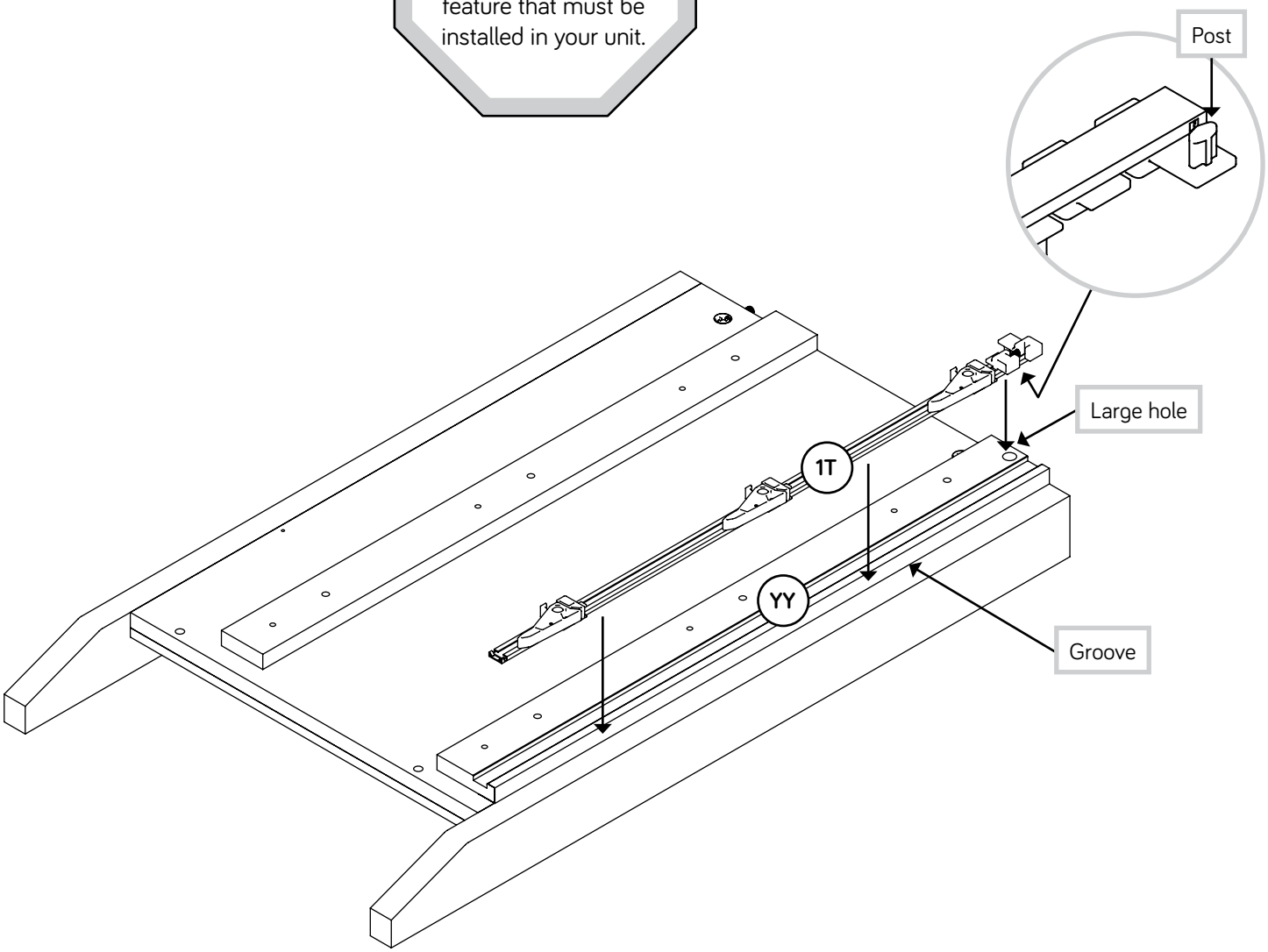

Step 24

- Fasten three CABINET RIGHTS (40CA) to the EXTENSION BLOCKS (YY and ZZ). Use six GOLD 5/16" FLAT HEAD SCREWS (3S) through holes #1 and #3.
- NOTE: The RAILS will overlap the INTERLOCK TRACK slightly.

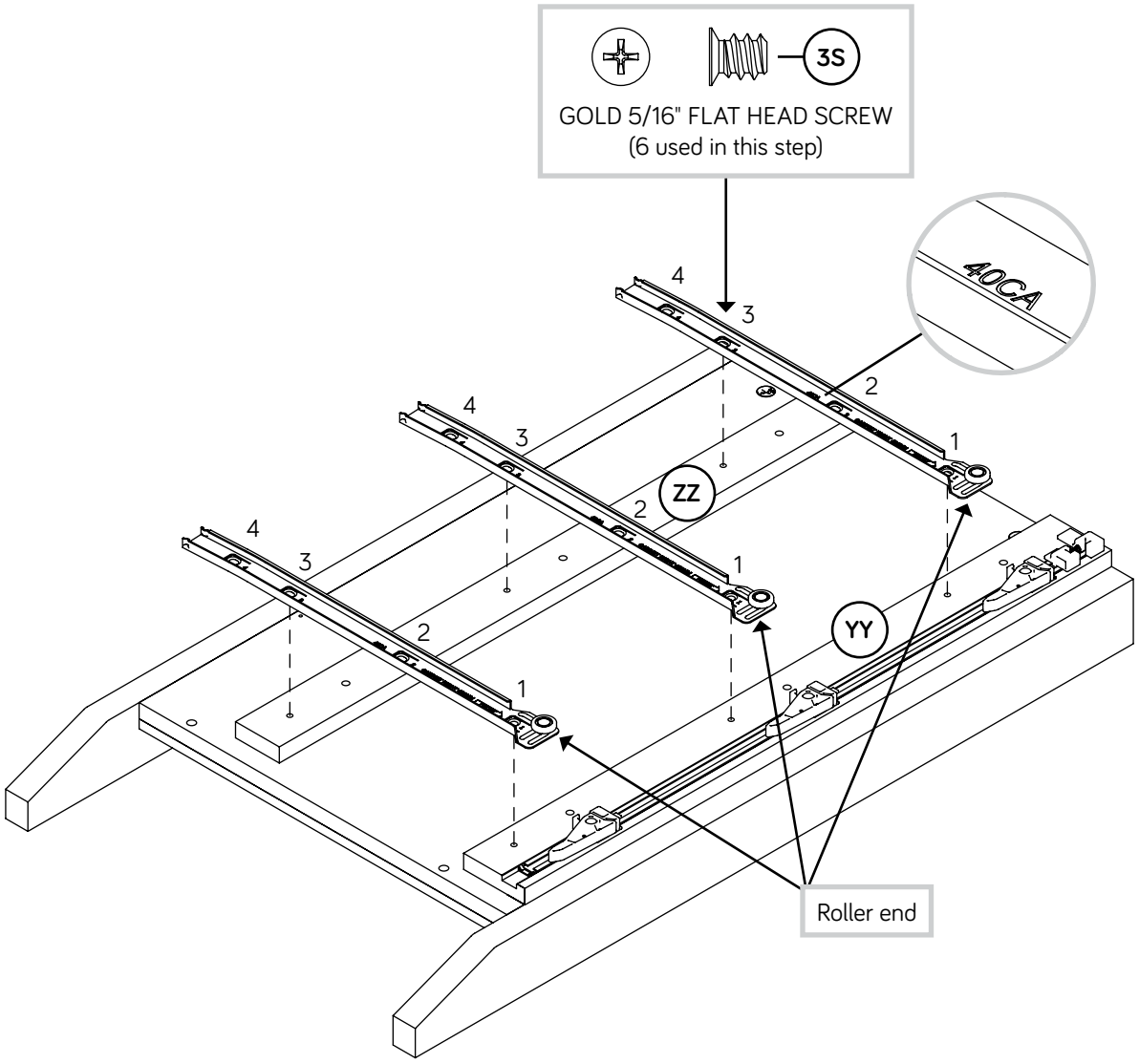

Step 25

- Fasten the RIGHT END (BB) to the TOP (FF) and BOTTOM (GG). Tighten four HIDDEN CAMS.
- Fasten the METAL BRACKET on the SMALL BACK (JJ) to the RIGHT END (BB). Use one BLACK 9/16" LARGE HEAD SCREW (1S).

Hey! It's starting to look like something!

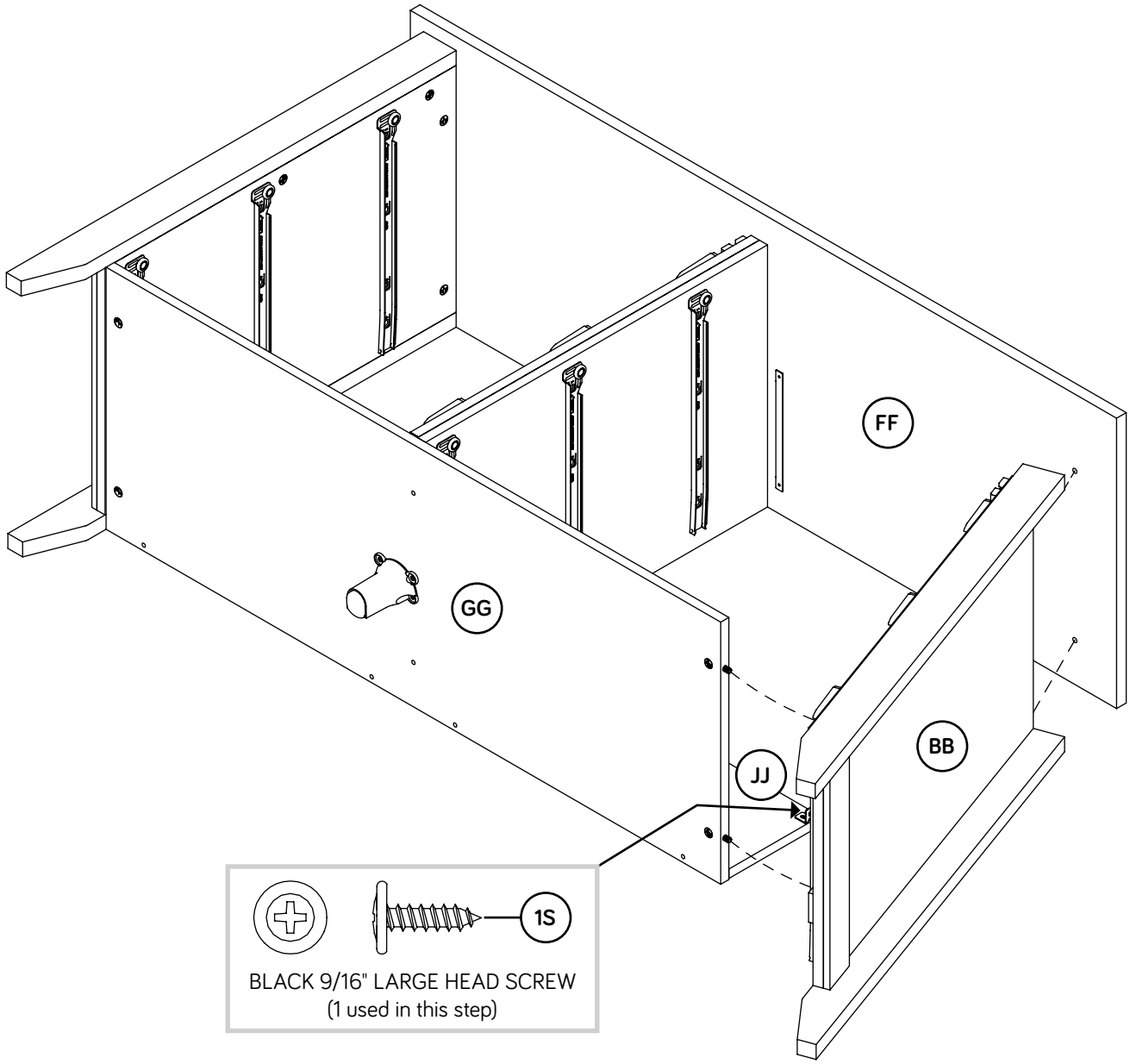

Step 26

Caution

Do not stand the unit upright without the BACK fastened. The unit may collapse.

- Carefully turn your unit over onto its front edges. Unfold the BACK (BK1) and lay it over your unit.
- IMPORTANT: Your unit must be "squared up" to the BACK (BK1) before fastening. Make equal margins along the top and bottom edges of the BACK (BK1). Then, make equal margins along the side edges of the BACK (BK1). Push on opposite corners of your unit if needed to make it "square".
- BACK INSTALLATION:
  1. Begin fastening the BACK (BK1) using four BLACK 9/16" EURO SCREWS (62S) through the four holes shown at positions 1.
  2. Fasten the lower edge of the BACK (BK1) to your unit using eight BLACK 9/16" LARGE HEAD SCREWS (1S) through the eight holes shown at positions 2.
  3. Finish fastening the BACK (BK1) to your unit using the NAILS (1N) through all remaining holes.
  4. NOTE: Be sure to tap NAILS into the holes that line up over the UPRIGHT (EE).

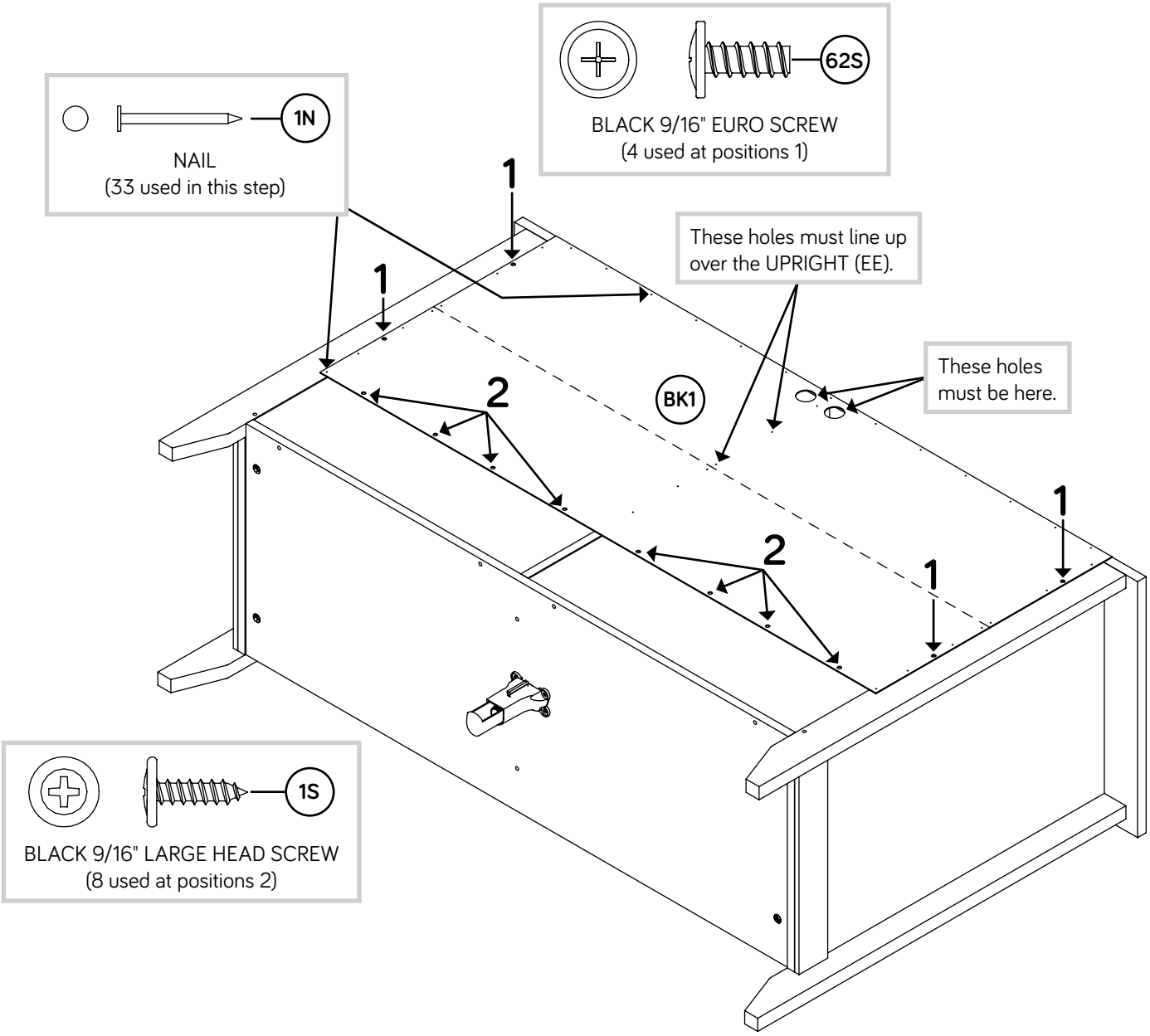

Step 27

Carefully stand your unit upright in its final location. We recommend using the SAFETY STRAP for added stability.

STUD INSTALLATION (Preferred Method)

1. Locate the center of a stud in your wall near your unit and mark it with a pencil just below the top surface of your unit so the SAFETY STRAP will not be visible.

2. Drill a 1/8" hole on the mark and into the stud in your wall.

3. Fasten the unit to the wall. Use the LONG SCREW from the FURNITURE TIPPING RESTRAINT KIT (96) through the hole in the SAFETY STRAP and into the 1/8" hole.

DRYWALL ANCHOR INSTALLATION

1. Use a pencil to mark your wall in your desired location just below the top surface of your unit so the SAFETY STRAP will not be visible.

2. Drill a 3/8" hole on the mark.

3. While squeezing the wings together, use your hammer to tap the DRYWALL ANCHOR from the FURNITURE TIPPING RESTRAINT KIT (96) into the hole until it is even with the surface of the wall.

4. Fasten the unit to the wall. Use the LONG SCREW through the hole in the SAFETY STRAP and into the DRYWALL ANCHOR. Turn multiple turns to completely tighten.

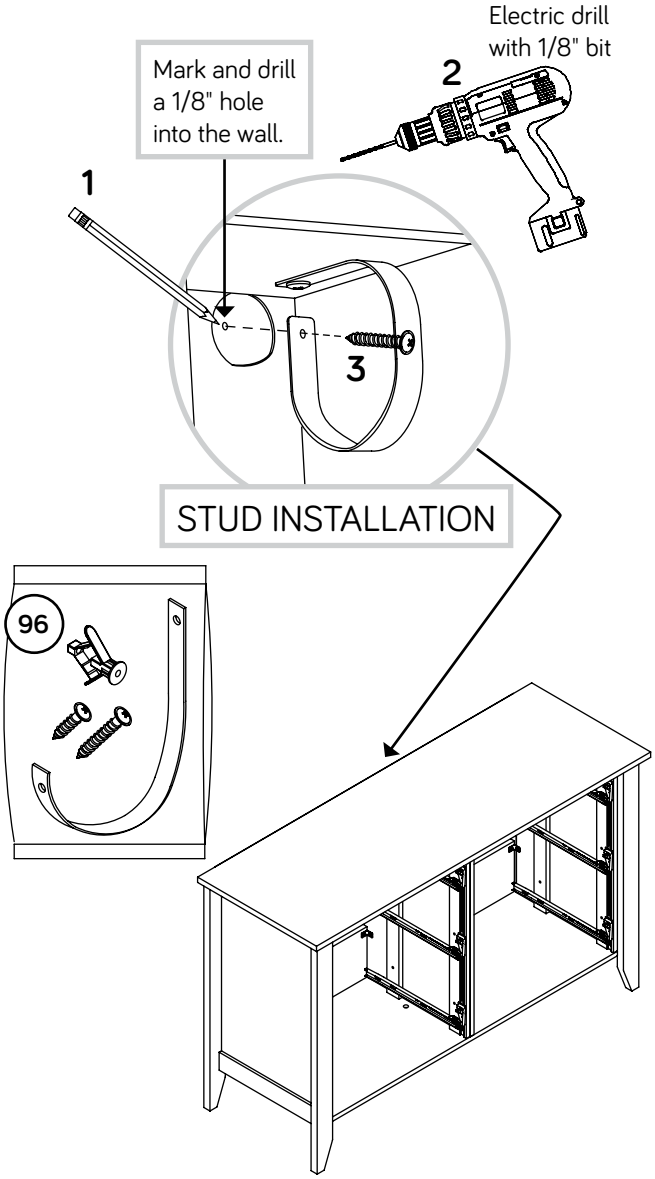

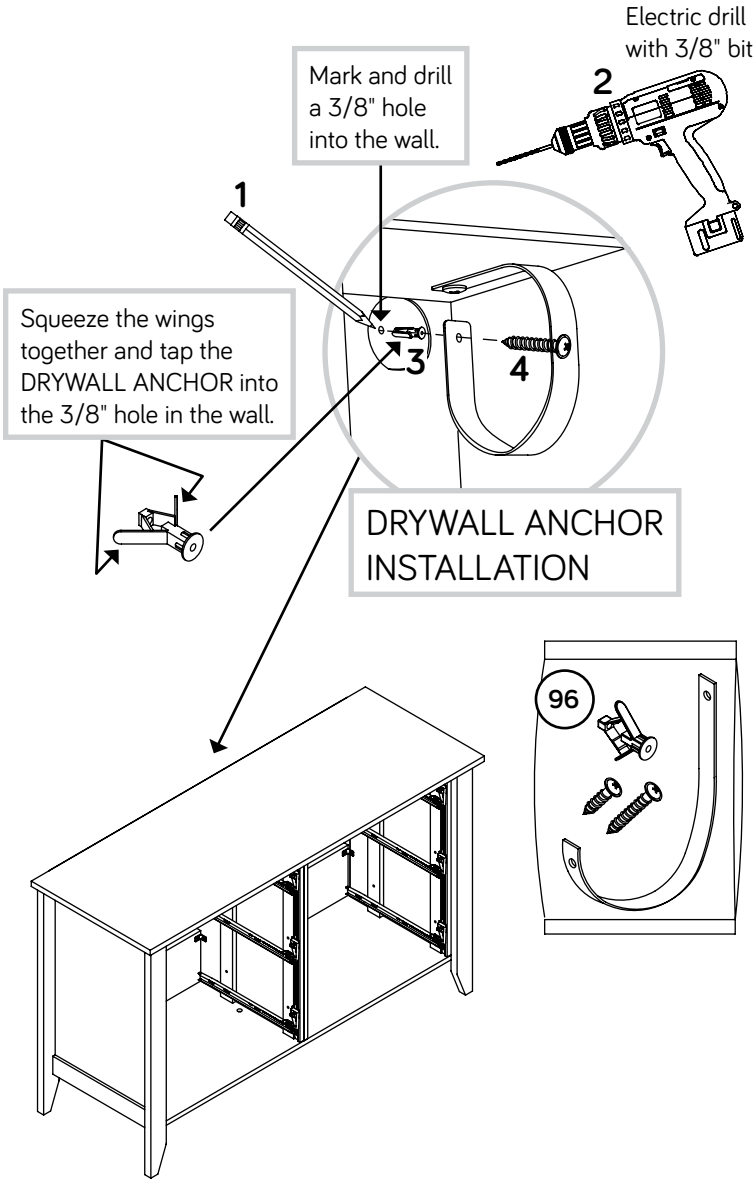

Step 28

- With your No. 2 Phillips Screwdriver, turn the ADJUSTABLE FOOT (34E) downward until it touches the floor.
- IMPORTANT: The ADJUSTABLE FOOT should not extend beyond the bottom edges of the LEGS (G, H, and DD).

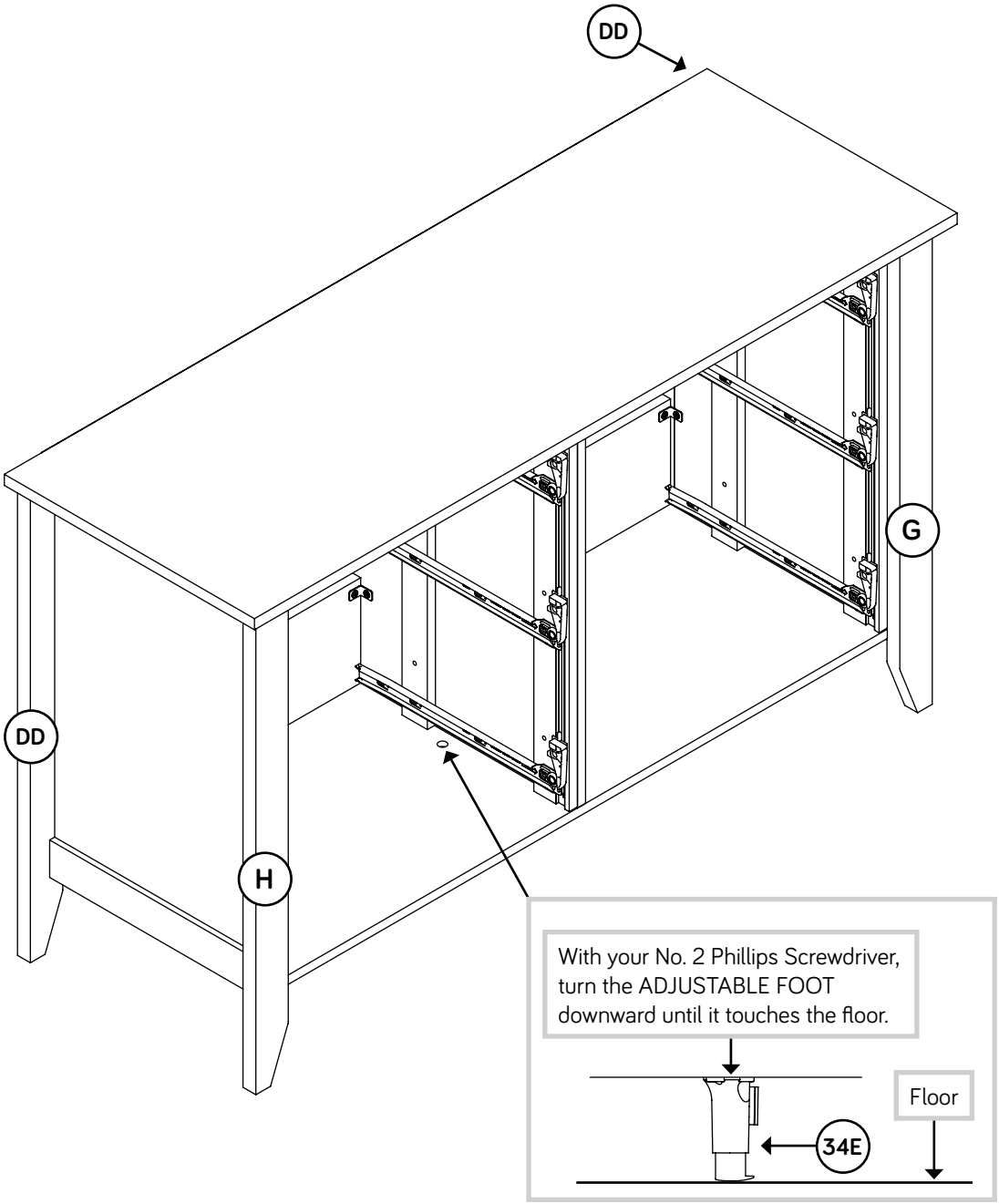

Step 29

1

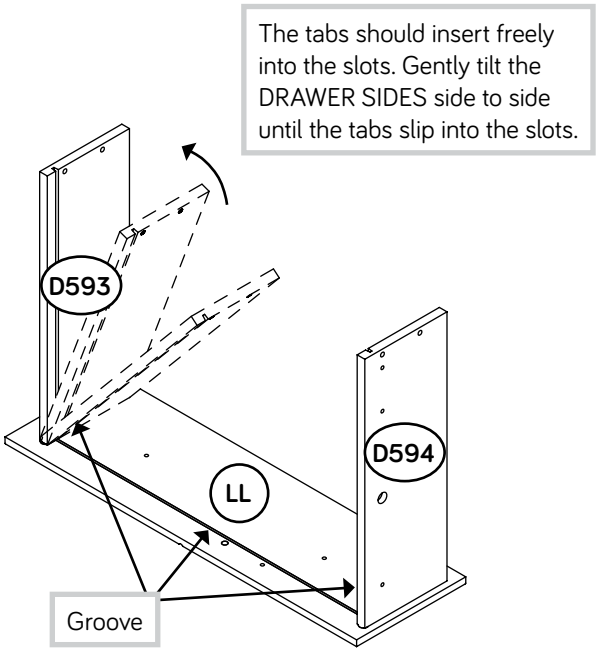

- Insert the SMALL DRAWER SIDES (D593 and D594) at an angle into the slot at each end of the SMALL LEFT DRAWER FRONT (LL).

2

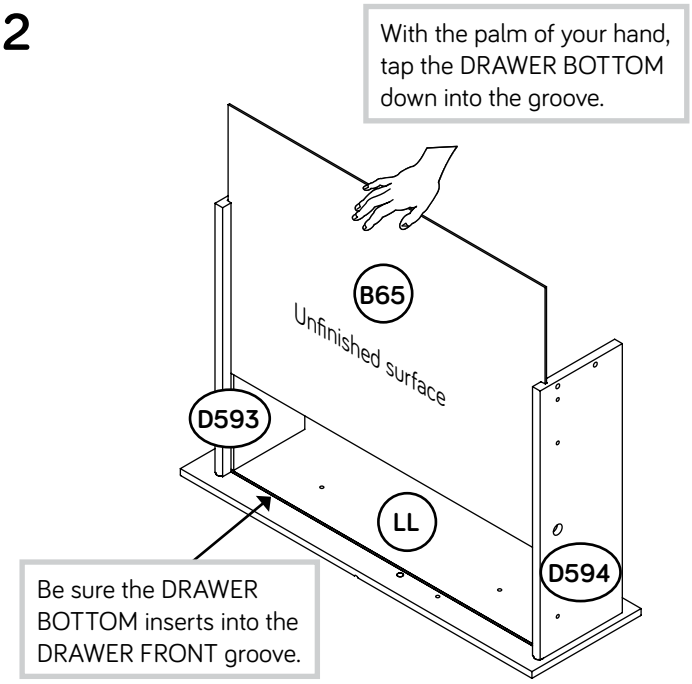

- Slide a DRAWER BOTTOM (B65) into the grooves in the SMALL DRAWER SIDES (D593 and D594) and SMALL LEFT DRAWER FRONT (LL).

3

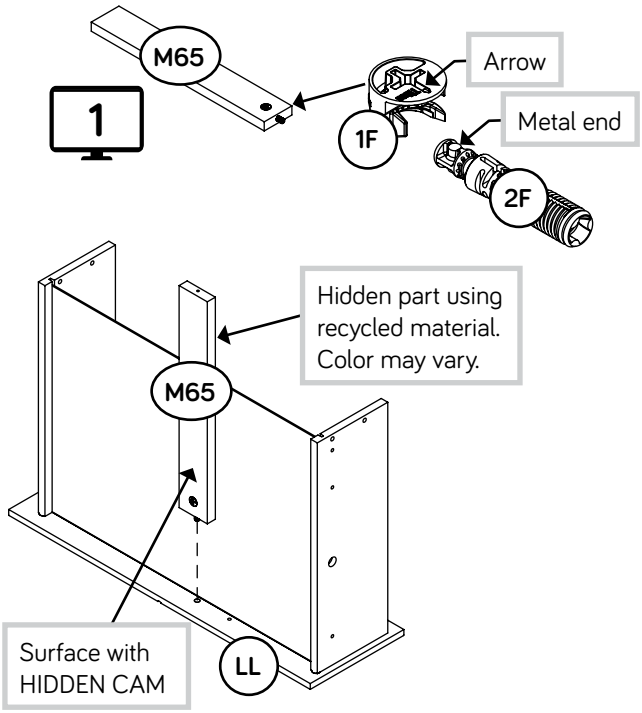

- Push a HIDDEN CAM (1F) into one DRAWER BRACE (M65). Then, insert the metal end of a CAM DOWEL (2F) into the HIDDEN CAM.
- Fasten the DRAWER BRACE (M65) to the SMALL LEFT DRAWER FRONT (LL). Tighten one HIDDEN CAM.

4

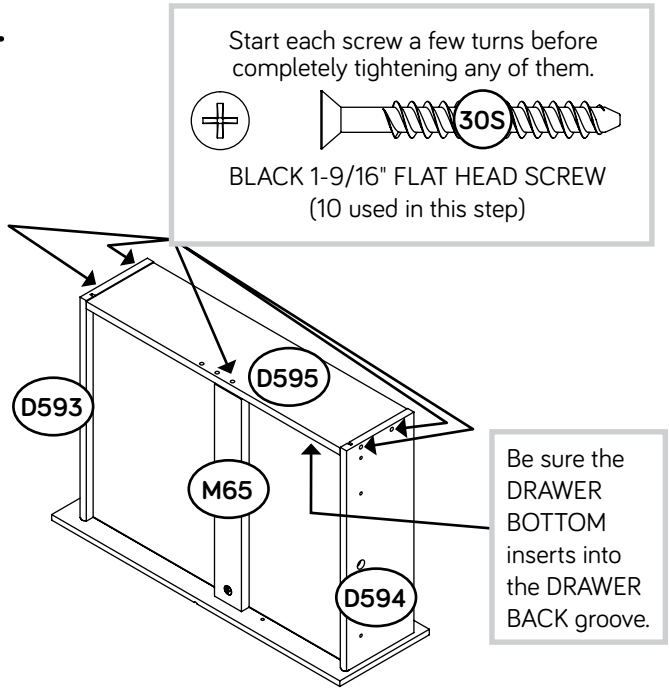

- Fasten a SMALL DRAWER BACK (D595) to the SMALL DRAWER SIDES (D593 and D594) and DRAWER BRACE (M65). Use five BLACK 1-9/16" FLAT HEAD SCREWS (30S).

Repeat this step for the remaining SMALL DRAWER.

Step 30

- Insert a SLIDE CAM (10A) into each SMALL DRAWER SIDE (D593 and D594).
- Fasten a DRAWER RIGHT (40CC) to the SMALL RIGHT DRAWER SIDE (D593) and a DRAWER LEFT (40CD) to the SMALL LEFT DRAWER SIDE (D594). Use four GOLD 5/16" FLAT HEAD SCREWS (3S) through holes #1 and #4.
- NOTE: The screw head in the CAM must be visible through the slotted hole in the SLIDE.
- Repeat this step for the remaining SMALL DRAWER.

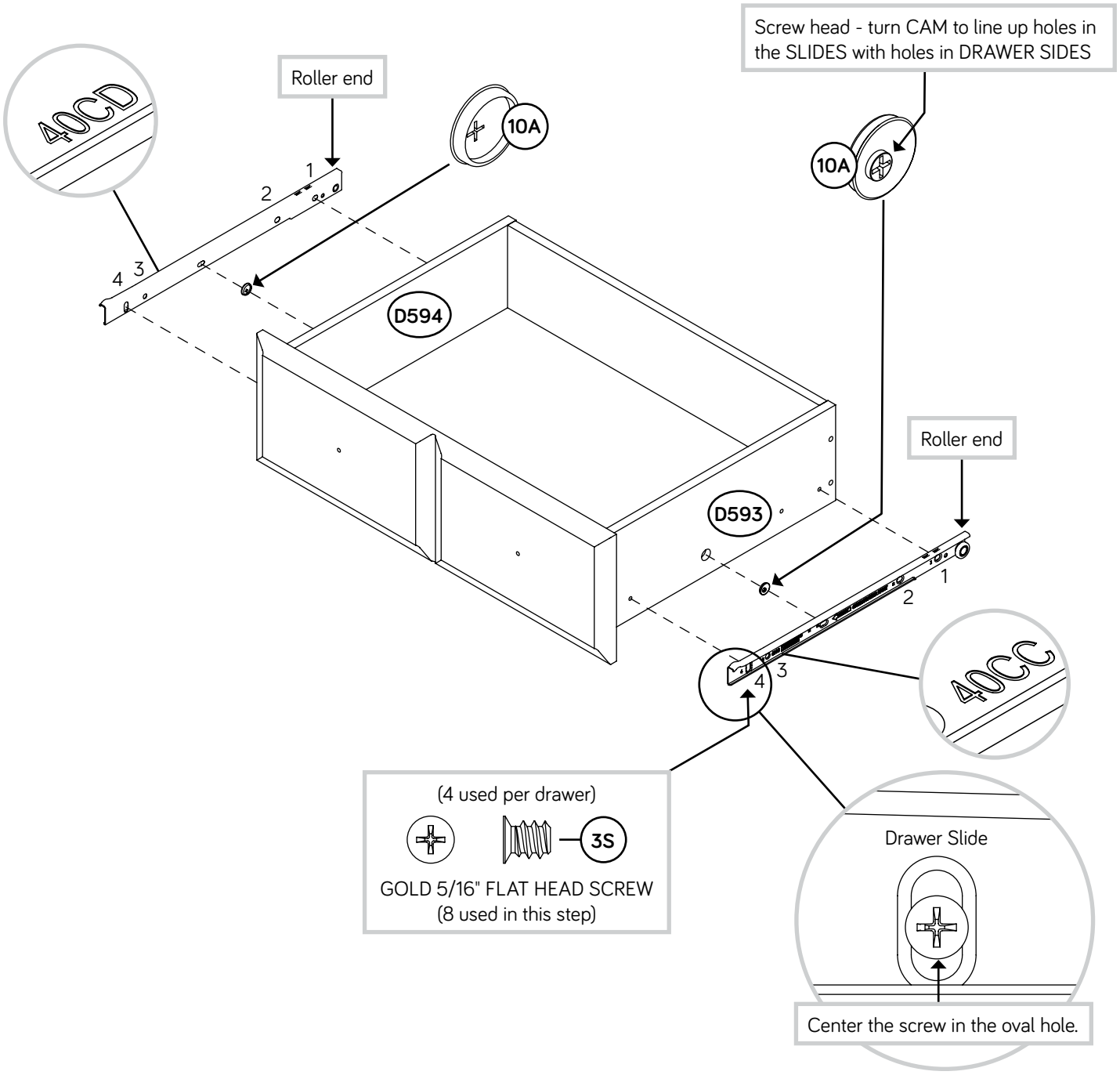

Step 31

- Fasten two KNOBS (245K) to the SMALL LEFT DRAWER FRONT (LL). Use two BLACK 1-1/8" MACHINE SCREWS (21S).
- Repeat this step for the remaining SMALL DRAWER.

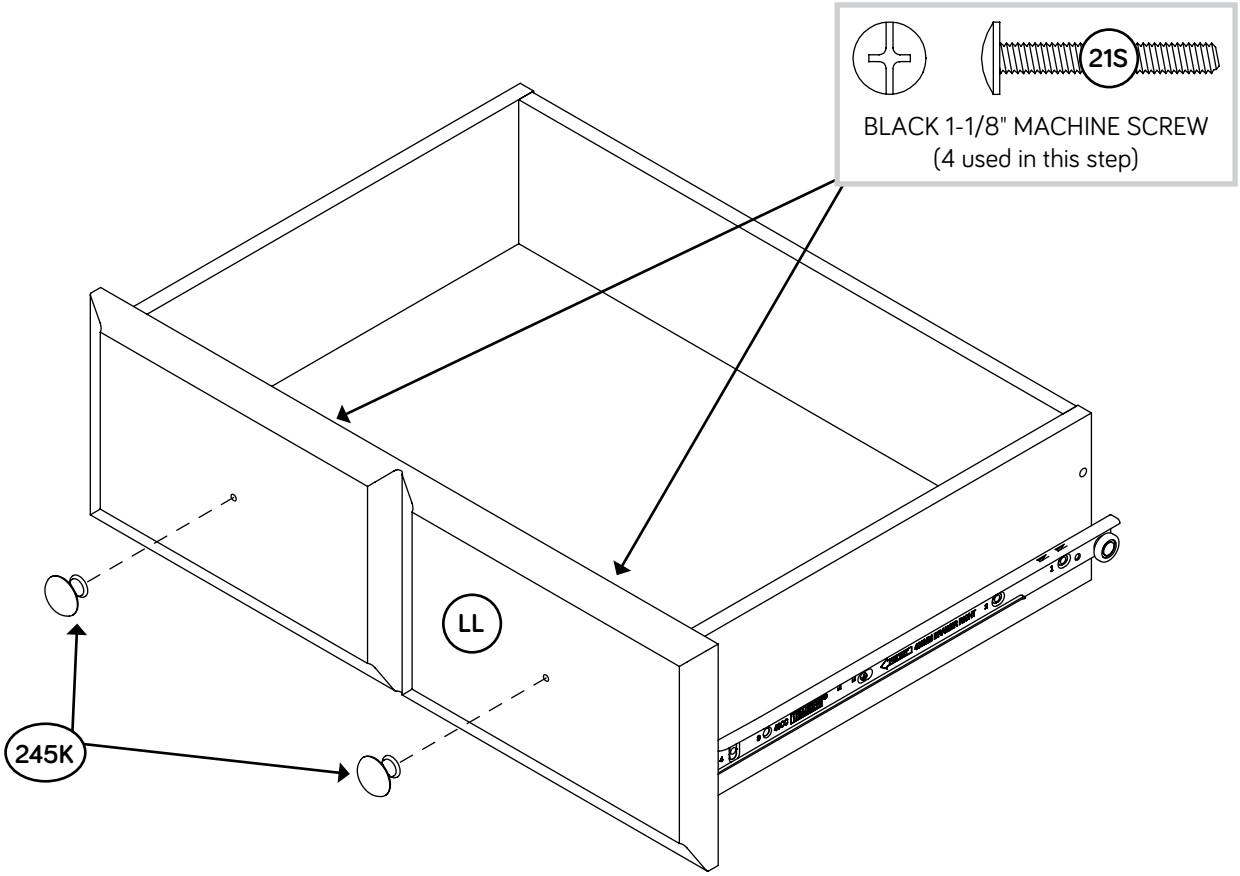

Step 32

1

The tabs should insert freely into the slots. Gently tilt the DRAWER SIDES side to side until the tabs slip into the slots.

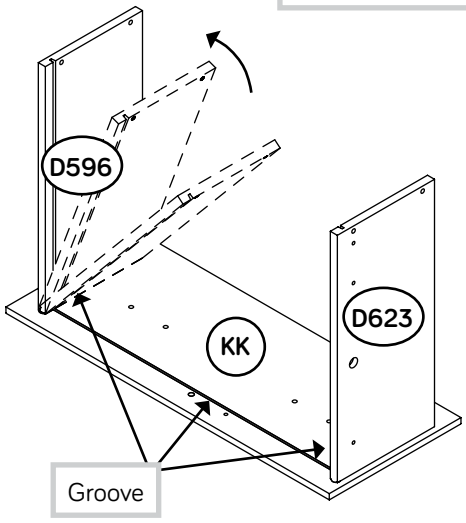

- Insert the DRAWER SIDES (D596 and D623) at an angle into the slot at each end of the LEFT DRAWER FRONT (KK).

2

With the palm of your hand, tap the DRAWER BOTTOM down into the groove.

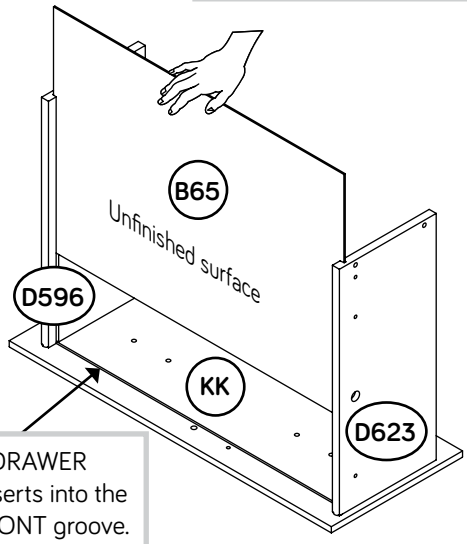

- Slide a DRAWER BOTTOM (B65) into the grooves in the DRAWER SIDES (D596 and D623) and LEFT DRAWER FRONT (KK).

3

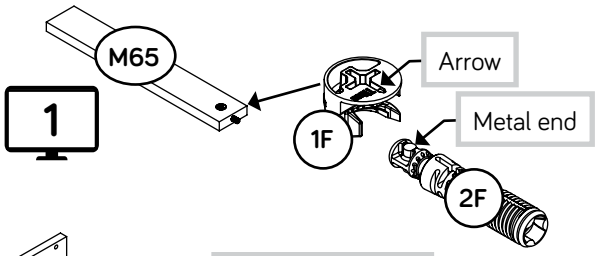

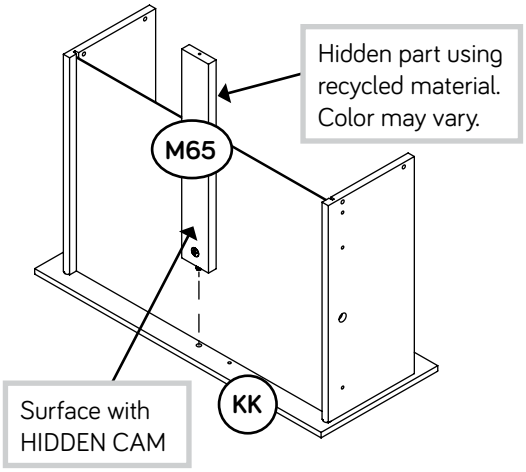

- Push a HIDDEN CAM (1F) into one DRAWER BRACE (M65). Then, insert the metal end of a CAM DOWEL (2F) into the HIDDEN CAM.
- Fasten the DRAWER BRACE (M65) to the LEFT DRAWER FRONT (KK). Tighten one HIDDEN CAM.

4

Start each screw a few turns before completely tightening any of them.

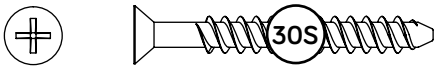

BLACK 1-9/16" FLAT HEAD SCREW
(20 used in this step)

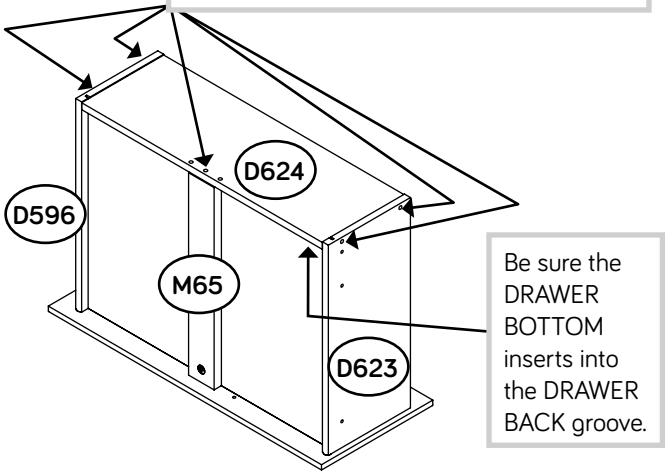

- Fasten a DRAWER BACK (D624) to the DRAWER SIDES (D596 and D623) and DRAWER BRACE (M65). Use five BLACK 1-9/16" FLAT HEAD SCREWS (30S).
- Repeat this step for the remaining DRAWERS.

Step 33

- Insert a SLIDE CAM (10A) into each DRAWER SIDE (D596 and D623).
- Fasten a DRAWER RIGHT (40CC) to the RIGHT DRAWER SIDE (D596) and a DRAWER LEFT (40CD) to the LEFT DRAWER SIDE (D623). Use four GOLD 5/16" FLAT HEAD SCREWS (3S) through holes #1 and #4.
- NOTE: The screw head in the CAM must be visible through the slotted hole in the SLIDE.
- Repeat this step for the remaining DRAWERS.

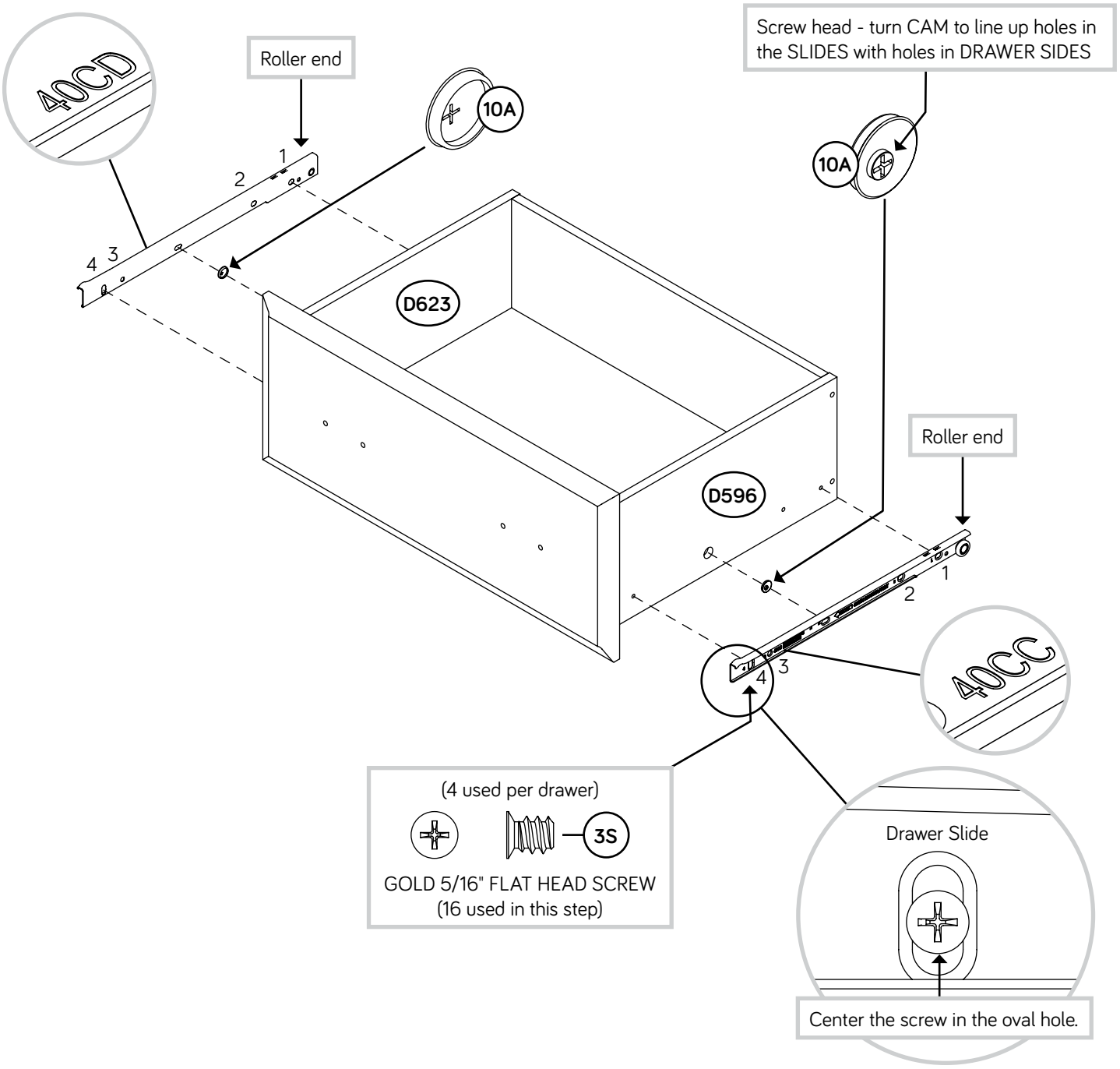

Step 34

- Fasten two PULLS (244K) to the LEFT DRAWER FRONT (KK). Use four SILVER 3/4" MACHINE SCREWS (20S).
- Repeat this step for the remaining DRAWERS.

If you're doing this to help a friend, don't leave without a bite.

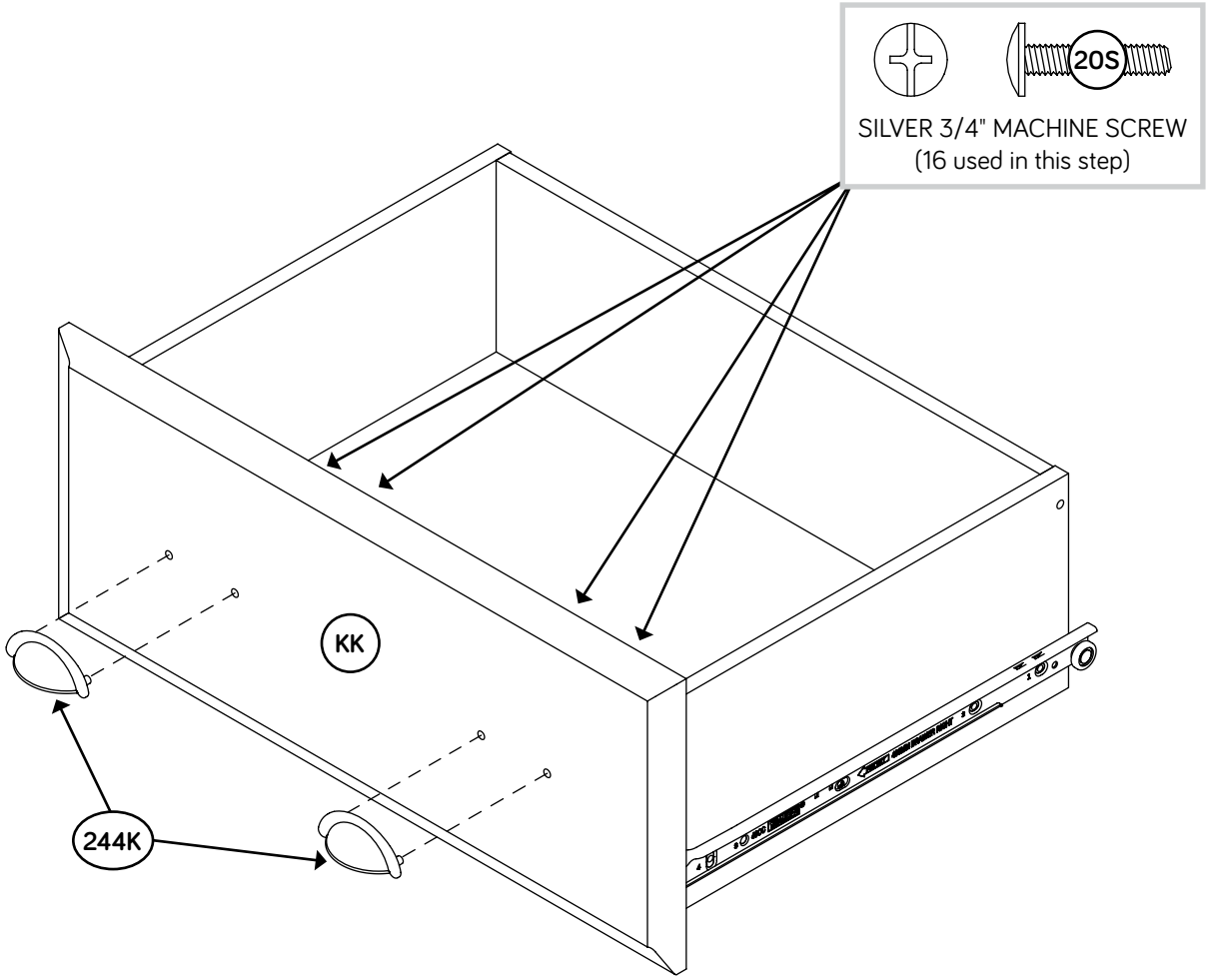

Step 35

- NOTE: Do not use the DRAWER with the label in this step.
- Lift the lever on the INTERLOCK TRACK up all the way so it sticks out as shown in the enlarged diagram.
- To insert the bottom drawer into your unit, tip the front of the drawer down and drop the rollers on the drawer behind the rollers on the unit. Lift the front of the drawer up and slide the drawer partway into the unit.
- NOTE: The roller on the drawer must drop down behind the roller on the unit for your drawer to work properly. The drawer should **not** sit above or below the rail in your unit.
- Lower the lever against the drawer slide and push the drawer **completely** into the unit. Only one drawer can be open at a time.

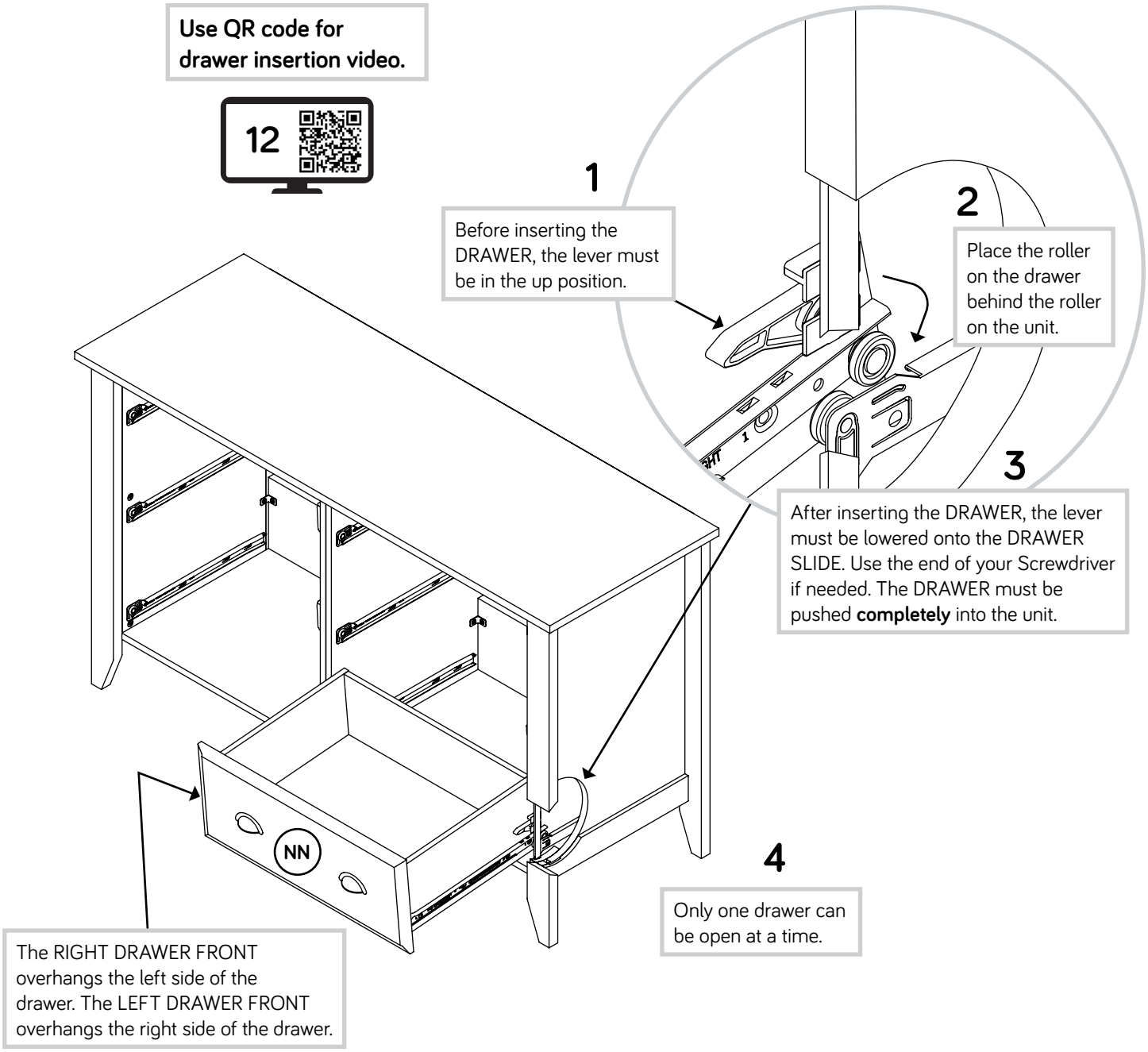

Step 36

- Repeat the previous step to insert the remaining DRAWERS. Be sure to push each DRAWER **completely** into the unit.

⚠ WARNING

8/23 597314

Children have died from furniture tipover. To reduce the risk of furniture tipover:

- ALWAYS install anti-tip device provided.
- NEVER put a TV on this product.
- NEVER allow children to stand, climb, or hang on any drawers, doors, or shelves.
- NEVER open more than one drawer at a time.
- DO NOT defeat or remove the drawer interlock system; it is an important stability and safety system.
- Place heaviest items in the lowest drawers.

This is a permanent label.
Do not remove!

Step 37

To make adjustments to the drawer, loosen SCREW #4 in the SLIDES a 1/4 turn, then turn the cam clockwise or counter-clockwise. Notice how the drawer raises or lowers as you turn the cam. By adjusting the drawer this way, it will help the DRAWER FRONT line up better when closed. Tighten the SCREWS when finished with adjustments.

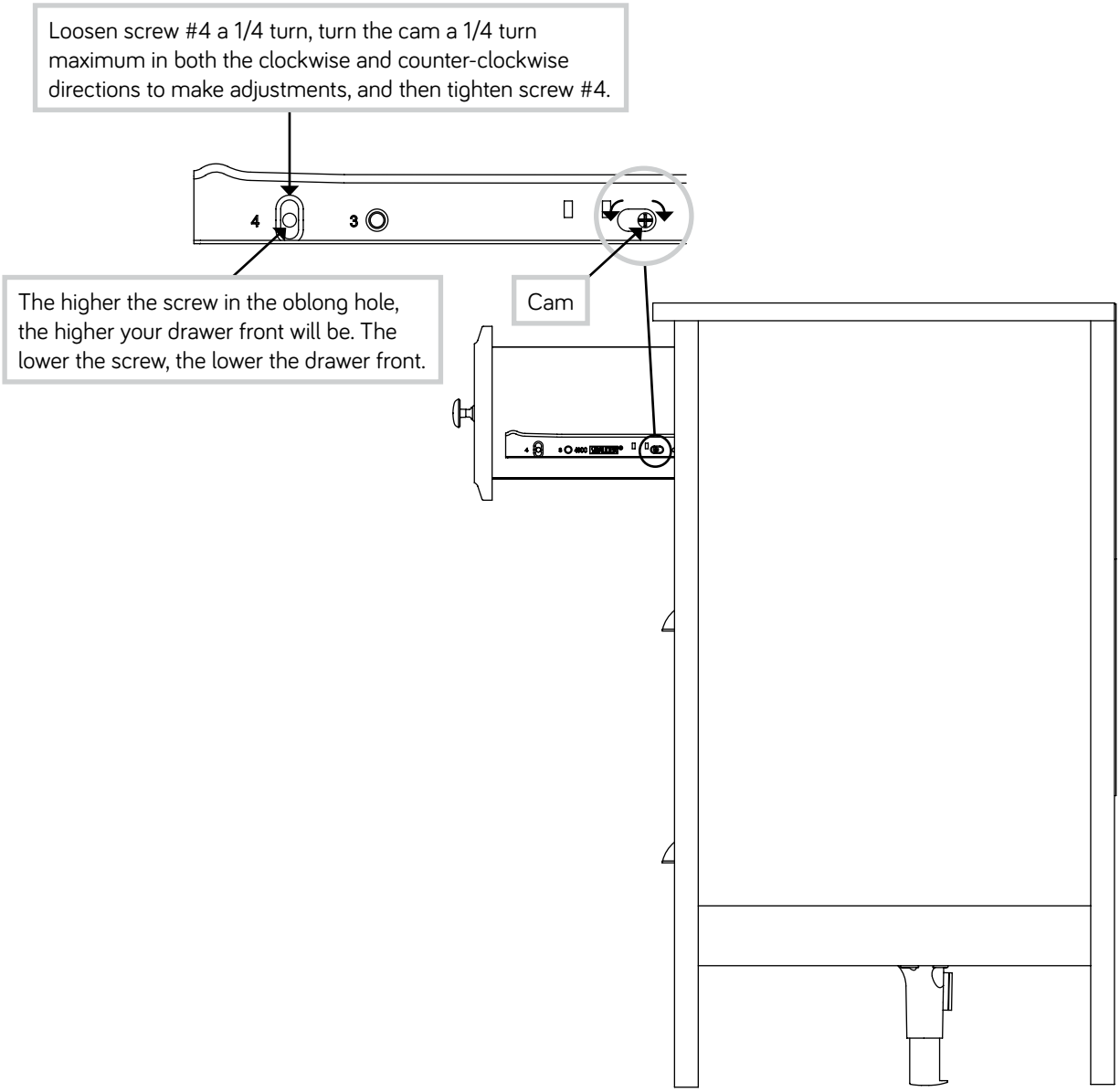

Step 38

- NOTE: Please read the back pages of the instruction booklet for important safety information.
- This completes assembly. Clean with a damp cloth. Wipe dry.

Utilisez les instructions d'assemblage en français avec les schémas étape par étape du manuel d'instruction en anglais. Chaque étape en français correspond à la même étape en anglais. Comparer la "Liste de pièces" ci-dessous avec la "PART IDENTIFICATION" du manuel en anglais pour vous familiariser avec les pièces avant l'assemblage.

REMARQUE : CE MANUEL D'INSTRUCTIONS CONTIENT **D'IMPORTANTES** INFORMATIONS RELATIVES À LA SÉCURITÉ. À LIRE ET CONSERVER POUR TOUTE RÉFÉRENCE FUTURE.

NOUS CONTACTER EN PREMIER AVANT D'EFFECTUER TOUT RETOUR AU MAGASIN.

Nous faisons de notre mieux pour nous assurer que votre meuble arrive dans d'excellentes conditions. Nos représentants du service Clientèle sont aimables et prêts à vous aider au cas où une pièce aurait été endommagée ou manquerait (ou si vous aviez besoin d'aide pour l'assemblage). Appelez ou envoyez un SMS:

Du lundi au vendredi, de 8:30 heures du matin à 5 heures du soir (horaire Côte Est) (sauf jours fériés)

Si une pièce a besoin d'être remplacée, la pièce de remplacement sera envoyée dans les 48 heures. (Sauf week-ends et jours fériés)

Noter la date d'achat de cet élément et conserver le livret pour future référence. Pour contacter en ce qui concerne cet élément, faire référence au numéro de lot et numéro de modèle en appelant notre numéro sans frais.

Lot nº : _____

Date de l'achet : _____

LISTE DE PIÈCES

REFERENCE	DESCRIPTION	QUANTITÉ
G	PIED AVANT DROIT	1
H	PIED AVANT GAUCHE	1
AA	EXTRÉMITÉ GAUCHE	1
BB	EXTRÉMITÉ DROITE	1
BK1	ARRIÈRE	1
B65	FOND DE TIROIR	6
CC	MOULURE D'EXTRÉMITÉ	2
DD	PIED ARRIÈRE	2
D593	CÔTÉ DROIT DE PETIT TIROIR	2
D594	CÔTÉ GAUCHE DE PETIT TIROIR - 1 avec étiquette	2
D595	ARRIÈRE DE PETIT TIROIR	2
D596	CÔTÉ DROIT DE TIROIR	4
D623	CÔTÉ GAUCHE DE TIROIR	4
D624	ARRIÈRE DE TIROIR	4
EE	MONTANT	1
FF	DESSUS	1
GG	DESSOUS	1
JJ	PETIT ARRIÈRE (Pièce cachée utilisant des matériaux recyclés. La couleur peut varier.)	2
KK	DEVANT GAUCHE DE TIROIR	2
LL	DEVANT GAUCHE DE PETIT TIROIR	1
MM	DEVANT DROIT DE PETIT TIROIR	1
M65	ENTRETOISE DE TIROIR (Pièce cachée utilisant des matériaux recyclés. La couleur peut varier.)	6
NN	DEVANT DROIT DE TIROIR	2
YY	BLOC D'EXTENSION AVEC RAINURE	2
ZZ	BLOC D'EXTENSION (Pièce cachée utilisant des matériaux recyclés. La couleur peut varier.)	2

LISTE DE PIÈCES

REFERENCE	DESCRIPTION	QUANTITÉ
40CA	ÉLÉMENT DROIT	6
40CB	ÉLÉMENT GAUCHE	6
40CC	TIROIR DROIT	6
40CD	TIROIR GAUCHE	6
10A	EXCENTRIQUE DE COULISSE	12
34E	PIED RÉGLABLE	1
1F	EXCENTRIQUE ESCAMOTABLE	22
2F	CHEVILLE D'EXCENTRIQUE	16
8F	VIS D'EXCENTRIQUE	6
4G	CONSOLE EN MÉTAL	4
244K	POIGNÉE	8
245K	BOUTON	4
1N	CLOU	33
1T	RAIL DE VERROUILLAGE	2
96	KIT DE RETENUE ANTI-BASCULEMENT POUR MOBILIER	1
1S	VIS TÊTE LARGE 14 mm NOIRE	20
2S	VIS TÊTE PLATE 48 mm NOIRE	6
3S	VIS TÊTE PLATE 8 mm DORÉE	48
10S	VIS TÊTE PLATE 28 mm ARGENTÉE	12
20S	VIS À MÉTAUX 19 mm ARGENTÉE	16
21S	VIS À MÉTAUX 28 mm NOIRE	4
30S	VIS TÊTE PLATE 40 mm NOIRE	30
32S	VIS TÊTE PLATE 14 mm NOIRE	4
62S	VIS EURO 14 mm	4
146S	VIS TÊTE PLATE 60 mm NOIRE	6

ÉTAPE 1

Assembler l'élément sur un sol à moquette ou sur le carton vide pour éviter d'endommager l'élément ou le sol.

Faire tourner deux VIS TÊTE PLATE 14 mm NOIRES (32S) dans l'EXTRÉMITÉ GAUCHE (AA) jusqu'à ce que les épaulements des VIS reposent sur la surface de l'EXTRÉMITÉ.

REMARQUE : Ne pas trop serrer les VIS.

Enfiler une MOULURE D'EXTRÉMITÉ (CC) sur l'EXTRÉMITÉ GAUCHE (AA). Aligner la rainure de la MOULURE sur les têtes des VIS dans l'EXTRÉMITÉ.

REMARQUE : La MOULURE devrait être centrée sur l'EXTRÉMITÉ.

REMARQUE : Si la MOULURE soulève au-dessus les VIS, l'enlever et l'enfiler de nouveau.

Guide d'utilisation de la visserie

UTILISATION DE LA EXCENTRIQUE ESCAMOTABLE ET DE LA CHEVILLE D'EXCENTRIQUE

1. Enfoncer un EXCENTRIQUE ESCAMOTABLE dans la partie. La flèche dans l'EXCENTRIQUE ESCAMOTABLE doit être dirigée vers le trou dans le chant de la planche.

2. Insérer l'extrémité en métal de la CHEVILLE DE CAME dans la CAME ESCAMOTABLE.

3. Attention: Risque des dégâts ou blessures. Les EXCENTRIQUES ESCAMOTABLES doivent être serrés à bloc. Les EXCENTRIQUES ESCAMOTABLES que ne sont pas serrées à bloc peuvent desserrer et les pièces peuvent séparer. Pour serrer à bloc : Commencer. Flèche. Serrer. Maximum de 210 degrés. Minimum de 190 degrés.

UTILISATION DE LA EXCENTRIQUE ESCAMOTABLE ET DE LA VIS D'EXCENTRIQUE

1. Faire tourner la VIS D'EXCENTRIQUE jusqu'à ce que l'épaulement repose sur la surface de la pièce.

2. Enfoncer un EXCENTRIQUE ESCAMOTABLE dans la partie. La flèche dans l'EXCENTRIQUE ESCAMOTABLE doit être dirigée vers le trou dans le chant de la planche.

3. Insérer la VIS D'EXCENTRIQUE dans l'EXCENTRIQUE ESCAMOTABLE. Serrer l'EXCENTRIQUE ESCAMOTABLE.

ÉTAPE 2

Ne pas serrer les EXCENTRIQUES ESCAMOTABLES dans cette étape.

Avec précaution, retourner l'EXTRÉMITÉ GAUCHE (AA).

Enfoncer deux EXCENTRIQUES ESCAMOTABLES (1F) dans le bord court de l'EXTRÉMITÉ GAUCHE (AA). Ensuite, insérer l'extrémité en métal de la CHEVILLE D'EXCENTRIQUE (2F) dans chaque EXCENTRIQUE ESCAMOTABLE.

Enfoncer trois EXCENTRIQUES ESCAMOTABLES (1F) dans le bord long de l'EXTRÉMITÉ GAUCHE (AA).

ÉTAPE 3

Faire tourner trois VIS D'EXCENTRIQUE (8F) dans le PIED AVANT GAUCHE (H).

ÉTAPE 4

Fixer l'EXTRÉMITÉ GAUCHE (AA) au PIED AVANT GAUCHE (H). Serrer trois EXCENTRIQUES ESCAMOTABLES.

Fixer le PIED ARRIÈRE (DD) à l'EXTRÉMITÉ GAUCHE (AA). Utiliser trois VIS TÊTE PLATE 60 mm NOIRES (146S).

REMARQUE : Il est préférable de donner quelques tours de tournevis à chaque VIS avant de les serrer toutes à bloc.

ÉTAPE 5

Fixer trois ÉLÉMENTS GAUCHES (40CB) à l'EXTRÉMITÉ GAUCHE (AA). Utiliser six VIS TÊTE PLATE 8 mm DORÉES (3S) à travers les trous nº 1 et nº 3.

ÉTAPE 6

Ouvrir le KIT DE RETENUE ANTI-BASCULEMENT POUR MOBILIER (96) et fixer la SANGLE DE SÉCURITÉ au DESSUS (FF). Utiliser la VIS COURTE fournie.

REMARQUE : Placer la SANGLE DE SÉCURITÉ exactement comme l'indique le schéma.

ÉTAPE 7

Attention : Ne pas relever l'élément dans sa position verticale avant d'avoir fixé l'ARRIÈRE. L'élément risque de s'effondrer.

Fixer l'EXTRÉMITÉ GAUCHE (AA) au DESSUS (FF). Serrer deux EXCENTRIQUES ESCAMOTABLES.

ÉTAPE 8

Ne pas serrer les EXCENTRIQUES ESCAMOTABLES dans cette étape.

Enfoncer deux EXCENTRIQUES ESCAMOTABLES (1F) dans le MONTANT (EE). Ensuite, insérer l'extrémité en métal de la CHEVILLE D'EXCENTRIQUE (2F) dans chaque EXCENTRIQUE ESCAMOTABLE.

ÉTAPE 9

Fixer un de chaque BLOC D'EXTENSION (YY et ZZ) au MONTANT (EE). Utiliser six VIS TÊTE PLATE 28 mm ARGENTÉES (10S).

REMARQUE : Il est préférable de donner quelques tours de tournevis à chaque VIS avant de les serrer toutes à bloc.

ÉTAPE 10

IMPORTANT : Le système de verrouillage est un dispositif de sécurité qui doit être installé dans votre appareil.

Insérer le montant d'un RAIL D'INTERVERROUILLAGE (1T) dans le gros trou dans le BLOC D'EXTENSION RAINURÉ (YY) et placer le RAIL D'INTERVERROUILLAGE dans la rainure dans le BLOC D'EXTENSION.

ÉTAPE 11

Fixer trois ÉLÉMENTS DROITS (40CA) aux BLOCS D'EXTENSION (YY et ZZ). Utiliser six VIS TÊTE PLATE 8 mm DORÉES (3S) à travers les trous nº 1 et nº 3.

REMARQUE : Les GLISSIÈRES se recouvrent le RAIL D'INTERVERROUILLAGE légèrement.

ÉTAPE 12

Retourner soigneusement le MONTANT (EE).

Fixer trois ÉLÉMENTS GAUCHES (40CB) au MONTANT (EE). Utiliser six VIS TÊTE PLATE 8 mm DORÉES (3S) à travers les trous nº 1 et nº 3.

ÉTAPE 13

Fixer le MONTANT (EE) au DESSUS (FF). Serrer deux EXCENTRIQUES ESCAMOTABLES.

ÉTAPE 14

Fixer quatre CONSOLES EN MÉTAL (4G) aux PETITS ARRIÈRES (JJ). Utiliser quatre VIS TÊTE LARGE 14 mm NOIRES (1S).

REMARQUE : S'assurer que les CONSOLES sont à fleur des bords des ARRIÈRES.

ÉTAPE 15

Fixer trois CONSOLES EN MÉTAL sur les PETITS ARRIÈRES (JJ) à l'EXTRÉMITÉ GAUCHE (AA) et au MONTANT (EE). Utiliser trois VIS TÊTE LARGE 14 mm NOIRES (1S).

ÉTAPE 16

Ne pas serrer les EXCENTRIQUES ESCAMOTABLES dans cette étape.

Enfoncer quatre EXCENTRIQUES ESCAMOTABLES (1F) dans le DESSOUS (GG). Ensuite, insérer l'extrémité en métal de la CHEVILLE D'EXCENTRIQUE (2F) dans chaque EXCENTRIQUE ESCAMOTABLE.

Fixer un PIED RÉGLABLE (34E) au DESSOUS (GG). Utiliser quatre VIS TÊTE LARGE 14 mm NOIRES (1S).

REMARQUE : Les réglages des PIEDS RÉGLABLES se feront ultérieurement dans l'assemblage une fois l'unité en position verticale.

ÉTAPE 17

Fixer le DESSOUS (GG) à l'EXTRÉMITÉ GAUCHE (AA). Serrer deux EXCENTRIQUES ESCAMOTABLES.

ÉTAPE 18

Fixer le DESSOUS (GG) au MONTANT (EE) et les PETITS ARRIÈRES (JJ). Utiliser six VIS TÊTE PLATE 48 mm NOIRES (2S).

REMARQUE : Il est préférable de donner quelques tours de tournevis à chaque VIS avant de les serrer toutes à bloc.

REMARQUE : Il est peut-être nécessaire de relever sous le DESSOUS et les ARRIÈRES délicatement pour aligner les trous.

ÉTAPE 19

Faire tourner deux VIS TÊTE PLATE 14 mm NOIRES (32S) dans l'EXTRÉMITÉ DROITE (BB) jusqu'à ce que les épaulements des VIS reposent sur la surface de l'EXTRÉMITÉ.

REMARQUE : Ne pas trop serrer les VIS.

Enfiler l'autre MOULURE D'EXTRÉMITÉ (CC) sur l'EXTRÉMITÉ DROITE (BB). Aligner la rainure de la MOULURE sur les têtes des VIS dans l'EXTRÉMITÉ.

REMARQUE : La MOULURE devrait être centrée sur l'EXTRÉMITÉ.

REMARQUE : Si la MOULURE soulève au-dessus les VIS, l'enlever et l'enfiler de nouveau.

ÉTAPE 20

Ne pas serrer les EXCENTRIQUES ESCAMOTABLES dans cette étape.

Avec précaution, retourner l'EXTRÉMITÉ DROITE (BB).

Enfoncer deux EXCENTRIQUES ESCAMOTABLES (1F) dans le bord court de l'EXTRÉMITÉ DROITE (BB). Ensuite, insérer l'extrémité en métal de la CHEVILLE D'EXCENTRIQUE (2F) dans chaque EXCENTRIQUE ESCAMOTABLE.

Enfoncer trois EXCENTRIQUES ESCAMOTABLES (1F) dans le bord long de l'EXTRÉMITÉ DROITE (BB).

Faire tourner trois VIS D'EXCENTRIQUE (8F) dans le PIED AVANT DROIT (G).

ÉTAPE 21

Fixer l'EXTRÉMITÉ GAUCHE (BB) au PIED AVANT DROIT (G). Serrer trois EXCENTRIQUES ESCAMOTABLES.

Fixer l'autre PIED ARRIÈRE (DD) à l'EXTRÉMITÉ DROITE (BB). Utiliser trois VIS TÊTE PLATE 60 mm NOIRES (146S).

REMARQUE : Il est préférable de donner quelques tours de tournevis à chaque VIS avant de les serrer toutes à bloc.

ÉTAPE 22

Fixer les autres BLOCS D'EXTENSION (YY et ZZ) à l'EXTRÉMITÉ DROITE (BB). Utiliser six VIS TÊTE PLATE 28 mm ARGENTÉES (10S).

REMARQUE : Il est préférable de donner quelques tours de tournevis à chaque VIS avant de les serrer toutes à bloc.

ÉTAPE 23

Insérer le montant d'un RAIL D'INTERVERROUILLAGE (1T) dans le gros trou dans le BLOC D'EXTENSION RAINURÉ (YY) et placer le RAIL D'INTERVERROUILLAGE dans la rainure dans le BLOC D'EXTENSION.

ÉTAPE 24

Fixer trois ÉLÉMENTS DROITS (40CA) aux BLOCS D'EXTENSION (YY et ZZ). Utiliser six VIS TÊTE PLATE 8 mm DORÉES (3S) à travers les trous nº 1 et nº 3.

REMARQUE : Les GLISSIÈRES se recouvrent le RAIL D'INTERVERROUILLAGE légèrement.

ÉTAPE 25

Fixer l'EXTRÉMITÉ DROITE (BB) au DESSUS (FF) et au DESSOUS (GG). Serrer quatre EXCENTRIQUES ESCAMOTABLES.

Fixer la CONSOLE EN MÉTAL sur le PETIT ARRIÈRE (JJ) à l'EXTRÉMITÉ DROITE (BB). Utiliser une VIS TÊTE LARGE 14 mm NOIRE (1S).

ÉTAPE 26

Attention : Ne pas relever l'élément dans sa position verticale avant d'avoir fixé l'ARRIÈRE. L'élément risque de s'effondrer.

Avec précaution, retourner l'élément sur ses bords avant. Déplier l'ARRIÈRE (BK1) et le placer sur l'élément.

IMPORTANT : L'unité doit être « équerré » à l'ARRIÈRE (BK1) avant de le fixer. Veiller à avoir des marges égales le long des bords supérieur et inférieur de l'ARRIÈRE (BK1). Ensuite, veiller à avoir des marges égales le long des bords latéraux de l'ARRIÈRE (BK1). Si besoin est, enfoncer sur les coins opposés de l'unité pour s'assurer d'être « d'équerre ».

INSTALLATION DE L'ARRIÈRE

1. Commencer à fixer l'ARRIÈRE (BK1) à l'aide de quatre VIS EURO 14 mm NOIRES (62S) à travers les quatre trous indiqués aux positions 1.

2. Fixer le bord inférieur de l'ARRIÈRE (BK1) à l'élément en utilisant huit VIS TÊTE LARGE 14 mm NOIRES (1S) à travers les huit trous indiqués aux positions 2.

3. Continuer à fixer l'ARRIÈRE (BK1) à votre unité en utilisant les CLOUS (1N) à travers tous les trous restants.

4. REMARQUE : S'assurer de bien enfoncer les CLOUS dans les trous qui sont alignés au-dessus le MONTANT (EE).

ÉTAPE 27

Relever, avec précaution, l'unité dans sa position verticale et placer l'unité dans son emplacement final. Il est recommandé d'utiliser la SANGLE DE SÉCURITÉ pour renforcer la stabilité.

INSTALLATION SUR LES MONTANTS

1. Repérer le centre d'un montant dans le mur près de votre unité et le marquer avec un crayon en-dessous de la surface supérieure de l'unité de sorte que la SANGLE DE SÉCURITÉ ne soit pas visible.

2. Percer un trou de 3 mm sur la marque et dans le montant dans le mur.

3. Fixer l'unité au mur. Utiliser la VIS LONGUE du KIT DE RETENUE ANTI-BASCULEMENT POUR MOBILIER (96) à travers le trou de la SANGLE DE SÉCURITÉ et dans le trou de 3 mm.

INSTALLATION DU DISPOSITIF D'ANCRAGE MURAL

1. Utiliser un crayon pour marquer votre mur à l'endroit souhaité juste en dessous de la surface supérieure de votre unité afin que la SANGLE DE SÉCURITÉ ne soit pas visible.

2. Percer un trou de 9,5 mm sur la marque.

3. Tout en pincer les ailes ensemble, utiliser un marteau pour enfoncer le DISPOSITIF D'ANCRAGE MURAL du KIT DE RETENUE ANTI-BASCULEMENT POUR MOBILIER (96) dans le trou jusqu'à ce qu'il soit à fleur avec la surface du mur.

4. Fixer l'unité au mur. Utiliser la VIS LONGUE à travers le trou dans la SANGLE DE SÉCURITÉ et dans le DISPOSITIF D'ANCRAGE MURAL. Tourner plusieurs tours pour serrer complètement.

ÉTAPE 28

À l'aide d'un tournevis à tête cruciforme phillips nº 2, tourner le PIED RÉGLABLE (34E) vers le bas jusqu'à ce qu'il touche le sol.

IMPORTANT : Le PIED RÉGLABLE ne doit pas dépasser les bords inférieurs des PIEDS (G, H et DD).

ÉTAPE 29

1. Insérer les CÔTÉS DE PETIT TIROIR (D593 et D594) en biseau dans la fente dans chaque extrémité du DEVANT GAUCHE DE PETIT TIROIR (LL).

2. Enfiler un FOND DE TIROIR (B65) dans les rainures des CÔTÉS DE PETIT TIROIR (D593 et D594) et du DEVANT GAUCHE DE PETIT TIROIR (LL).

3. Enfoncer une EXCENTRIQUE ESCAMOTABLE (1F) dans l'ENTRETOISE DE TIROIR (M65). Ensuite, insérer l'extrémité en métal de la CHEVILLE D'EXCENTRIQUE (2F) dans l'EXCENTRIQUE ESCAMOTABLE.

Fixer l'ENTRETOISE DE TIROIR (M65) au DEVANT GAUCHE DE PETIT TIROIR (LL). Serrer un EXCENTRIQUE ESCAMOTABLE.

4. Fixer un ARRIÈRE DE PETIT TIROIR (D595) aux CÔTÉS DE PETIT TIROIR (D593 et D594) et à l'ENTRETOISE DE TIROIR (M65). Utiliser cinq VIS TÊTE PLATE 40 mm NOIRES (30S).

Répéter cette étape pour l'autre PETIT TIROIR.

ÉTAPE 31

Fixer deux BOUTONS (245K) au DEVANT GAUCHE DE PETIT TIROIR (LL). Utiliser deux VIS À MÉTAUX 28 mm NOIRES (21S).

Répéter cette étape pour l'autre PETIT TIROIR.

ÉTAPE 30

Insérer une EXCENTRIQUE DE COULISSE (10A) dans chaque CÔTÉ DE PETIT TIROIR (D593 et D594).

Fixer un TIROIR DROIT (40CC) sur le CÔTÉ DROIT DE PETIT TIROIR (D593) et un TIROIR GAUCHE (40CD) sur le CÔTÉ GAUCHE DE PETIT TIROIR (D594). Utiliser quatre VIS TÊTE PLATE 8 mm DORÉES (3S) à travers les trous nº 1 et nº 4.

REMARQUE : La tête de vis dans l'EXCENTRIQUE doit être visible à travers le trou fendu dans la COULISSE.

Répéter cette étape pour l'autre PETIT TIROIR.

ÉTAPE 32

1. Insérer les CÔTÉS DE TIROIR (D596 et D623) en biseau dans la fente dans chaque extrémité du DEVANT GAUCHE DE TIROIR (KK).

2. Enfiler un FOND DE TIROIR (B65) dans les rainures des CÔTÉS DE TIROIR (D596 et D623) et du DEVANT GAUCHE DE TIROIR (KK).

3. Enfoncer une EXCENTRIQUE ESCAMOTABLE (1F) dans l'ENTRETOISE DE TIROIR (M65). Ensuite, insérer l'extrémité en métal de la CHEVILLE D'EXCENTRIQUE (2F) dans l'EXCENTRIQUE ESCAMOTABLE.

Fixer l'ENTRETOISE DE TIROIR (M65) au DEVANT GAUCHE DE TIROIR (KK). Serrer un EXCENTRIQUE ESCAMOTABLE.

4. Fixer l'ARRIÈRE DE TIROIR (D624) aux CÔTÉS DE TIROIR (D596 et D623) et à l'ENTRETOISE DE TIROIR (M65). Utiliser cinq VIS TÊTE PLATE 40 mm NOIRES (30S).

Répéter cette étape pour les autres TIROIRS.

ÉTAPE 33

Insérer une EXCENTRIQUE DE COULISSE (10A) dans chaque CÔTÉ DE TIROIR (D596 et D623).

Fixer un TIROIR DROIT (40CC) au CÔTÉ DROIT DE TIROIR (D596) et un TIROIR GAUCHE (40CD) au CÔTÉ GAUCHE DE TIROIR (D623). Utiliser quatre VIS TÊTE PLATE 8 mm DORÉES (3S) à travers les trous nº 1 et nº 4.

REMARQUE : La tête de vis dans l'EXCENTRIQUE doit être visible à travers le trou fendu dans la COULISSE.

Répéter cette étape pour les autres TIROIRS.

ÉTAPE 34

Fixer deux POIGNÉES (244K) au DEVANT GAUCHE DE TIROIR (KK). Utiliser quatre VIS À MÉTAUX 19 mm ARGENTÉES (20S).

Répéter cette étape pour les autres TIROIRS.

ÉTAPE 35

REMARQUE : Ne pas utiliser le TIROIR avec l'étiquette dans cette étape.

Soulever complètement le levier sur le RAIL D'INTERVERROUILLAGE pour qu'il dépasse l'unité comme indiqué sur le schéma agrandi.

Pour insérer le tiroir dans l'élément, abaisser le devant du tiroir et faire passer les roulettes situées sur le tiroir derrière les roulettes situées sur l'élément. Relever le devant du tiroir et le glisser à mi-chemin dans l'unité.

REMARQUE : La roulette du tiroir doit descendre derrière la roulette de l'unité pour que votre tiroir fonctionne correctement. Le tiroir **ne** doit pas être placé au-dessus ou en dessous du rail de votre unité.

Abaisser le levier contre la glissière du tiroir et pousser **complètement** le tiroir dans l'unité. Un seul tiroir peut être ouvert à la fois.

ÉTAPE 36

AAVERTISSEMENT :
Des enfants sont morts à la suite du basculement d'un meuble. Pour réduire le risque de basculement des meubles:

- TOUJOURS installer le dispositif anti-basculement fourni.
- Ne JAMAIS placer un téléviseur sur ce produit.
- Ne JAMAIS laisser des enfants se tenir debout, grimper ou s'accrocher aux tiroirs, aux portes ou aux étagères.
- Ne JAMAIS ouvrir plus d'un tiroir à la fois.
- NE PAS désactiver ou retirer le système de verrouillage du tiroir; c'est un système important pour la stabilité et la sécurité.
- Placer les objets les plus lourds dans les tiroirs les plus bas.

Cette étiquette est permanente. Ne pas l'enlever!

Répéter l'étape précédente pour insérer les autres TIROIRS. S'assurer de bien enfoncer chaque TIROIR **complètement** dans l'unité.

ÉTAPE 37

Pour ajuster le tiroir, desserrer la VIS nº 4 dans les COULISSES un quart de tour et tourner ensuite la came dans le sens des aiguilles d'une montre ou dans le sens contraire. Noter que le tiroir monte ou descend lorsque l'on tourne la came. Ajuster le tiroir de cette manière permet au DEVANT DE TIROIR d'être mieux aligné une fois fermé. Resserrer les VIS après d'avoir ajusté.

ÉTAPE 38

REMARQUE : Prière de lire les informations importantes sur la sécurité figurant sur les pages arrière du manuel d'instructions.

Ceci complète l'assemblage. Nettoyer avec un tissu humide. Essuyer.

Use estas instrucciones de ensamblaje en español junto con las figuras paso-a-paso provistas en el folleto inglés. Cada paso en español corresponde al mismo paso en inglés. Compare la "Lista de Part" abajo con la "Part Identification" en el folleto en inglés para familiarizarse con Las partes de ensamblaje.

NOTA: ESTE FOLLETO DE INSTRUCCIONES CONTIENE INFORMACIÓN **IMPORTANTE** SOBRE LA SEGURIDAD. POR FAVOR LEA Y GUÁRDELO PARA REFERENCIA EN EL FUTURO.

CONTÁCTENOS PRIMERO
ANTES DE HACER DEVOLUCIONES A LA TIENDA.

Tratamos de asegurar que su mueble llega en condición excelente. Nuestros representantes de Servicio al Cliente son amables y listos para ayudarle con servicio rápido y eficiente si una parte está defectuosa o ausente (o si necesita ayuda con el ensamblaje). Llame o envíe un mensaje de texto:

Lunes a viernes, 8:30 a.m. - 5:00 p.m.
Hora oficial del Este
(excepto días festivos)

Si requiere un repuesto de una parte, será enviado dentro de 48 horas (excepto los fines de semana y días festivos)

Anote la fecha de comprar esta unidad y guarde el folleto para su referencia futura. Si necesita ponerse en contacto con Sauc cuanto a esta unidad, refiérase al número de lote y al número de modelo cuando llame a nuestro número gratis.

No. lote: _____

Fecha de compra: _____

LISTA DE PARTES

ITEM	DESCRIPCIÓN	CANTIDAD
G	PATA DELANTERA DERECHA	1
H	PATA DELANTERA IZQUIERDA	1
AA	EXTREMO IZQUIERDO	1
BB	EXTREMO DERECHO	1
BK1	DORSO	1
B65	FONDO DE CAJÓN	6
CC	MOLDURA DE EXTREMO	2
DD	PATA POSTERIOR	2
D593	LADO DERECHO DE CAJÓN PEQUEÑO	2
D594	LADO IZQUIERDO DE CAJÓN PEQUEÑO - 1 con etiqueta	2
D595	DORSO DE CAJÓN PEQUEÑO	2
D596	LADO DERECHO DE CAJÓN	4
D623	LADO IZQUIERDO DE CAJÓN	4
D624	DORSO DE CAJÓN	4
EE	PARAL	1
FF	PANEL SUPERIOR	1
GG	FONDO	1
JJ	DORSO PEQUEÑO (Parte oculta utilizando material reciclado. El color puede variar.)	2
KK	CARA DE CAJÓN IZQUIERDO	2
LL	CARA IZQUIERDA DE CAJÓN PEQUEÑO	1
MM	CARA DERECHA DE CAJÓN PEQUEÑO	1
M65	RIOSTRA DE CAJÓN (Parte oculta utilizando material reciclado. El color puede variar.)	6
NN	CARA DE CAJÓN DERECHO	2
YY	BLOQUE DE EXTENSIÓN CON RANURA	2
ZZ	BLOQUE DE EXTENSIÓN (Parte oculta utilizando material reciclado. El color puede variar.)	2

LISTA DE PARTES

ITEM	DESCRIPCIÓN	CANTIDAD
40CA	GABINETE DERECHO	6
40CB	GABINETE IZQUIERDO	6
40CC	CAJÓN DERECHO	6
40CD	CAJÓN IZQUIERDO	6
10A	EXCÉNTRICO DE CORREDERA	12
34E	PATA AJUSTABLE	1
1F	EXCÉNTRICO ESCONDIDO	22
2F	PASADOR DE EXCÉNTRICO	16
8F	BIELA DE EXCÉNTRICO	6
4G	SOPORTE DE METAL	4
244K	TIRADOR	8
245K	POMO	4
1N	CLAVO	33
1T	CARRIL DE UNIÓN	2
96	KIT DE CONTROL ANTI-INCLINACIÓN PARA MOBILIARIO	1
1S	TORNILLO NEGRO DE CABEZA GRANDE de 14 mm	20
2S	TORNILLO NEGRO DE CABEZA PLANA de 48 mm	6
3S	TORNILLO DORADO DE CABEZA PLANA de 8 mm	48
10S	TORNILLO PLATEADO DE CABEZA PLANA de 28 mm	12
20S	TORNILLO PLATEADO PARA METAL de 19 mm	16
21S	TORNILLO NEGRO PARA METAL de 28 mm	4
30S	TORNILLO NEGRO DE CABEZA PLANA de 40 mm	30
32S	TORNILLO NEGRO DE CABEZA PLANA de 14 mm	4
62S	TORNILLO EURO NEGRO de 14 mm	4
146S	TORNILLO NEGRO DE CABEZA PLANA de 60 mm	6

PASO 1

Ensamble la unidad sobre un piso alfombrado o sobre el cartón vacío para evitar rayar la unidad o el piso.

Atornille dos TORNILLOS NEGROS DE CABEZA PLANA de 14 mm (32S) en el EXTREMO IZQUIERDO (AA) hasta que el resalto de los TORNILLOS repose sobre la superficie del EXTREMO.

NOTA: No apriete los TORNILLOS en exceso.

Deslice una MOLDURA DE EXTREMO (CC) sobre el EXTREMO IZQUIERDO (AA). Alinee la ranura de la MOLDURA sobre las cabezas de los TORNILLOS del EXTREMO.

NOTA: La MOLDURA debe centrarse sobre el EXTREMO.

NOTA: Si la MOLDURA se levanta de los TORNILLOS, retírela y deslícela sobre la parte otra vez.

Guía de uso de herrajes

CÓMO UTILIZAR EL EXCÉNTRICO ESCONDIDO Y EL PASADOR DE EXCÉNTRICO

1. Empuje un EXCÉNTRICO ESCONDIDO dentro de la parte. La flecha en el EXCÉNTRICO ESCONDIDO debe apuntar hacia el agujero en el borde de la tabla.

2. Inserte el extremo de metal de un PASADOR DE EXCÉNTRICO dentro de EXCÉNTRICO ESCONDIDO.

3. Precaución: Riesgo de daños o heridas. Los EXCÉNTRICOS ESCONDIDOS deben apretarse completamente. Los EXCÉNTRICOS ESCONDIDOS que no se aprieten completamente se aflojarán y las partes pueden separarse. Para apretar completamente: Comience. Flecha. Apriete. Máximo de 210 grados. Mínimo de 190 grados.

CÓMO UTILIZAR EL EXCÉNTRICO ESCONDIDO Y LA BIELA DE EXCÉNTRICO

1. Gire una BIELA DE EXCÉNTRICO hasta que el resalto repose contra de la parte.

2. Empuje un EXCÉNTRICO ESCONDIDO dentro de la parte. La flecha en el EXCÉNTRICO ESCONDIDO debe apuntar hacia el agujero en el borde de la tabla.

3. Inserte la BIELA DE EXCÉNTRICO en el EXCÉNTRICO ESCONDIDO. Apriete el EXCÉNTRICO ESCONDIDO.

PASO 2

No apriete los EXCÉNTRICOS ESCONDIDOS en este paso.

Cuidadosamente vuelva el EXTREMO IZQUIERDO (AA) al revés.

Empuje dos EXCÉNTRICOS ESCONDIDOS (1F) en el borde corto del EXTREMO IZQUIERDO (AA). A continuación, inserte el extremo de metal de un PASADOR DE EXCÉNTRICO (2F) en cada EXCÉNTRICO ESCONDIDO.

Empuje tres EXCÉNTRICOS ESCONDIDOS (1F) en el borde largo del EXTREMO IZQUIERDO (AA).

PASO 3

Atornille tres BIELAS DE EXCÉNTRICO (8F) en la PATA DELANTERA IZQUIERDA (H).

PASO 4

Fije el EXTREMO IZQUIERDO (AA) a la PATA DELANTERA IZQUIERDA (H). Apriete tres EXCÉNTRICOS ESCONDIDOS.

Fije una PATA POSTERIOR (DD) al EXTREMO IZQUIERDO (AA). Utilice tres TORNILLOS NEGROS DE CABEZA PLANA de 60 mm (146S).

NOTA: Debe apretar cada TORNILLO unas vueltas antes de apretar cualquier tornillo firmemente.

PASO 5

Fije tres GABINETES IZQUIERDOS (40CB) al EXTREMO IZQUIERDO (AA). Utilice seis TORNILLOS DORADOS DE CABEZA PLANA de 8 mm (3S) a través de los agujeros No. 1 y No. 3.

PASO 6

Abrir el KIT DE CONTROL ANTI-INCLINACIÓN PARA MOBILIARIO (96) y fijar la CORREA DE SEGURIDAD al PANEL SUPERIOR (FF). Utilice el TORNILLO CORTO provisto.

NOTA: Coloque la CORREA DE SEGURIDAD exactamente como se muestra.

PASO 7

Precaución: No coloque la unidad en posición vertical hasta que se fije el DORSO. La unidad podría caerse.

Fije el EXTREMO IZQUIERDO (AA) al PANEL SUPERIOR (FF). Apriete dos EXCÉNTRICOS ESCONDIDOS.

PASO 8

No apriete los EXCÉNTRICOS ESCONDIDOS en este paso.

Empuje dos EXCÉNTRICOS ESCONDIDOS (1F) en el PARAL (EE). A continuación, inserte el extremo de metal de un PASADOR DE EXCÉNTRICO (2F) en cada EXCÉNTRICO ESCONDIDO.

PASO 9

Fije uno de los BLOQUES DE EXTENSIÓN (YY y ZZ) al PARAL (EE). Utilice seis TORNILLOS PLATEADOS DE CABEZA PLANA de 28 mm (10S).

NOTA: Debe apretar cada TORNILLO unas vueltas antes de apretar cualquier tornillo firmemente.

PASO 10

IMPORTANTE: El CARRIL DE UNIÓN es una oferta de seguridad que debe instalarse en su unidad.

Inserte el poste sobre un CARRIL DE UNIÓN (1T) en el agujero grande del BLOQUE DE EXTENSIÓN CON RANURA (YY) y coloque el CARRIL DE UNIÓN dentro de la ranura del BLOQUE DE EXTENSIÓN.

PASO 11

Fije tres GABINETES DERECHOS (40CA) a los BLOQUES DE EXTENSIÓN (YY y ZZ). Utilice seis TORNILLOS DORADOS DE CABEZA PLANA de 8 mm (3S) a través de los agujeros No. 1 y No. 3.

NOTA: Los RIELES se solaparán ligeramente el CARRIL DE UNIÓN.

PASO 12

Con cuidado, dé vuelta el PARAL (EE).

Fije tres GABINETES IZQUIERDOS (40CB) al PARAL (EE). Utilice seis TORNILLOS DORADOS DE CABEZA PLANA de 8 mm (3S) a través de los agujeros No. 1 y No. 3.

PASO 13

Fije el PARAL (EE) al PANEL SUPERIOR (FF). Apriete dos EXCÉNTRICOS ESCONDIDOS.

PASO 14

Fije cuatro SOPORTES DE METAL (4G) a los DORSOS PEQUEÑOS (JJ). Utilice cuatro TORNILLOS NEGROS DE CABEZA GRANDE de 14 mm (1S).

NOTA: Asegúrese de que los SOPORTES estén nivelados con los bordes de los DORSOS.

PASO 15

Fije tres SOPORTES DE METAL situados a los DORSOS PEQUEÑOS (JJ) al EXTREMO IZQUIERDO (AA) y al PARAL (EE). Utilice tres TORNILLOS NEGROS DE CABEZA GRANDE de 14 mm (1S).

PASO 16

No apriete los EXCÉNTRICOS ESCONDIDOS en este paso.

Empuje cuatro EXCÉNTRICOS ESCONDIDOS (1F) en el FONDO (GG). A continuación, inserte el extremo de metal de un PASADOR DE EXCÉNTRICO (2F) en cada EXCÉNTRICO ESCONDIDO.

Fije una PATA AJUSTABLE (34E) al FONDO (GG). Utilice cuatro TORNILLOS NEGROS DE CABEZA GRANDE de 14 mm (1S).

NOTA: Los ajustes a las PATAS AJUSTABLES se realizarán más adelante en el montaje una vez que su unidad está en posición vertical.

PASO 17

Fije el FONDO (GG) al EXTREMO IZQUIERDO (AA). Apriete dos EXCÉNTRICOS ESCONDIDOS.

PASO 18

Fije el FONDO (GG) al PARAL (EE) y a los DORSOS PEQUEÑOS (JJ). Utilice seis TORNILLOS NEGROS DE CABEZA PLANA de 48 mm (2S).

NOTA: Debe apretar cada TORNILLO unas vueltas antes de apretar cualquier tornillo firmemente.

NOTA: Puede ser necesario levantar suavemente debajo el FONDO y los DORSOS para alinear los agujeros.

PASO 19

Atornille dos TORNILLOS NEGROS DE CABEZA PLANA de 14 mm (32S) en el EXTREMO DERECHO (BB) hasta que el resalto de los TORNILLOS repose sobre la superficie del EXTREMO.

NOTA: No apriete los TORNILLOS en exceso.

Deslice la otra MOLDURA DE EXTREMO (CC) sobre el EXTREMO DERECHO (BB). Alinee la ranura de la MOLDURA sobre las cabezas de los TORNILLOS del EXTREMO.

NOTA: La MOLDURA debe centrarse sobre el EXTREMO.

NOTA: Si la MOLDURA se levanta de los TORNILLOS, retírela y deslícela sobre la parte otra vez.

PASO 20

No apriete los EXCÉNTRICOS ESCONDIDOS en este paso.

Cuidadosamente vuelva el EXTREMO DERECHO (BB) al revés.

Empuje dos EXCÉNTRICOS ESCONDIDOS (1F) en el borde corto del EXTREMO DERECHO (BB). A continuación, inserte el extremo de metal de un PASADOR DE EXCÉNTRICO (2F) en cada EXCÉNTRICO ESCONDIDO.

Empuje tres EXCÉNTRICOS ESCONDIDOS (1F) en el borde largo del EXTREMO DERECHO (BB).

Atornille tres BIELAS DE EXCÉNTRICO (8F) en la PATA DELANTERA DERECHA (G).

PASO 21

Fije el EXTREMO DERECHO (BB) a la PATA DELANTERA DERECHA (G). Apriete tres EXCÉNTRICOS ESCONDIDOS.

Fije la otra PATA POSTERIOR (DD) al EXTREMO DERECHO (BB). Utilice tres TORNILLOS NEGROS DE CABEZA PLANA de 60 mm (146S).

NOTA: Debe apretar cada TORNILLO unas vueltas antes de apretar cualquier tornillo firmemente.

PASO 22

Fije los otros BLOQUES DE EXTENSIÓN (YY y ZZ) al EXTREMO DERECHO (BB). Utilice seis TORNILLOS PLATEADOS DE CABEZA PLANA de 28 mm (10S).

NOTA: Debe apretar cada TORNILLO unas vueltas antes de apretar cualquier tornillo firmemente.

PASO 23

Inserte el poste sobre un CARRIL DE UNIÓN (1T) en el agujero grande del BLOQUE DE EXTENSIÓN CON RANURA (YY) y coloque el CARRIL DE UNIÓN dentro de la ranura del BLOQUE DE EXTENSIÓN.

PASO 24

Fije tres GABINETES DERECHOS (40CA) a los BLOQUES DE EXTENSIÓN (YY y ZZ). Utilice seis TORNILLOS DORADOS DE CABEZA PLANA de 8 mm (3S) a través de los agujeros No. 1 y No. 3.

NOTA: Los RIELES se solaparán ligeramente el CARRIL DE UNIÓN.

PASO 25

Fije el EXTREMO DERECHO (BB) al PANEL SUPERIOR (FF) y al FONDO (GG). Apriete cuatro EXCÉNTRICOS ESCONDIDOS.

Fije el SOPORTE DE METAL sobre el DORSO PEQUEÑO (JJ) al EXTREMO DERECHO (BB). Utilice un TORNILLO NEGRO DE CABEZA GRANDE de 14 mm (1S).

PASO 26

Precaución: No coloque la unidad en posición vertical hasta que se fije el DORSO. La unidad podría caerse.

Cuidadosamente voltee la unidad para que repose sobre los bordes delanteros. Desdoble el DORSO (BK1) y colóquelo sobre la unidad.

IMPORTANTE: Su unidad debe estar "cuadrada" con el DORSO (BK1) antes de sujetarlo. Los márgenes a lo largo de los bordes superior e inferior del DORSO (BK1) deben estar uniformes. A continuación, los márgenes a lo largo de los dos bordes laterales del DORSO (BK1) deben estar uniformes. Empuje sobre las esquinas opuestas de la unidad si es requerido para hacerla "cuadrada."

INSTALACIÓN DEL DORSO:

1. Comience a sujetar el DORSO (BK1) con cuatro TORNILLOS NEGROS EURO de 14 mm (62S) a través de los cuatro agujeros que se muestran en las posiciones 1.

2. Fije el borde inferior del DORSO (BK1) a la unidad utilizando ocho TORNILLOS NEGROS DE CABEZA GRANDE de 14 mm (1S) a través de los ocho agujeros que se muestran en las posiciones 2.

3. Termine de sujetar el DORSO (BK1) a la unidad utilizando los CLAVOS (1N) a través de todos los agujeros restantes.

4. NOTA: Asegúrese de clavar ligeramente los CLAVOS en los agujeros que se alinean sobre el PARAL (EE).

PASO 27

Cuidadosamente ponga la unidad en posición vertical y coloque su unidad en su posición final. Se recomienda que utilice la CORREA DE SEGURIDAD para aumentar la estabilidad.

INSTALACIÓN DEL SOPORTE DE MADERA

1. Ubique el centro del soporte de madera en la pared cerca de su unidad y marque con un lápiz debajo de la superficie superior de su unidad para que la CORREA DE SEGURIDAD no sea visible.

2. Perfore un agujero de 3 mm en la marca y entre el soporte de madera de su pared.

3. Fije la unidad a la pared. Utilice el TORNILLO LARGO desde el KIT DE CONTROL ANTI-INCLINACIÓN PARA MOBILIARIO (96) a través el agujero en la CORREA DE SEGURIDAD y en el agujero de 3 mm.

INSTALACIÓN DEL ANCLAJE DE PARED

1. Use un lápiz para marcar su pared en la ubicación deseada justo debajo de la superficie superior de su unidad para que la CORREA DE SEGURIDAD no sea visible.

2. Taladre un agujero de 9,5 mm en la marca.

3. Mientras empuje las alas juntas, use un martillo para golpear el ANCLAJE DE PARED desde el KIT DE CONTROL ANTI-INCLINACIÓN PARA MOBILIARIO (96) en el agujero hasta que quede nivelado con la superficie de la pared.

4. Fije la unidad a la pared. Utilice el TORNILLO LARGO a través el agujero en la CORREA DE SEGURIDAD y en el ANCLAJE DE PARED. Gire varias vueltas para apretar completamente.

PASO 28

Con un destornillador phillips (cruz) no. 2, gire la PATA AJUSTABLE (34E) hacia abajo hasta que toque el piso.

IMPORTANTE: La PATA AJUSTABLE no debe extenderse más allá de los bordes inferiores de las PATAS (G, H y DD).

PASO 29

1. Inserte los LADOS DE CAJÓN PEQUEÑO (D593 y D594) en ángulo en el encaje en cada extremo de la CARA IZQUIERDA DE CAJÓN PEQUEÑO (LL).

2. Deslice un FONDO DE CAJÓN (B65) en las ranuras de los LADOS DE CAJÓN PEQUEÑO (D593 y D594) y de la CARA IZQUIERDA DE CAJÓN PEQUEÑO (LL).

3. Empuje un EXCÉNTRICO ESCONDIDO (1F) en una RIOSTRA DE CAJÓN (M65). A continuación, inserte el extremo de metal de un PASADOR DE EXCÉNTRICO (2F) en el EXCÉNTRICO ESCONDIDO.

Fije la RIOSTRA DE CAJÓN (M65) a la CARA IZQUIERDA DE CAJÓN PEQUEÑO (LL). Apriete un EXCÉNTRICO ESCONDIDO.

4. Fije un DORSO DE CAJÓN PEQUEÑO (D595) a los LADOS DE CAJÓN PEQUEÑO (D593 y D594) y a la RIOSTRA DE CAJÓN (M65). Utilice cinco TORNILLOS NEGROS DE CABEZA PLANA de 40 mm (30S).

Repita este paso para el otro CAJÓN PEQUEÑO.

PASO 30

Inserte un EXCÉNTRICO DE CORREDERA (10A) dentro de cada LADO DE CAJÓN PEQUEÑO (D593 y D594).

Fije un CAJÓN DERECHO (40CC) al LADO DERECHO DE CAJÓN PEQUEÑO (D593) y un CAJÓN IZQUIERDO (40CD) al LADO IZQUIERDO DE CAJÓN PEQUEÑO (D594). Utilice cuatro TORNILLOS DORADOS DE CABEZA PLANA de 8 mm (3S) a través de los agujeros No. 1 y No. 4.

NOTA: La cabeza de tornillo del EXCÉNTRICO debe ser visible a través del agujero alargado de la CORREDERA.

Repita este paso para el otro CAJÓN PEQUEÑO.

PASO 31

Fije dos POMOS (245K) a la CARA IZQUIERDA DE CAJÓN PEQUEÑO (LL). Utilice dos TORNILLOS NEGROS PARA METAL de 28 mm (21S).

Repita este paso para el otro CAJÓN PEQUEÑO.

PASO 32

1. Inserte los LADOS DE CAJÓN (D596 y D623) en ángulo dentro del encaje en cada extremo de la CARA IZQUIERDA DE CAJÓN (KK).

2. Deslice un FONDO DE CAJÓN (B65) dentro de las ranuras de los LADOS DE CAJÓN (D596 y D623) y de la CARA IZQUIERDA DE CAJÓN (KK).

3. Empuje un EXCÉNTRICO ESCONDIDO (1F) en una RIOSTRA DE CAJÓN (M65). A continuación, inserte el extremo de metal de un PASADOR DE EXCÉNTRICO (2F) en el EXCÉNTRICO ESCONDIDO.

Fije la RIOSTRA DE CAJÓN (M65) a la CARA IZQUIERDA DE CAJÓN (KK). Apriete un EXCÉNTRICO ESCONDIDO.

4. Fije un DORSO DE CAJÓN (D624) a los LADOS DE CAJÓN (D596 y D623) y a la RIOSTRA DE CAJÓN (M65). Utilice cinco TORNILLOS NEGROS DE CABEZA PLANA de 40 mm (30S).

Repita este paso para los CAJONES que quedan.

PASO 33

Inserte un EXCÉNTRICO DE CORREDERA (10A) en cada LADO DE CAJÓN (D596 y D623).

Fije un CAJÓN DERECHO (40CC) al LADO DERECHO DE CAJÓN (D596) y un CAJÓN IZQUIERDO (40CD) al LADO IZQUIERDO DE CAJÓN (D623). Utilice cuatro TORNILLOS DORADOS DE CABEZA PLANA de 8 mm (3S) a través de los agujeros No. 1 y No. 4.

NOTA: La cabeza de tornillo del EXCÉNTRICO debe ser visible a través del agujero alargado de la CORREDERA.

Repita este paso para los CAJONES que quedan.

PASO 34

Fije dos POMOS (244K) a la CARA IZQUIERDA DE CAJÓN (KK). Utilice cuatro TORNILLOS PLATEADOS PARA METAL de 19 mm (20S).

Repita este paso para los CAJONES que quedan.

PASO 35

NOTA: No utilice el CAJÓN con etiqueta en este paso.

Levante la palanca en el CARRIL DE UNIÓN completamente para que sobresalga como se muestra en el diagrama ampliado.

Para insertar el cajón en la unidad, incline la parte delantera del cajón hacia abajo y deje que los rodillos del cajón caigan detrás de los rodillos de la unidad. Levante la parte delantera del cajón y deslice el cajón hasta la mitad dentro de la unidad.

NOTA: El rodillo del cajón debe caer detrás del rodillo de la unidad para que el cajón funcione correctamente. El cajón **no** debe quedar encima o debajo del riel de su unidad.

Baje la palanca contra la corredera del cajón y empuje el cajón **completamente** dentro de la unidad. Sólo se puede abrir un cajón a la vez.

PASO 36

ADVERTENCIA:
Los niños han muerto por el volcamiento de muebles. Para reducir el riesgo de volcamiento de muebles:

- SIEMPRE instale el dispositivo antivuelco suministrado.
- NUNCA coloque un televisor sobre este producto.
- NUNCA permita que los niños se paren, suban o cuelguen de ningún cajón, puerta o estante.
- NUNCA abra más de un cajón a la vez.
- NO anule ni retire el sistema de bloqueo de los cajones; es un importante sistema de estabilidad y seguridad.
- Coloque los objetos más pesados en los cajones más bajos.

Esta es una etiqueta permanente. ¡No remover!

Repita el paso anterior para insertar los otros CAJONES. Asegúrese de empujar cada CAJÓN **completamente** dentro de la unidad.

PASO 37

Para ajustar el cajón, afloje el TORNILLO No. 4 de las CORREDERAS una cuarta vuelta y después gire la leva hacia la derecha o hacia la izquierda. Observe que el cajón sube o baja al girar la leva. Al ajustar el cajón de esta manera, mejorará la alineación de la CARA DE CAJÓN una vez cerrada. Apriete los TORNILLOS después de hacer los ajustes.

PASO 38

NOTA: Por favor, lea las páginas de atrás del folleto de instrucciones en cuanto a importante información de seguridad.

Esto completa el ensamblaje. Limpiar con un trapo húmedo. Seque con un paño.

⚠ WARNING

Please use your furniture correctly and safely. Improper use can cause safety hazards, or damage to your furniture or household items. Carefully read the following safety information.

Death or serious injury may occur when children climb on furniture. A remote control, toys or other items placed on the furniture may encourage a child to climb on the furniture which could cause it to tip-over and result in serious injury or death.

NEVER allow children to climb on furniture.
NEVER place toys, food, remote, etc. on top of furniture.
ALWAYS use either the safety hardware as instructed or other wall anchoring device.

Placing audio and/or video equipment onto furniture not specifically designed to support audio and/or video equipment may result in death or serious injury due to furniture collapse or tip over.

NEVER place a TV on furniture that is not intended to support a TV.
This product is not designed to support a television unless a TV warning label is included and the instructions specifically state the size and weight of the television.

Overloading drawers and shelves may result in furniture that can break or sag, or tip-over which may result in injury.

NEVER exceed the weight limits shown in the instructions.
Place the heavier items on lower shelves as far back from the front as possible.
Load the bottom surfaces first to avoid top-heavy furniture.

Moving furniture that is not designed to be moved or equipped with casters may result in injury or damage to furnishings or personal property.

ALWAYS unload shelves and drawers, starting with the top surfaces, before moving.
NEVER push or pull furniture on carpet. Have a friend help lift properly to move and/or reposition it.

⚠ AVERTISSEMENT

Prière d'utiliser le mobilier à bon escient et avec prudence. Une mauvaise utilisation peut être à l'origine de risques d'accident ou peut endommager le mobilier et les articles ménagers. Lire attentivement l'information suivante sur la sécurité.

La mort voire de graves blessures peuvent se produire lorsque des enfants grimpent sur les meubles. Une télécommande, des jouets ou d'autres articles placés sur un meuble peuvent encourager un enfant à grimper sur le meuble qui pourrait le renverser et résulter en graves blessures voire la mort.

NE JAMAIS laisser les enfants grimper sur les meubles.
NE JAMAIS placer de jouets, d'aliments, de télécommande, etc. sur les meubles.
TOUJOURS utiliser soit la visserie de sécurité comme il l'est indiqué soit un autre dispositif d'ancrage mural.

Placer du matériel audio et/ou vidéo sur un meuble non spécifiquement conçu pour supporter du matériel audio et/ou vidéo peut entraîner la mort voire de graves blessures en raison de l'effondrement du meuble ou de son renversement sur un enfant.

NE JAMAIS placer de téléviseur sur un meuble non conçu pour supporter un téléviseur.
Ce produit n'est pas conçu pour supporter un téléviseur à moins qu'une étiquette d'avertissement de téléviseur ne soit incluse et que les instructions indiquent spécifiquement la taille et le poids du téléviseur.

Surcharger les tiroirs et tablettes peut provoquer la casse, l'affaissement ou encore le renversement du meuble entraînant ainsi des blessures.

NE JAMAIS excéder les limites de poids indiquées sur les instructions.
Placer les articles plus lourds sur les tablettes inférieures aussi loin que possible de l'avant.
Charger les surfaces inférieures en premier pour éviter un meuble trop lourd en haut.

Déplacer un meuble qui n'est pas conçu pour être déplacé ou qui est équipé de roulettes peut entraîner des blessures voire des dommages de meuble ou de matériel personnel.

TOUJOURS décharger les tablettes et les tiroirs, en commençant par les surface supérieures, avant de déplacer le meuble.
NE JAMAIS pousser ou tirer un meuble sur de la moquette. Demander à une autre personne de le soulever correctement pour le déplacer et/ou le repositionner.

⚠ ADVERTENCIA

Por favor use el mobiliario correcta y seguramente. El mal uso puede causar riesgos de seguridad o daño a las unidades o artículos domésticos. Lea cuidadosamente la siguiente información de seguridad.

Pueden suceder lesiones graves o la muerte cuando los niños se suben en los muebles. Un control remoto, juguetes u otros artículos colocados en los muebles pueden alentar a un niño a subirse en el mueble, lo cual podría causar que se derribe y resultaría en lesiones graves o la muerte.

NUNCA permita que los niños se suban en los muebles.
NUNCA coloque juguetes, comida, control remoto, etc. encima de los muebles.
SIEMPRE utilice el soporte físico de seguridad según las instrucciones u otro dispositivo de anclaje en la pared.

La colocación de equipos de audio y/o video en muebles que no estén específicamente diseñados para soportar equipos de audio y/o video puede resultar en muerte o lesiones graves debido al colapso de los muebles o al derribarse.

NUNCA coloque un televisor en muebles que no estén diseñados para soportar un televisor.
Este producto no está diseñado para soportar un televisor a menos que se incluya una etiqueta de advertencia de televisor y las instrucciones específicamente indiquen el tamaño y peso del televisor.

El sobrecargar los cajones y estantes puede resultar en muebles que se puedan romper o colapsar o derribar, lo que puede resultar en lesiones.

NUNCA exceda los límites de peso indicados en las instrucciones.
Coloque los artículos más pesados en los estantes inferiores cuanto lejos de la parte delantera sea posible.
Cargue las superficies inferiores primero para evitar muebles con la parte superior pesada.

El mover muebles que no estén diseñados para ser movidos o equipados con ruedas puede resultar en lesiones o daños al mueble o a los bienes personales.

SIEMPRE descargue los estantes y cajones, empezando con las superficies superiores, antes de moverlo.
NUNCA empuje ni tire de los muebles sobre una alfombra. Obtenga que un amigo le ayude a levantarlo correctamente para moverlo y/o reposicionarlo.

5-YEAR LIMITED WARRANTY

1. We provides limited warranty coverage to the original purchaser of this product for a period of five years from the date of purchase against defects in materials or workmanship of furniture components.
As used in this Warranty, "defect" means imperfections in components which substantially impair the utility of the product. This Warranty gives you specific legal rights, and you may also have other rights which vary from state to state.
2. There is no warranty coverage for defects or conditions that result from the failure to follow product assembly instructions, information or warnings, misuse or abuse, intentional damage, fire, flood, alteration or modification of the product, or use of the product in a manner inconsistent with its intended use, nor any condition resulting from incorrect or inadequate maintenance, cleaning, or care. There is also no warranty coverage for rented products or any products purchased "used" or "as is", at a distress or going-out-of business sale, or from a liquidator.
3. As the exclusive remedy under this Warranty, will (at its sole option) repair, replace or refund the value of any defective furniture component, may require independent confirmation of the claimed defect and proof of purchase. Replacement parts will be warranted for only the remaining period of the original Warranty, SHALL HAVE NO LIABILITY for ANY INCIDENTAL OR CONSEQUENTIAL DAMAGES OF ANY KIND and all such damages are EXCLUDED FROM THIS WARRANTY, such as loss of use, disassembly, transportation, labor or damage to property on or near the product. Some states do not allow the exclusion or limitation of incidental or consequential damages, so the above limitation or exclusion may not apply to you.
4. This Warranty applies only to warranted defects that first arise and are reported to within the warranty coverage period. The Warranty cannot be transferred to subsequent owners or users of the product, and it shall be immediately void in the event the product is resold, transferred, leased or rented to any third party or person other than the original purchaser.
5. THERE ARE NO OTHER WARRANTIES APPLICABLE TO THIS PRODUCT. Under the laws of certain states, there may be no implied warranties from and all implied warranties, INCLUDING ANY IMPLIED WARRANTY OF MERCHANTABILITY OR FITNESS FOR A PARTICULAR PURPOSE are disclaimed where allowed by law. TO THE EXTENT ANY IMPLIED WARRANTIES ARE APPLICABLE, ANY IMPLIED WARRANTIES, INCLUDING ANY IMPLIED WARRANTY OF MERCHANTABILITY OR FITNESS FOR A PARTICULAR PURPOSE, ARE LIMITED IN DURATION TO THE DURATION OF THIS EXPRESS WARRANTY or the minimum period allowed by law, wauder ever is shorter. Some states do not allow limitations on how long an implied Warranty lasts, so the above limitation may not apply to you.
6. For Warranty inquiries or claims, please visit our website. Please include your sales receipt or other proof of purchase and a specific description of the product defect.

GARANTIE LIMITÉE DE 5 ANS

1. Offre une couverture de garantie limitée à l'acheteur initial du présent produit pendant une période de cinq ans à compter de la date d'achat contre tout défaut de matériaux ou de fabrication des composantes de mobilier Le mot « défaut », tel qu'il est utilisé sous les termes de la présente garantie, comprend les imperfections des pièces qui empêchent substantiellement l'utilisation du produit. La présente garantie vous donne des droits légaux spécifiques et il est possible que vous ayez des droits supplémentaires variant d'État en État ou de province en province.
2. La présente garantie ne saurait couvrir les défauts ou conditions qui surviendraient à la suite du non respect des instructions, informations ou mises en garde de montage, d'une mauvaise utilisation ou d'un abus, d'un dommage intentionnel, d'un incendie, d'une inondation, d'une altération ou modification du produit, d'une utilisation du produit allant à l'encontre de son usage prévu, ni aucune condition résultant d'une maintenance, d'un nettoyage ou d'un entretien inappropriés ou inadéquats. De plus, il n'existe aucune garantie pour les produits loués ou tous les produits achetés « d'occasion » ou « en l'état », dans le cadre d'une vente aux enchères ou de solde pour cessation de commerce, ou auprès d'un liquidateur.
3. En tant que recours exclusif en vertu de la présente garantie, réparera, remplacera ou rembourser (sur sa seule décision) la valeur de toute composante de mobilier défectueuse. peut exiger une confirmation indépendante du défaut revendiqué ainsi qu'une preuve d'achat. Les pièces de rechange seront garanties uniquement pendant la période restante de la garantie originale. NE SERA EN AUCUN CAS RESPONSABLE de TOUT DOMMAGE ACCESSOIRE OU CONSÉCUTIF DE TOUTE SORTE et lesdits dommages sont EXCLUS DE LA PRÉSENTE GARANTIE, à savoir perte d'utilisation, démontage, transport, main d'œuvre ou dommages matériels sur ou à proximité du produit. Certains États ou provinces ne permettant pas l'exclusion ou la limite aux responsabilités pour dommages accidentels ou consécutifs, la limite ou l'exclusion ci -dessus peut ne pas être applicable.
4. La présente garantie ne s'applique qu'aux défauts garantis qui se produisent pour la première fois et qui sont signalés à dans les limites de couverture de la garantie. La garantie ne peut pas être transférée à des propriétaires ou utilisateurs subséquents du produit, et sera immédiatement invalidée dans le cas où le produit est revendu, transféré, loué sous bail ou loué à une tierce partie ou personne autre que l'acheteur original.
5. IL N'EXISTE AUCUNE AUTRE GARANTIE EN VIGUEUR POUR LE PRÉSENT PRODUIT. En vertu des lois de certains États ou provinces, il ne peut y avoir de garanties implicites de la part der et toutes les garanties implicites, Y COMPRIS TOUTE GARANTIE IMPLICITE DE COMMERCIABILITÉ OU D'ADAPTATION À UN USAGE PARTICULIER sont déclinées partout où la loi l'autorise. DANS LA MESURE OÙ TOUTE GARANTIE IMPLICITE EST APPLICABLE, TOUTE GARANTIE IMPLICITE, Y COMPRIS TOUTE GARANTIE DE COMMERCIABILITÉ OU D'ADAPTATION À UN USAGE PARTICULIER, EST LIMITÉE À LA DURÉE DE LA PRÉSENTE GARANTIE EXPRESSE ou à la période minimum autorisée par la loi, la période la plus courte étant retenue. Certains États ne permettant pas que des limites soient imposées quant à la durée d'une garantie implicite, la limite ci-dessus peut donc ne pas être applicable.
6. Pour toute question concernant la garantie ou toute demande de réclamation, consulter le site We. Veuillez joindre votre ticket de caisse ou toute autre preuve d'achat ainsi qu'une description spécifique du défaut de produit.

GARANTÍA LIMITADA DE 5 AÑOS

1. provee cobertura de garantía limitada al comprador original de este producto por un período de cinco años, a partir de la fecha de compra, contra defectos en los materiales o de mano de obra en los componentes de muebles. Como es utilizado en esta Garantía, "defecto" significa imperfecciones en los componentes que de manera fundamental afecta la utilidad del producto. Esta Garantía le permite a usted ciertos derechos legales, y usted también podría poseer otros derechos adicionales, los cuales varían de estado a estado.
2. No hay cobertura de garantía para defectos o estados que resulten del incumplimiento en seguir las instrucciones, la información o las advertencias sobre el ensamblaje del producto; del uso incorrecto o maltrato, del daño intencional, incendio, inundación, cambio o modificación del producto; o de la utilización del producto de manera contradictoria con el uso para el cual fue fabricado, ni por ningún estado que resulte del mantenimiento, limpieza o cuidado incorrecto o inadecuado. Tampoco no hay cobertura de garantía para los productos rentados o para cualesquiera productos comprados "de uso" o "como está", en una venta de bienes embargados o en una venta por salirse del negocio, o comprados a un liquidador.
3. Como un recurso exclusivo bajo esta Garantía, (sólo a su opción) reparará, reemplazará o reembolsará el valor de cualquier componente defectuoso de mueble. puede requerir una confirmación independiente de un defecto reclamado y una prueba de compra. Las piezas de repuesto serán garantizadas solamente por el período de tiempo que queda de la Garantía original. NO TENDRÁ RESPONSABILIDAD por NINGÚN DAÑO INCIDENTAL O CONSECUENTE DE NINGÚN TIPO y todos dichos daños SE EXCLUYEN DE ESTA GARANTÍA, tales como pérdida de uso, desensamblaje, transportación, trabajo o daño a la propiedad en o cerca del producto. Algunos estados no permiten la exclusión o limitación de daños incidentales o consecuentes, en tales instancias la limitación o exclusión antes mencionada podría no ser aplicable a usted.
4. Esta Garantía sólo es aplicable a defectos garantizados que primeramente surjan y se informen a dentro del período de cobertura de garantía. La Garantía no puede ser transferida a propietarios o usuarios subsiguientes del producto, y ésta será inmediatamente invalidada en el caso que el producto sea revendido, transferido, arrendado o rentado a cualquier tercero u otra persona que no sea el comprador original.
5. NO HAY OTRA GARANTÍA APLICABLE A ESTE PRODUCTO. Bajo las leyes de ciertos estados, pueden no haber garantías implícitas de y se hace renuncia de responsabilidad de todas las garantías implícitas donde lo permita la ley, INCLUYENDO CUALQUIER GARANTÍA IMPLÍCITA DE MERCANTIBILIDAD O DE APTITUD PARA UN PROPÓSITO EN PARTICULAR. EN LA MEDIDA CUALQUIER GARANTÍA IMPLÍCITA ES APLICABLE, CUALESQUIERA GARANTÍAS IMPLÍCITAS, INCLUYENDO AQUELLA DE MERCANTIBILIDAD O DE APTITUD PARA UN PROPÓSITO EN PARTICULAR, SE LIMITAN EN DURACIÓN HASTA LA DURACIÓN DE ESTA GARANTÍA IMPLÍCITA o hasta el periodo mínimo permitido por la ley, la que sea más corta. Algunos estados no permiten limitaciones en cuanto a la duración de una garantía implícita, por eso la limitación arriba citada pueda no ser aplicable a usted.
6. Para solicitud de información o reclamación de Garantía, por favor, visite nuestro sitio Web. Por favor incluya su recibo de venta u otra prueba de compra y una descripción detallada del defecto del producto.