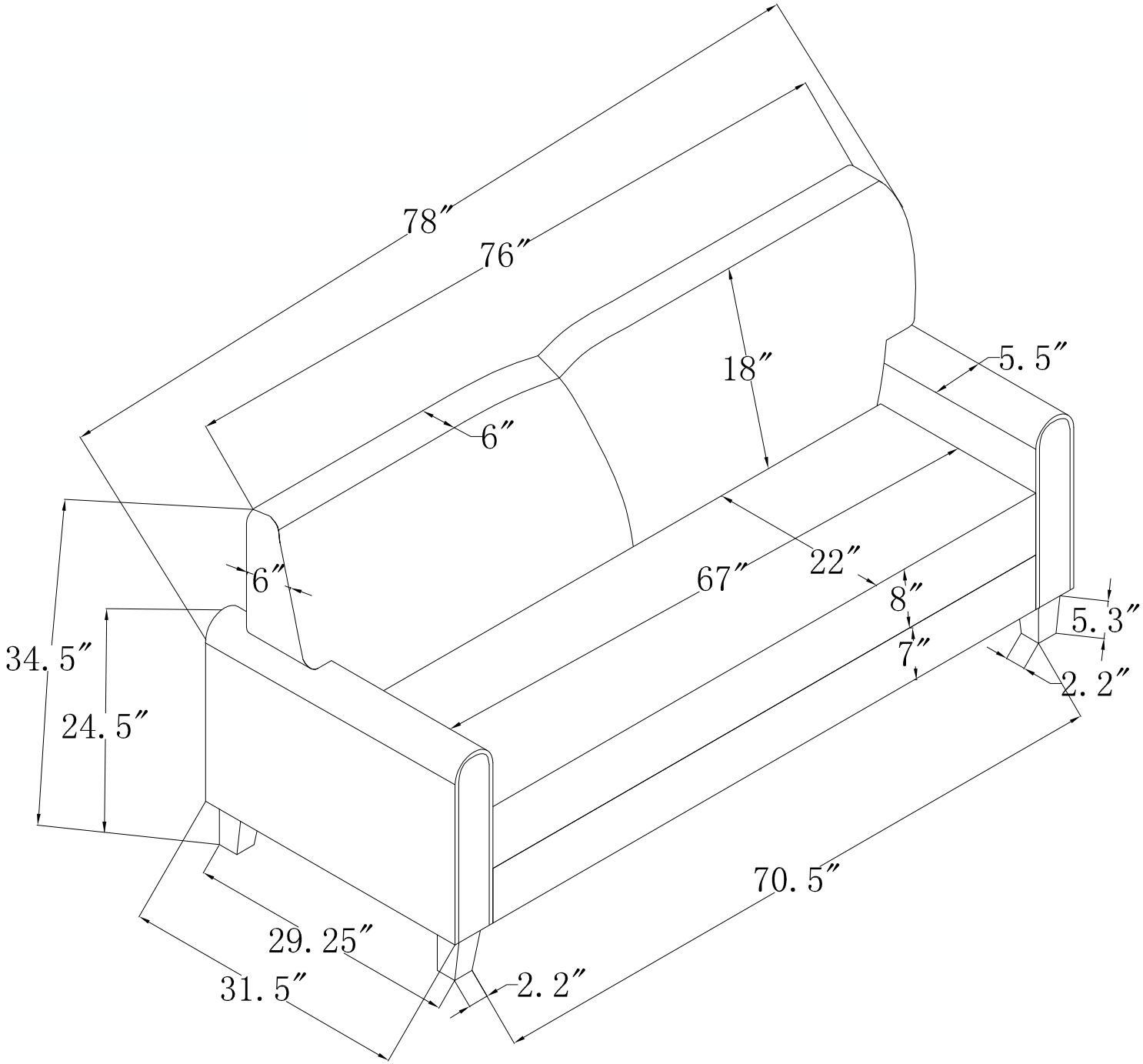
78″
76″
18″
5. 5″
6″
6″
67″
22″
8″
7″
5. 3″
2. 2″
34. 5″
24. 5″
70. 5″
29. 25″
31. 5″
2. 2″

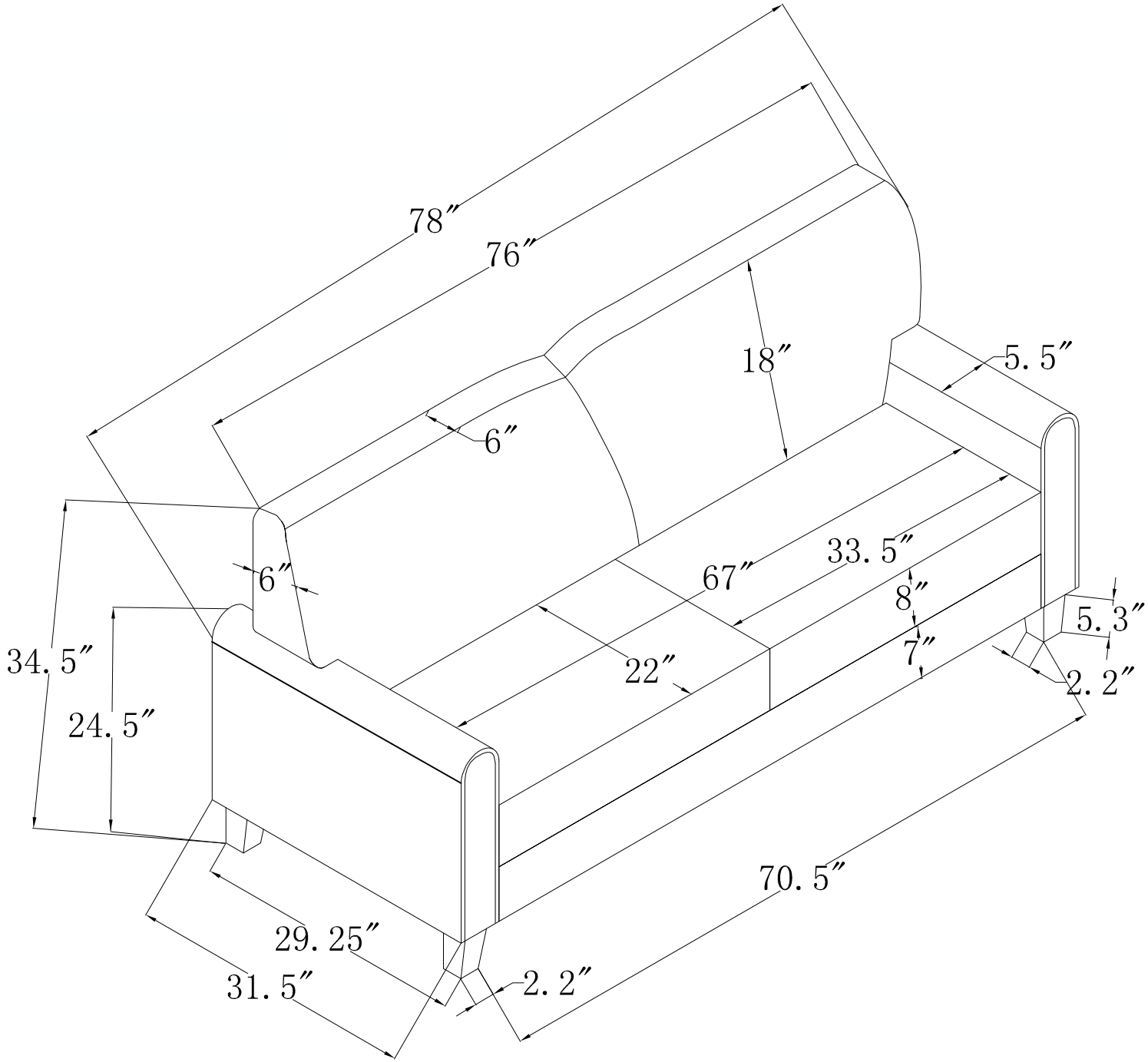
78″
76″
18″
5. 5″
6″
6″
67″
33. 5″
8″
5. 3″
7″
34. 5″
22″
2. 2″
24. 5″
70. 5″
29. 25″
31. 5″
2. 2″

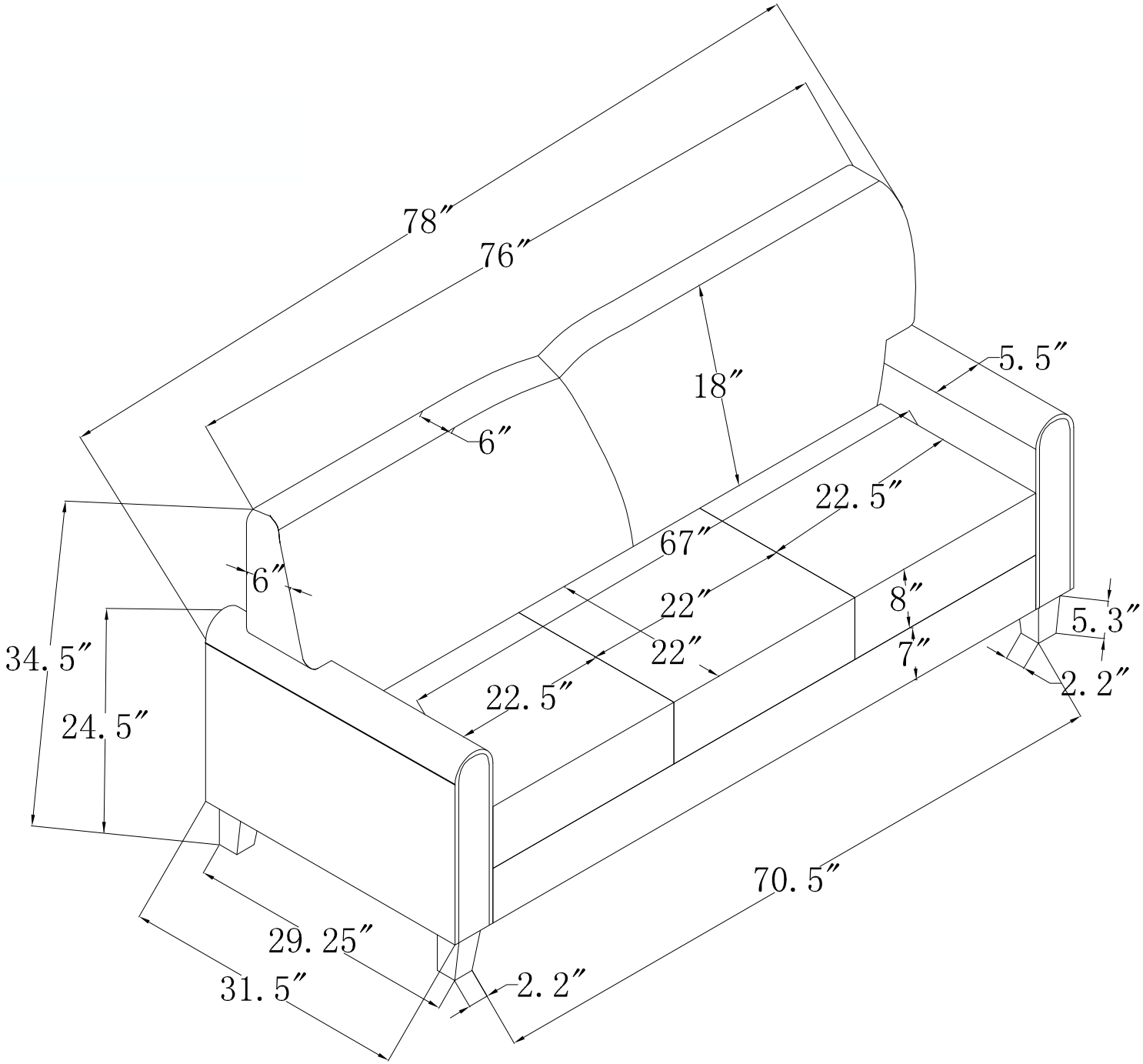
78″
76″
18″
5. 5″
6″
22. 5″
67″
6″
22″
8″
5. 3″
34. 5″
22″
7″
2. 2″
22. 5″
24. 5″
70. 5″
29. 25″
31. 5″
2. 2″

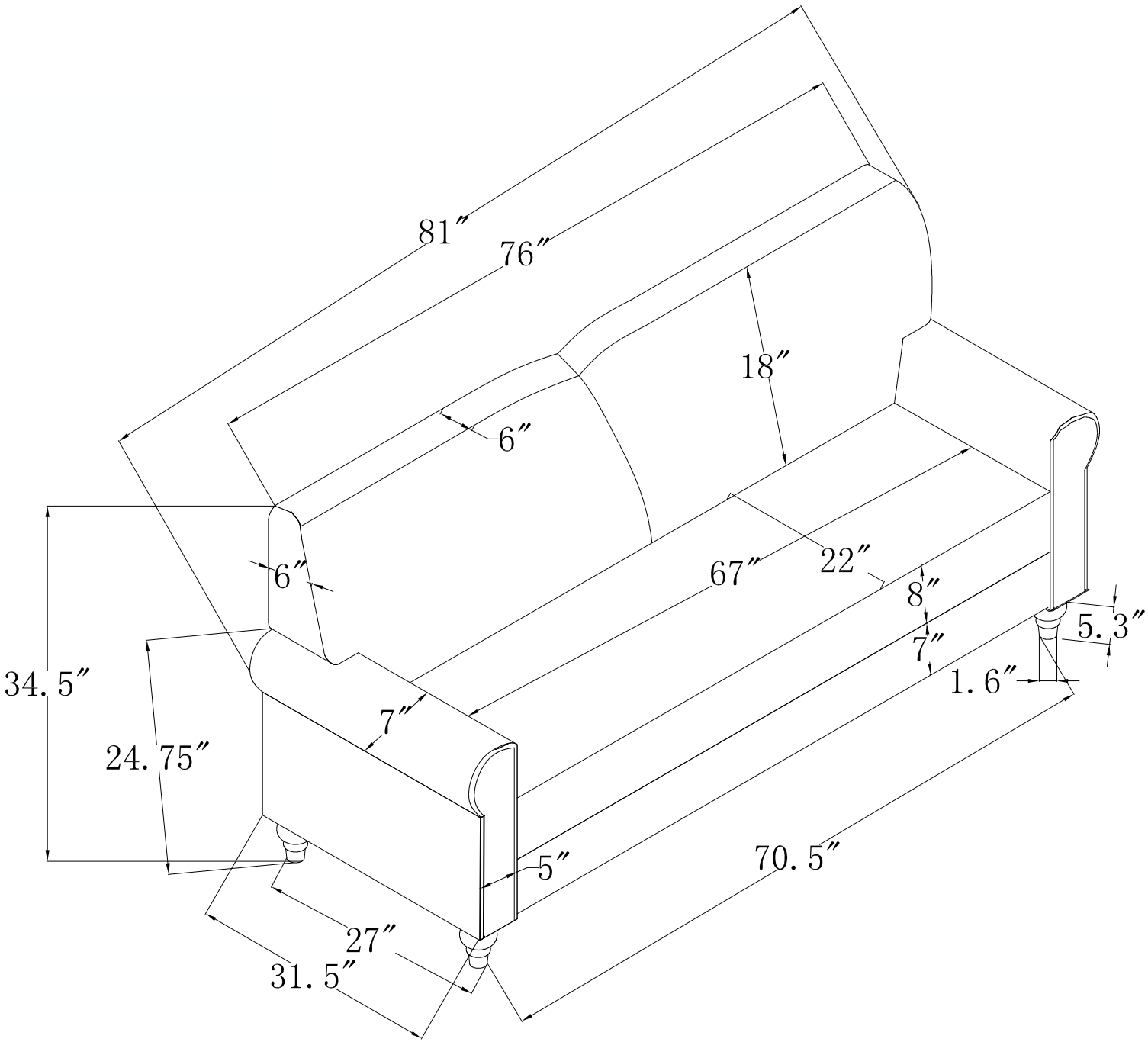
81″
76″
18″
6″
6″
67″
22″
8″
7″
5. 3″
1. 6″
34. 5″
24. 75″
7″
5″
70. 5″
27″
31. 5″

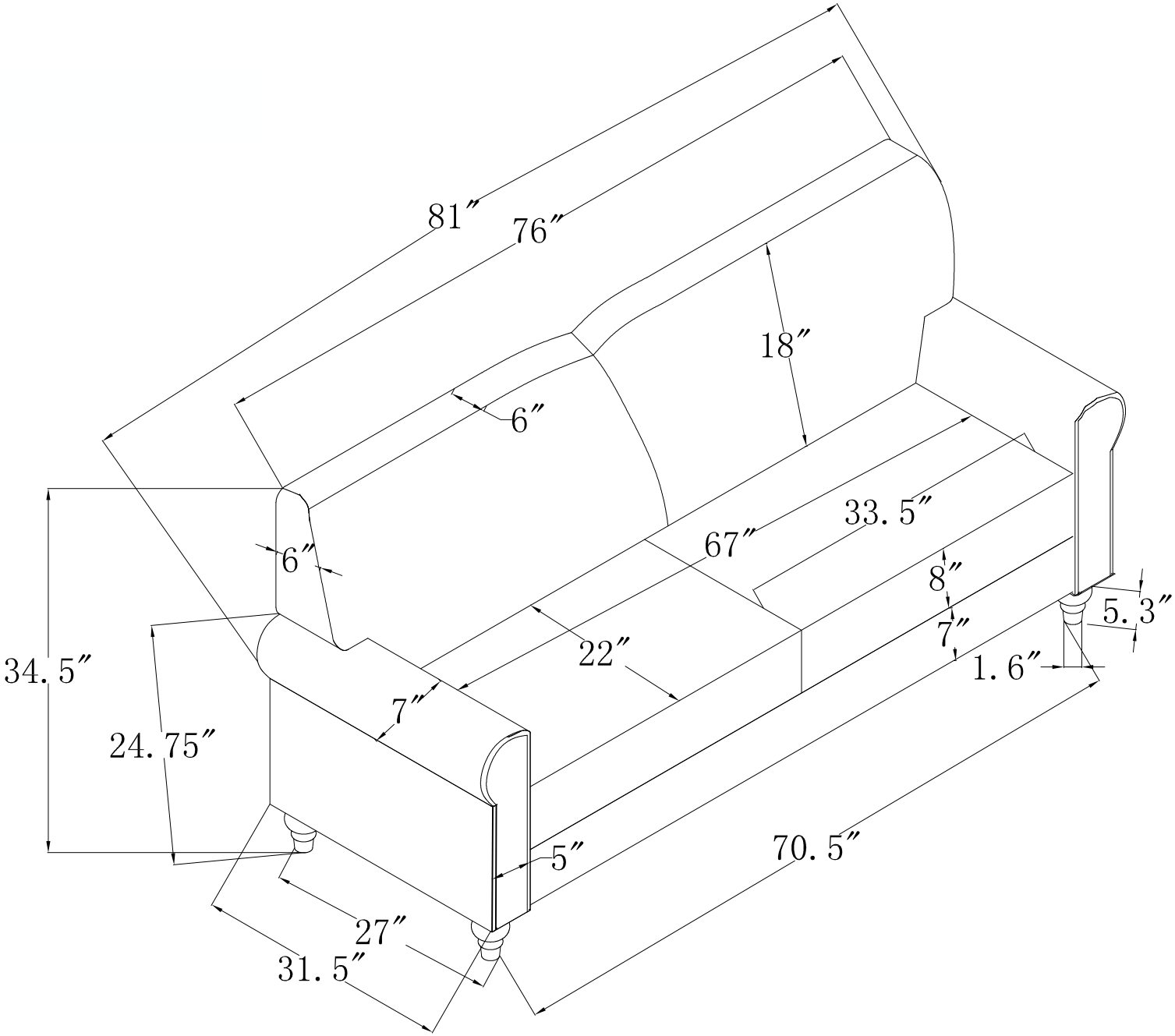
81″
76″
18″
6″
6″
67″
33. 5″
8″
7″
5. 3″
1. 6″
22″
34. 5″
24. 75″
7″
5″
70. 5″
27″
31. 5″

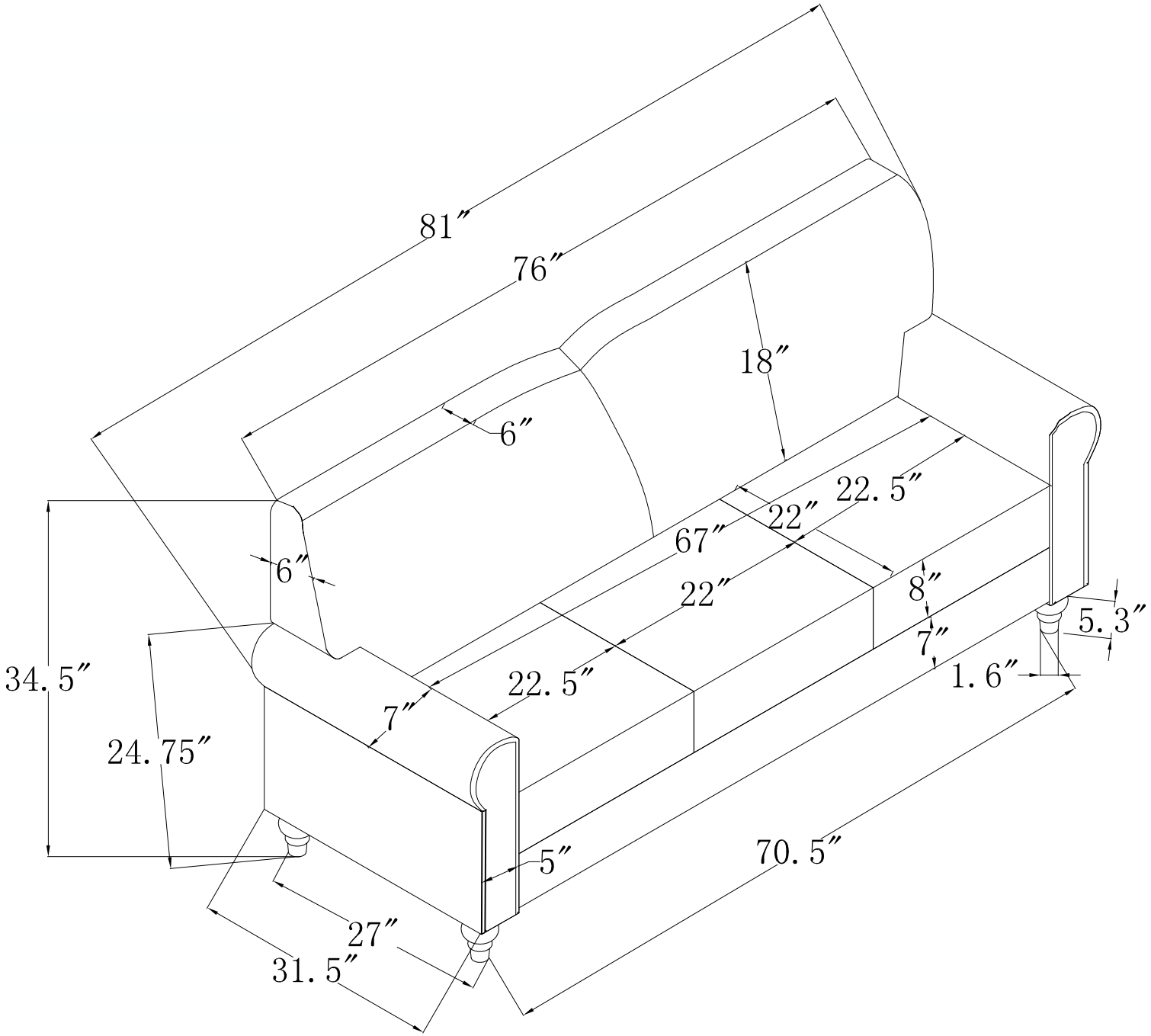
81″
76″
18″
6″
22. 5″
22″
67″
6″
22″
8″
5. 3″
7″
34. 5″
22. 5″
1. 6″
7″
24. 75″
5″
70. 5″
27″
31. 5″

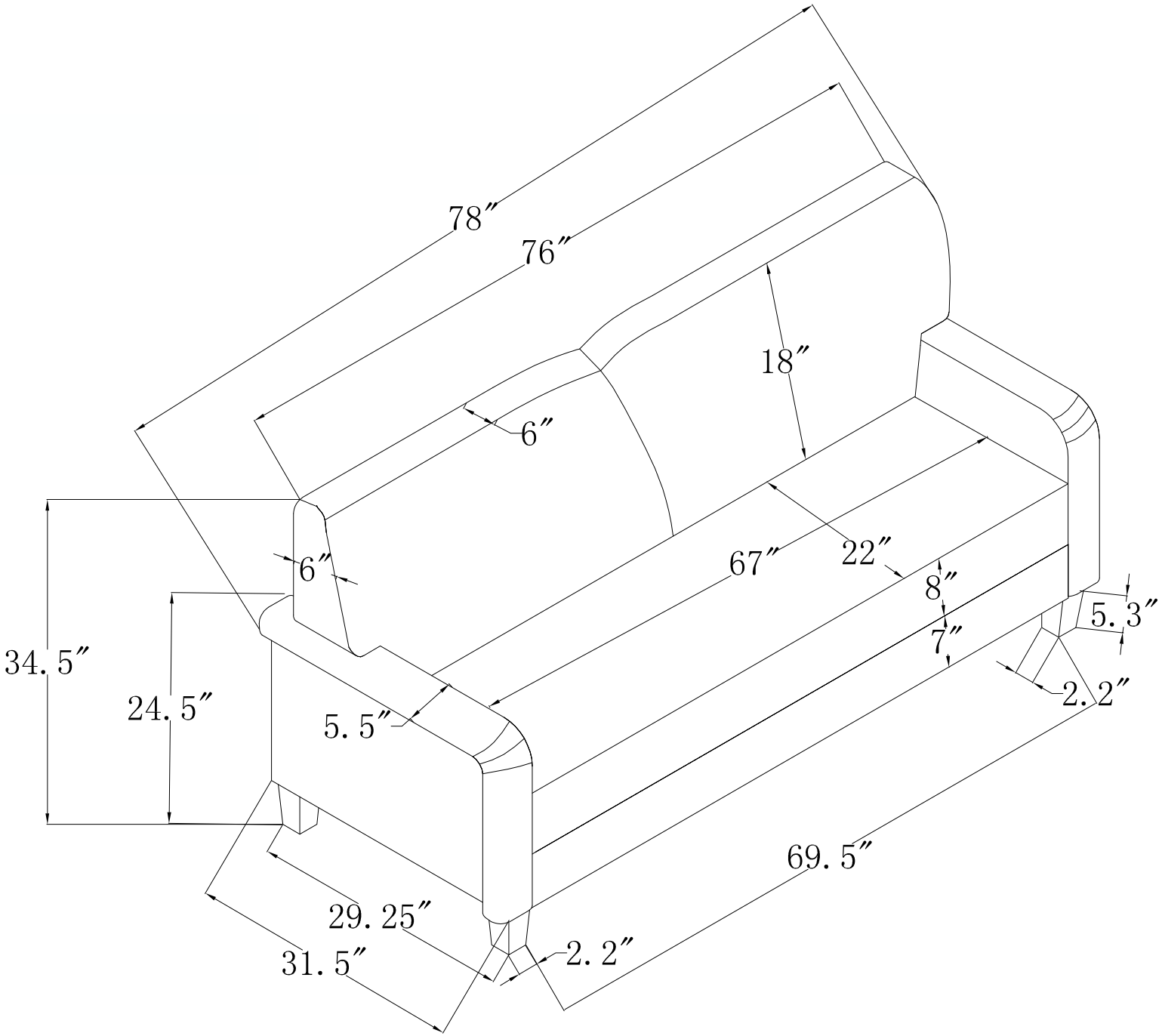
78″
76″
18″
6″
6″
67″
22″
8″
7″
5. 3″
2. 2″
34. 5″
24. 5″
5. 5″
69. 5″
29. 25″
31. 5″
2. 2″

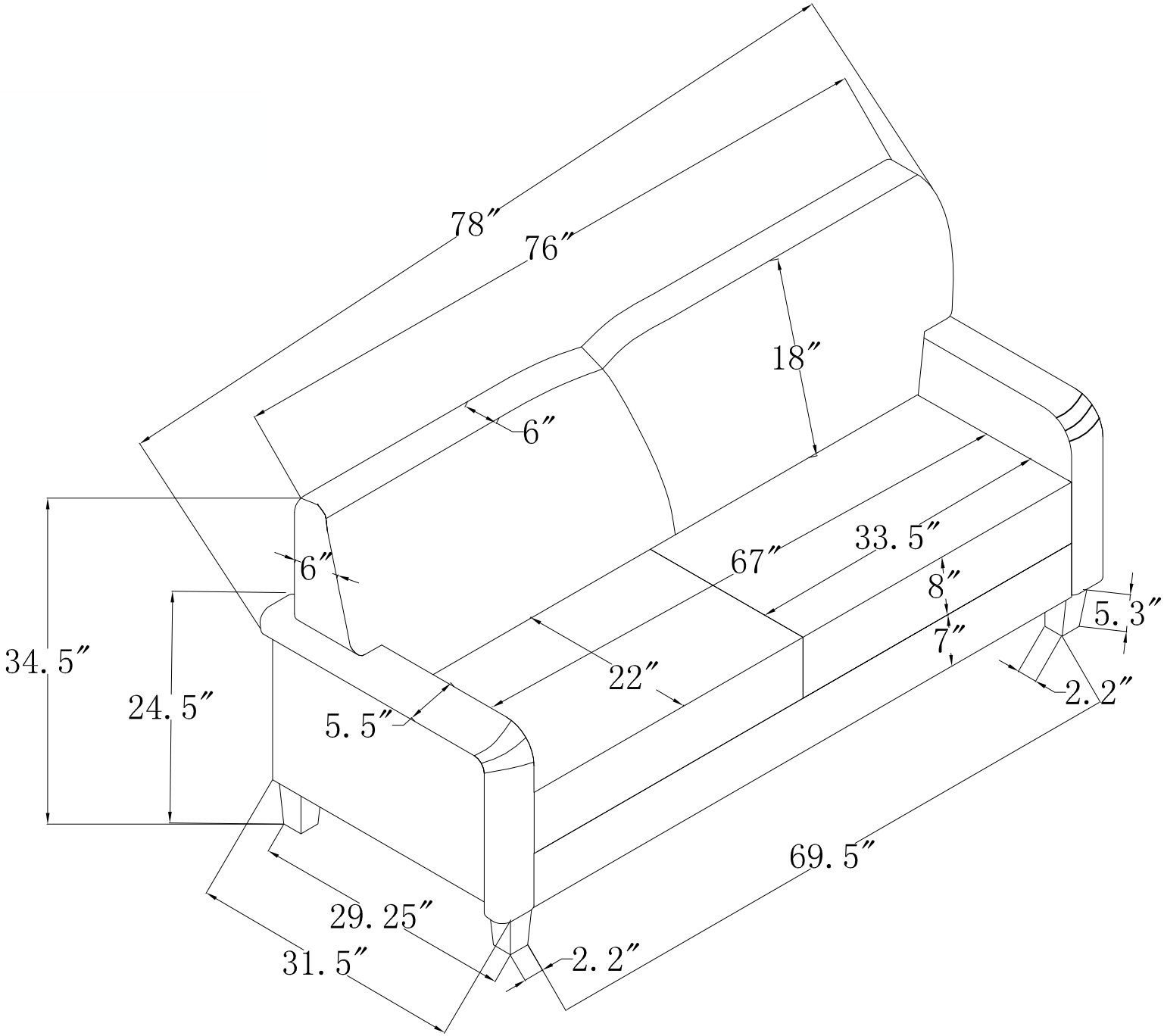
78″
76″
18″
6″
6″
67″
33. 5″
8″
7″
5. 3″
2. 2″
34. 5″
24. 5″
22″
5. 5″
69. 5″
29. 25″
31. 5″
2. 2″

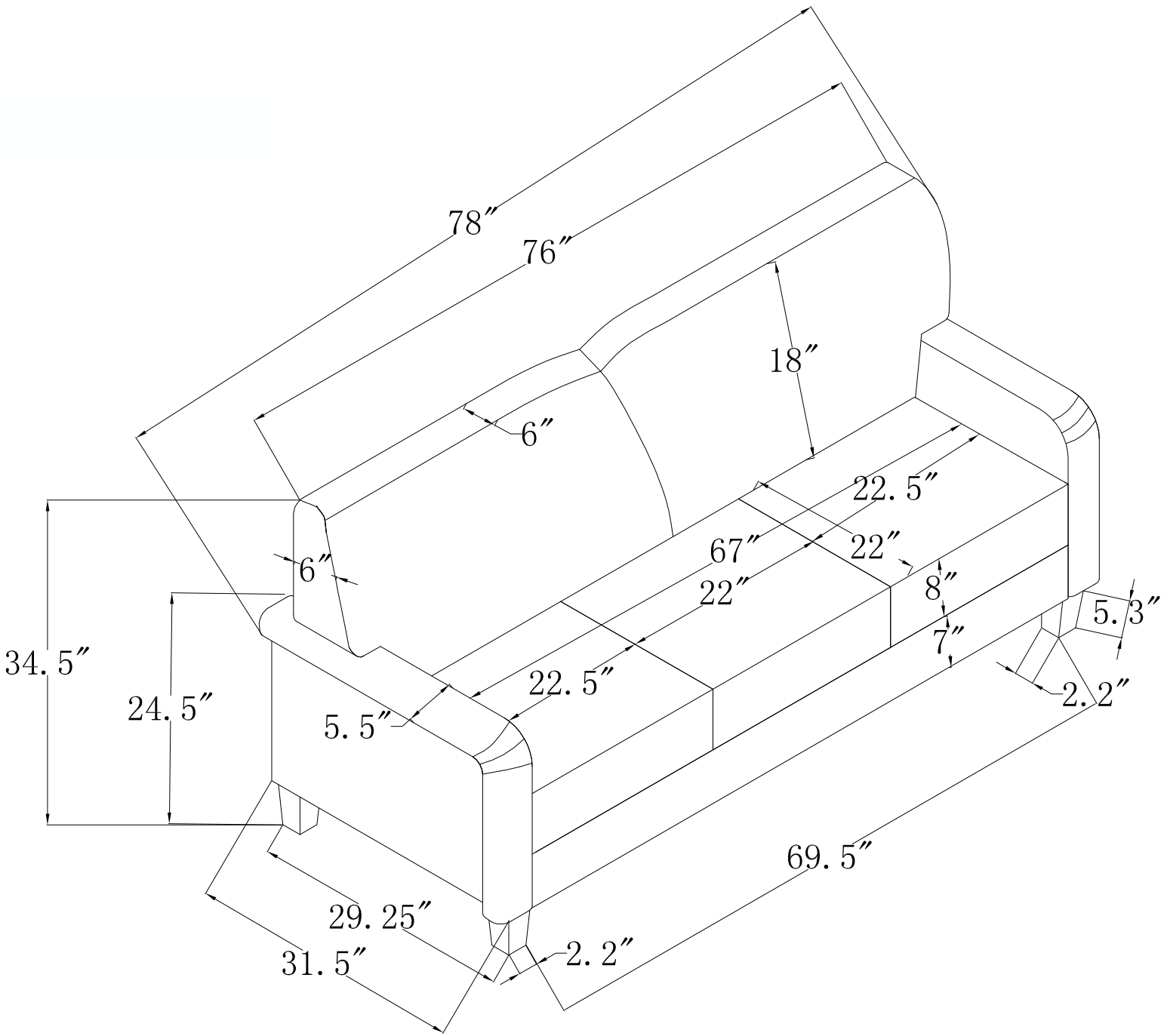
78″
76″
18″
6″
22. 5″
67″
22″
6″
22″
8″
5. 3″
7″
34. 5″
24. 5″
22. 5″
5. 5″
2. 2″
69. 5″
29. 25″
31. 5″
2. 2″