Instruction Munual

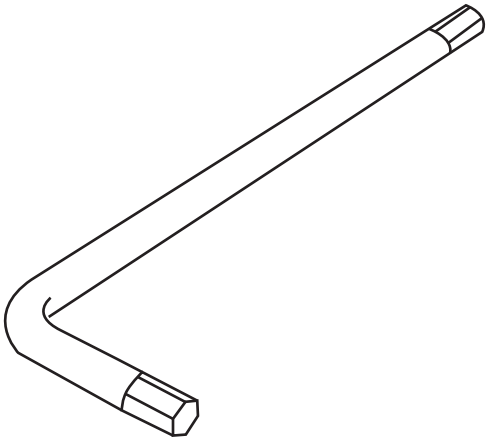

1 x

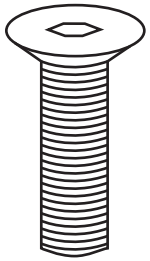

4 x

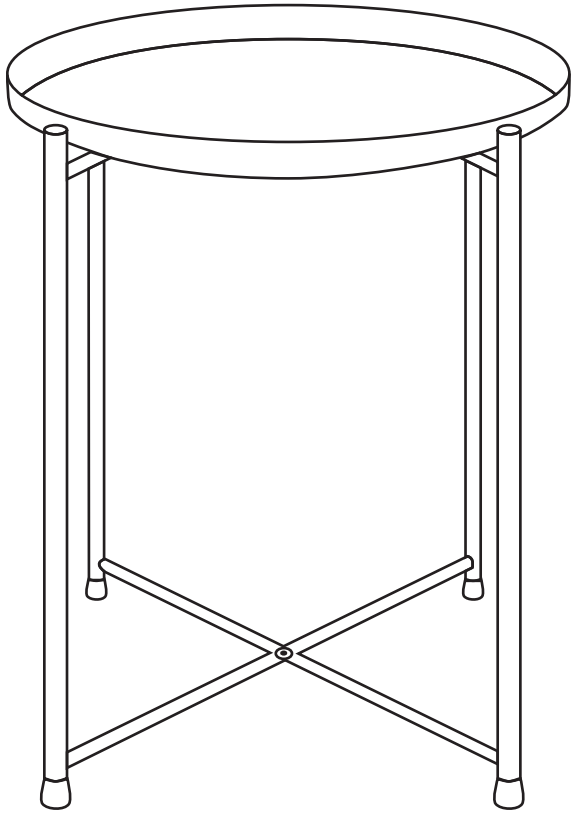

1

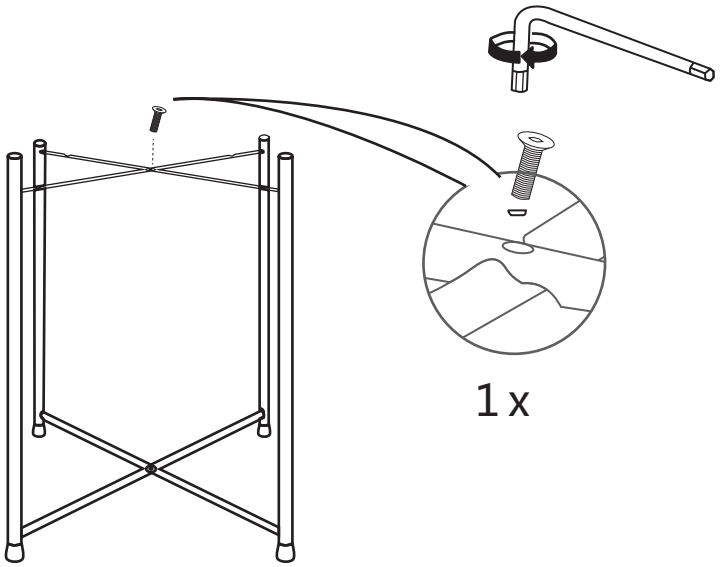

2

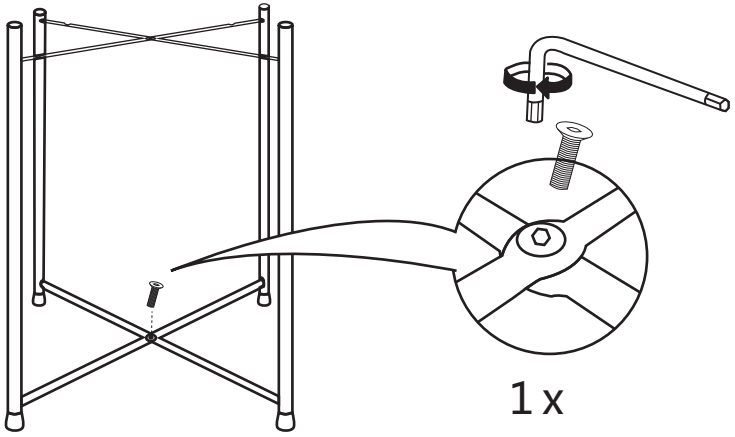

3

