Wardrobe+Desk /garde-robe + bureau

Assembly Instructions - Please keep for future reference

Instructions d’assemblage - s’il vous plaît garder pour référence future

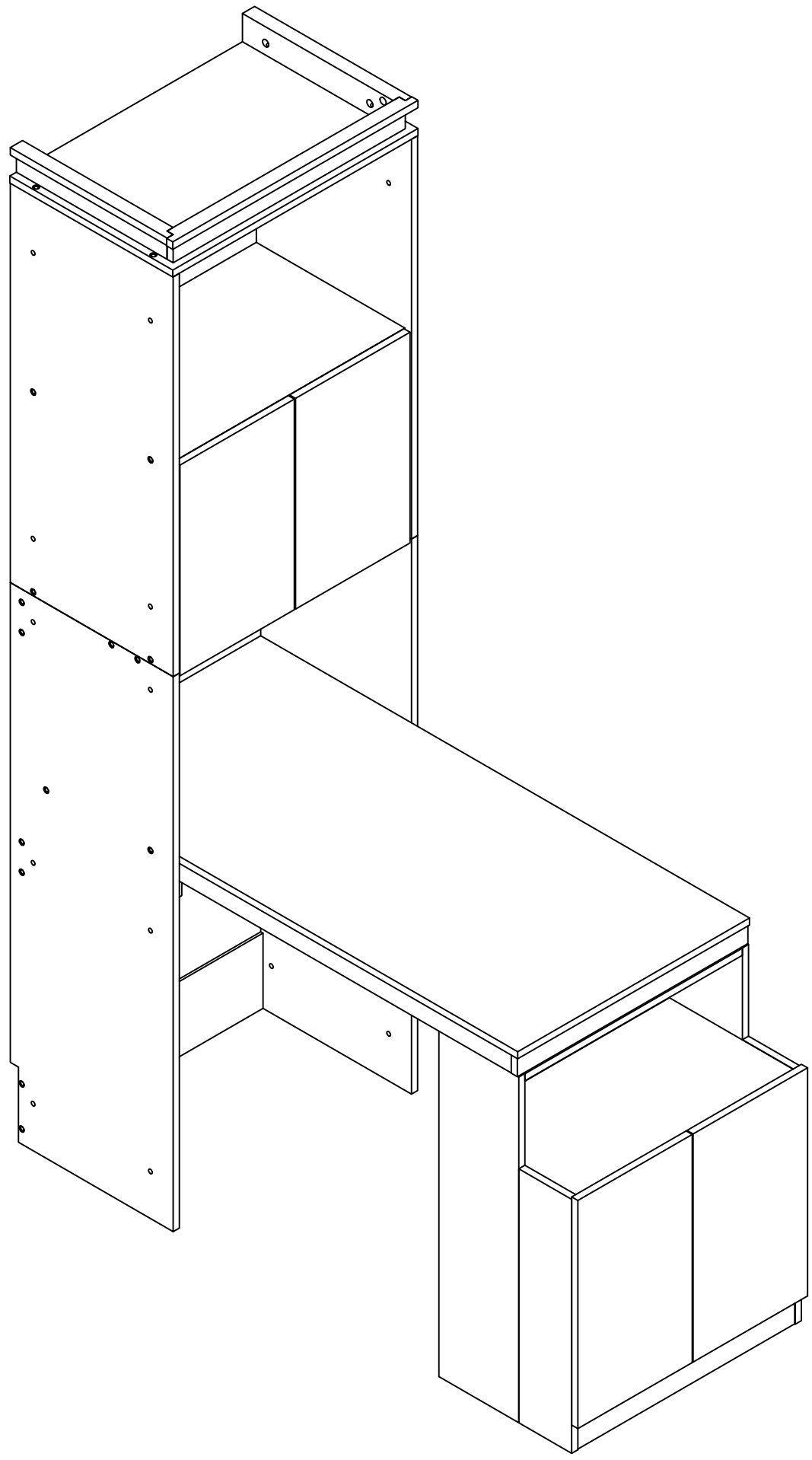

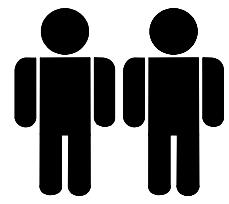

Three people are required to assemble and move this model.
Trois personnes sont nécessaires pour Assemblez et déplacez ce modèle.

Important – Please read these instructions fully before starting assembly

Important - veuillez lire ces instructions complètement avant de commencer l’assemblage

Safety and Care Advice

Important – Please read these instructions fully before starting assembly

- Check you have all the components and tools listed on the following pages.
- Remove all fittings from the plastic bags and separate them
- Keep children and pets away from the installation area, which may cause choking if small parts are swallowed.
- Make sure you have enough space to layout the parts before
- Do not stand or apply weight to the product during assembly. This may cause damage.
- Assemble the item as close to its final position (in the same room) as possible.
- Assemble on a soft level surface to avoid damage to the unit or floor.
- It's easier for two people to assemble the parts together.

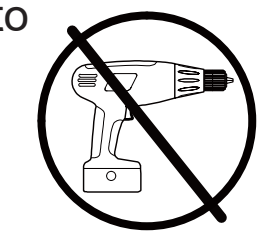

- To reduce the likelihood of damage to your product, make sure your power drill is set to a low torque setting.

Care and maintenance

- Only clean using a damp cloth and mild detergent, do no use bleach or abrasive cleaners.
- Check for loose screws on this unit from time to time.
- This product should not be discarded with household waste. Take to your local authority waste disposal centre.

Handy Hints

- Assemble all parts and bolts loosely during assembly, only once the product is complete should you fully tighten the bolts
- Regularly check and ensure that all bolts and fittings are correctly tightened.

WARNING
In order to help prevent overturning – please follow these instructions

To help prevent product toppling over please follow the below steps:-

Use the anti tip stap or wall fixing method provided (if applicable)
Do not allow children to climb or hang on the furniture
Do not open more than one drawer at a time
Do not place heavy items in the top drawers
Do not place heavy items on top of the furniture, unless the furniture has been designed for this purpose

please note that only the anti tip strap is provided.
You will need to provide wall plugs and screws applicable for your wall type

Conseils de sécurité et de soins

Important - veuillez lire ces instructions complètement avant de commencer l'assemblage

•Vérifiez que vous avez tous les composants et outils énumérés sur les pages suivantes.

• Retirer tous les accessoires des sacs en plastique et les séparer

• Gardez les enfants et les animaux de compagnie loin de La zone d'installation, qui peut causer Étouffement si de petites pièces sont avalées.

• Assurez-vous d'avoir suffisamment d'espace pour mettre en page les pièces avant.

• Ne pas se tenir debout ou appliquer le poids à Le produit pendant l'assemblage. Cela peut causer des dommages.

• Assemblez l'élément le plus près possible de sa position finale (dans la salle de sameroom).

• Assembler sur un niveau doux Surface pour éviter les dommages À l'unité ou à l'étage.

•Il est plus facile pour deux personnes de se réunir Les parties ensemble.

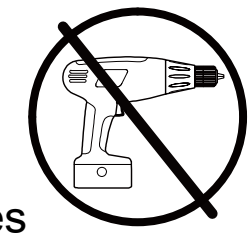

• Pour réduire la probabilité De dommages à votre produit,Assurez-vous que votre perceuse électrique Est réglé sur un réglage de couple faible.

Entretien et entretien

• Nettoyer uniquement à l'aide d'un détergent doux à linge humide, ne pas utiliser d'eau de javel ou de nettoyants abrasifs

• Vérifiez les vis desserrées sur Cette unité de temps en temps.

• Ce produit ne doit pas être jeté avec les ordures ménagères emporter au centre d'élimination des déchets de votre collectivité locale

Conseils pratiques

• Assemblez toutes les pièces et boltsloosely pendant l'assemblée, onlyonce que le produit est completeshould vous serrez entièrement les boulons

• Vérifier et assurer régulièrement Que tous les boulons et raccords sont Correctement serré.

Avertissement
Afin de prévenir le renversement
Veuillez suivre ces instructions

Pour aider à prévenir le renversement du produit, veuillez suivre les étapes suivantes :-

Utilisez la méthode anti-tip stap ou de fixation murale fournie (le cas échéant)
Ne laissez pas les enfants grimper ou accrocher aux meubles
N'ouvrez pas plus d'un tiroir à la fois
Ne placez pas d'objets lourds dans les tiroirs supérieurs
Ne placez pas d'objets lourds sur le dessus des meubles,
sauf si les meubles ont été
Conçu à cet effet

Veuillez noter que seule la courroie anti-pointe est fournie.

Vous devrez fournir des bouchons muraux et des vis applicables pour votre type de mur

Using Camlocks

Step 1

1 DO NOT OVER TIGHTEN.

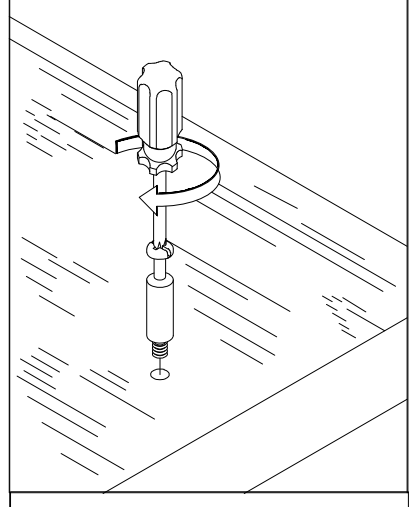

Step 2

2

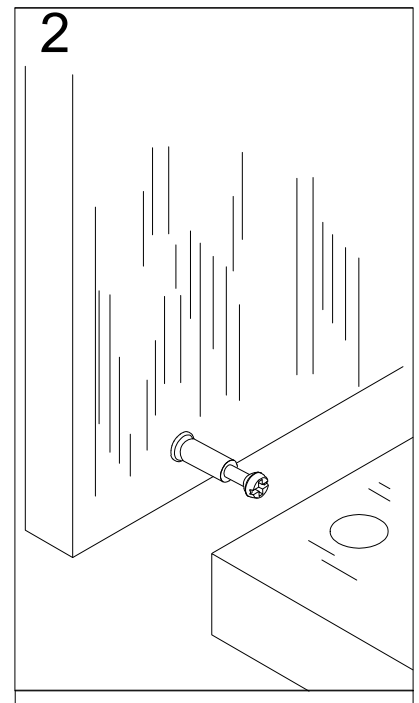

Step 3

3

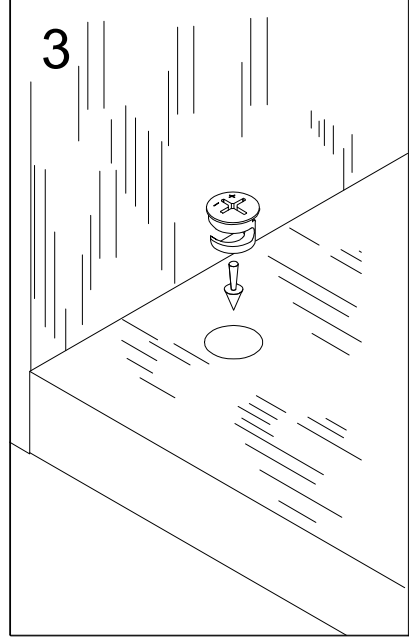

Step 4

4

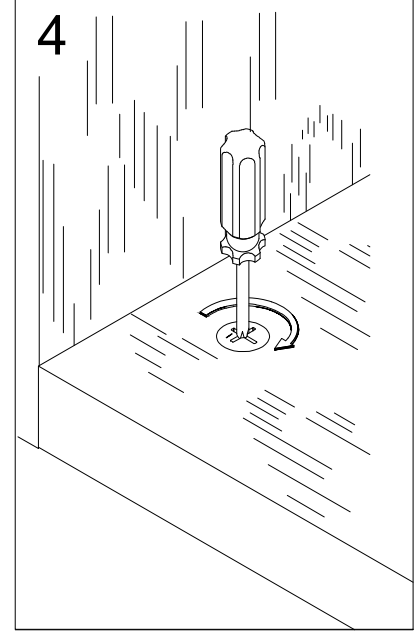

Utilisation de Camlocks

Étape 1

Connectez le mâle
Camlock tel que diecté dans
Les instructions de montage
Utiliser un driver scewdriver.

1

Ne pas trop serrer.
NE PAS SERRER EXCESSIVEMENT.

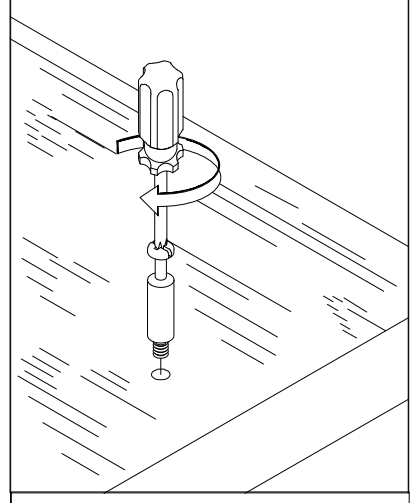

Étape 2

Poussez le camlock mâle
Dans le trou d'entrée.

2

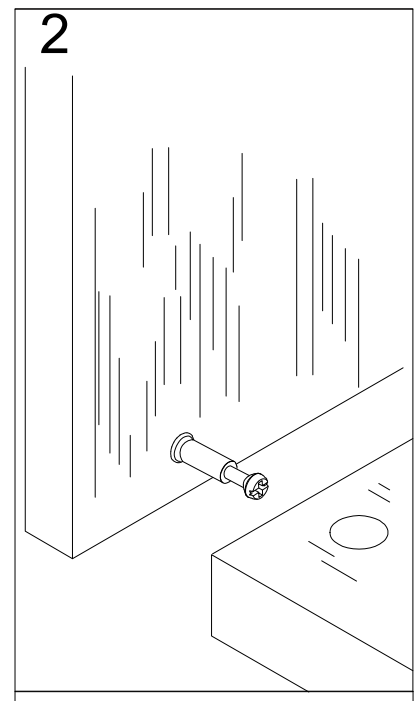

Étape 3

Insérer le femle
Camlock comme indiqué dans
le Instruction.

Note: assurez-vous que le
Flèche sur le haut de la
Camlock pointe vers
Le trou d'entrée pour la
Mâle camlock.

3

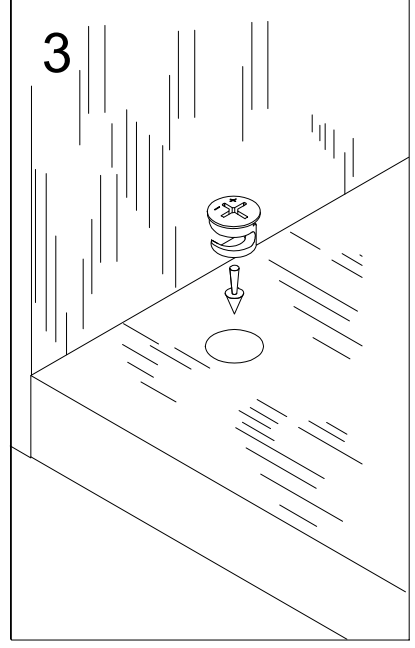

Étape 4

Tournez la femelle camlock
Dans le sens horaire avec un
Tournevis.

Vous devriez sentir un clic
Lorsque le camlock est
Verrouillé en place.

Le joint est maintenant
sécurisé.

4

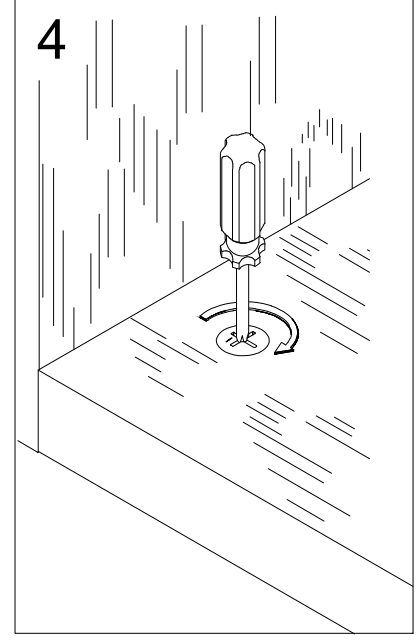

Assembly Instructions / Instructions de montage

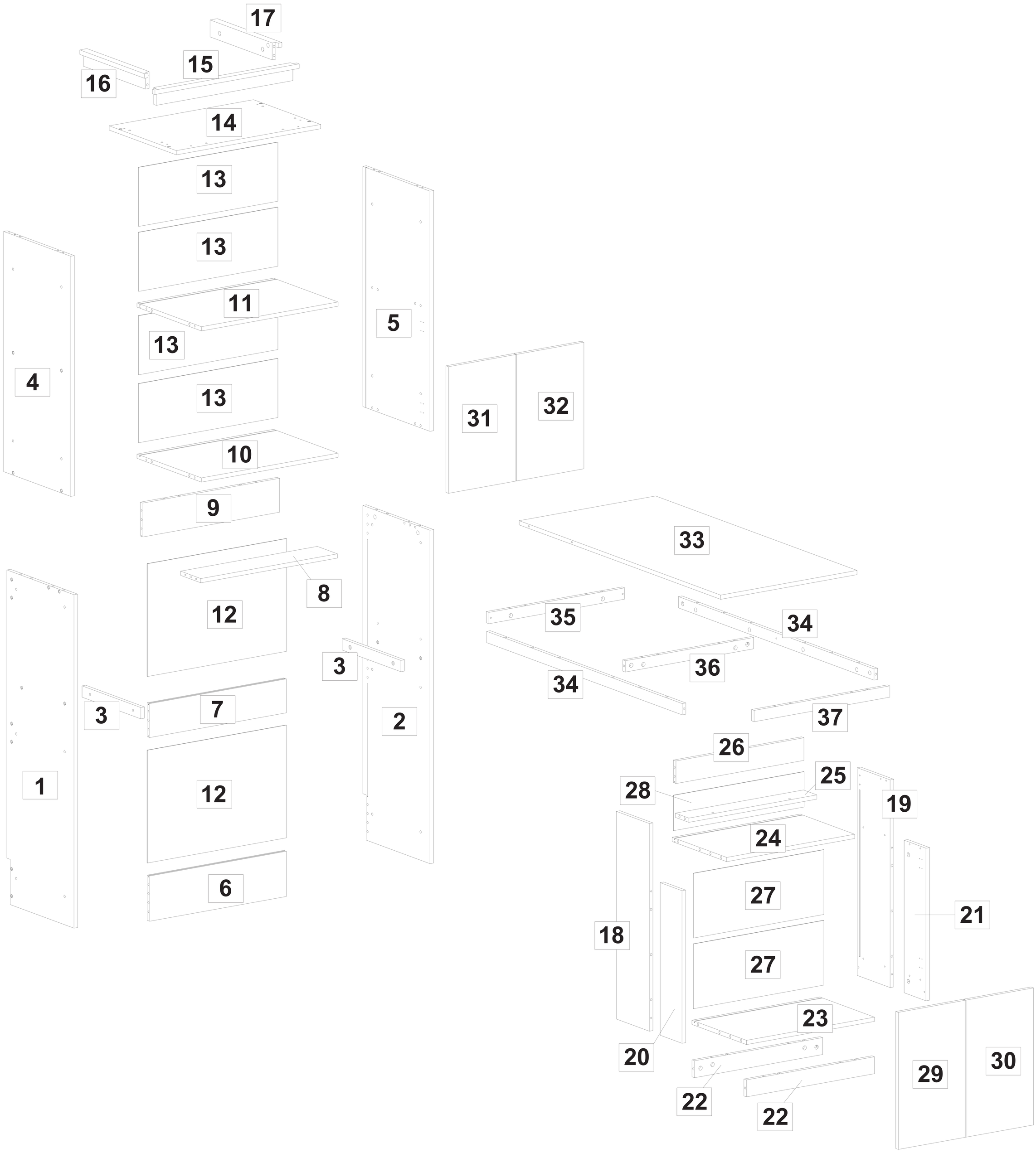

Part List / Liste des pièces

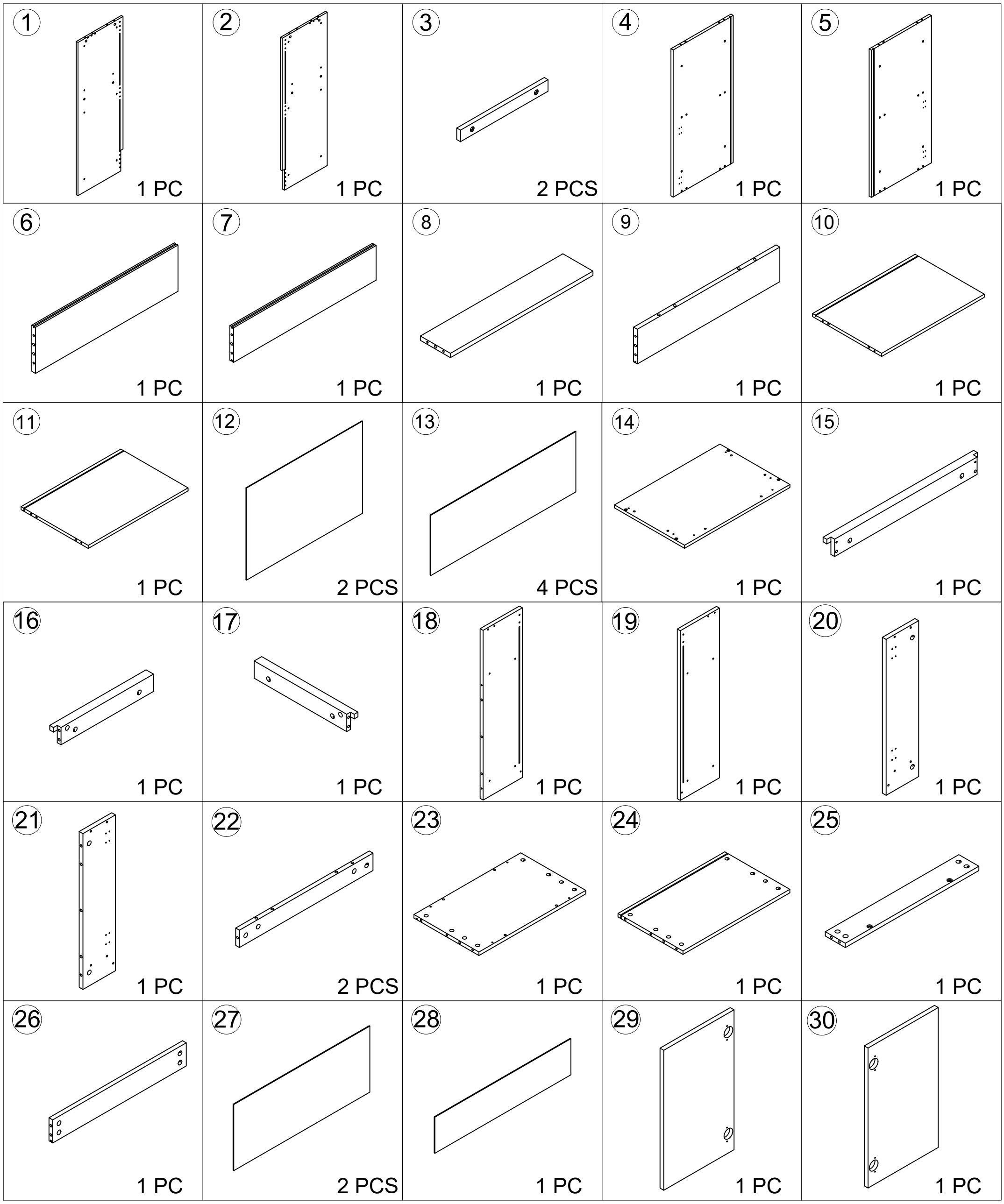

Part List / Liste des pièces

31 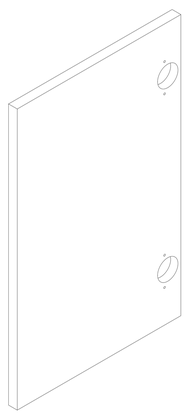 1 PC	32 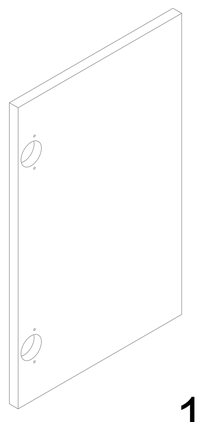 1 PC	33 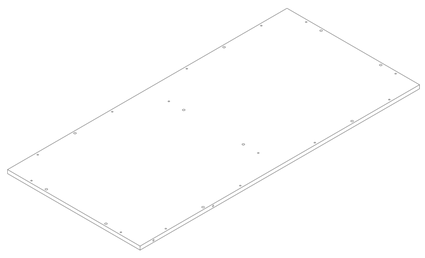 1 PC	34 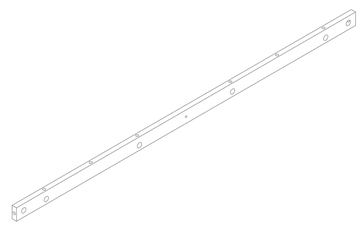 2 PCS	35 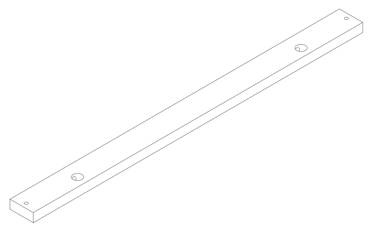 1 PC
36 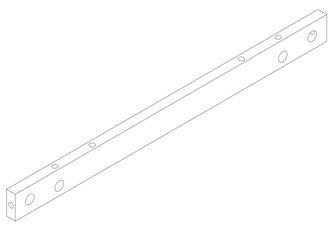 1 PC	37 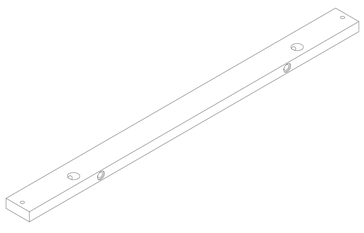 1 PC	38 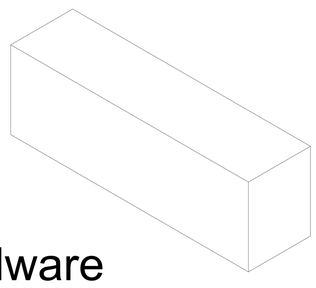 Hardware Matériel informatique 1 PC		

Hardware list/ Liste du matériel

Please check you have all the panels listed below
Veuillez vérifier que vous avez tous les panneaux énumérés ci-dessous

Note: The quantitie below are the correcet amount to complete the assembly. In some cases more fittings may be supplied than are required.

Remarque: La quantité ci-dessous est la quantité correcte pour compléter l'assemblage. Dans certains cas, plus de raccords. Peut être fourni que sont requis.

A Male Camlock x 70 Mâle Camlock	**B** Female Camlock x 70 Femelle Camlock	**C** 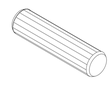 Dowel (8x30) x 56 Le goujon
D 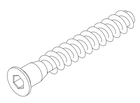 6*48mm Screw x 32 6*50mm vis	**E** 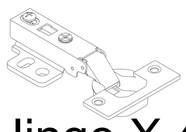 Door Hinge X 4 Charnière de porte	**F** 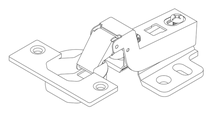 Door Hinge X 4 Charnière de porte
G 3.5*14mm Screw x 48 3.5*14mm vis	**H** 6*20mm Screw x 6 6*20mm vis	**I** Back Panel Stiffener x 30 Panneau arrière raidisseur
J 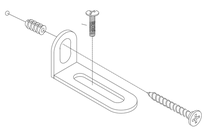 Wall Fixing Pack x 2	**K** Ø20 Sticker x 40	**L** 569mm x 2
M 533mm x 1	**N** 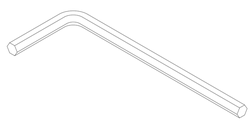 Hex Key M4 x 1	**O** Nut x 10 noix
P 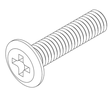 6*25mm Screw x10		

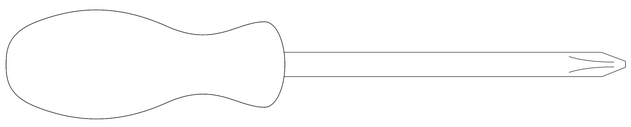

Assembly Tools Required (Not Included)
Outils d'assemblage requis (Non Inclus)

Assembly Instructions / Instructions de montage

Step 1
Étape 1

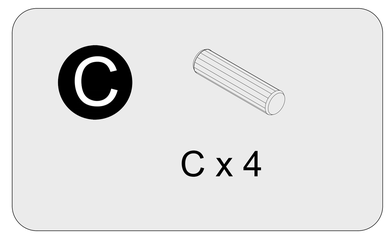

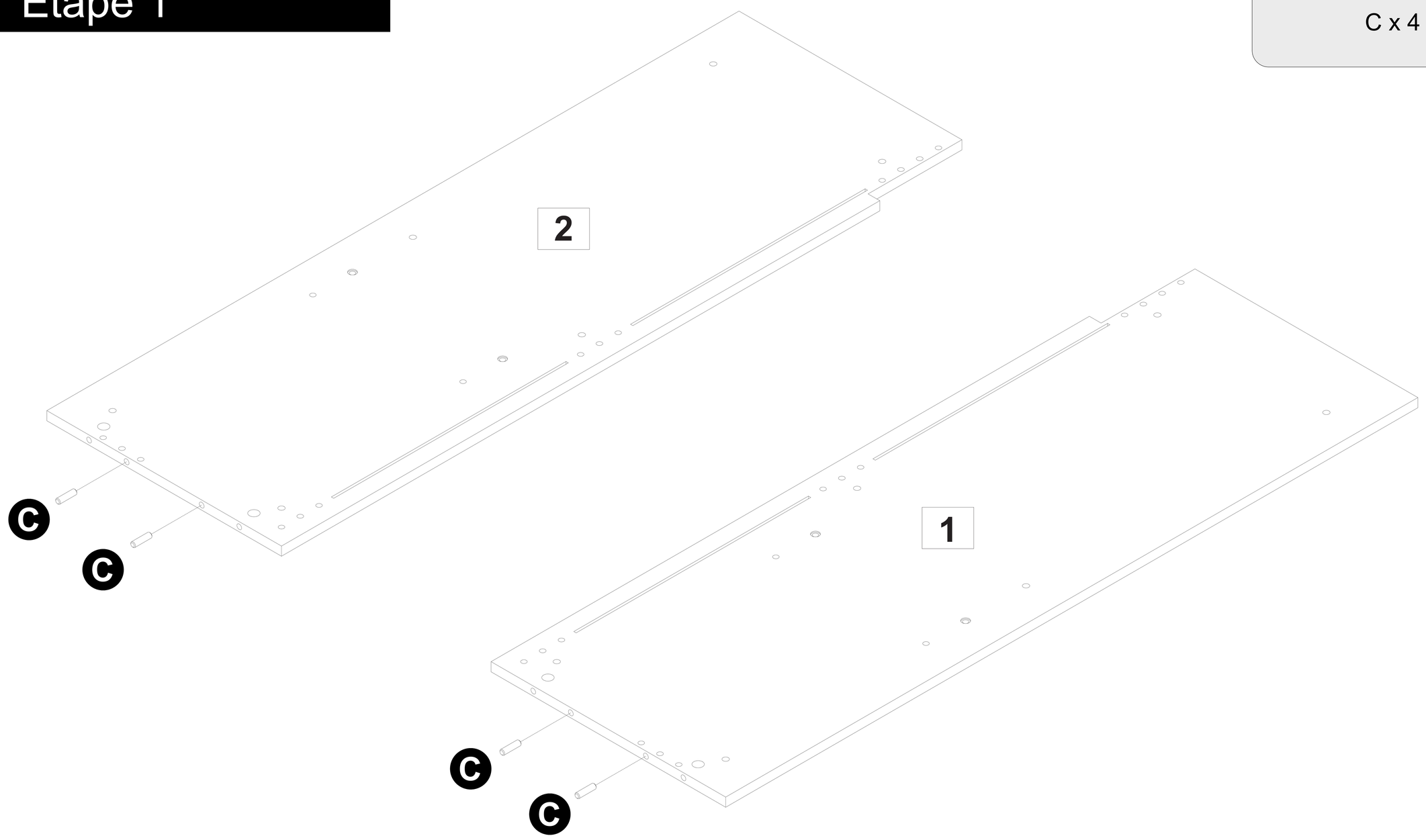

Step 2
Étape 2

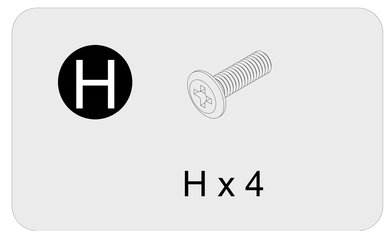

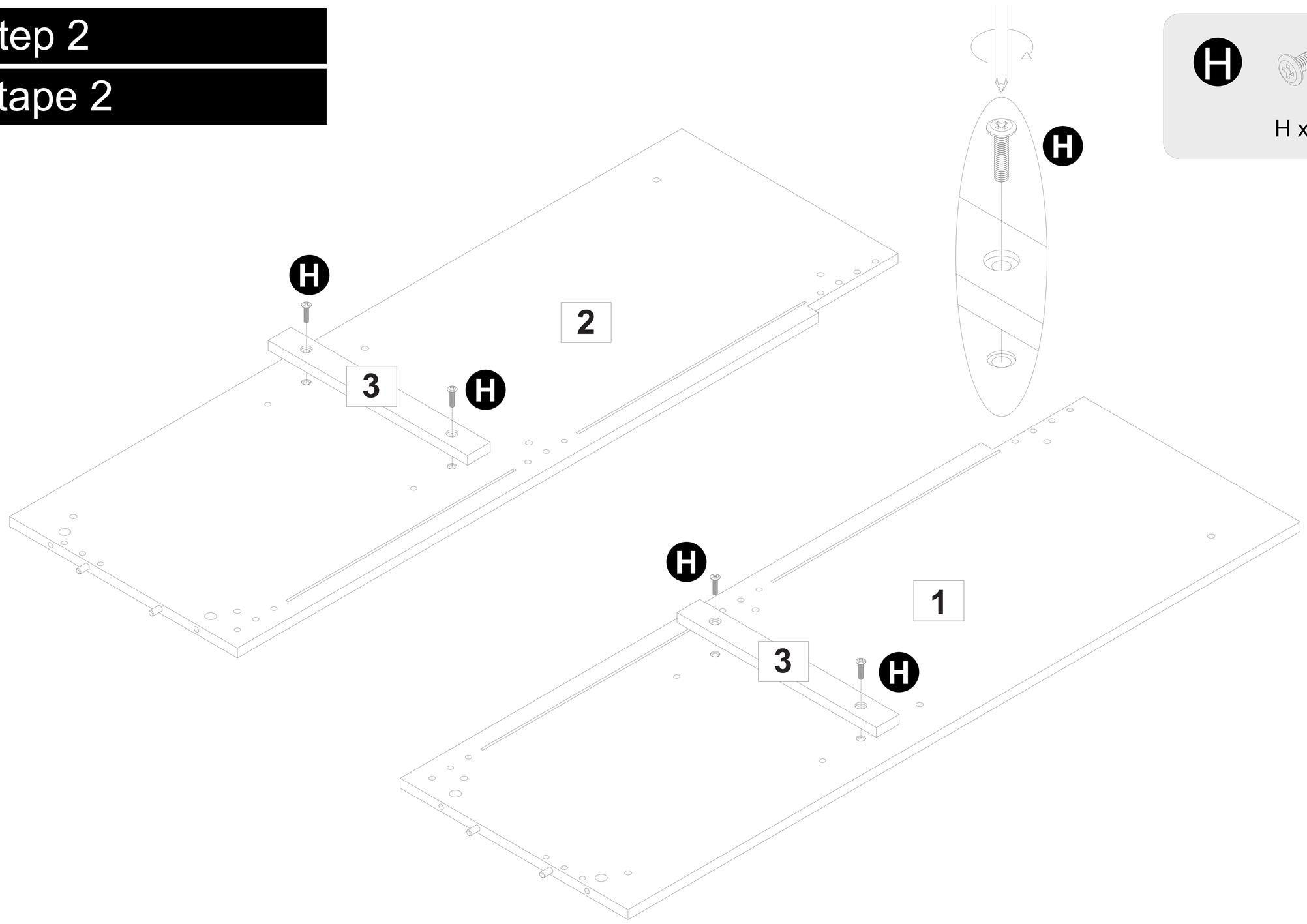

Assembly Instructions / Instructions de montage

Step 3
Étape 3

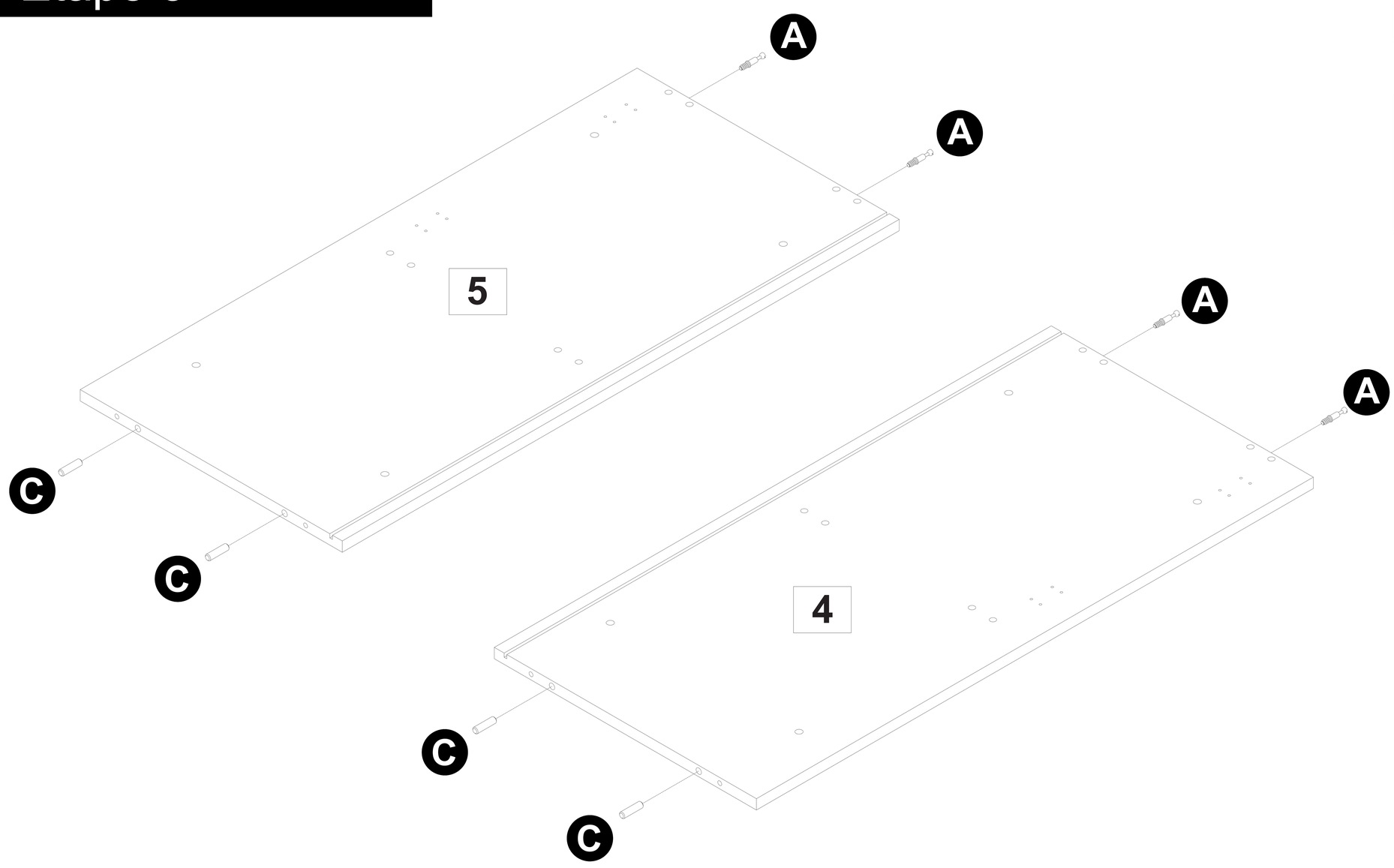

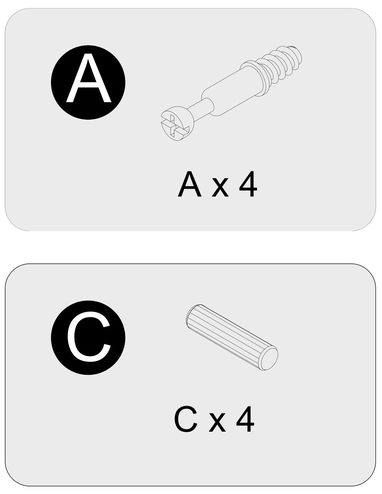

Step 4
Étape 4

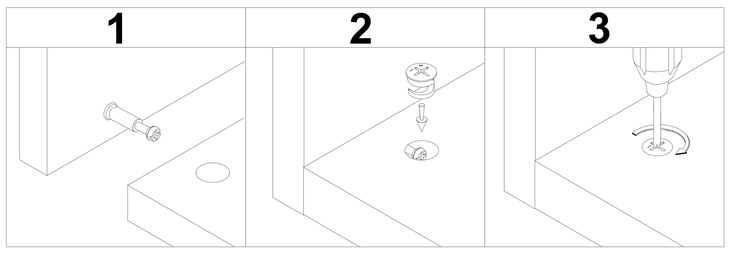

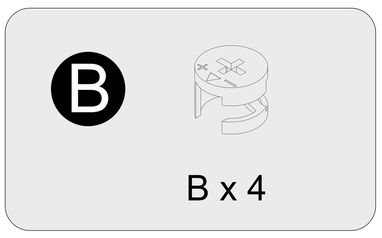

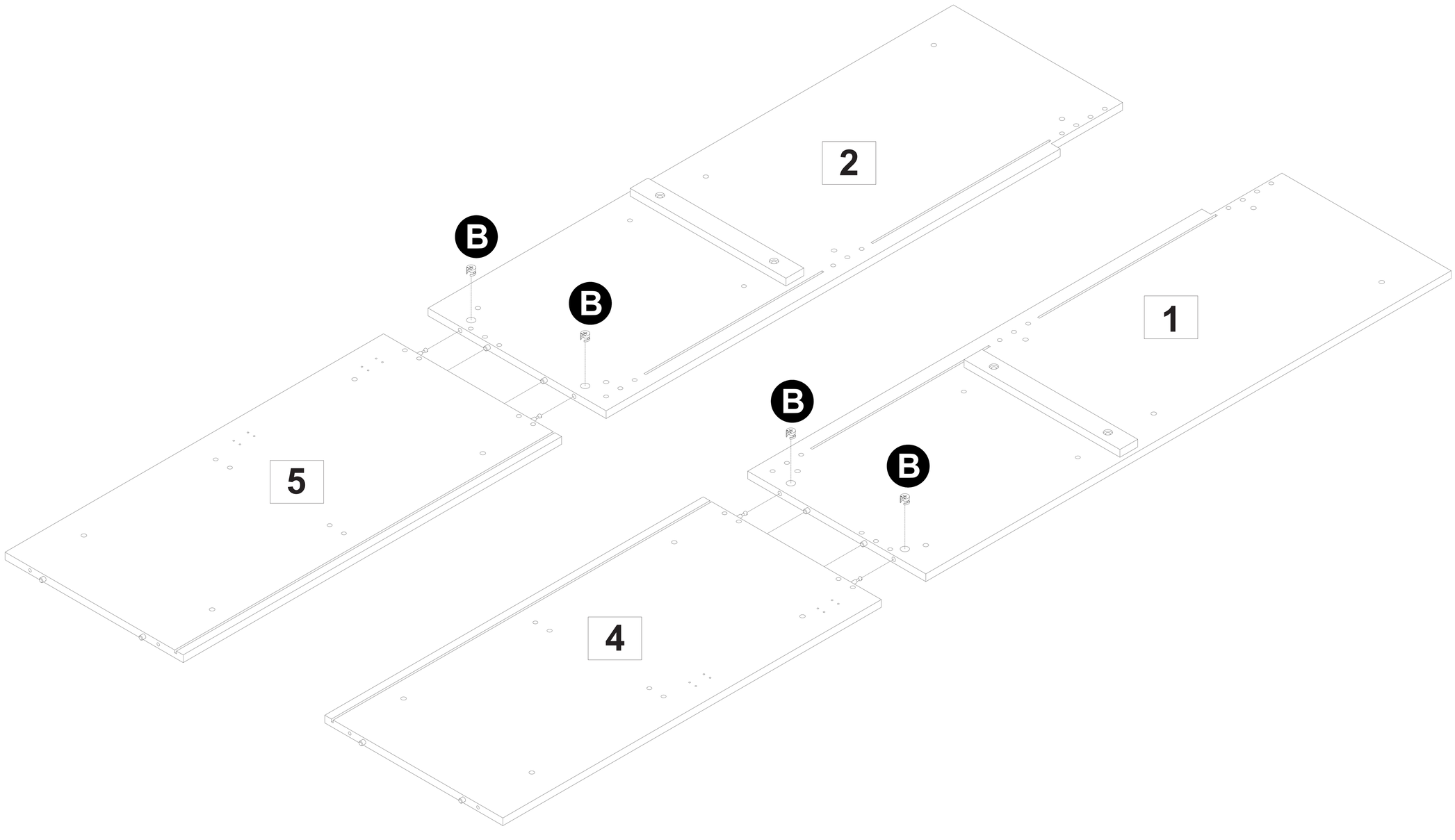

Step 5
Étape 5

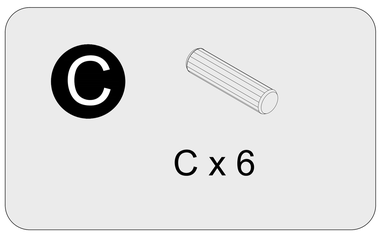

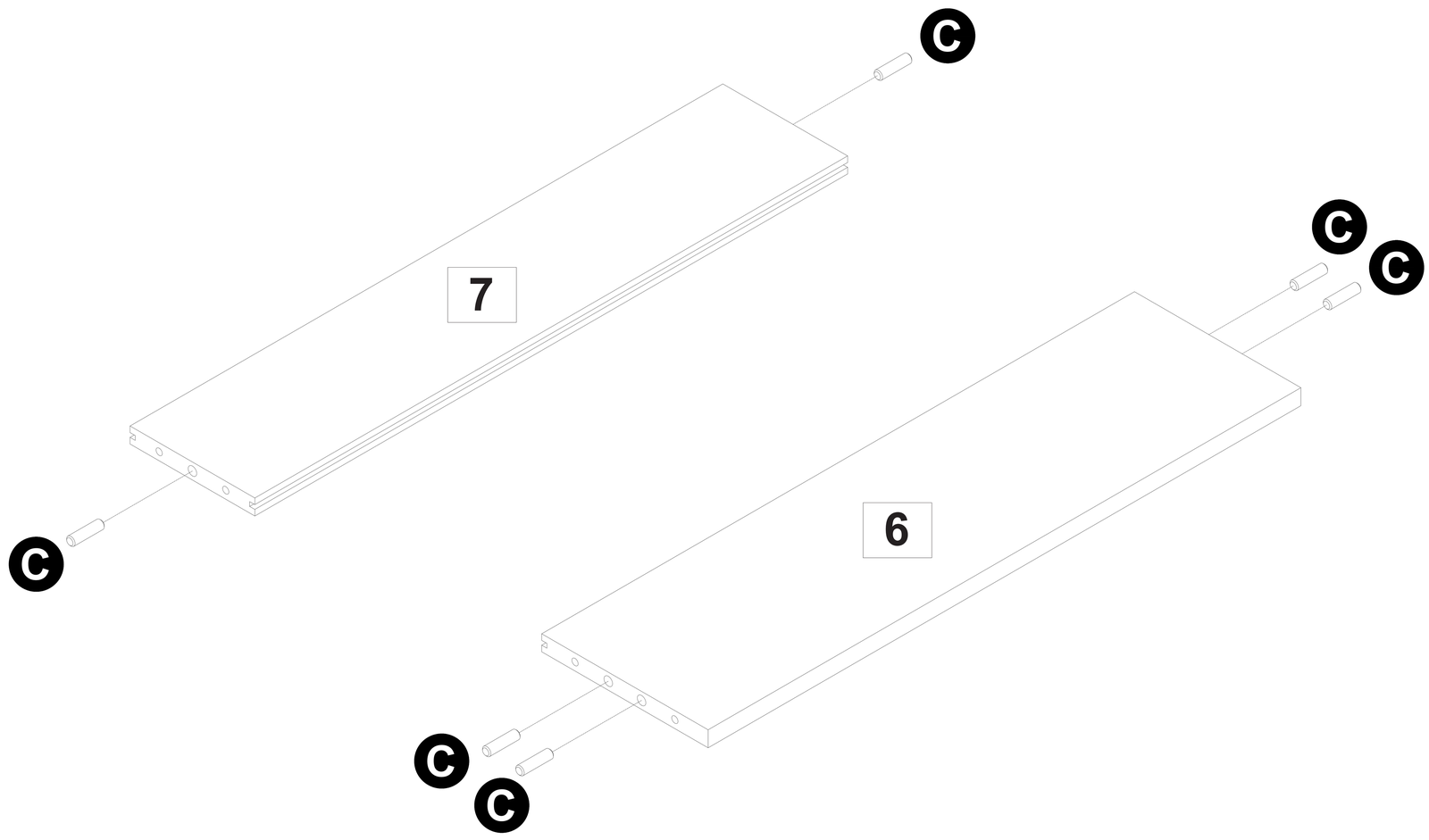

Step 6
Étape 6

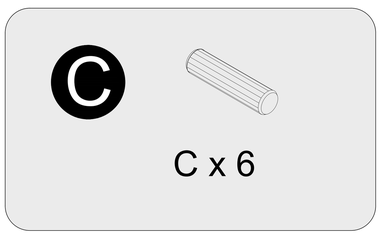

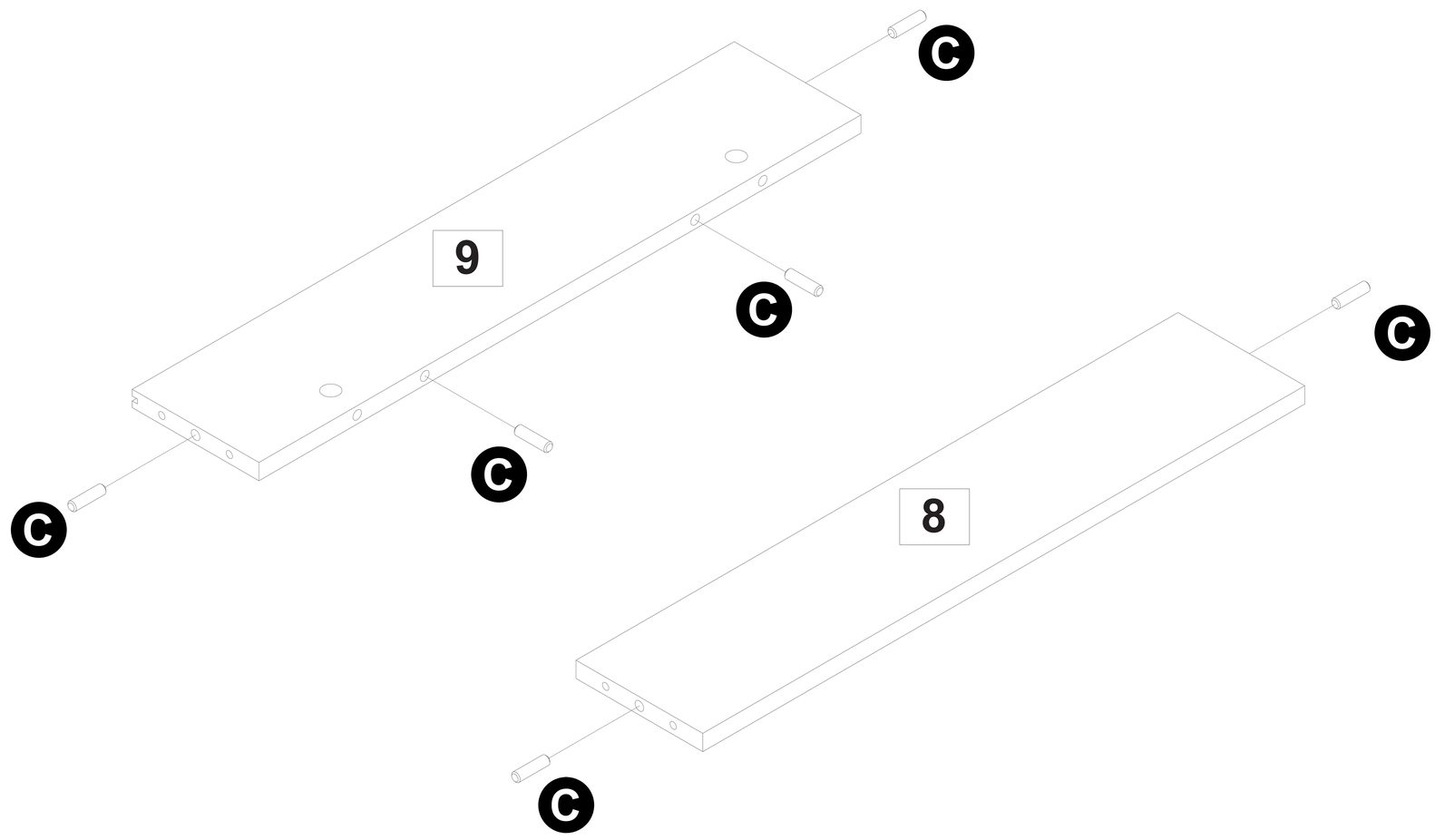

Assembly Instructions / Instructions de montage

Step 7
Étape 7

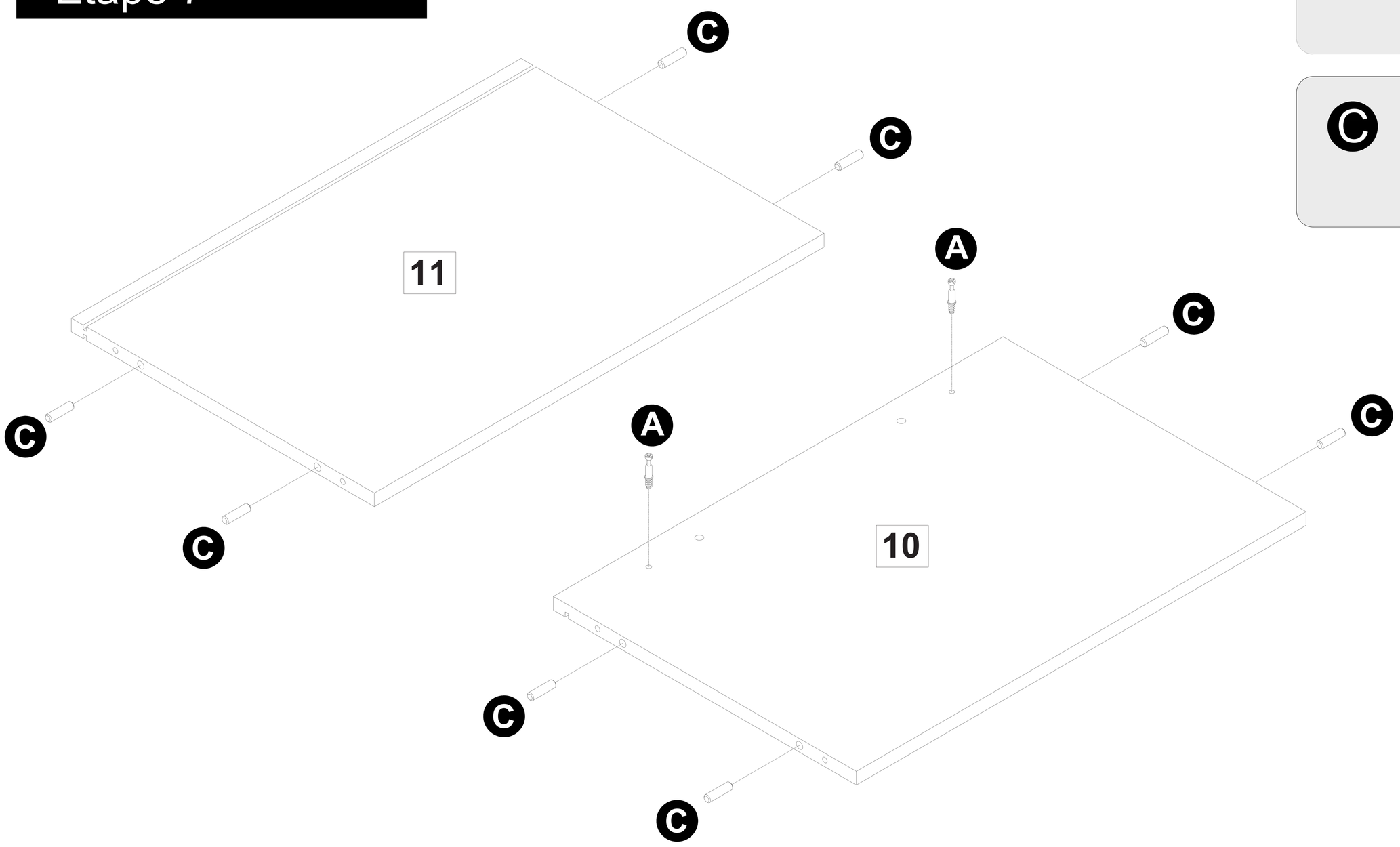

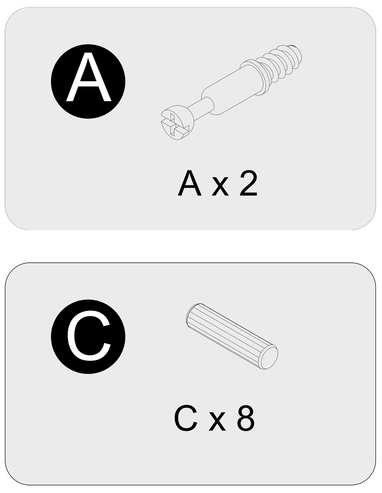

Step 8
Étape 8

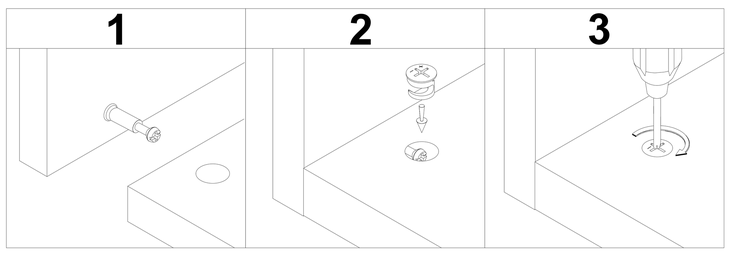

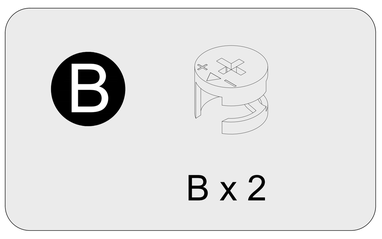

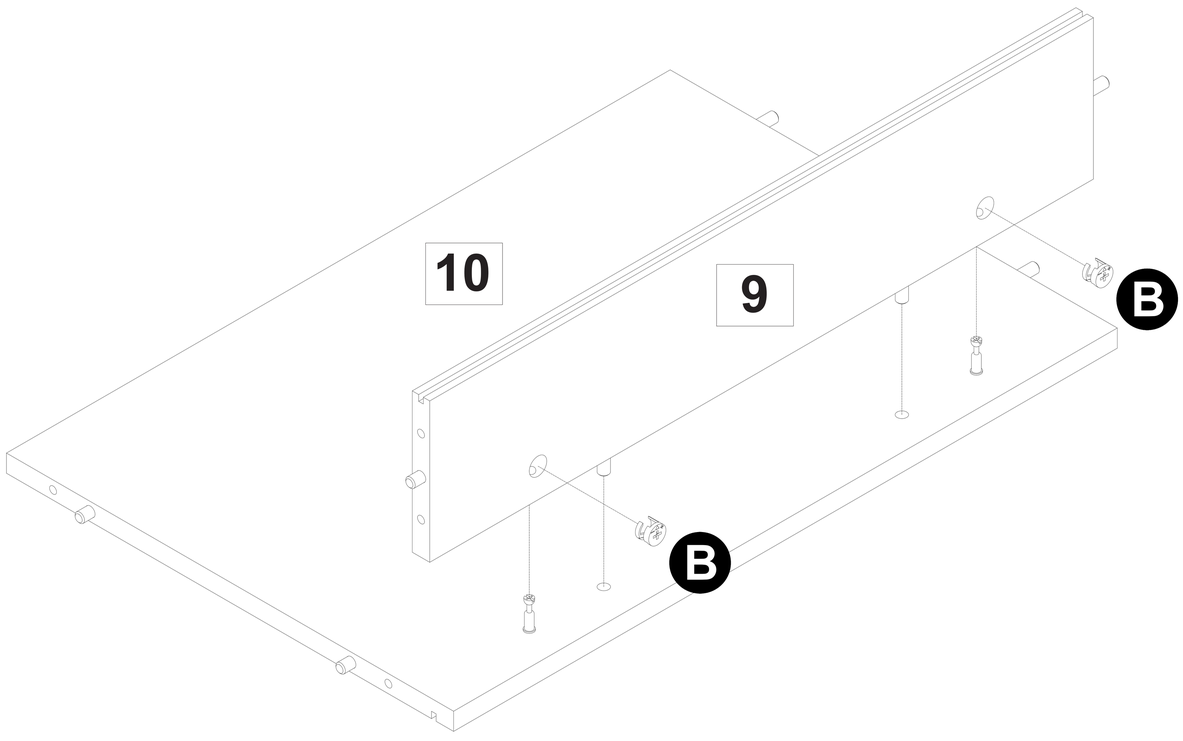

Assembly Instructions / Instructions de montage

Step 9
Étape 9

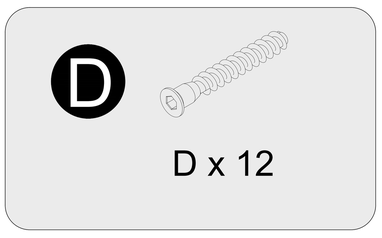

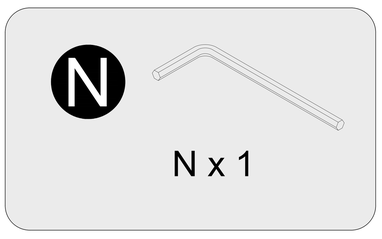

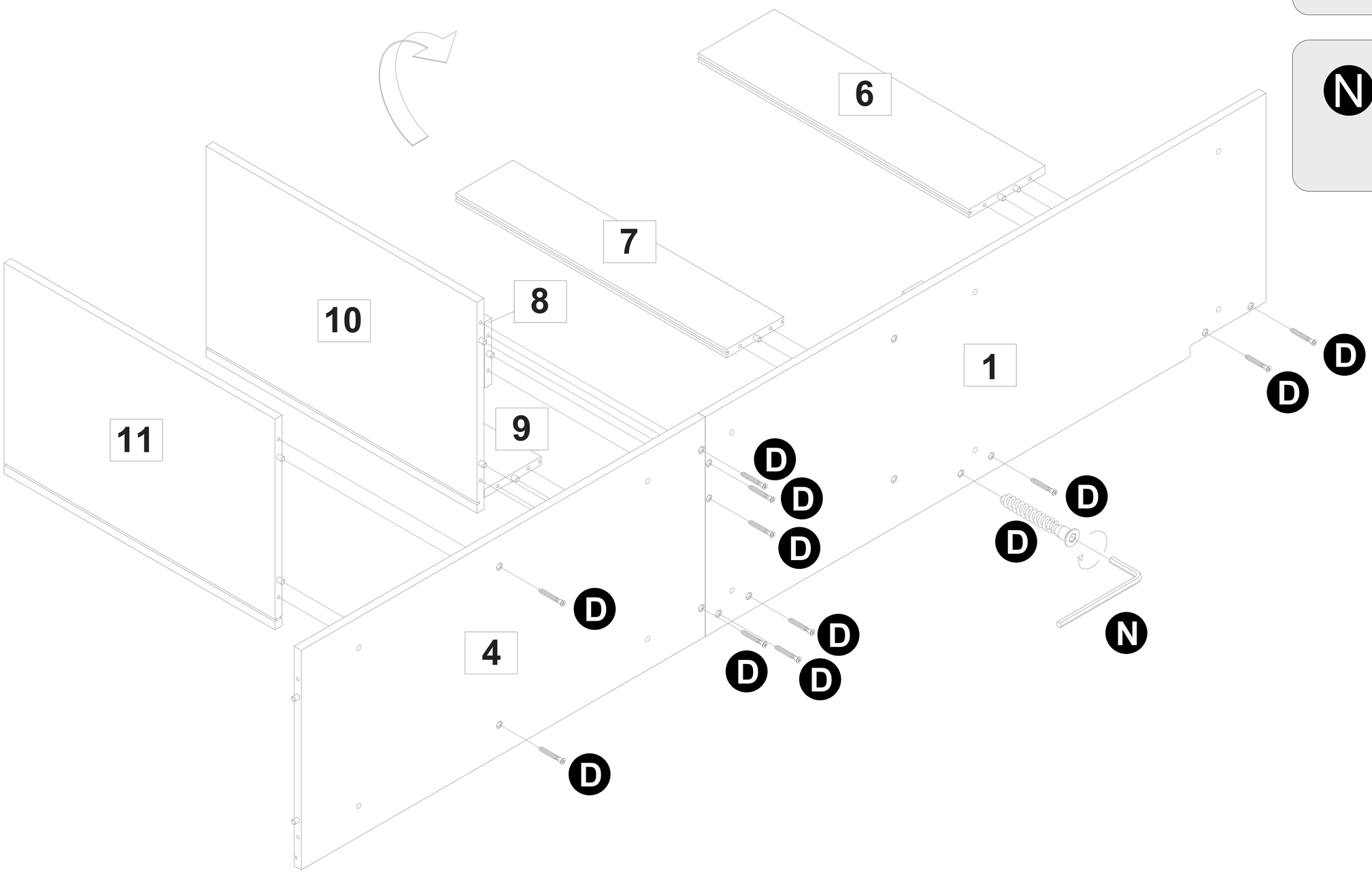

Step 10
Étape 10

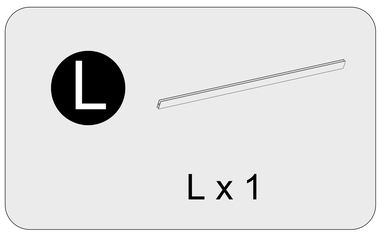

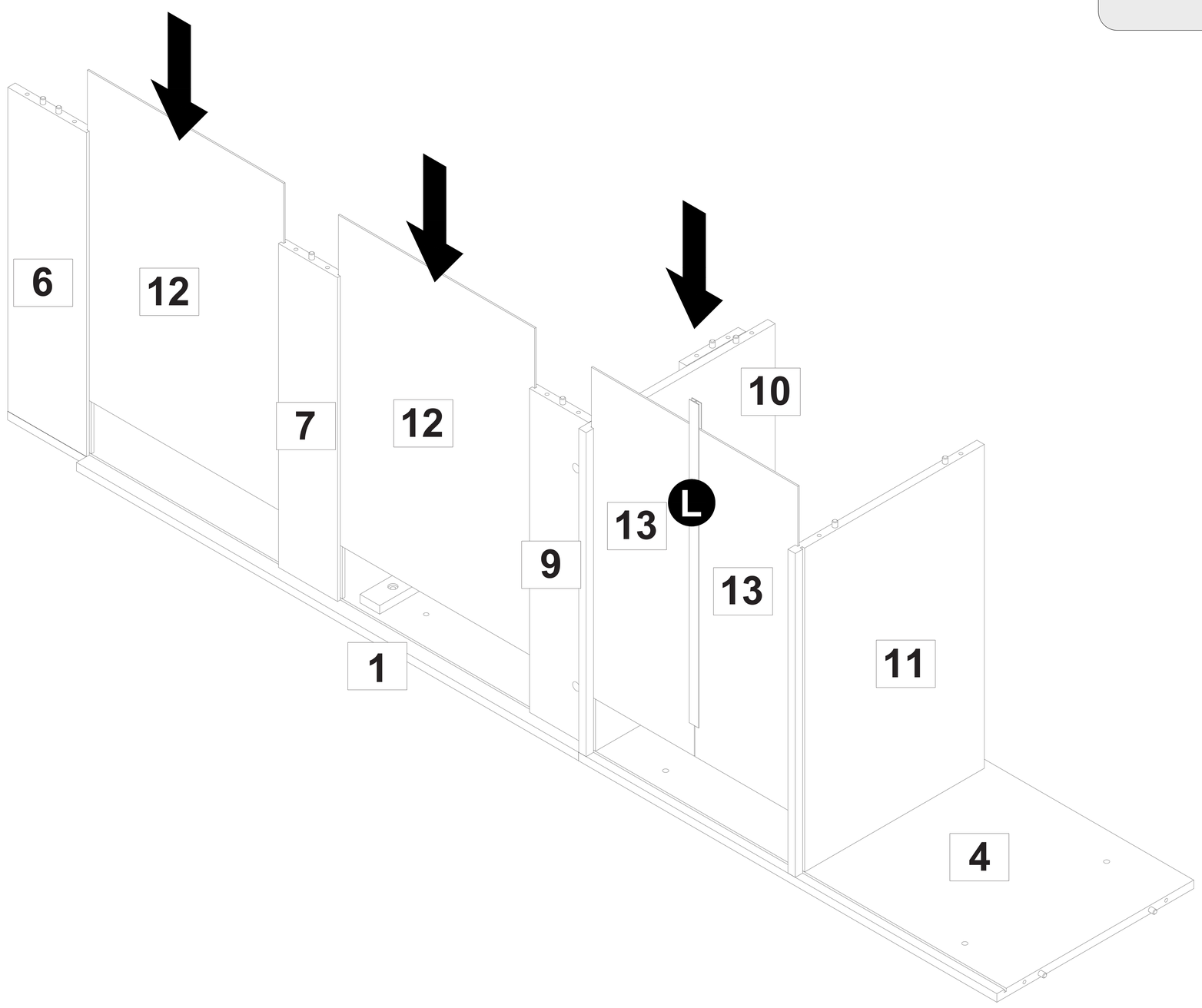

Step 11
Étape 11

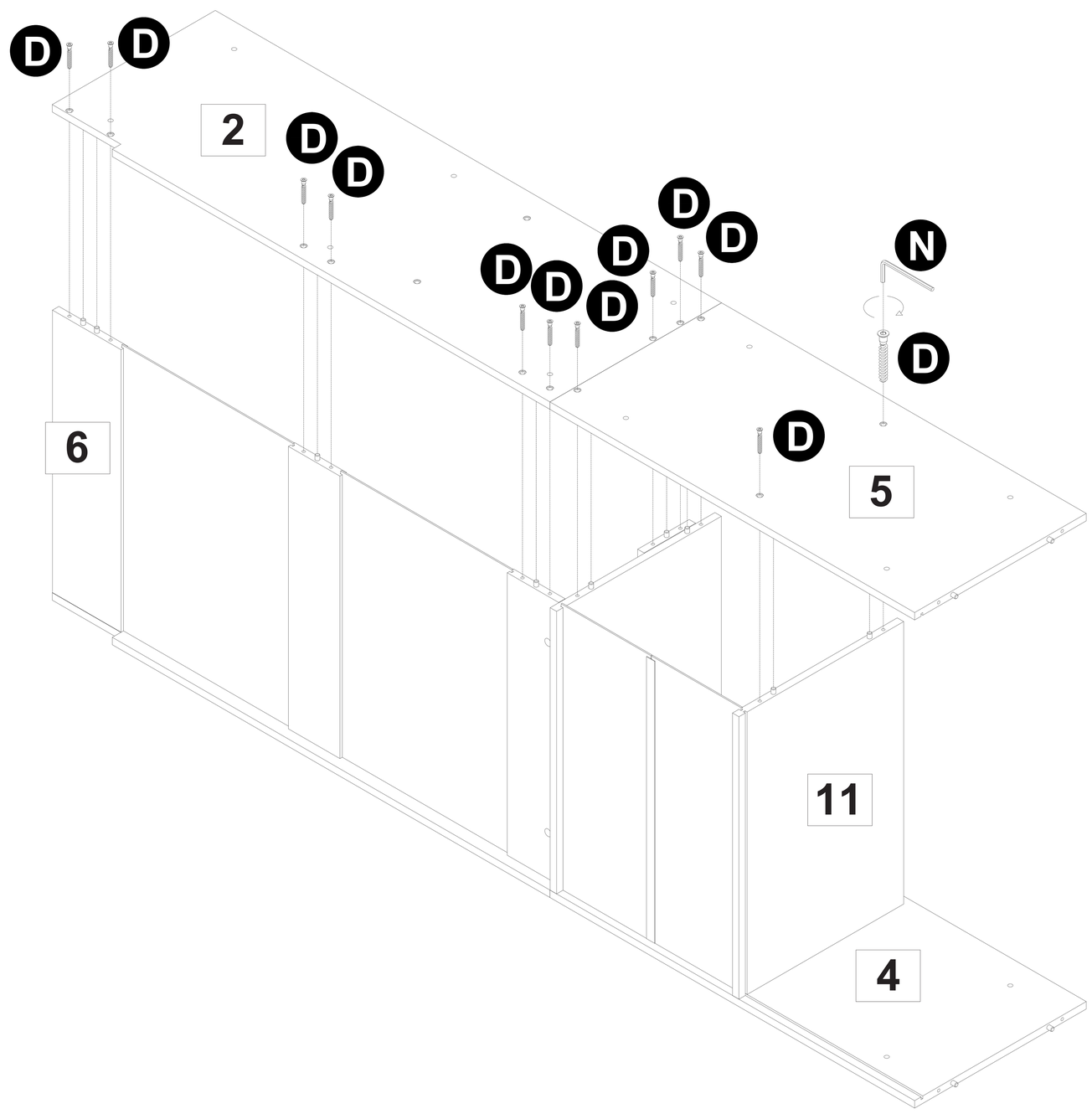

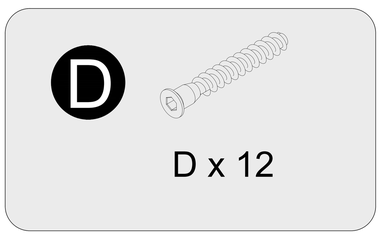

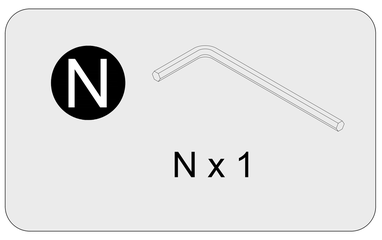

Step 12
Étape 12

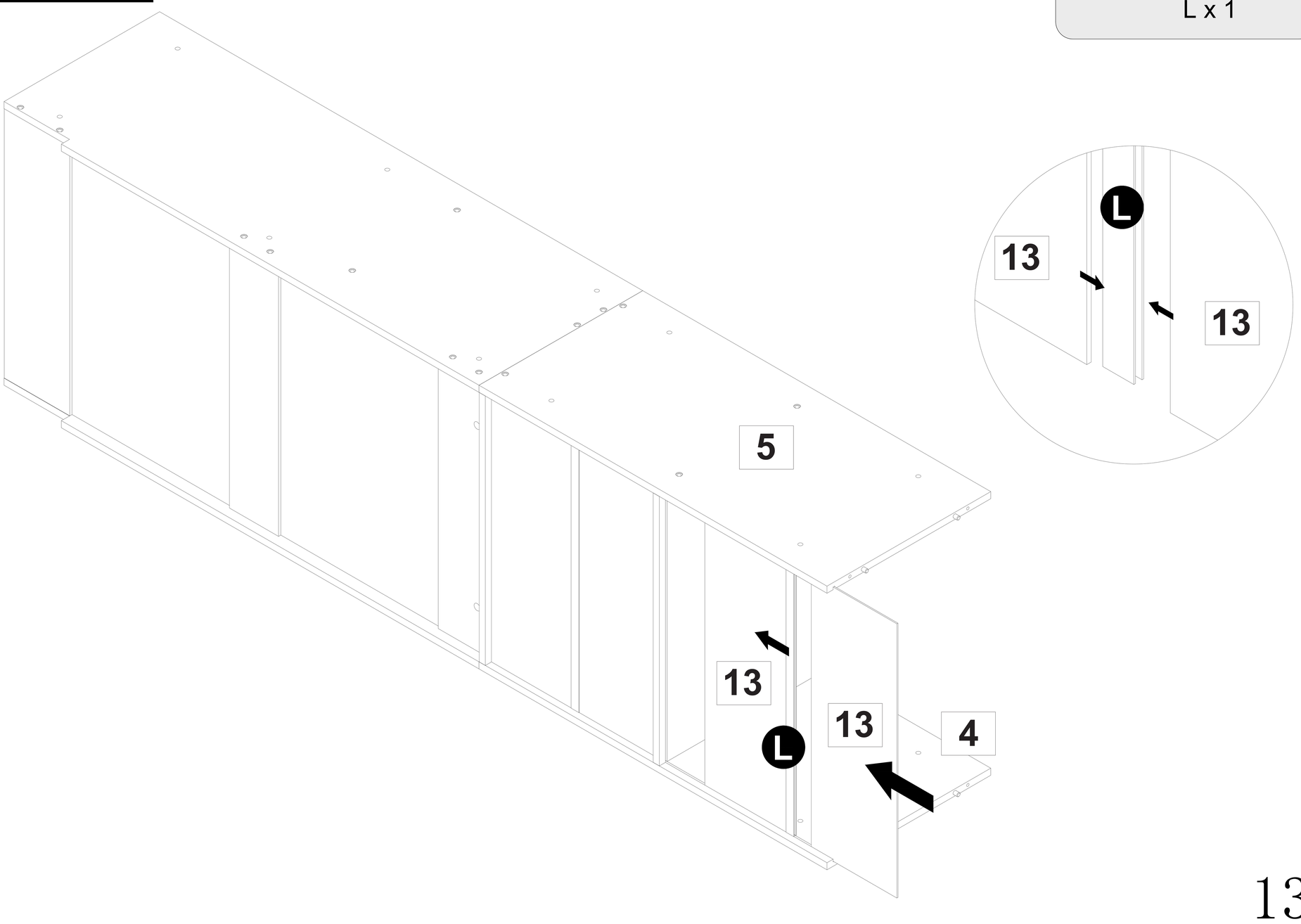

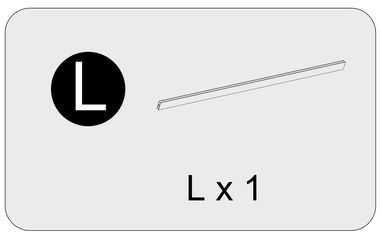

Assembly Instructions / Instructions de montage

Step 13
Étape 13

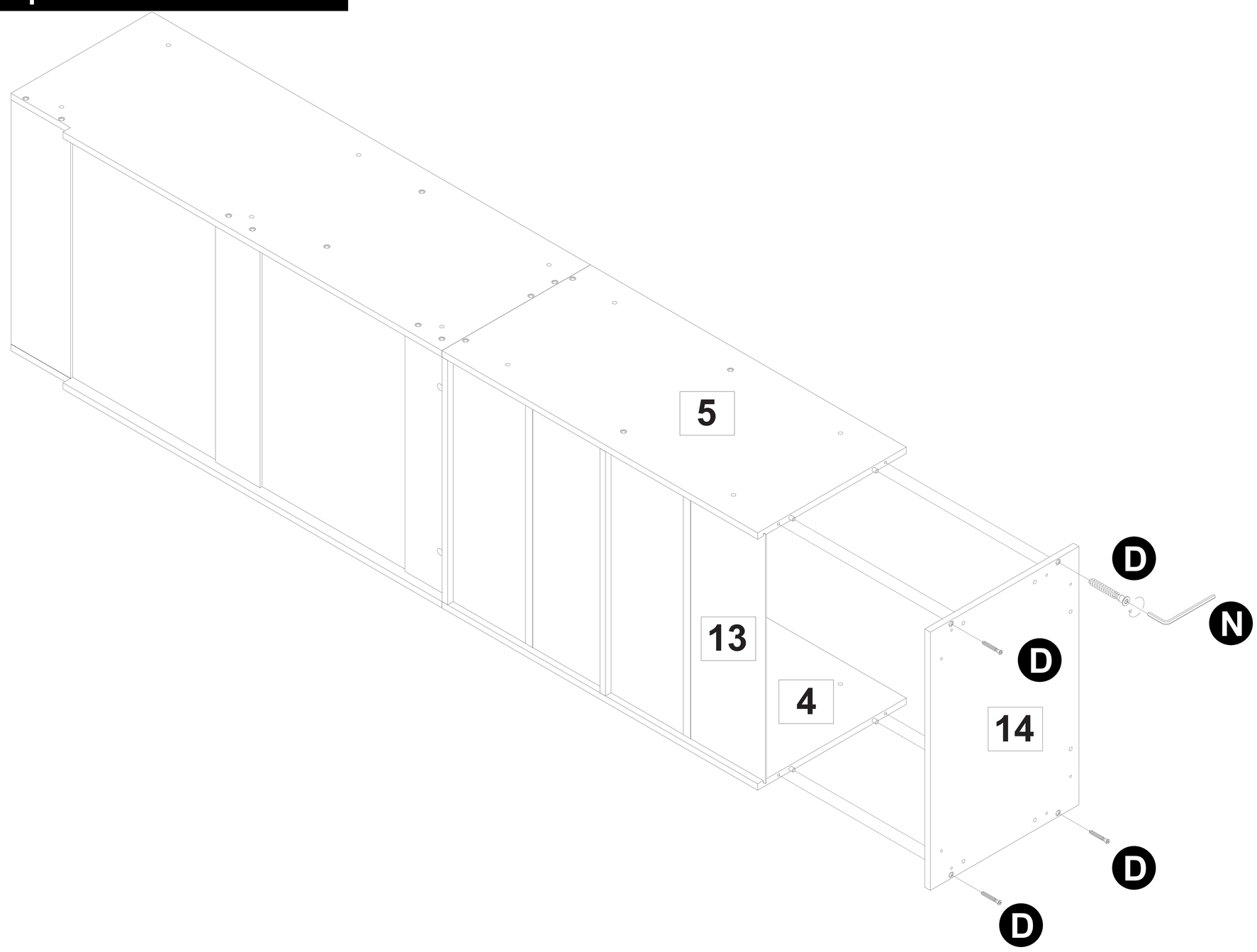

Step 14
Étape 14

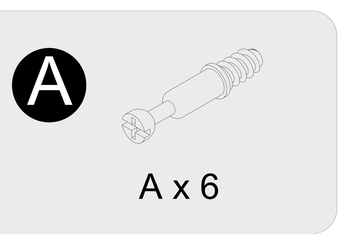

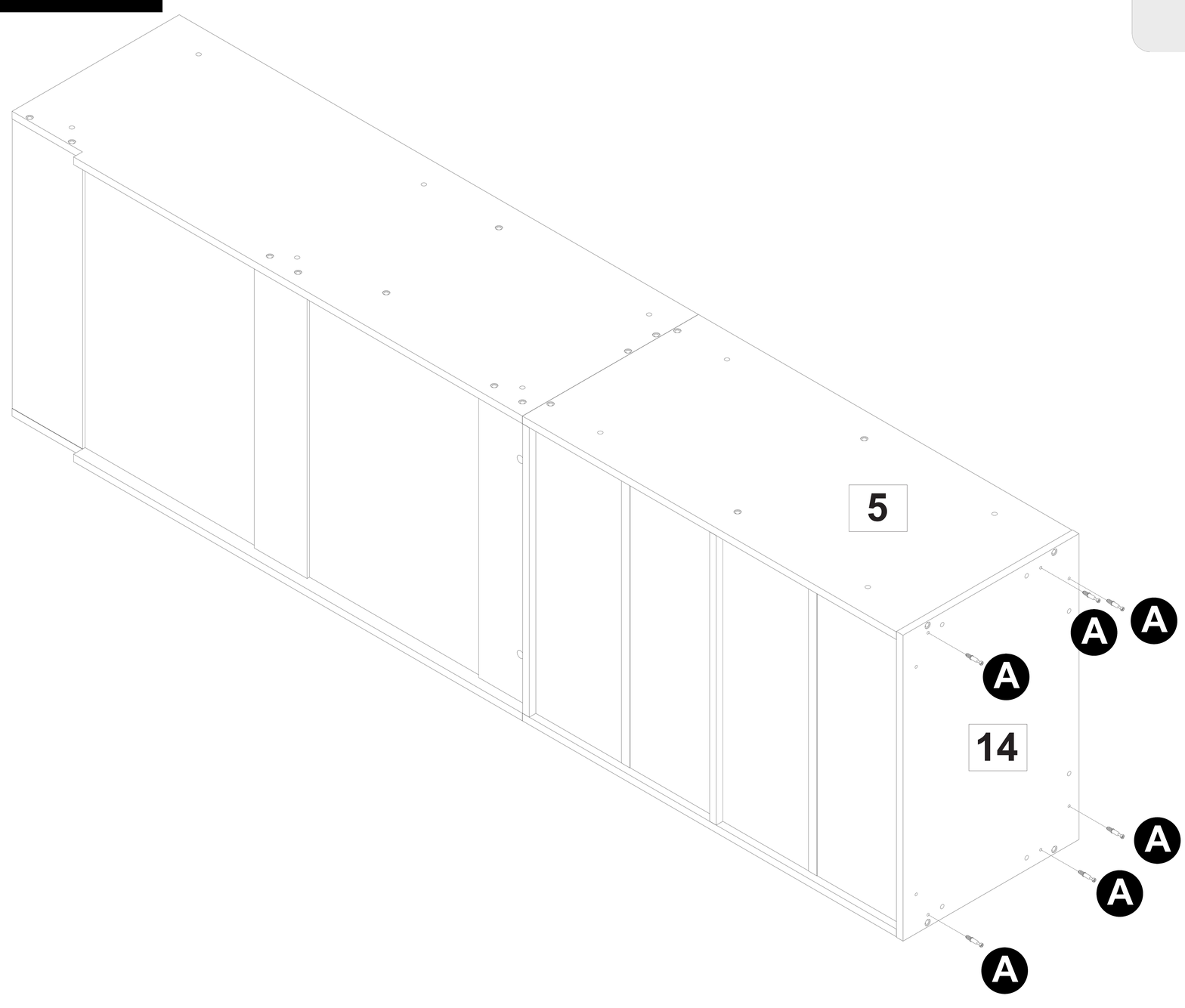

Step 15
Étape 15

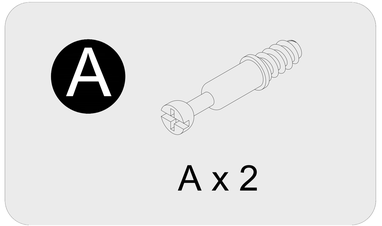

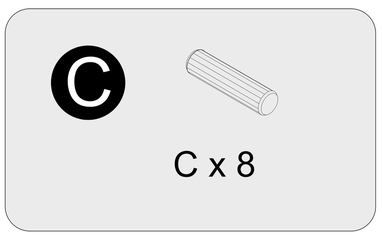

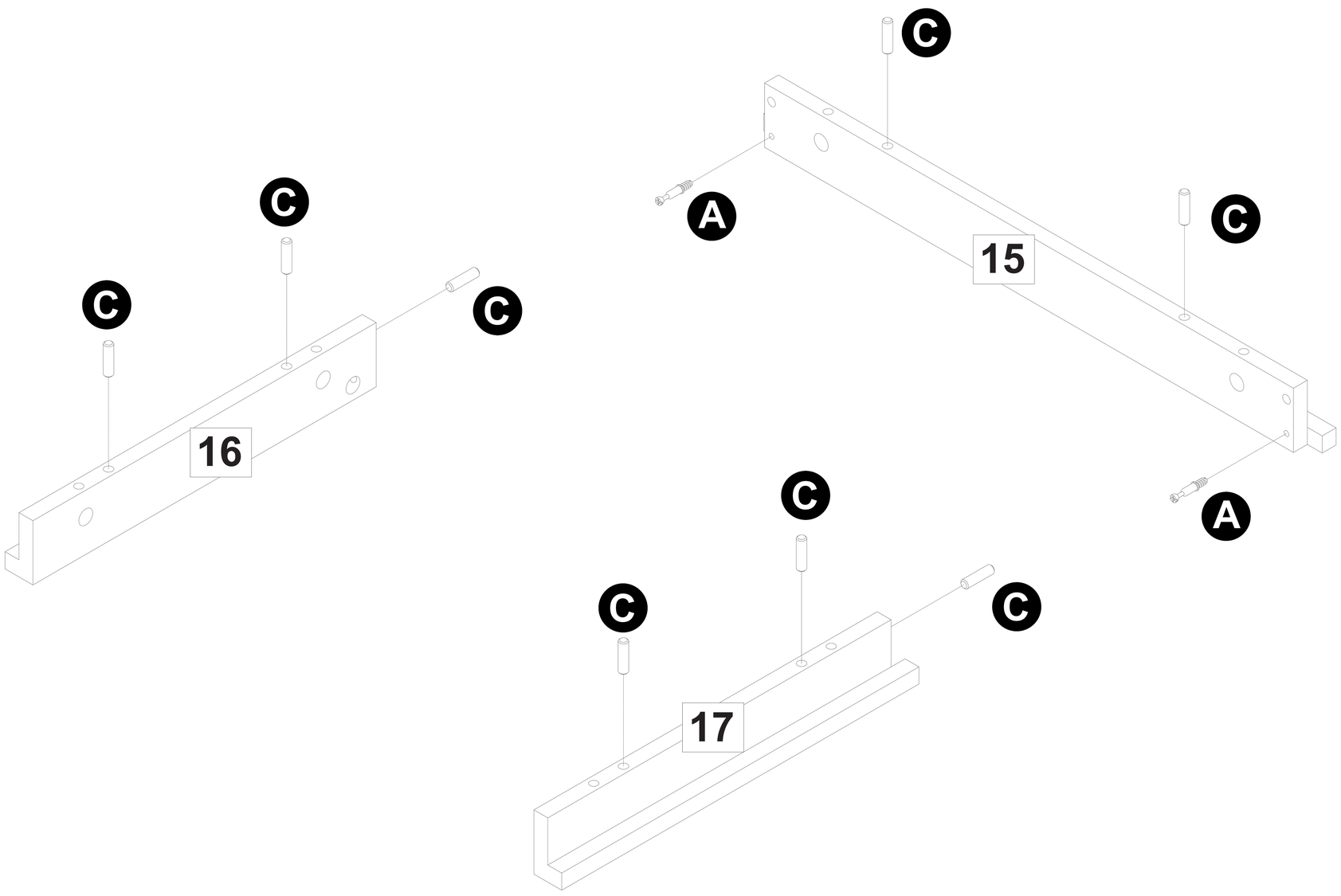

Step 16
Étape 16

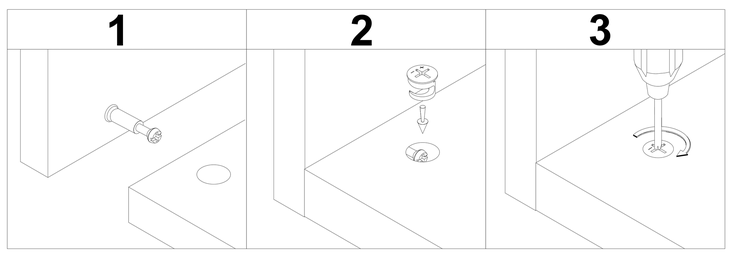

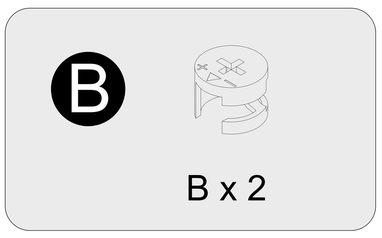

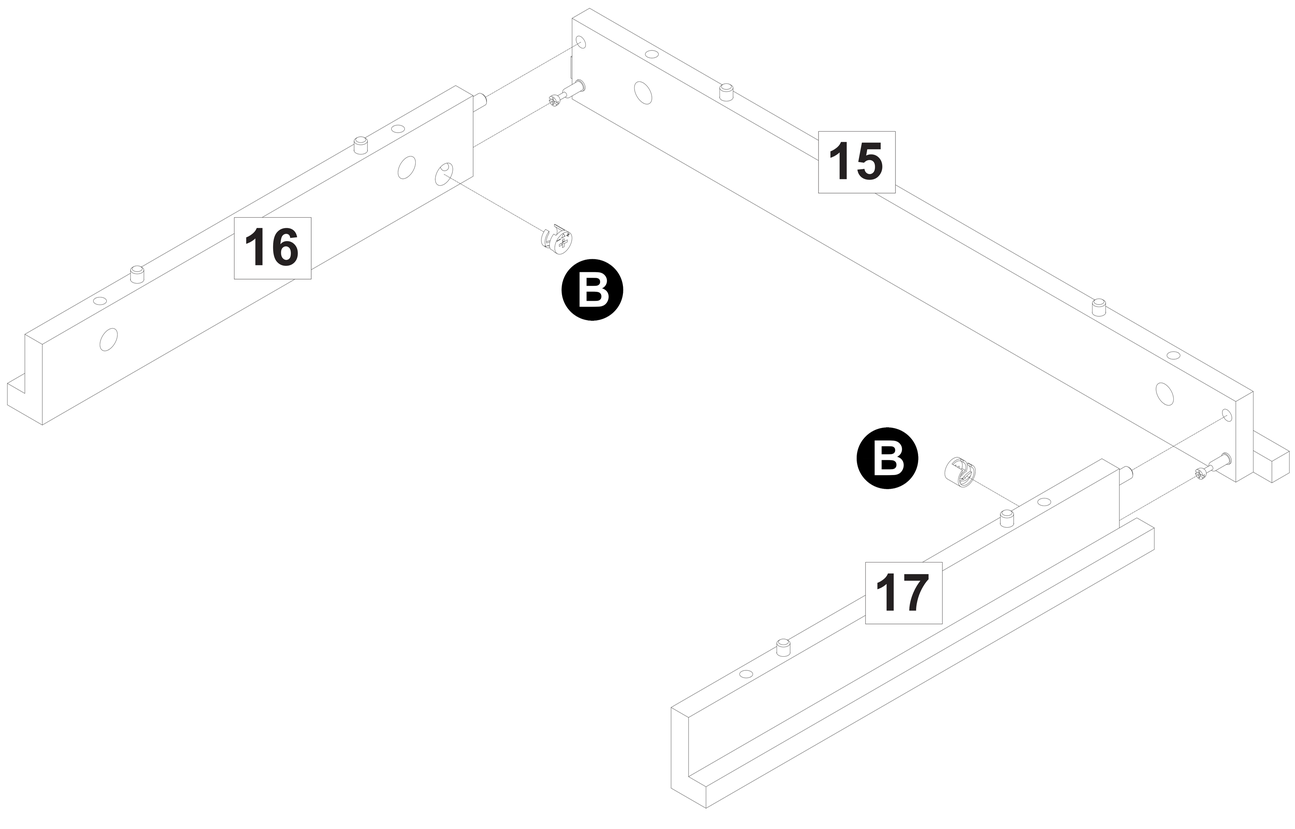

Step 17
Étape 17

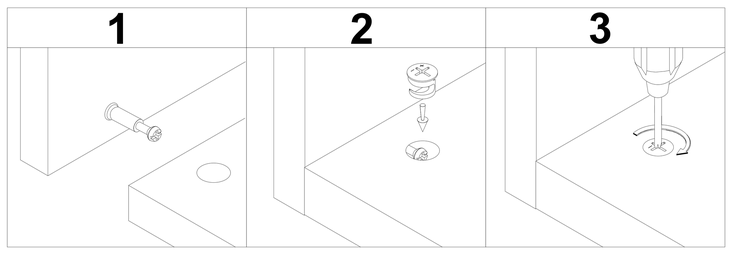

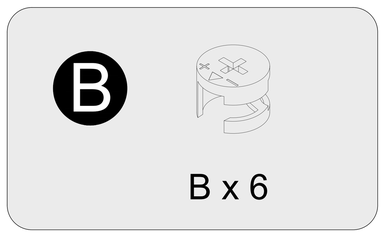

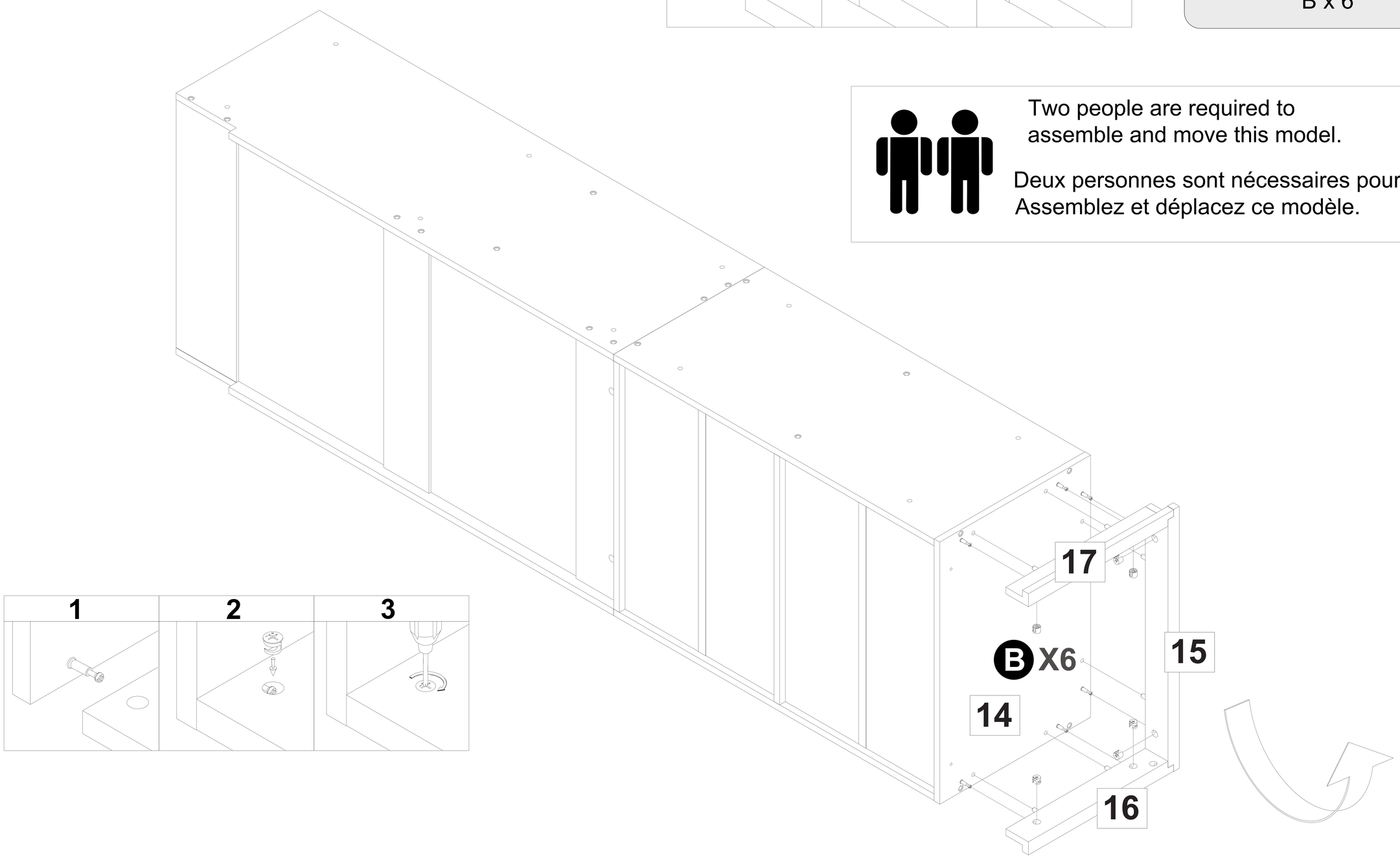

Step 18
Étape 18

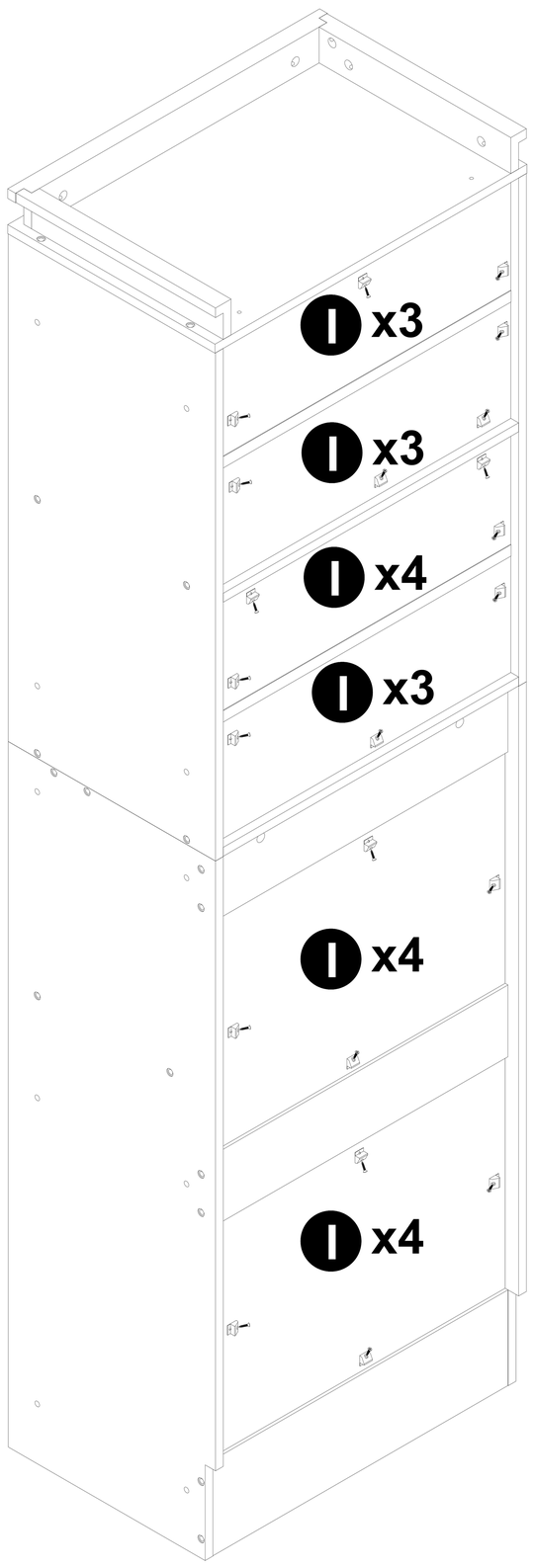

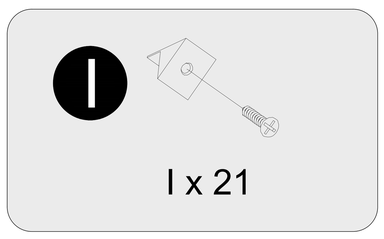

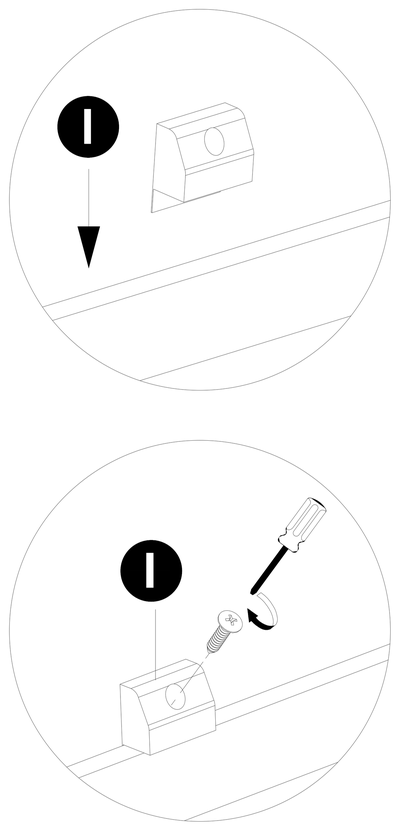

Step 19
Étape 19

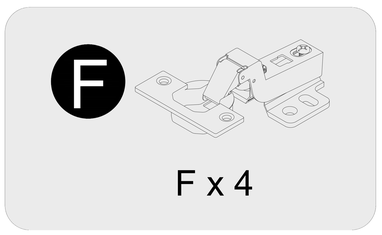

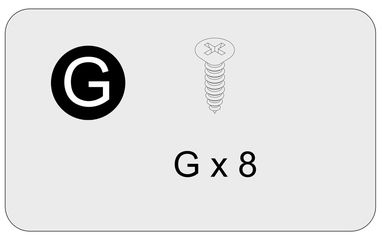

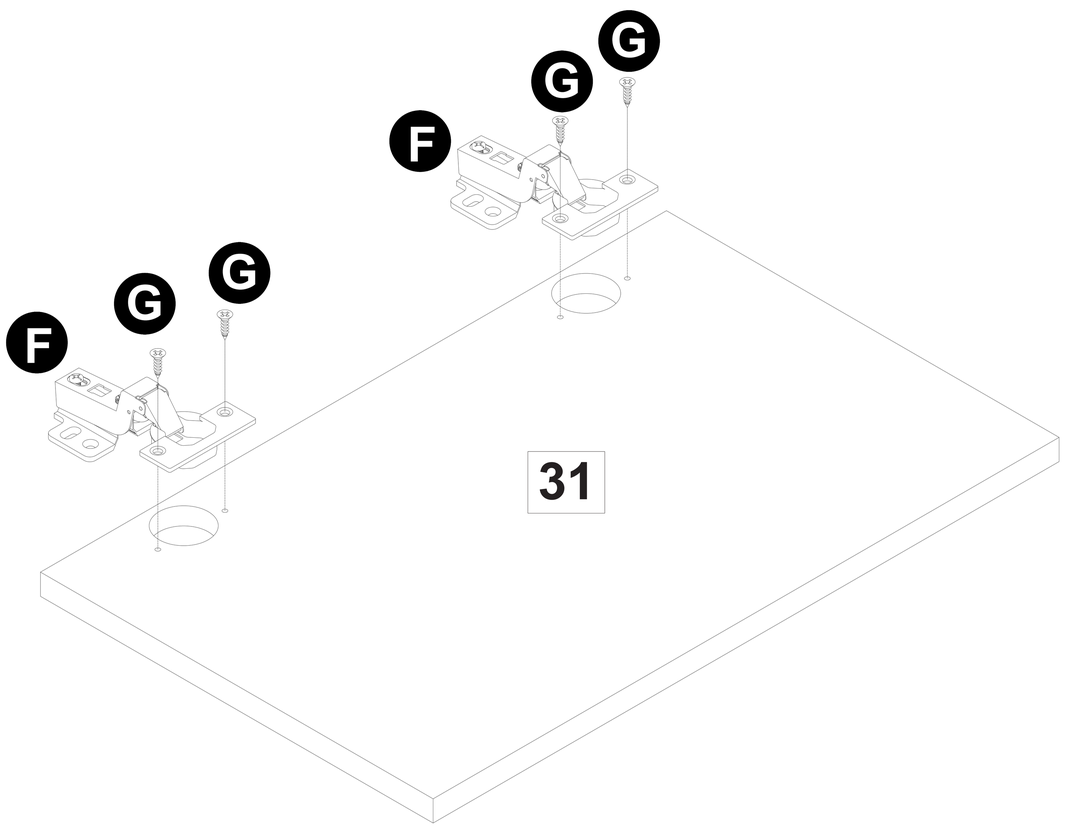

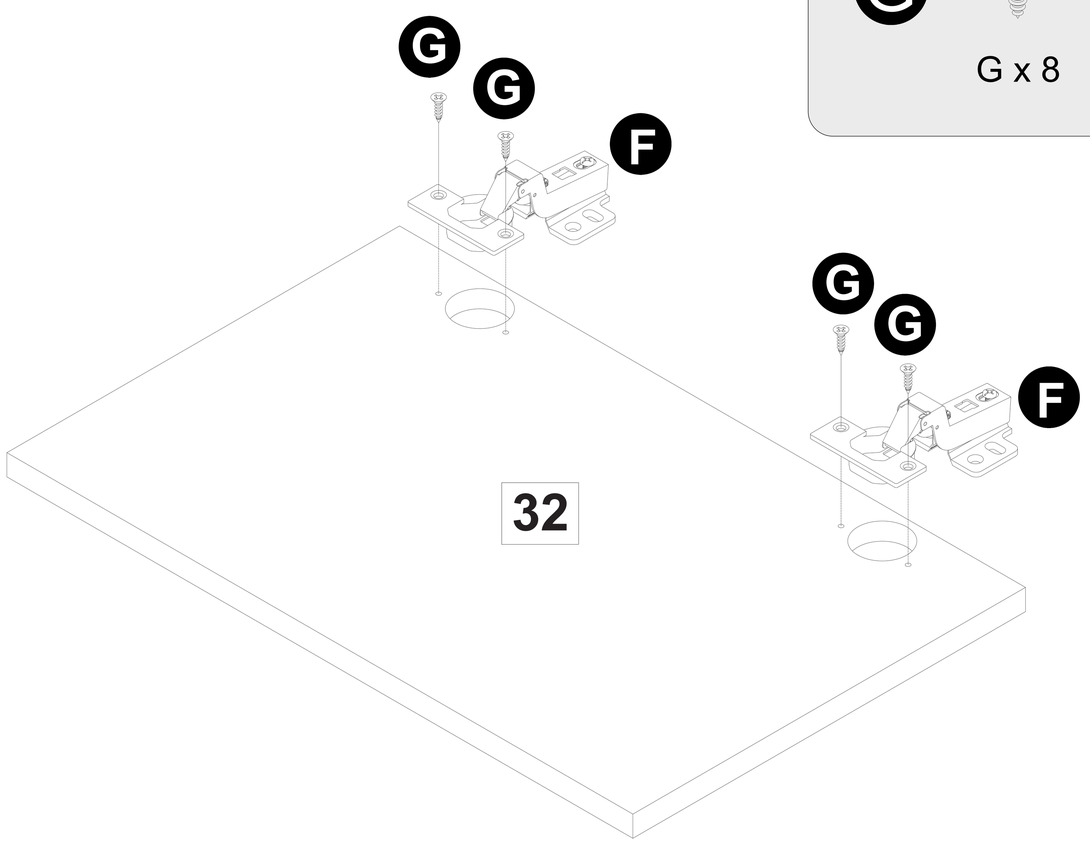

Step 20
Étape 20

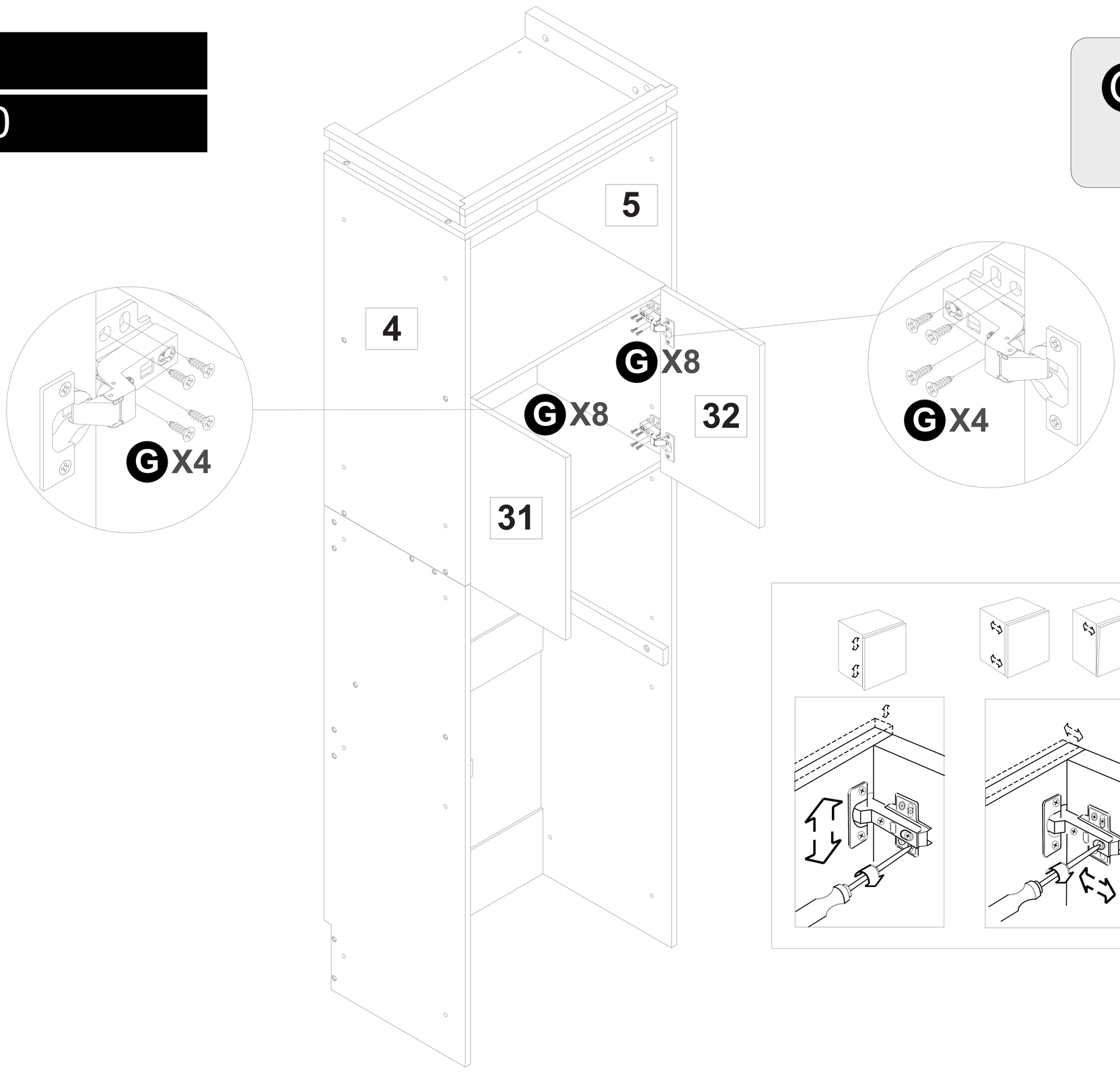

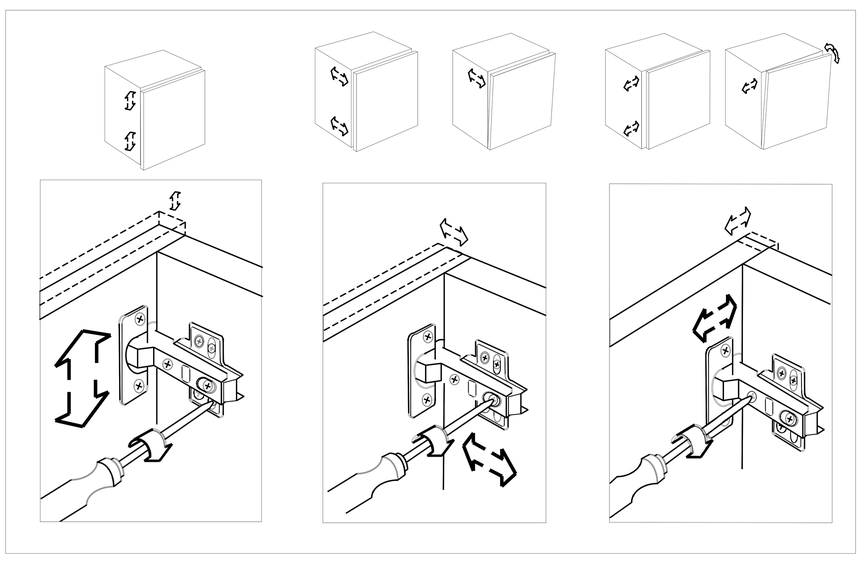

Assembly Instructions / Instructions de montage

Step 21
Étape 21

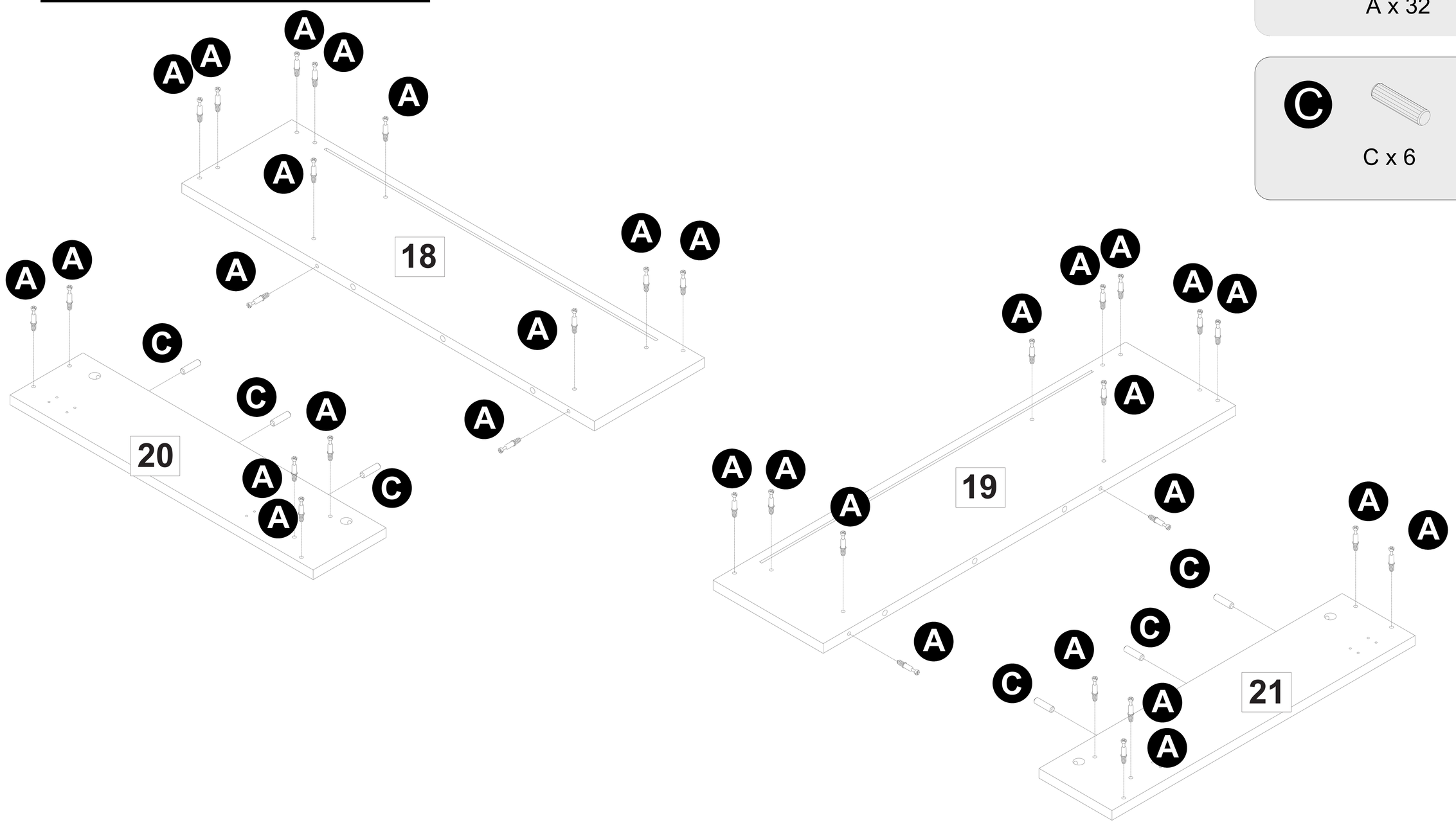

Step 22
Étape 22

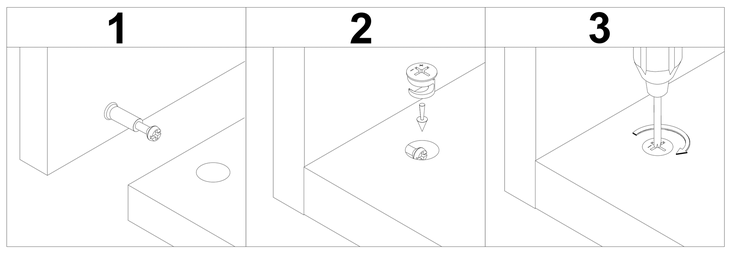

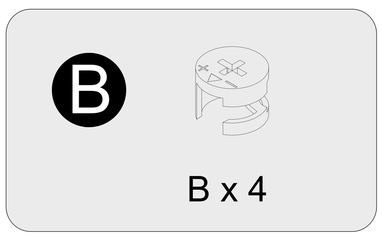

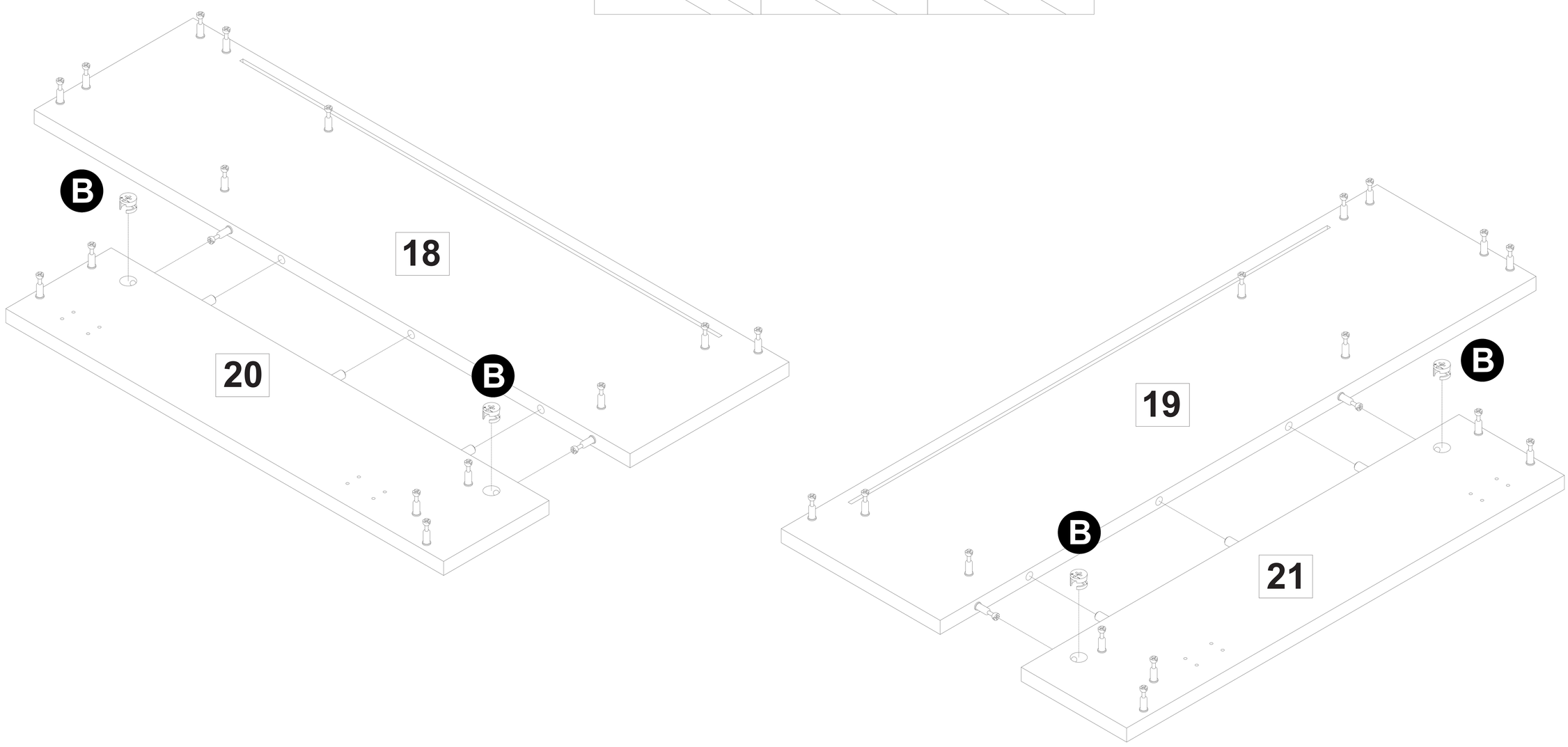

Step 23
Étape 23

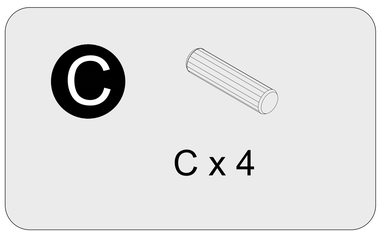

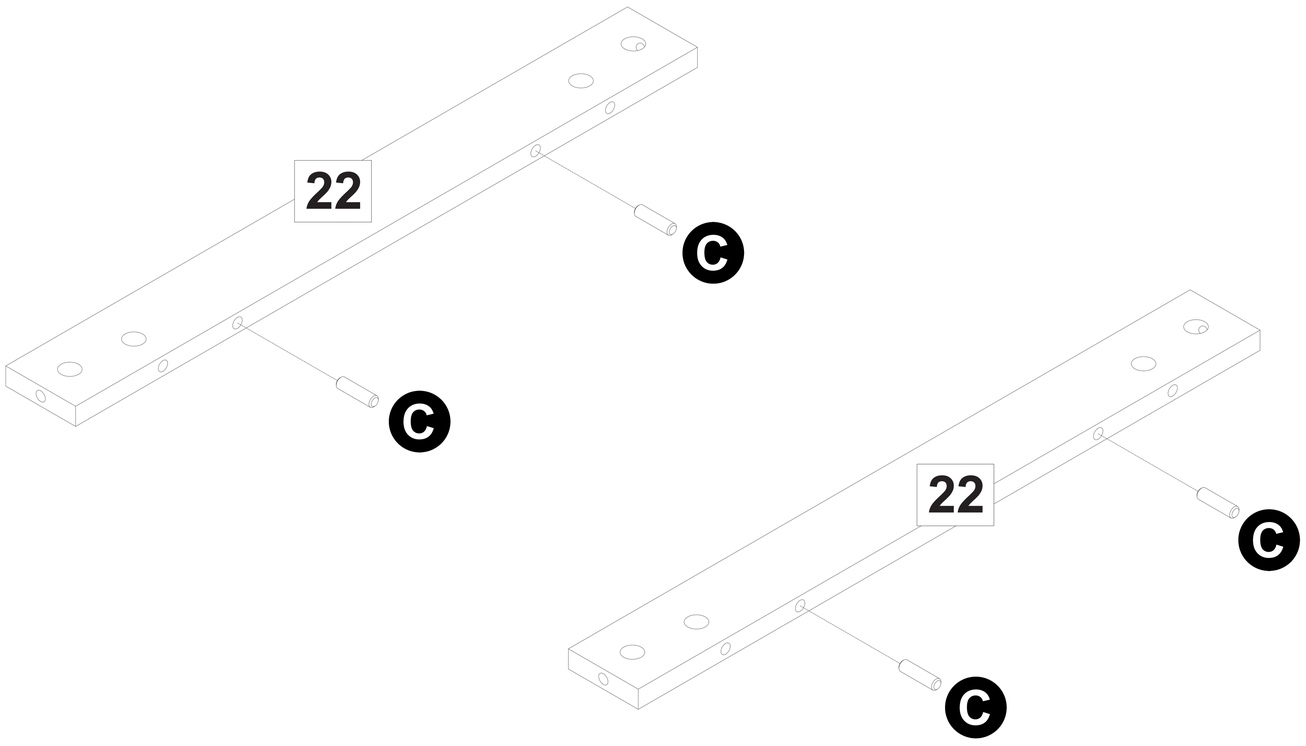

Step 24
Étape 24

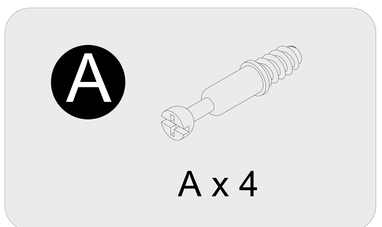

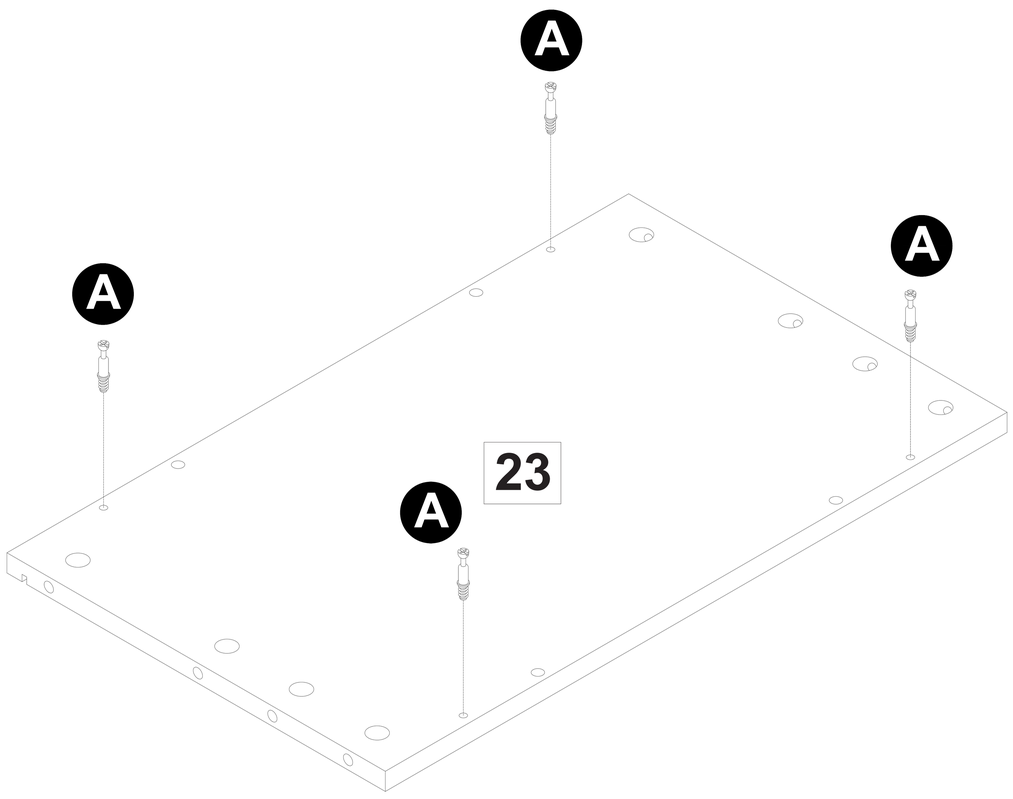

Step 25
Étape 25

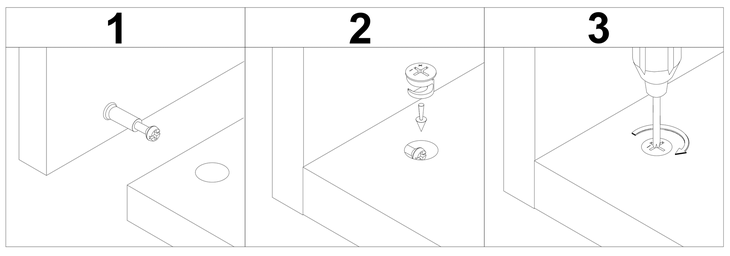

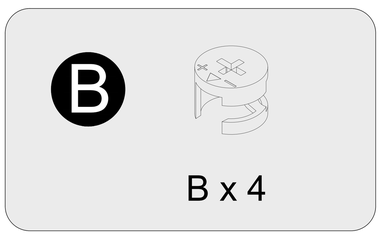

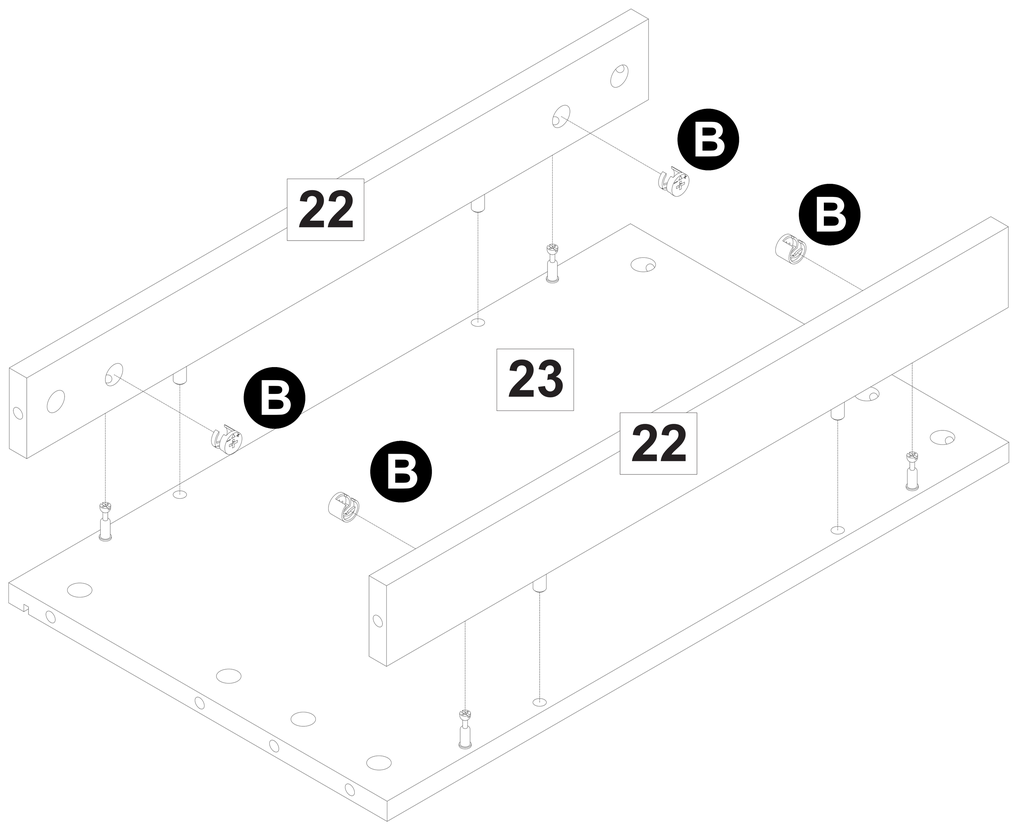

Step 26
Étape 26

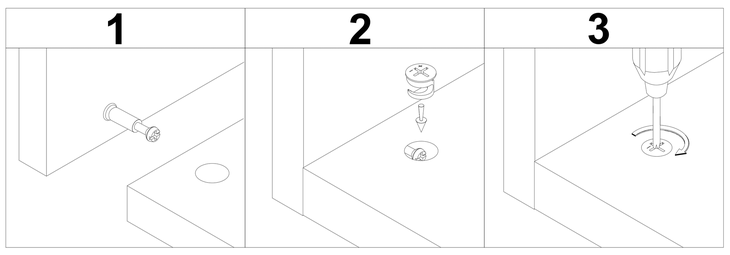

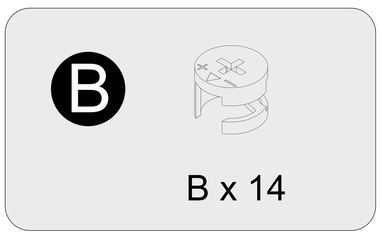

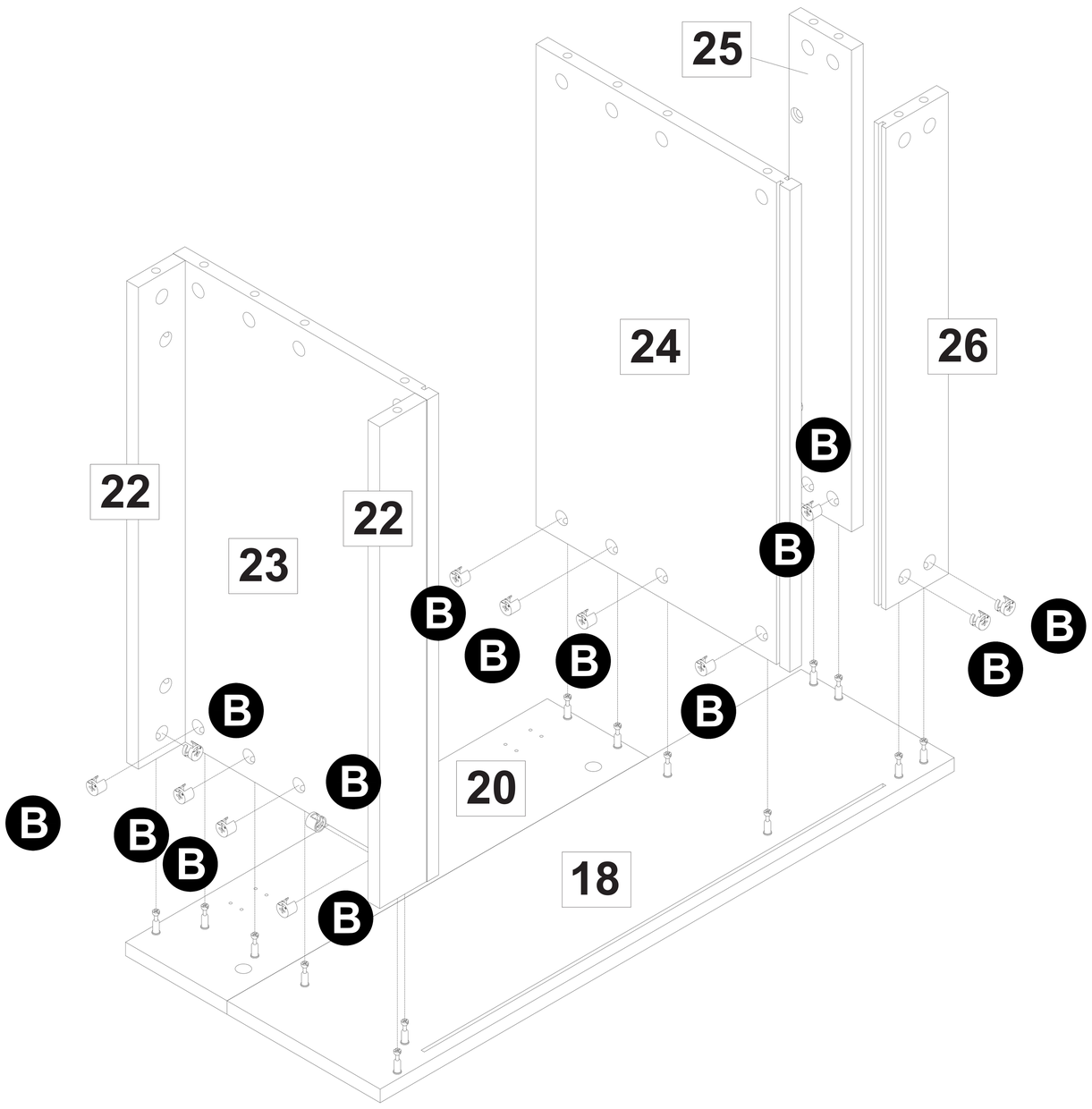

Step 27
Étape 27

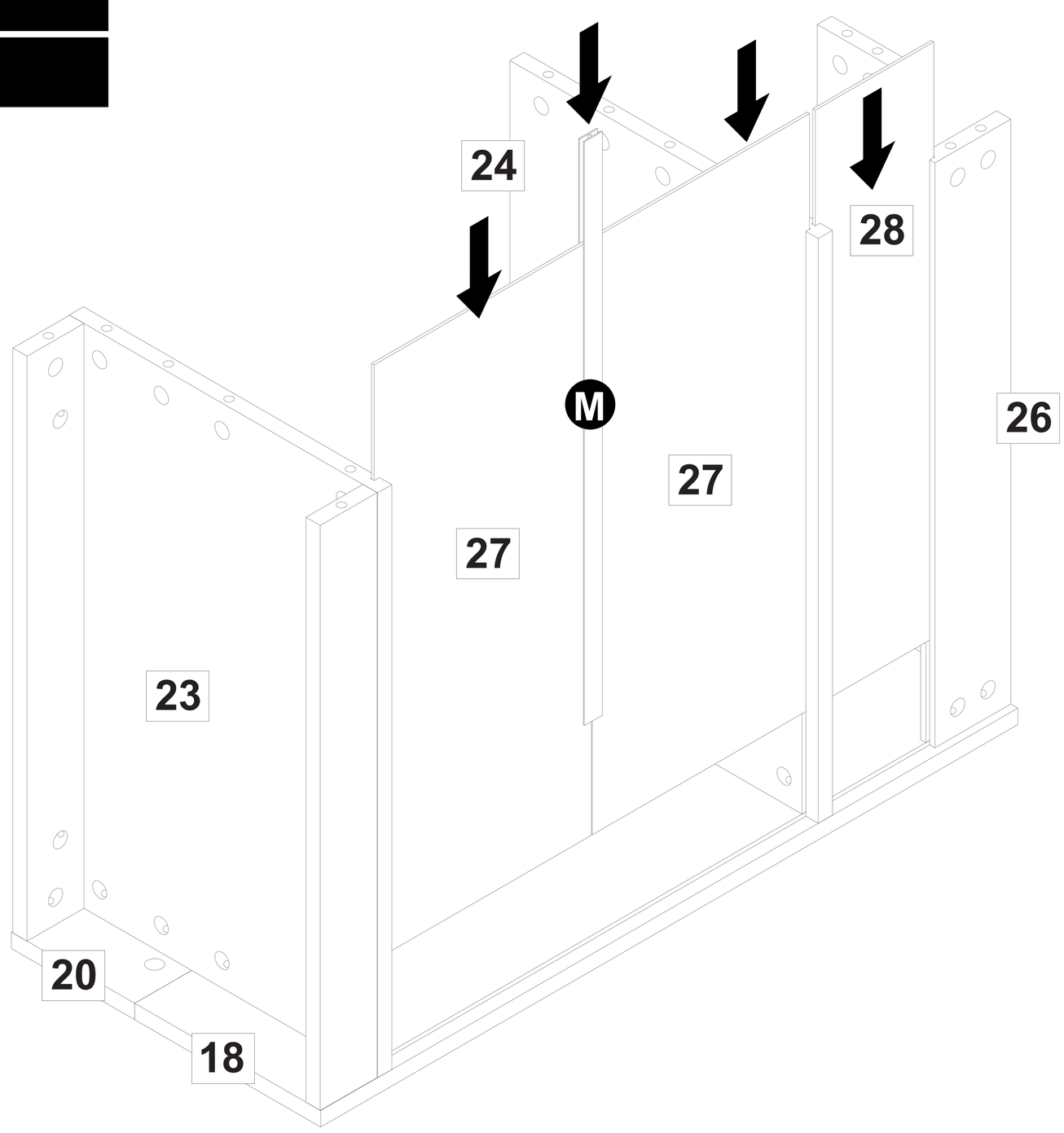

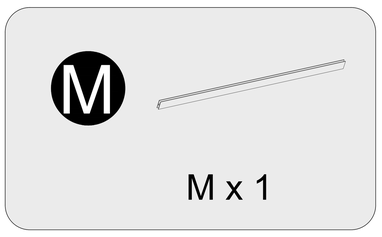

Step 28
Étape 28

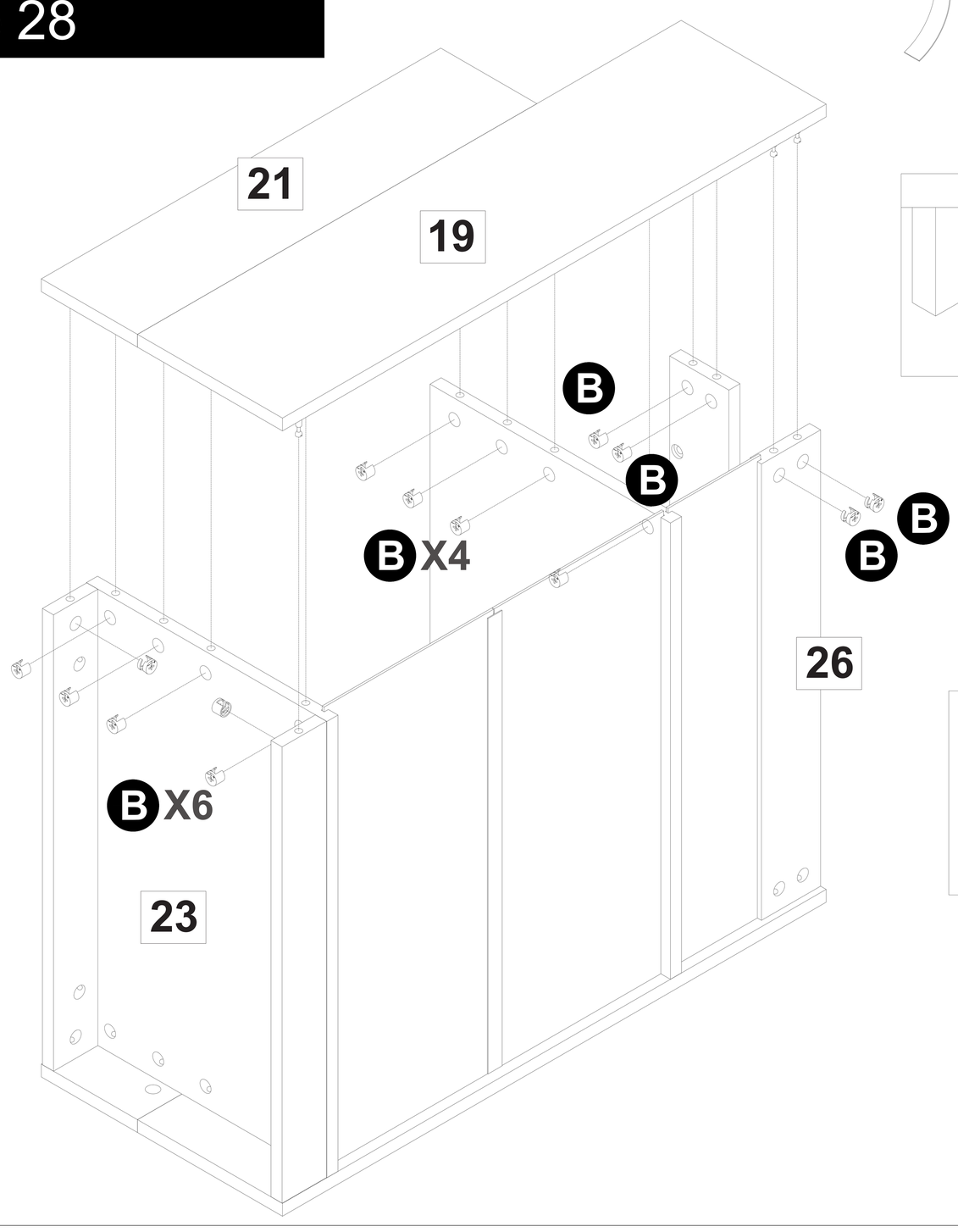

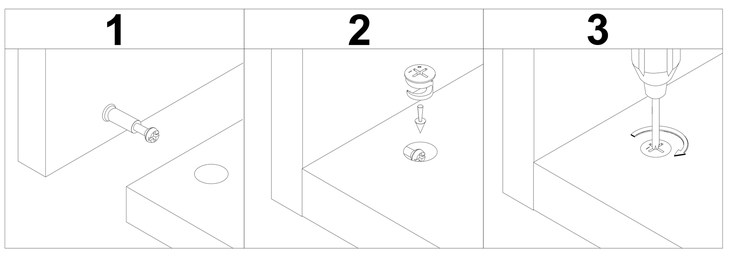

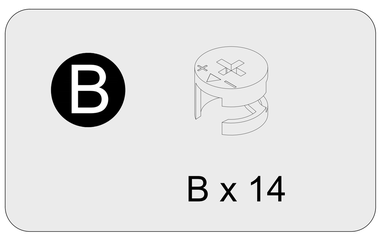

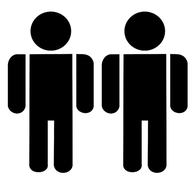

Two people are required to assemble and move this model.

Deux personnes sont nécessaires pour Assemblez et déplacez ce modèle.

Step 29
Étape 29

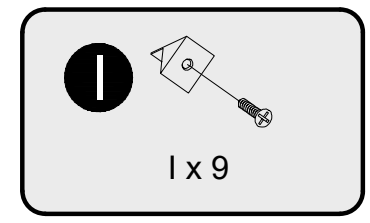

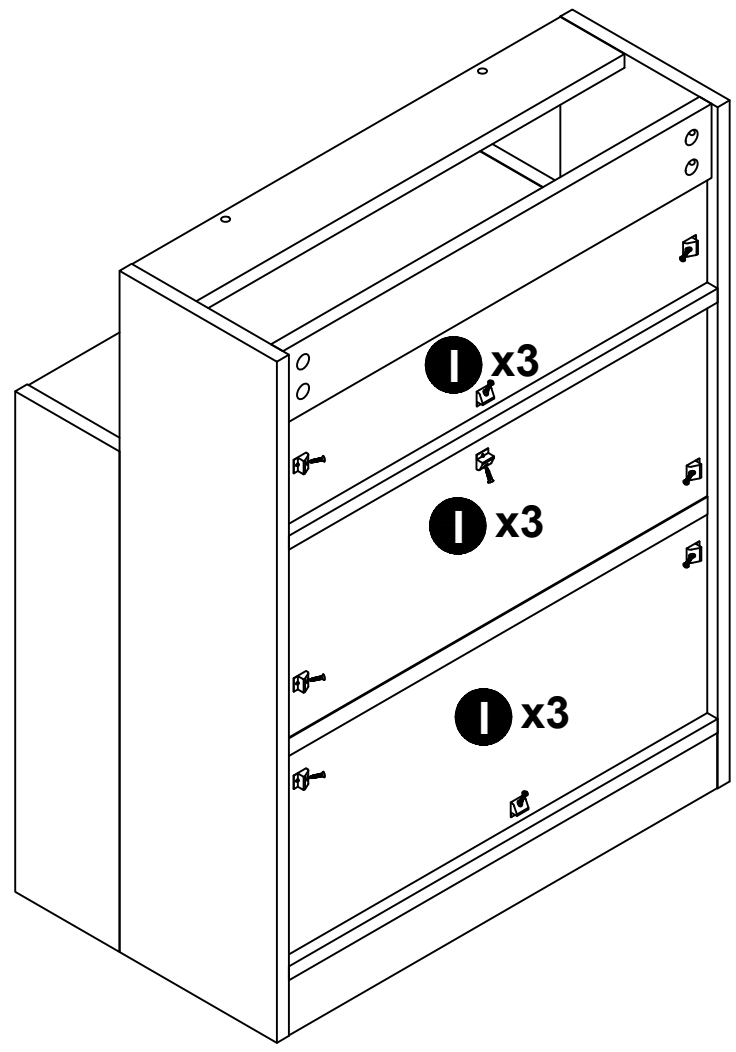

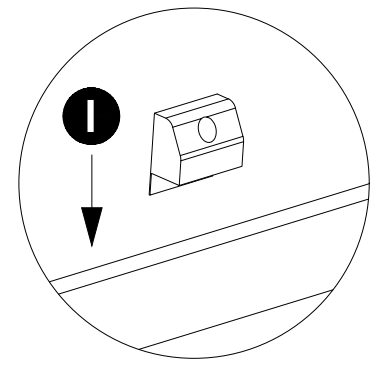

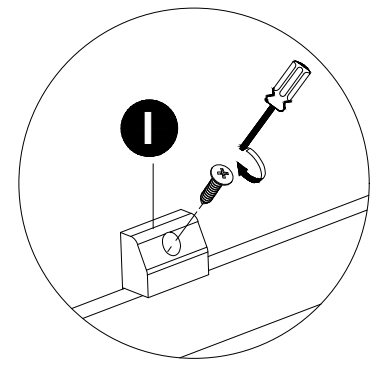

Step 30
Étape 30

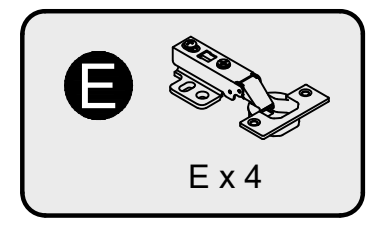

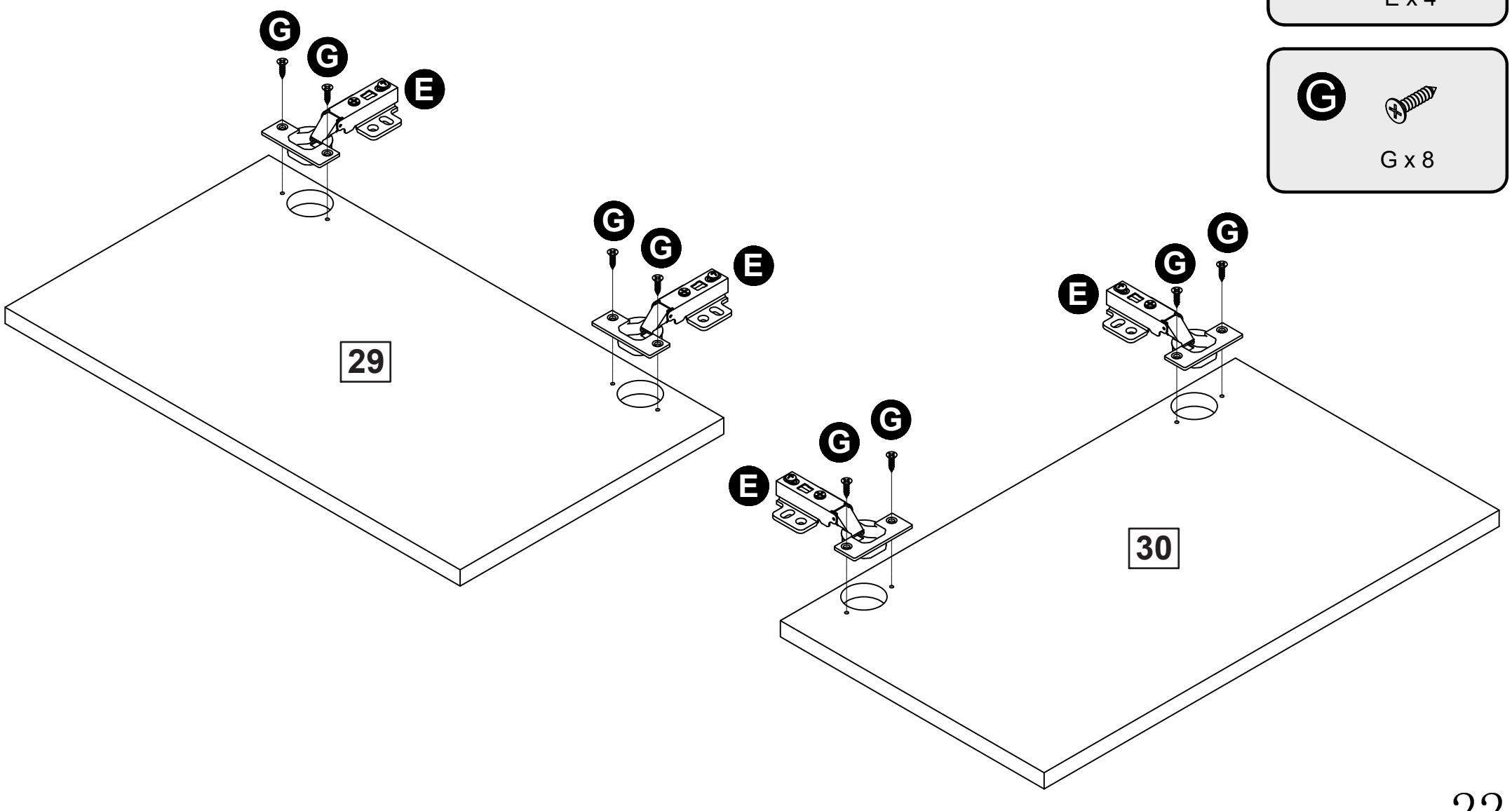

Step 31
Étape 31

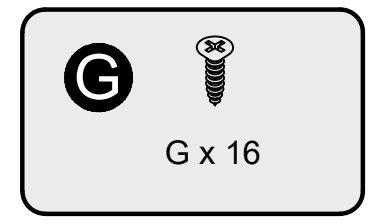

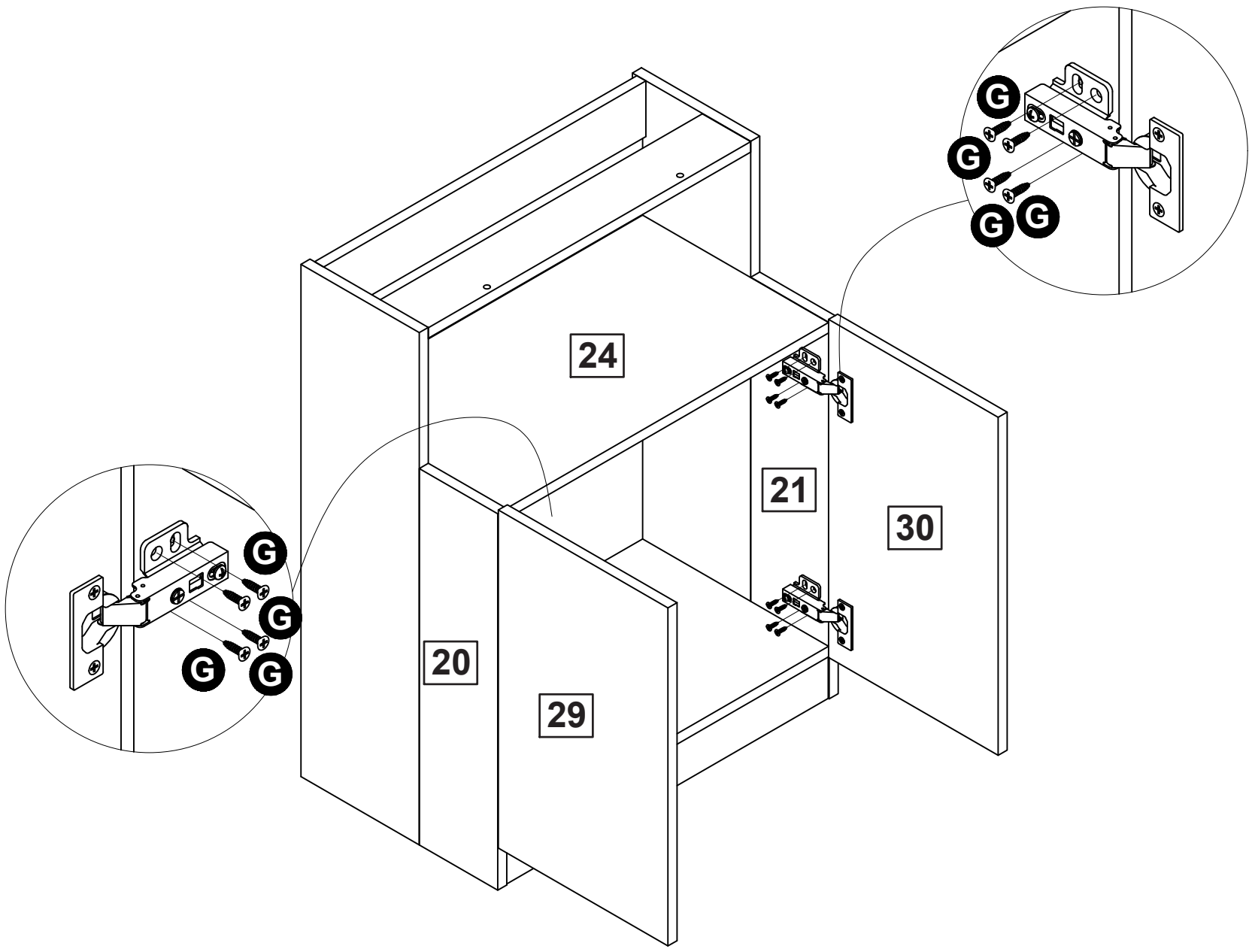

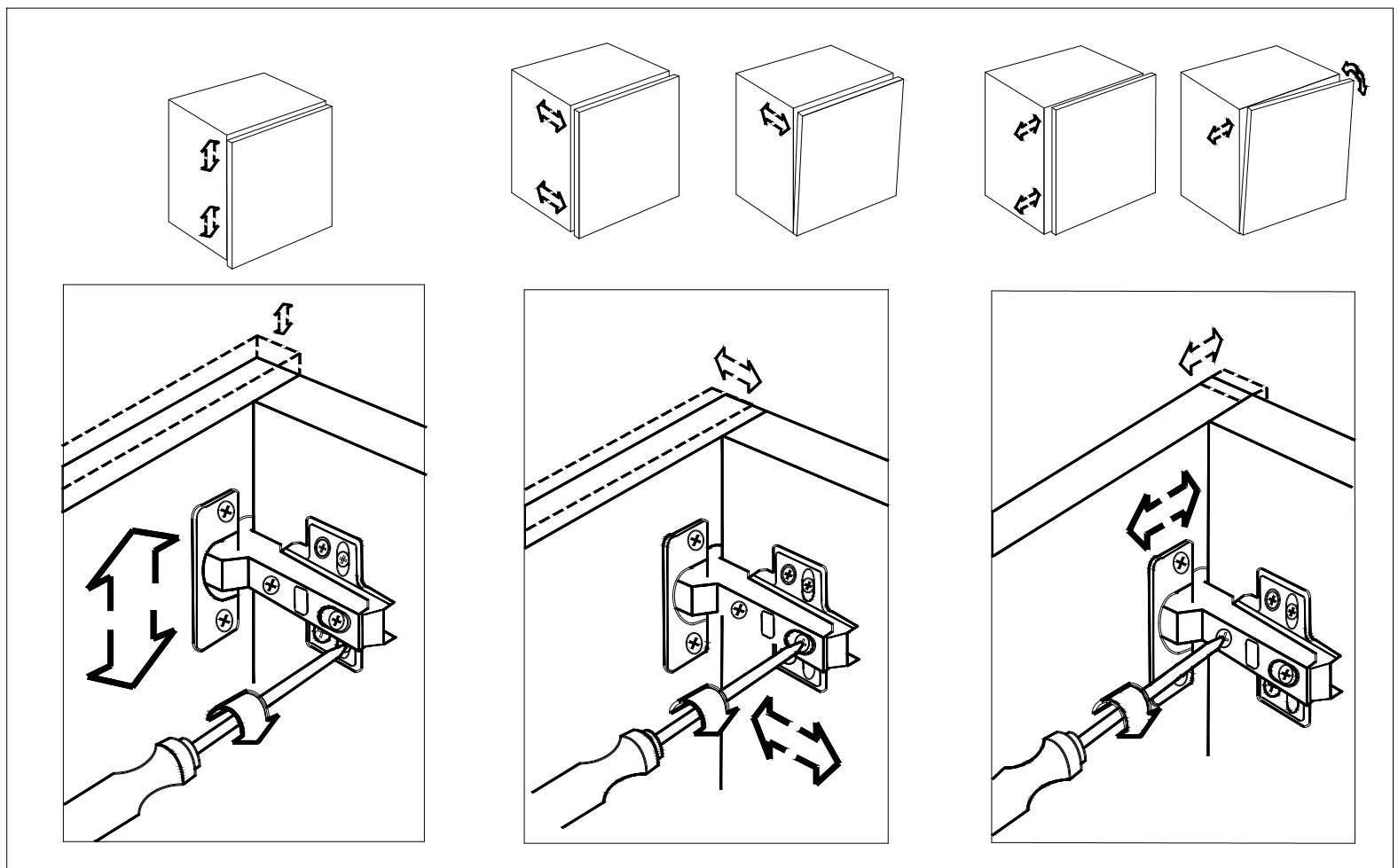

Step 32
Étape 32

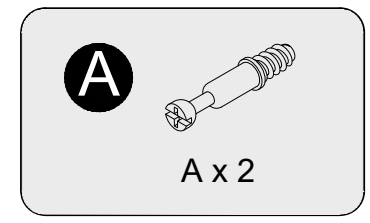

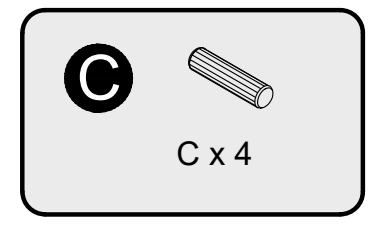

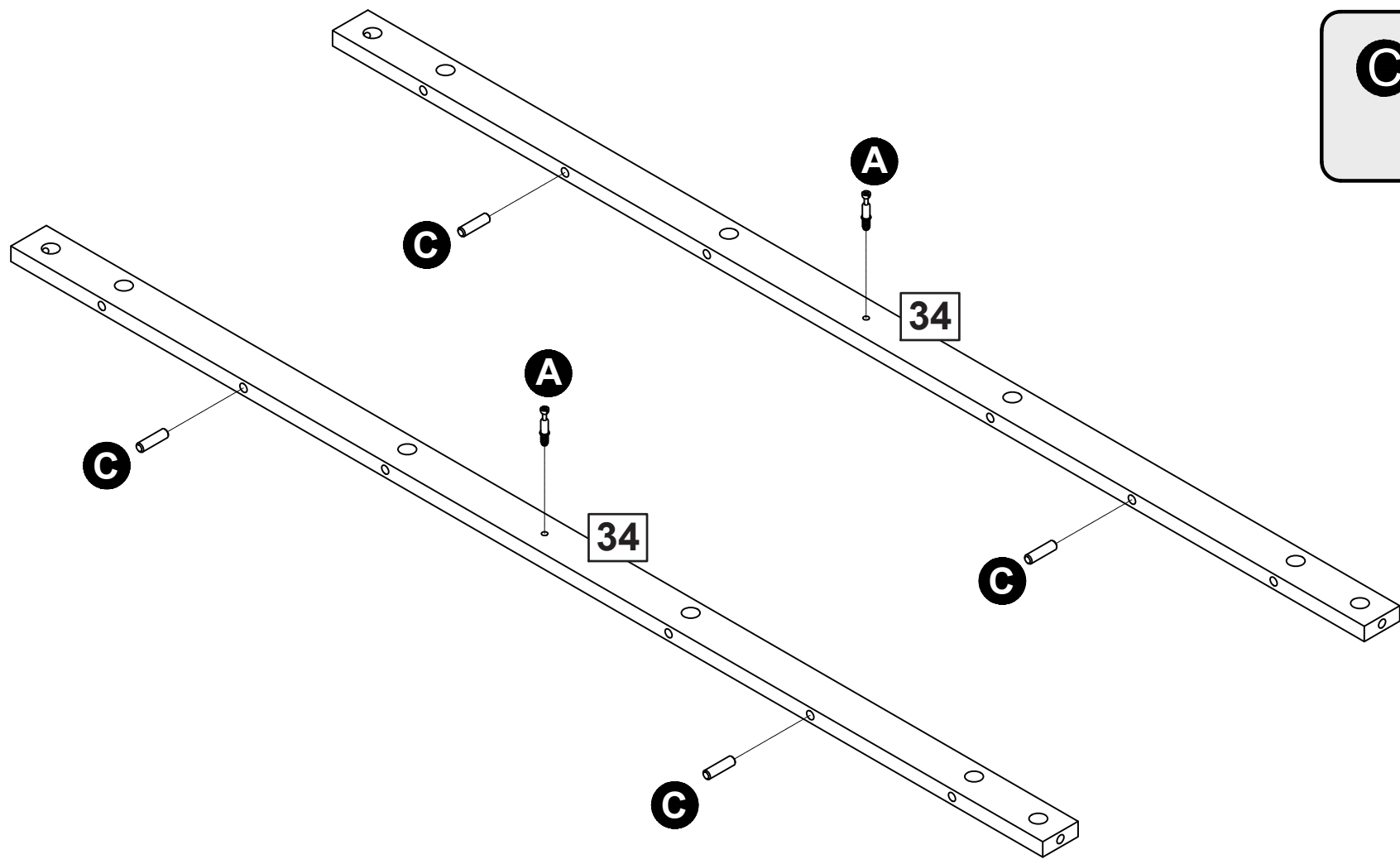

Step 33
Étape 33

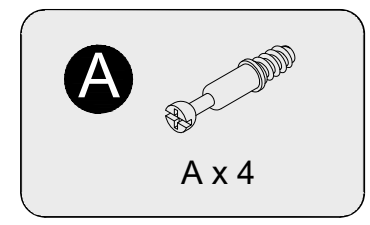

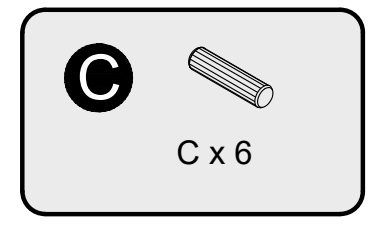

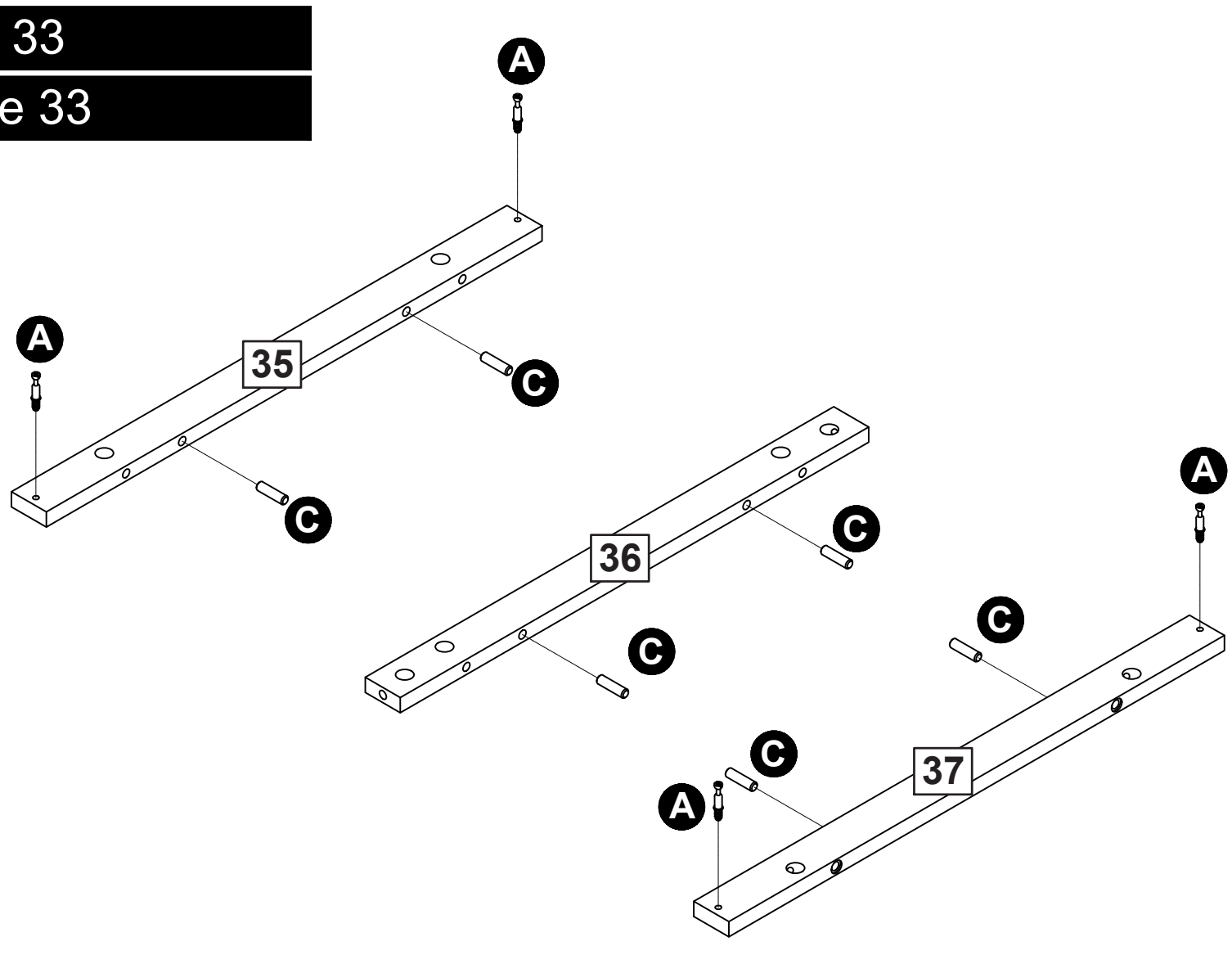

Step 34
Étape 34

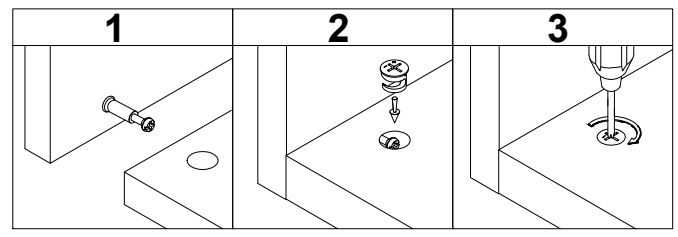

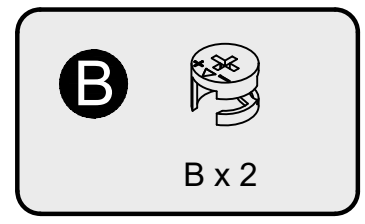

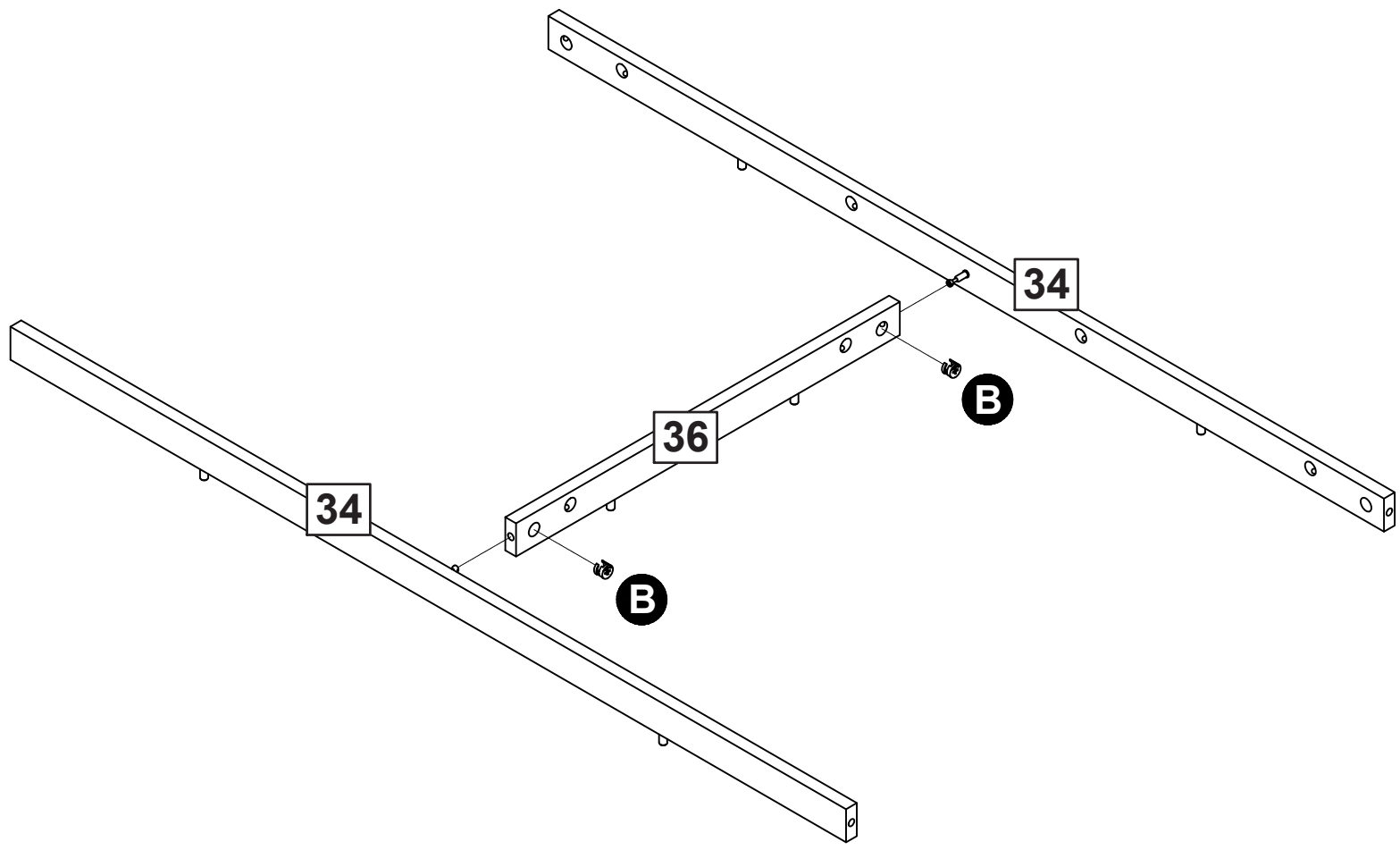

Step 35
Étape 35

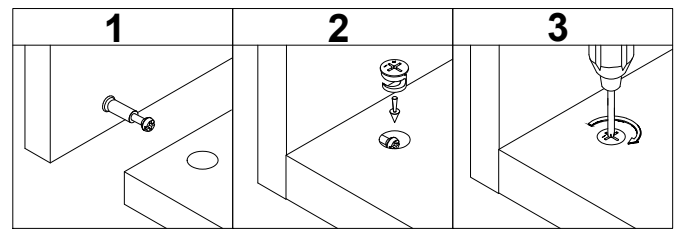

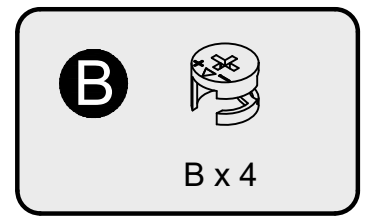

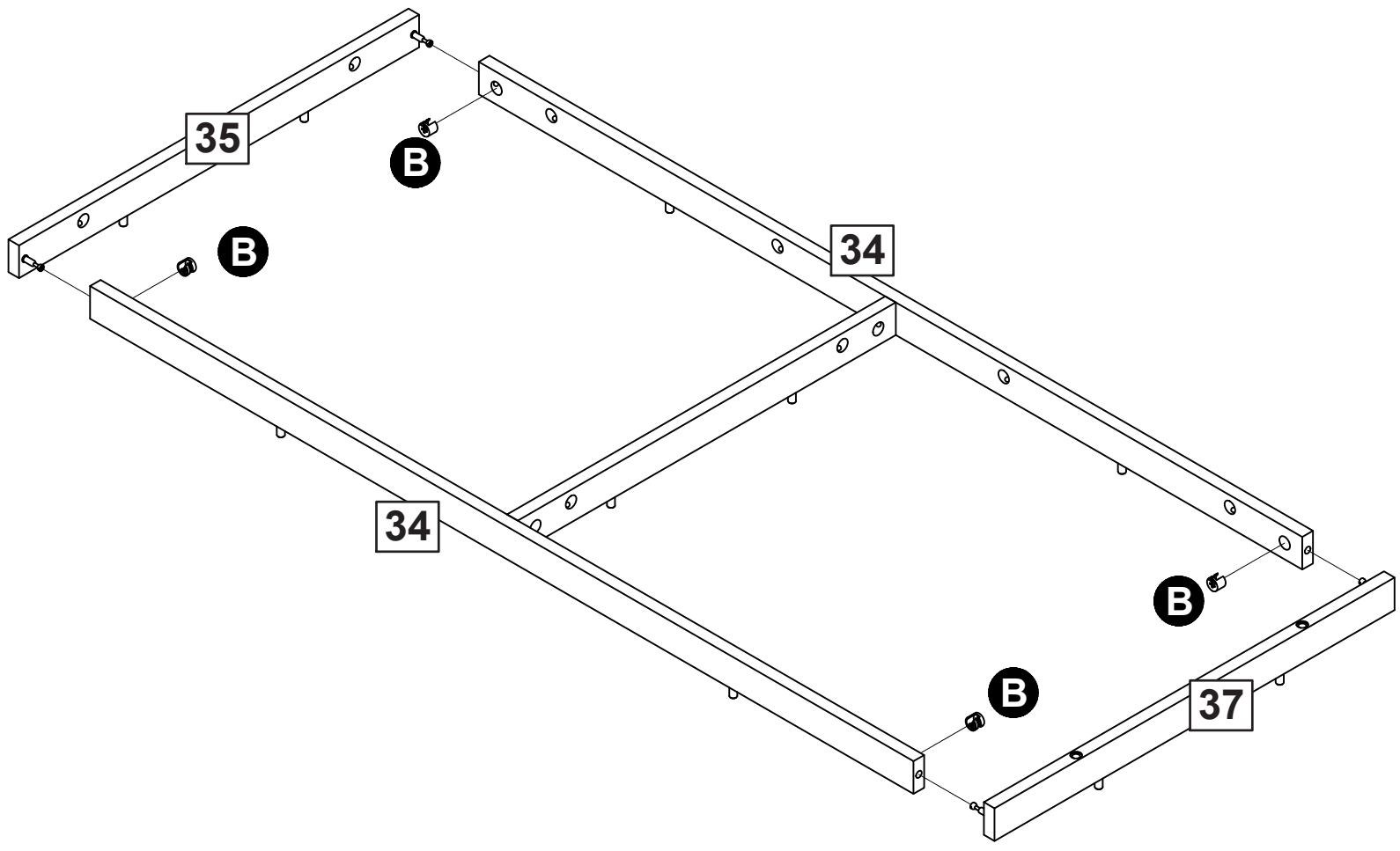

Step 36
Étape 36

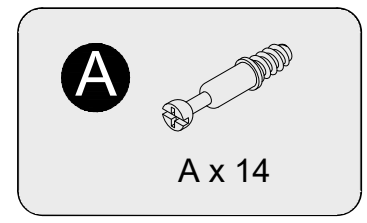

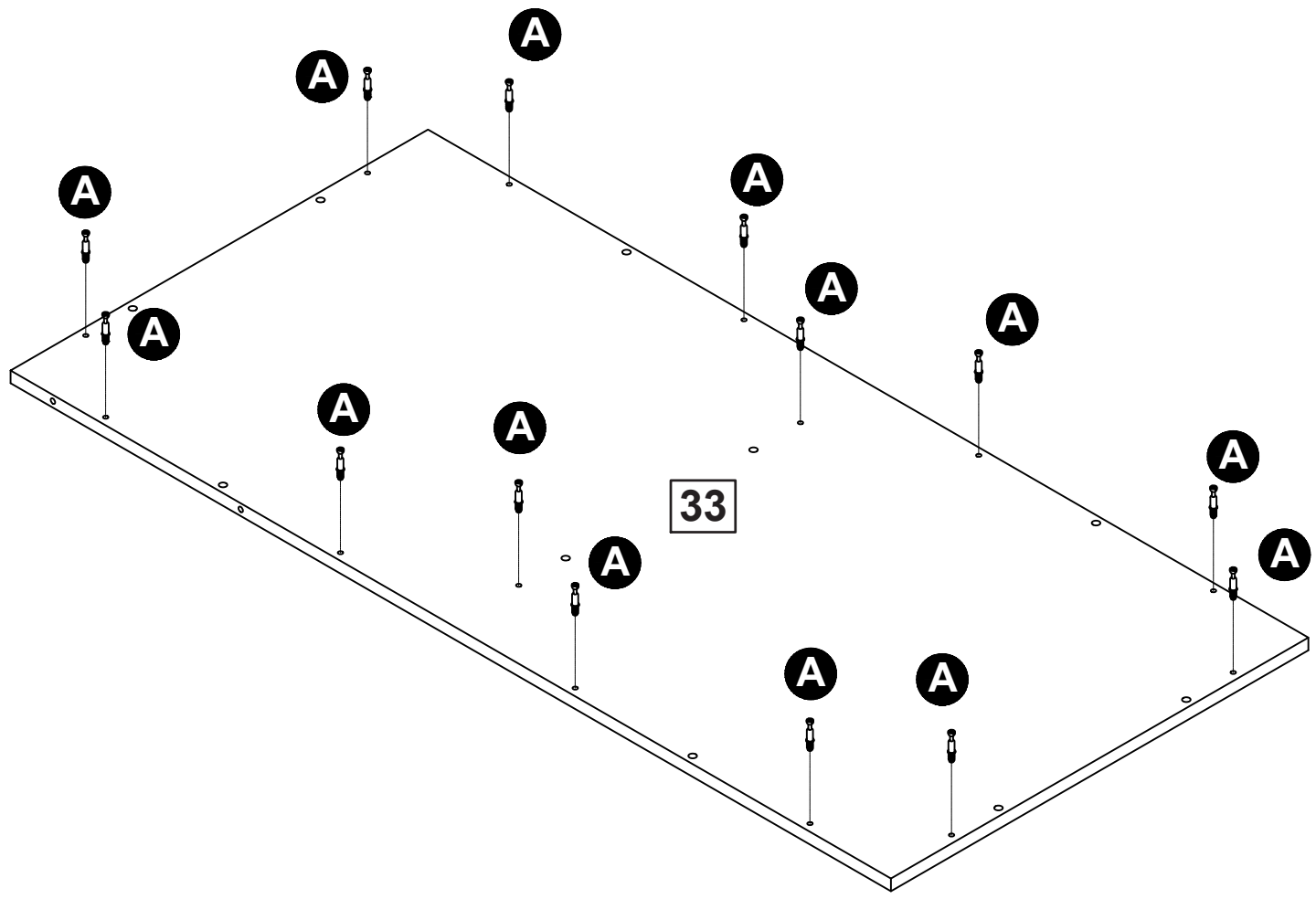

Step 37
Étape 37

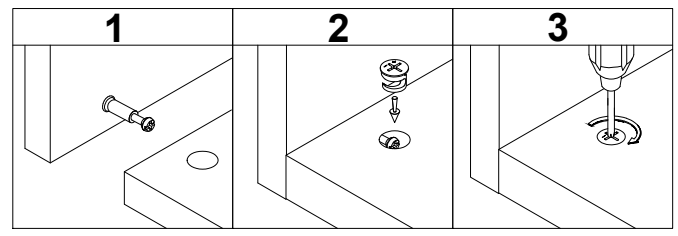

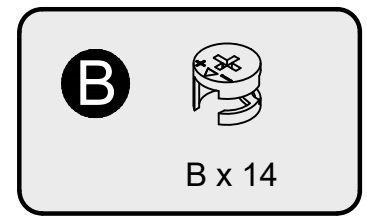

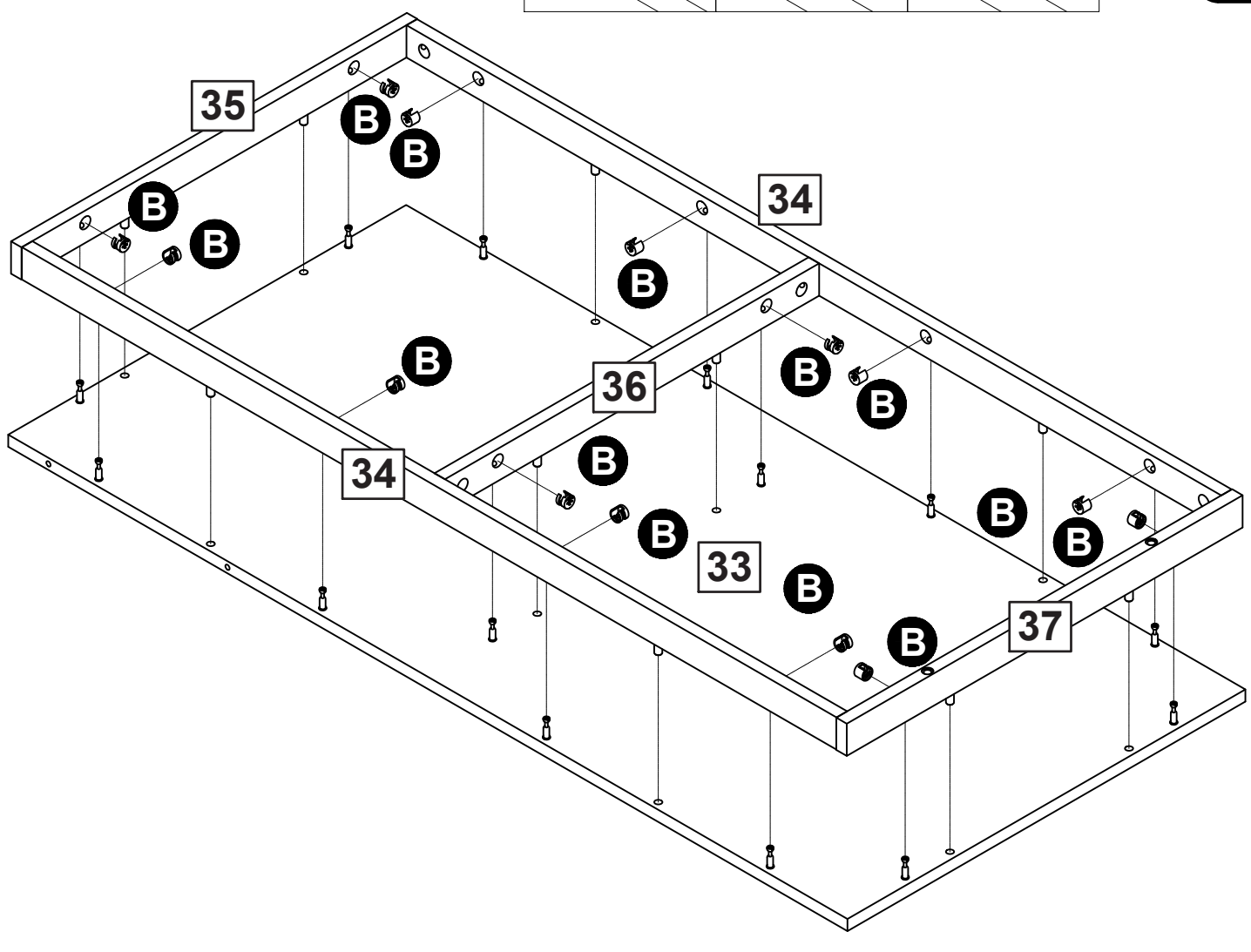

Step 38
Étape 38

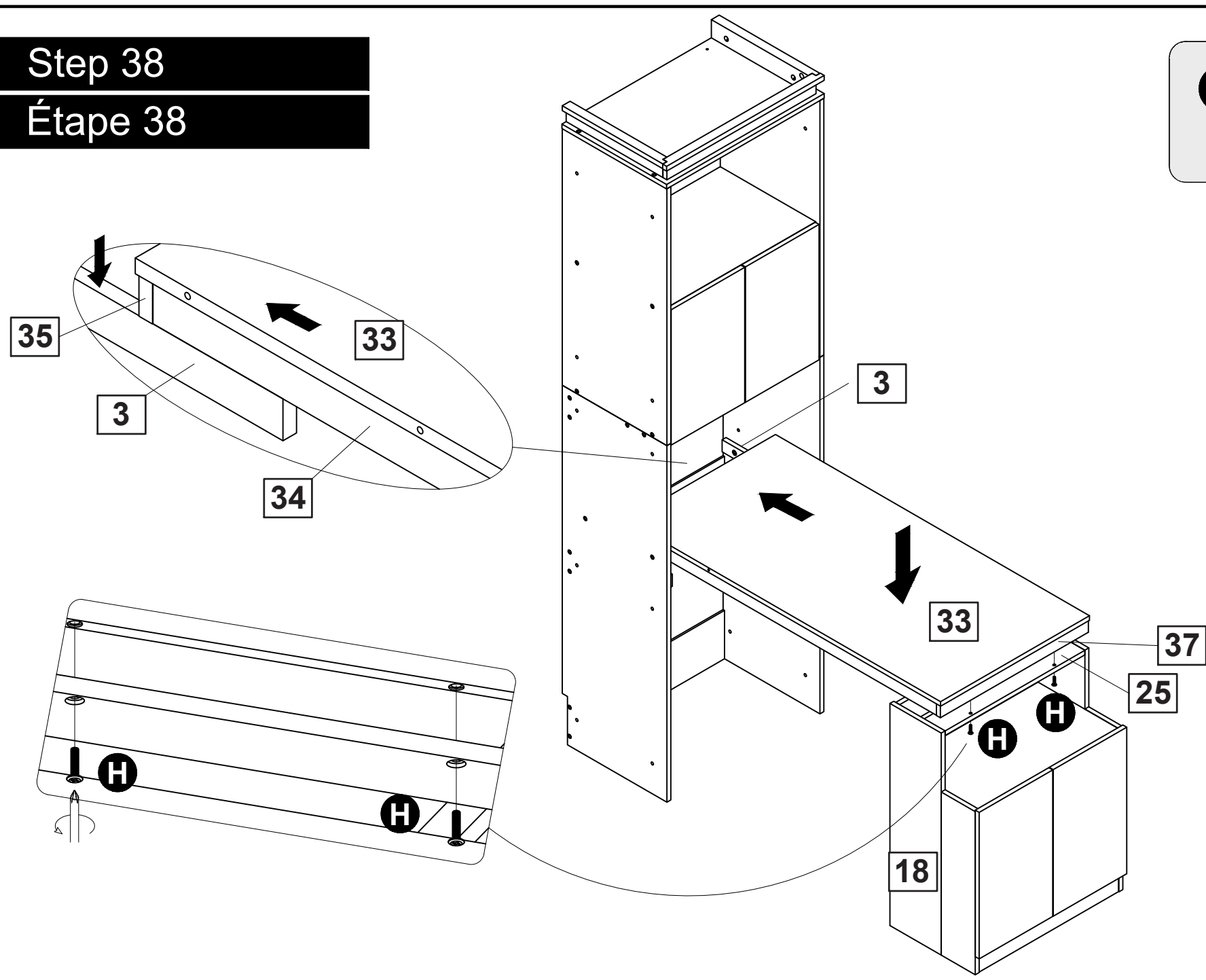

Step 39
Étape 39

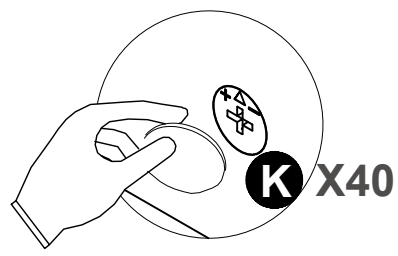

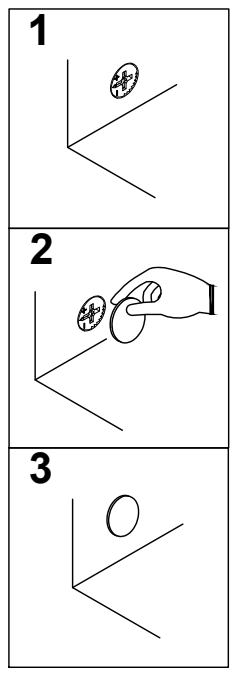

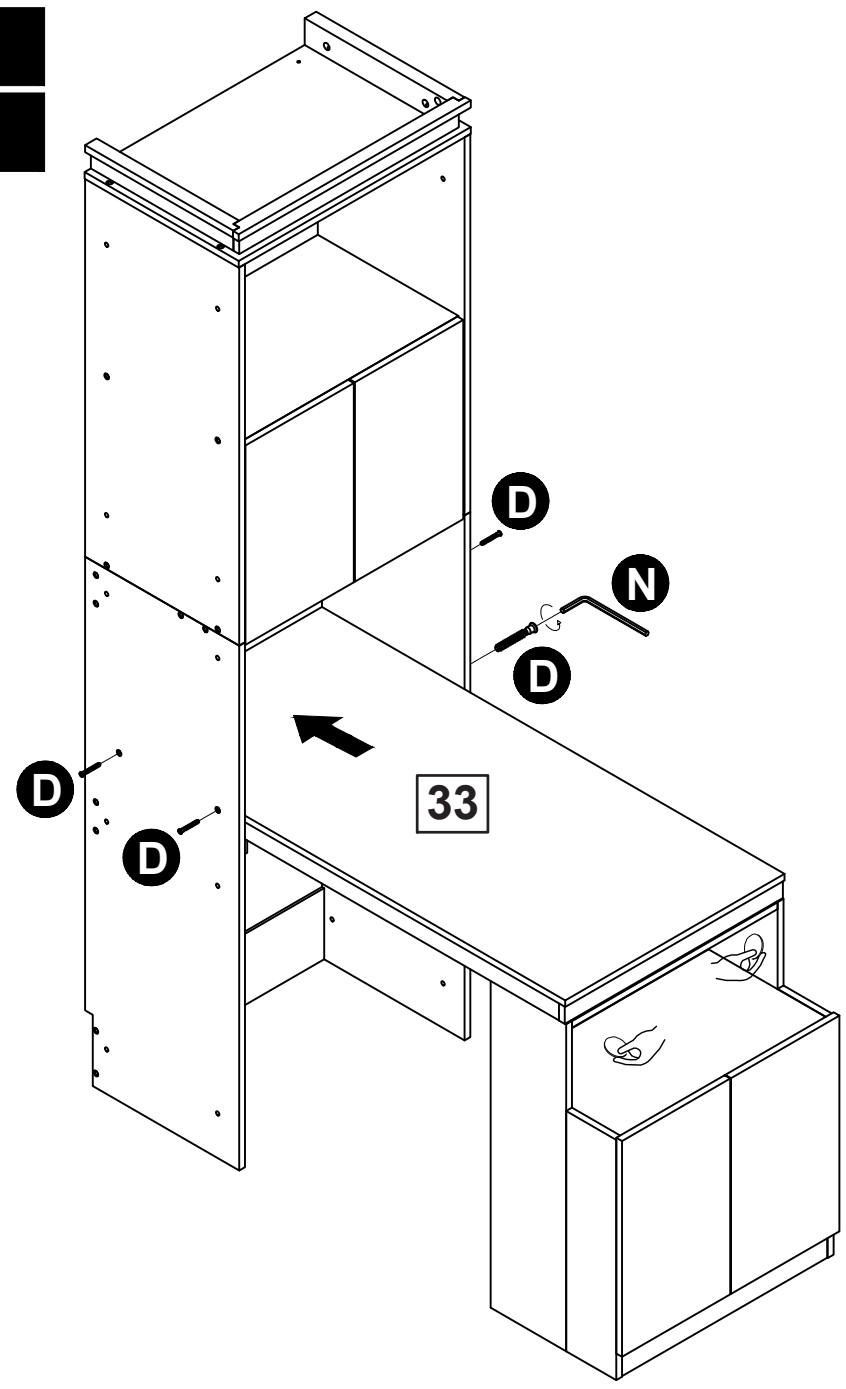

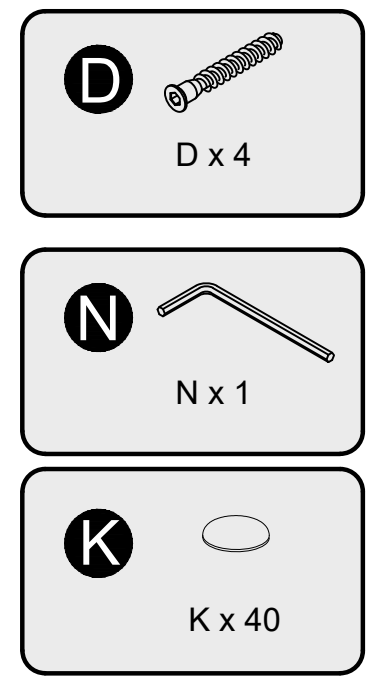

Step 40
Étape 40

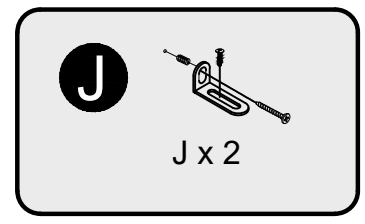

ATTENTION:
For safety and stability, we suggest you have to secure the anti tip accessories to the wall to prevent tipping, injury, and property damage.

ATTENTION:
Pour la sécurité et la stabilité, nous vous suggérons de Fixez les accessoires anti pointe au mur pour empêcher Basculement, blessures et dommages matériels.

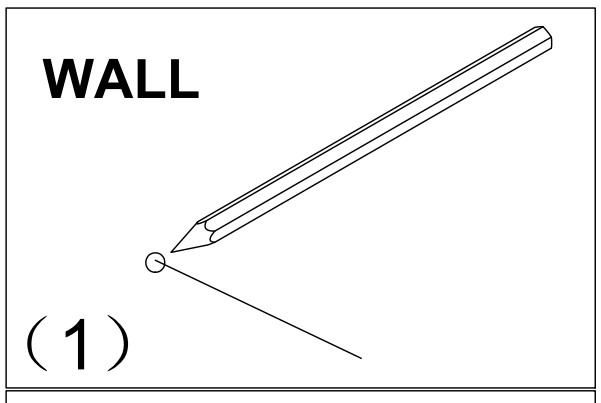

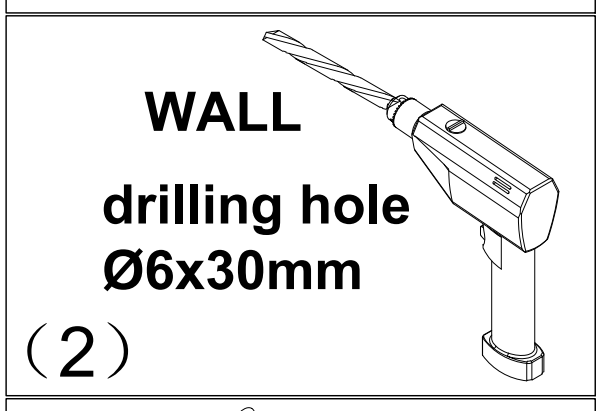

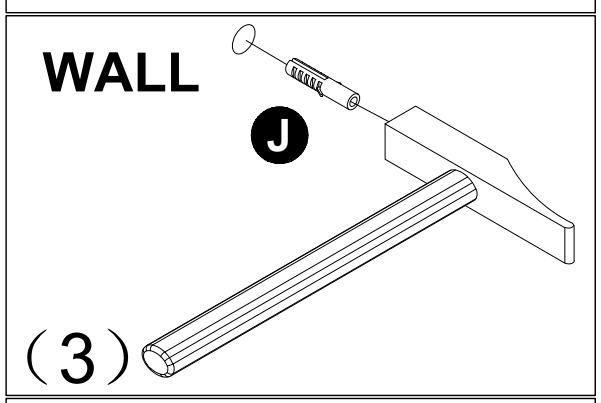

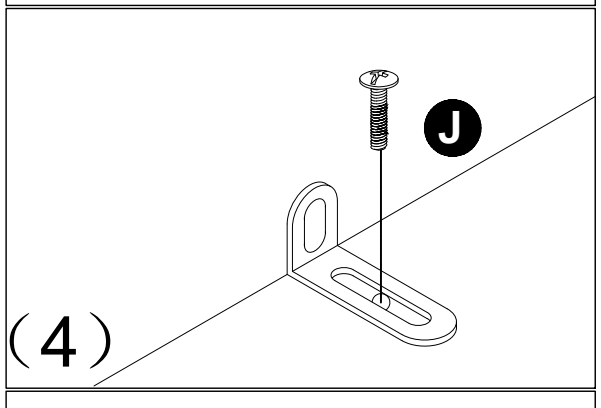

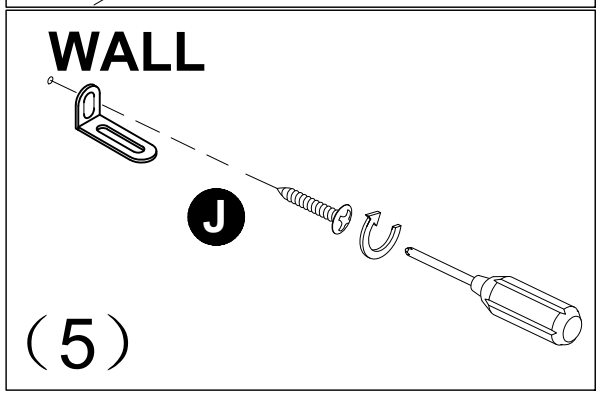

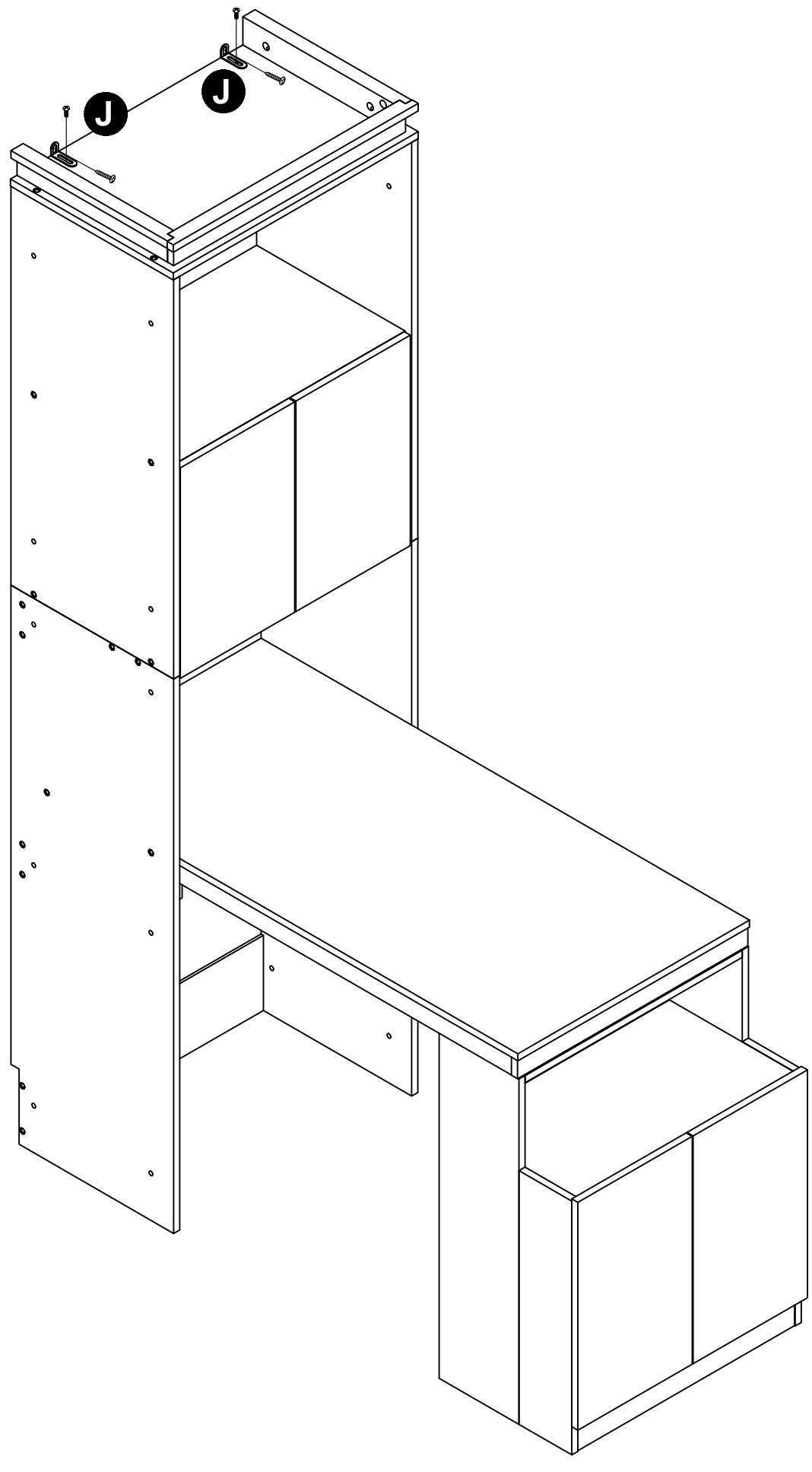

Step 41
Étape 41

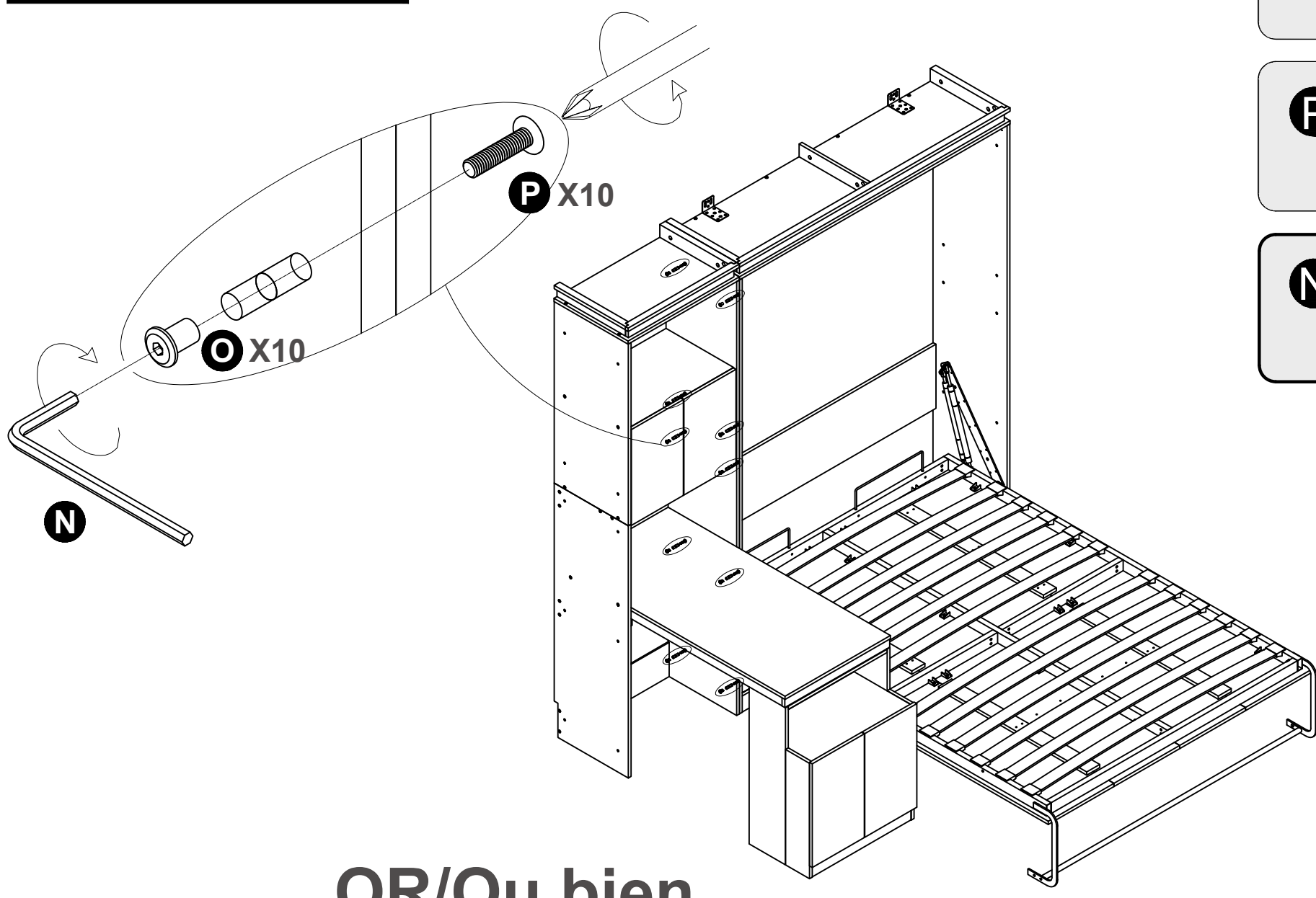

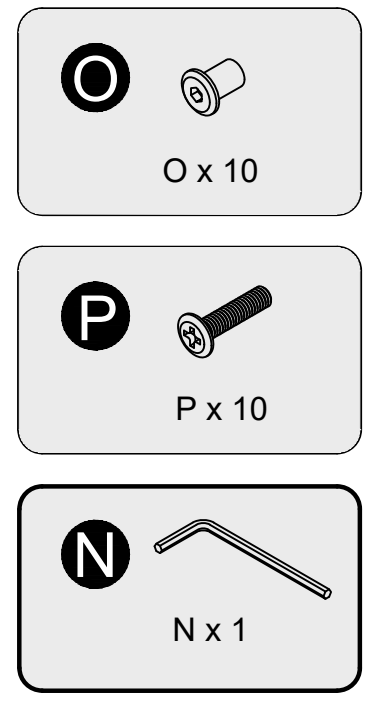

OR/Ou bien

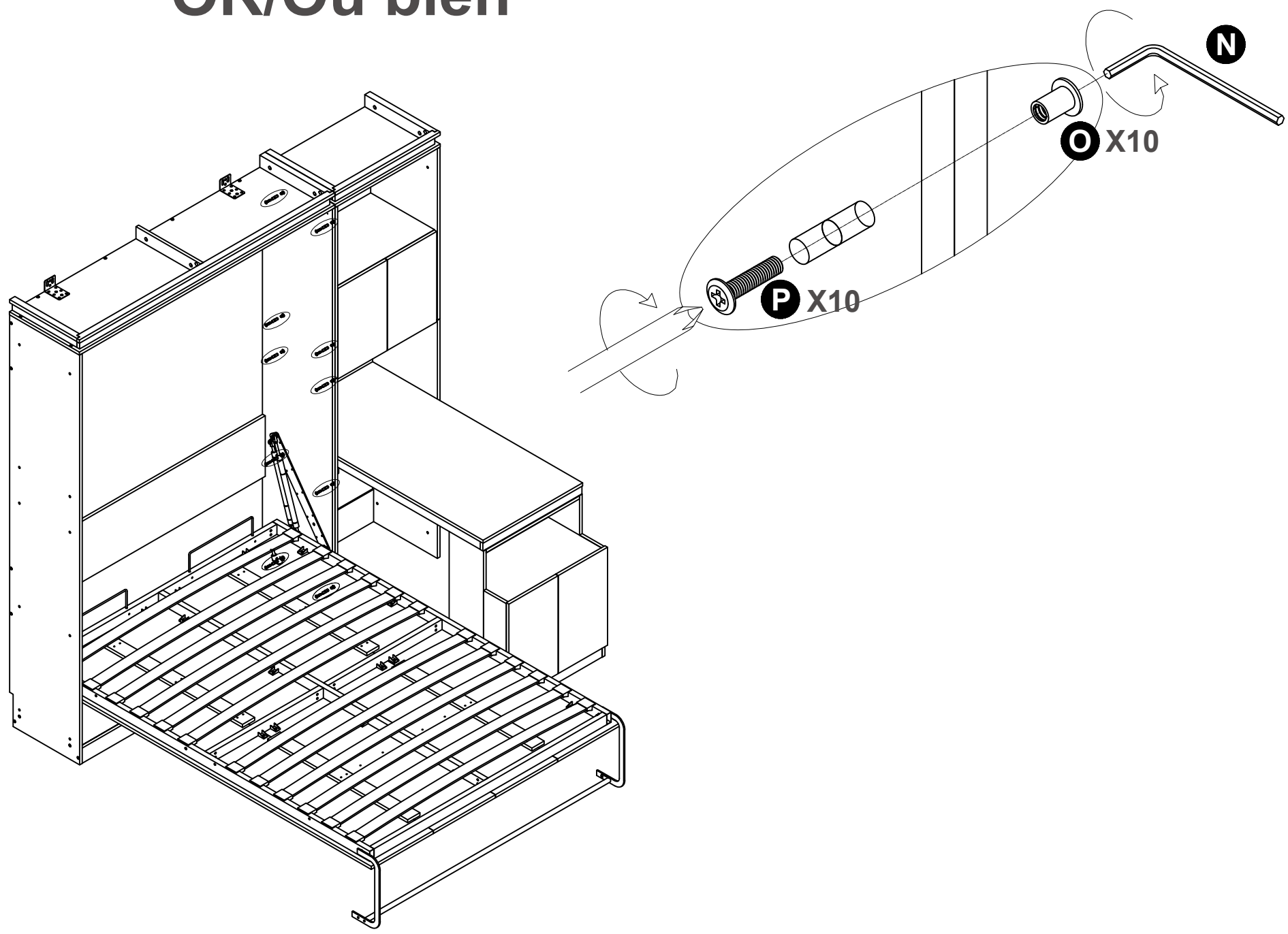

Step 42

Étape 42

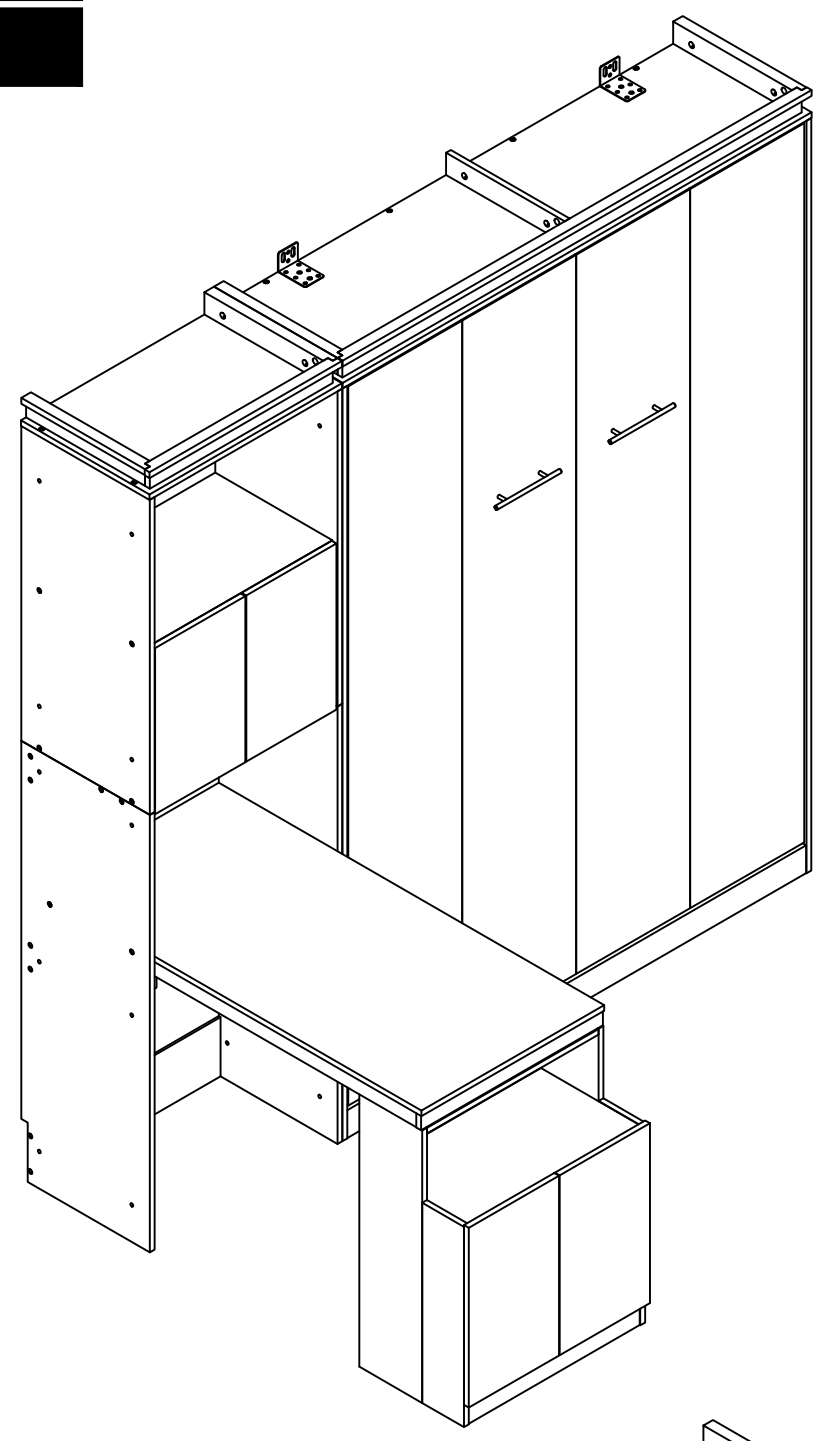
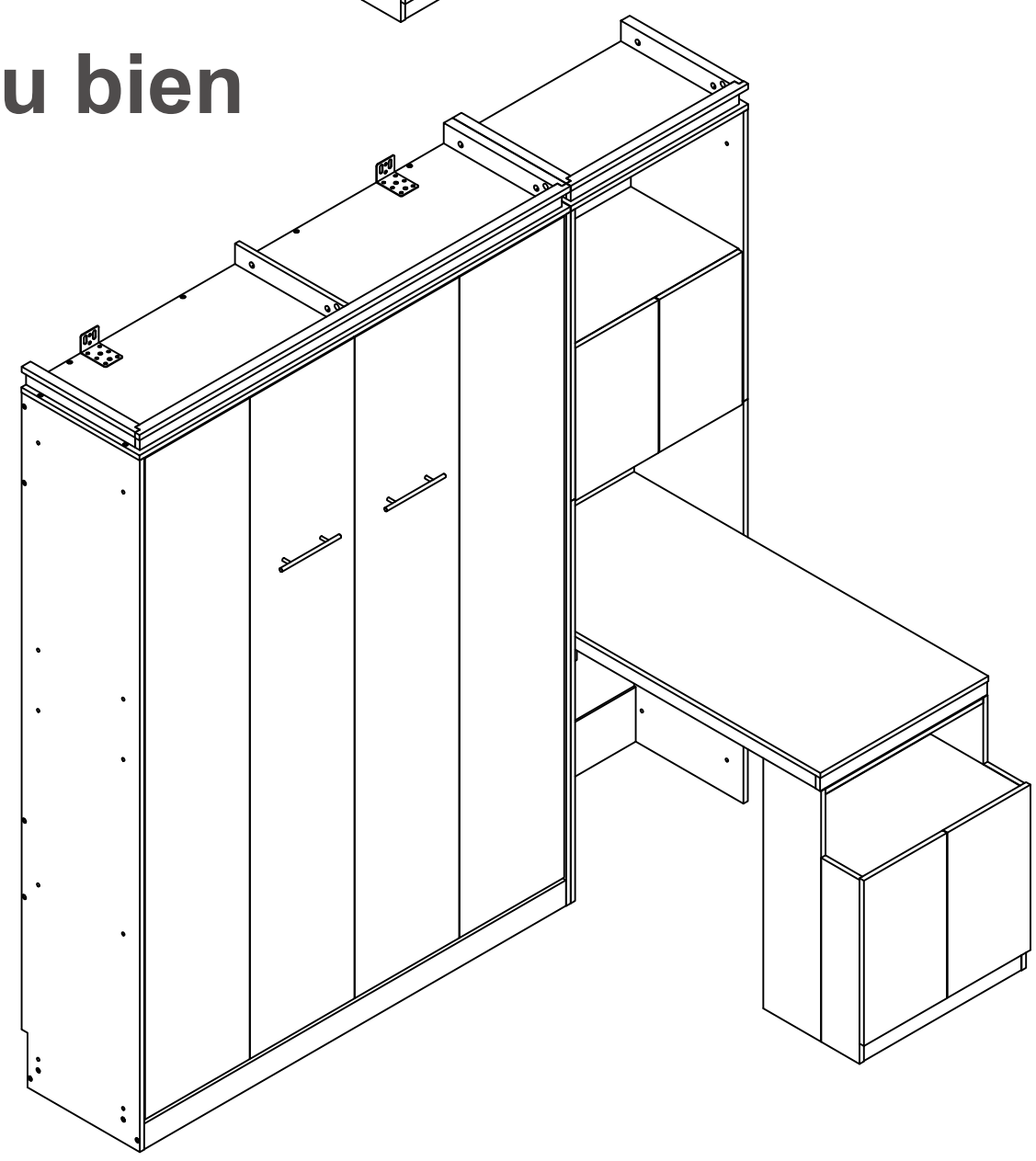
OR/Ou bien