Product manual
Gebrauchsanweisung
Manuel du produit
Manual del producto
Manuale del prodotto

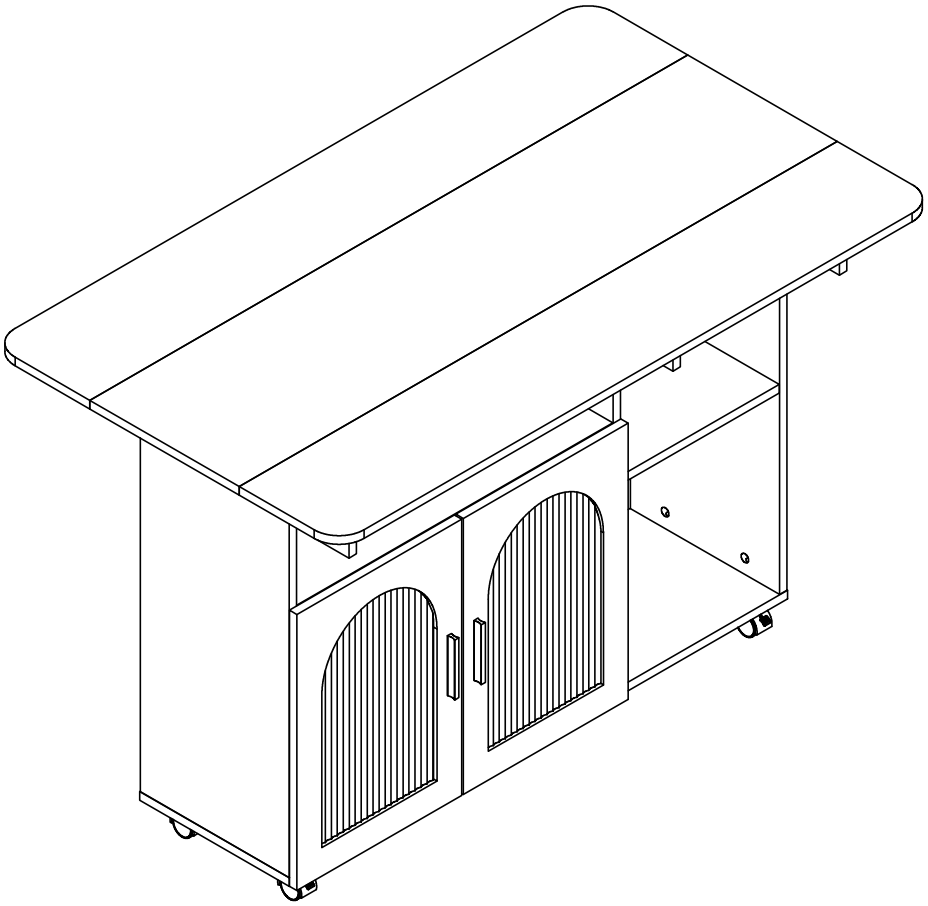

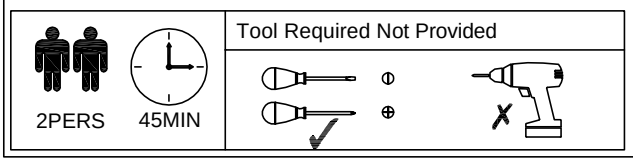

[DE]

Warnung: Lesen Sie die Anleitung vor dem Zusammenbau bitte vollständig durch. ÜberprüfenSie, ob Sie alle auf den Seiten aufgeführten Komponenten und Werkzeuge haben.

Warnung: Legen Sie alle Teile auf eine ebene Fläche. Legen Sie eine weiche Decke oder Ahnliches darunter,um sie vor Kratzern oder Flecken zu schutzen. Vermeiden Sie es,Komponenten über den Boden zu ziehen oder zu schieben.

Warnung: Überprüfen Sie regelmaBig alle Beschläge und Befestigungen, um sicherzustellen.dass sie sicher sind und um Unfalle zu vermeiden, Wenn Teile fehlen, kaputt. beschadiat oder abgenutzt sind, verwenden Sie das Produkt nicht weiter, bis es mit vom Hersteller autorisiertenTeilen repariert wurde.

Warnung: Lassen Sie Kinder nicht auf die Möbel klettern, da dies zum Umkippen und zu schweren Verletzungen führen kann. Bauen Sie die Möbel auBerhalb der Reichweite von Kindern zusammen.

Warnung: Stellen Sie die Möbel nicht in die Nahe von Feuerquellen oder heilen Gegenständen,um Brandgefahr zu vermeiden.

Warnung: Reinigen Sie die Möbel mit einem feuchten Tuch oder Alkohol. Verwenden Sie keine Reinigungsmittel mit ätzenden Chemikalien.

Warnung: Dieses Produkt ist mit einer Kippschutzvorrichtung ausgestattet. Bitte installieren Sie diese Vorrichtung unbedingt, um unnötige Verletzungen durch Umkippen zu vermeiden.

[EN]

Warning: Please read instructions fully before starting assembly. Check you have all the components and tools listed on pages.

Warning: Please place all parts on a flat surface. Place a soft blanket or similar underneath toprotect against scratches or stains. Avoid dragging or sliding components across the floor.

Warning: Regularly check all fittings and fastenings to ensure they are secure and to prevent accidents. If any parts are missing, broken, damaged, or worn, discontinue use of the productuntil repairs have been made using factory authorized parts.

Warning: Do not allow children to climb on the furniture as this may result in tipping and serious personal injury. Assemble the furniture away from the reach of children.

Warning: Do not place furniture close to fire sources or high-temperature objects to avoid therisk of fire.

Warning: Clean furniture with a damp cloth or alcohol, avoid using cleaning agents containing corrosive chemicals.

Warning: This product is equipped with an anti-tilt device. Please be sure to install this device to prevent unnecessary injuries caused by tipping.

[FR]

Avertissement : Veuilez lire entièrement les instructions avant de commencer 'assemblage Vérifiez que vous disposez de tous les composants et outils répertoriés surles pages.

Avertissement : Veuillez placer toutes les pièces sur une surface plane. Placez une couverture douce ou similaire en dessous pour les protéger des rayures ou des taches. Evitez de faire glisserles composants surle sol.

Avertissement : Vérifiez réaulièrement tous les raccords et fixations pour vous assurer qu'ilssont bien fixés et pour éviter les accidents. Si des pièces manquent, sont casséesendommagées ou usées, cessez d'utiliser le produit jusqu'à ce que des réparations aient étéeffectuées à l'aide de pièces autorisées par l'usine.

Avertissement : Ne laissez pas les enfants arimper sur les meubles car cela pourrait entrainelun basculement et des blessures graves. Assemblez les meubles hors de portée des enfants.

Avertissement : Ne placez pas les meubles à proximité de sources de feu ou d'objets à hautete mpérature pour éviter tout risque d'incendie.

Avertissement : Nettoyez les meubles avec un chiffon humide ou de l'alcool, évitez d'utiliser des produits de nettoyage contenant des produits chimiques corrosifs.
Avertissement :Ce produit est équipé d'un dispositif anti-basculement. Assurez-vous d'installer ce dispositif pour éviter les blessures inutiles causées par un basculement.

[IT]
Attenzione: leggere attentamente le istruzioni prima di iniziare il montaggio. Verificare di averetutti i componenti e gli strumenti elencati nelle pagine.
Attenzione: posizionare tutte le parti su una superficie piana. Posizionare una coperta morbidao simile sotto per proteggere da graffi o macchie. Evitare di trascinare o far scivolare icomponenti su pavimento.
Attenzione: controllare regolarmente tutti i raccordi e i dispositivi di fissaggio per assicurarsiche siano sicuri e per prevenire incidenti. Se alcune parti sono mancanti, rotte, danneggiate ousurate, interrompere l'uso del prodotto fino a quando non siano state eseguite le riparazioni utilizzando parti autorizzate dalla fabbrica.
Attenzione: non consentire ai bambini di arrampicarsi sui mobili poiché ció potrebbe causareribaltamenti e gravi lesioni personali. Montare i mobili lontano dalla portata dei bambini.
Attenzione: non posizionare i mobili vicino a fonti di fuoco o oggetti ad alta temperatura peievitare il rischio di incendio.
Attenzione: pulire i mobili con un panno umido o alcol, evitare di utilizzare detergenti contenenti sostanze chimiche corrosive.
Attenzione: questo prodotto è dotato di un dispositivo antiribaltamento,Assicurarsi di installare questo dispositivo per prevenire lesioni inutili causate dal ribaltamento.

[ES]
Advertencia: Lea las instrucciones completamente antes de comenzar el montaje. Compruebe que tiene todos los componentes y herramientas que se enumeran en las p¡ginas.
Advertencia: Coloque todas las piezas sobre una superficie plana. Coloque una manta suaveo algo similar debajo para protegerlas de rayones o manchas. Evite arrastrar o deslizar los componentes por el piso.
Advertencia: Verifique regularmente todos los accesorios y fijaciones para asegurarse de queestén seauros y evitar accidentes. Si falta alguna pieza, est¡ rota, dañada o desgastada, dejede usar el producto hasta que se hayan realizado las reparaciones con piezas autorizadas defábrica.
Advertencia: No permita que los niños se suban a los muebles, ya que esto puede provocarque se vuelquen y lesiones personales graves. Monte los muebles fuera del alcance de losniños.
Advertencia: No coloque los muebles cerca de fuentes de fuego u objetos de alta temperatura para evitar elriesgo de incendio.
Advertencia: Limpie los muebles con un paño húmedo o alcohol, evite usar agentes deimpieza que contengan quimicos corrosivos.
Advertencia: Este producto est¡ equipado con un dispositivo antivuelco.Asegúrese de instalar este dispositivo para evitar lesiones innecesarias causadas por vuelcos.

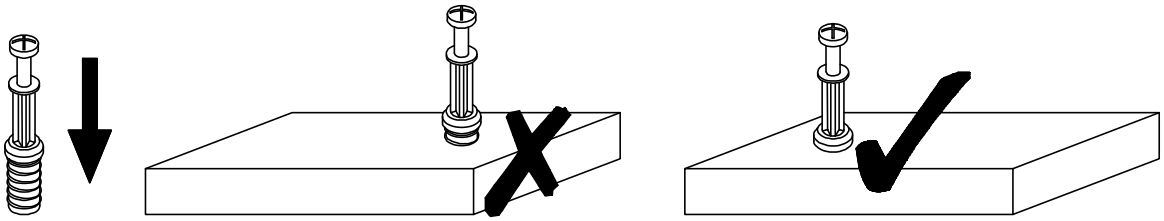

EN QUICKF|T:Tighten quickfit until shoulder is flush with panel.Do not overtighten or undertighten.
FR RACCORD RAPIDE:Faites serrer le raccord rapide jusqu'a ce que l'epaulement soit parfaitement encastre dans le panneau.Il ne faut ni trop serrer ni insuffisamment serrer.
ESQUICKFIT:Apriete quickfit hasta que el hombre se descargue con el panel.NO lo sobreapriete ni lo apriete poco.
DE QUICKFIT:Ziehen Sie den Quickfit fest,bis die Schulter mit der Platte bundig ist. Bitte nicht zu fest oder zu schwach anziehen.
IT_MONTAGGIO RAPIDO:Stringere il montaggio rapido fino a quando la spalla e a filo con il pannello,non stringere troppo o troppo poco.

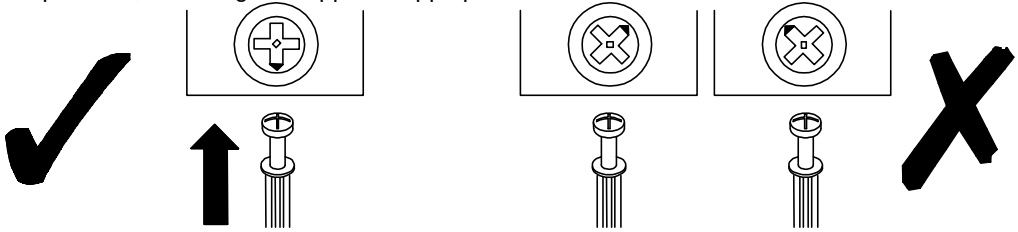

EN CAM LOCK:When fitting cam lock,ensure starting position is correct before you insert connecting quickfit.
FR SERRURE BATTEUSE:Avant d'inserer la serrure batteuse,veillez a la bonne orientation avant d'inserer le raccord rapide.
ES CIERRE DE LA CAMARA:Cuando instale el cierre de la camara,asegurese de que la posicion de inicio es correcta antes de que inserte el quickfit conector.
DE CAM-LOCK:Achten Sie bei der Montage des Cam-Locks auf die richtige Ausgangsposition,bevor Sie den Quickfit einsetzen.
IT BLOCCAGGIO A CAMMA:Quando si monta il bloccaggio a camma,assicurarsi che la posizione iniziale sia corretta prima di inserire il montaggio rapido di collegamento

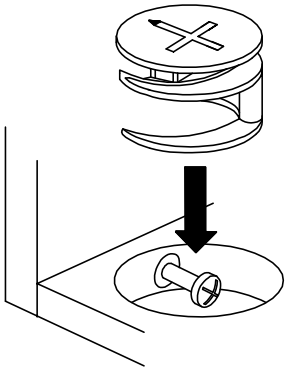

EN Quickfit head should be in the centre of the cam lock when the two panels are joined.
Cam lock should be inserted before quickfit.
FR Lorsque les deux panneaux sont assembles,la tete du raccord rapide doit reposer au centre de la serrure batteuse
Il faut inserer la serrure batteuse avant le raccord rapide.
ES El cabezal del quickfit debe estar en el centro del cierre de la camara cuando se unan los dos paneles.
Se debe insertar el cierre de la camara antes que el quickfit.
DEDer Quickfit-Kopf sollte sich in der Mitte des Cam-Locks befinden,wenn die beiden Platten zusammengefugt sind.Der Cam-Locks ollte vor dem Quickfit eingesetzt werden.
IT La testa del montaggio rapido deve trovarsi al centro del bloccaggio a camma quando i due pannelli sono uniti.
Il Bloccaggio a Camma deve essere inserito prima del montaggio rapido.

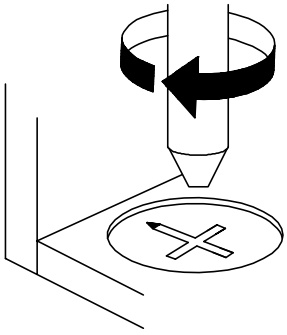

EN Turn cam lock clockwise to tighten.
FR Faites tourner la serrure batteuse dans le sens des aiguilles d'une montre pour la resserrer.
ES Gire el cierre de la camara en sentido horario para apretaro.
DE Drehen Sie den Cam-Lock im Uhrzeigersinn,um ihn festzuziehen.
ITRuotare il bloccaggio a camma in senso orario per stringere.

HINGE ADJUSTMENT GUIDE

EN It may be necessary to adjust the hinges so that the doors align.Use the instructions below as a guide.
FR Il est parfois necessaire d'ajuster les charieres pour un meilleur alignement des portes.Servez-vous des instructions ci-dessous comme guide.
Es Puede que sea necesario ajustar los quicios de forma que se alineen las puertas. Use las instrucciones que aparecen debajo como guia.
DE Moglicherweise mussen Sie die Scharniere so einstellen,dass die Ture nausgerichtet sind.Verwenden Sie die nachstehenden Anweisungen als Leitfaden.
IT Potrebbe essere necessario regolare le cerniere in modo che le porte siano allineate. Per fare cio attenersi alle istruzioni sottostanti.

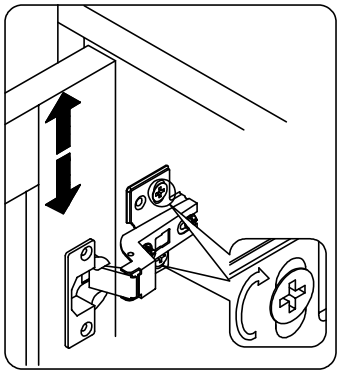

EN_To adjust the door vertically loosen the screw asshown and move up and down as needed.
FR_Si vous souhaitez regler la porte verticalement, desserrez la vis comme indique et deplacez la porte de haut en bas selon les besoins.
ESPara ajustar la puerta verticalmente afloje el tornillo tal y como se muestra y muevalo hacia arriba o hacia abajo segun sea necesario.
DE Um die Tur vertikal auszurichten,osen Sie die Schraube wie abgebildet und bewegen Sie sie nach Bedarf nach oben oder nach unten.
IT_Per allineare la porta verticalmente allentare la vite come mostrato e spostara in alto o in basso secondo necessita.

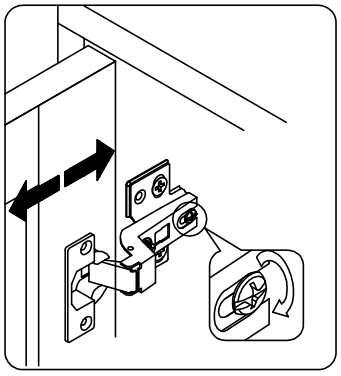

EN_To adjust the gap from the door to the main frame turn the screw clockwise or anti-clockwise as needed.
FR Si vous souhaitez ajuster l'ecart entre la porte et le cadre principal,tournez la vis dans le sens des aiguilles d'une montre ou dans le sens inverse,si necessaire.
ES_Para ajustar el espacio desde la puerta al marco principal,gire el tornillo en sentido horario o antihorario, segun se necesite.
DE Um den Abstand von der Tur zum Hauptrahmen auszurichten,drehen Sie die Schraube je nach Bedarf im oder gegen den Uhrzeigersinn.
IT_Per regolare lo spazio tra la porta e il telaio principale. avvitare o svitare la vite secondo necessita.

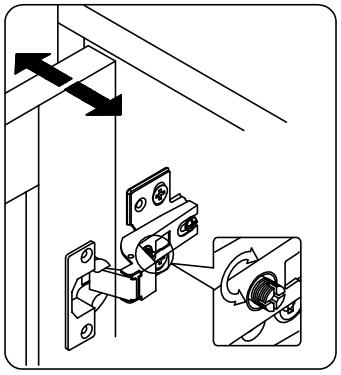

EN To adjust the door laterally adjust the screw as shown by turning clockwise or anti-clockwise.
FR Si vous souhaitez ajuster la porte lateralement,ajustez la vis comme indique en tournant dans le sens des aiguilles d'une montre ou dans le sens inverse des aiguilles d'une montre.
ES_Para ajustar la puerta lateralmente ajuste el tornillo tal y como se muestra girandolo en sentido horario y antihorario.
DE_Um die Tur seitlich auszurichten,stellen Sie bitte die Schraube wie abgebildet durch Drehen im oder gegen den Uhrzeigersinn ein.
IT_Per allineare la porta lateralmente regolare la vite comemostrato,avvitandola o svitandola.

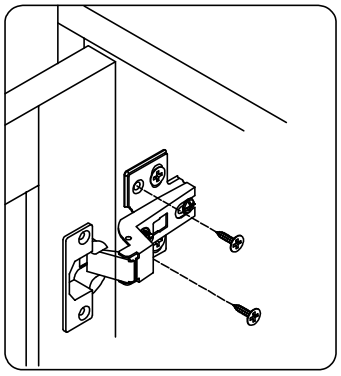

EN Please fix other screws
FR Merci de serrer les autres vis.
ES Fije los demas tornillos
DE Befestigen Sie bitte die anderen Schrauben
ITFissare le altre viti

Parts List

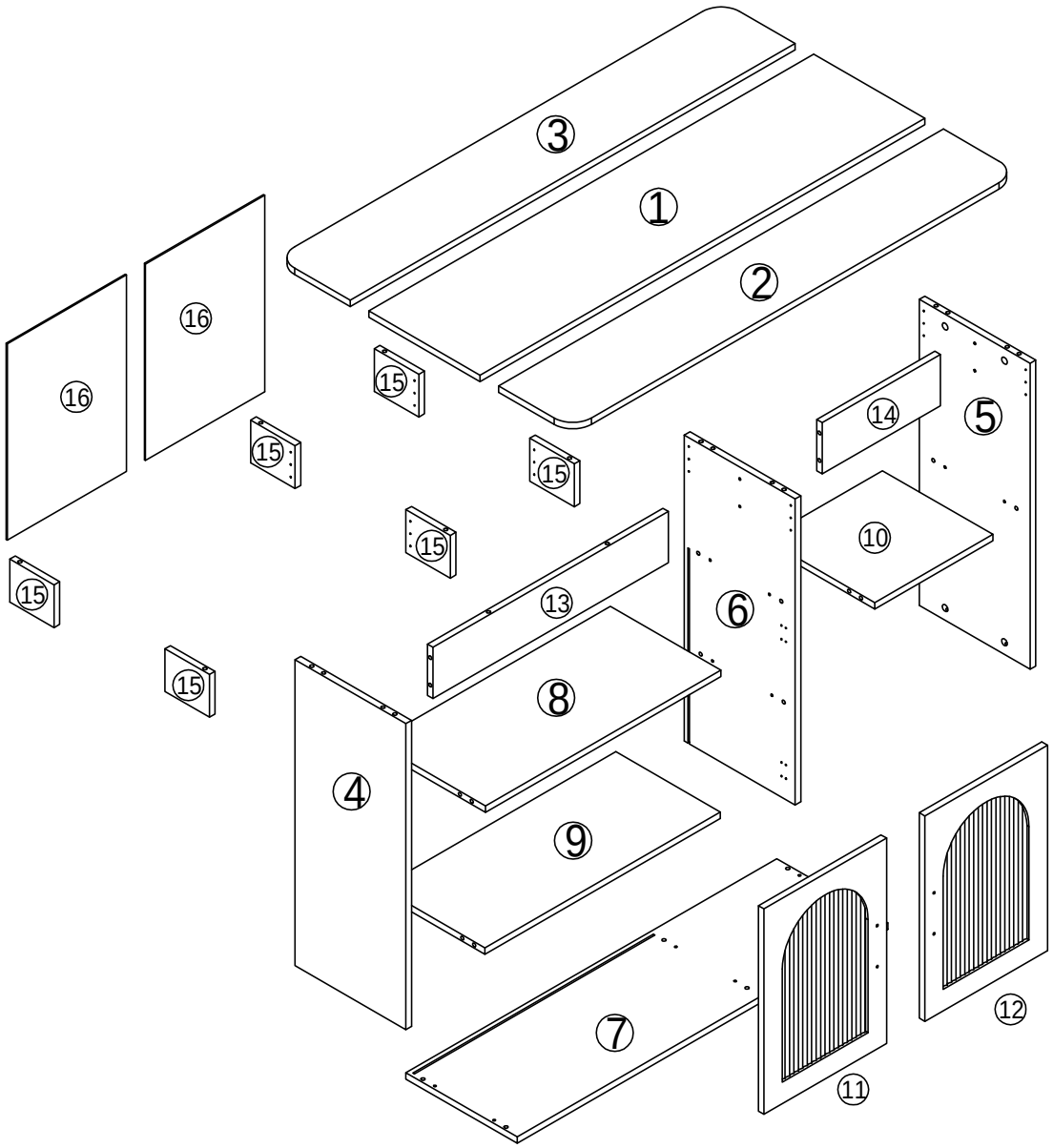

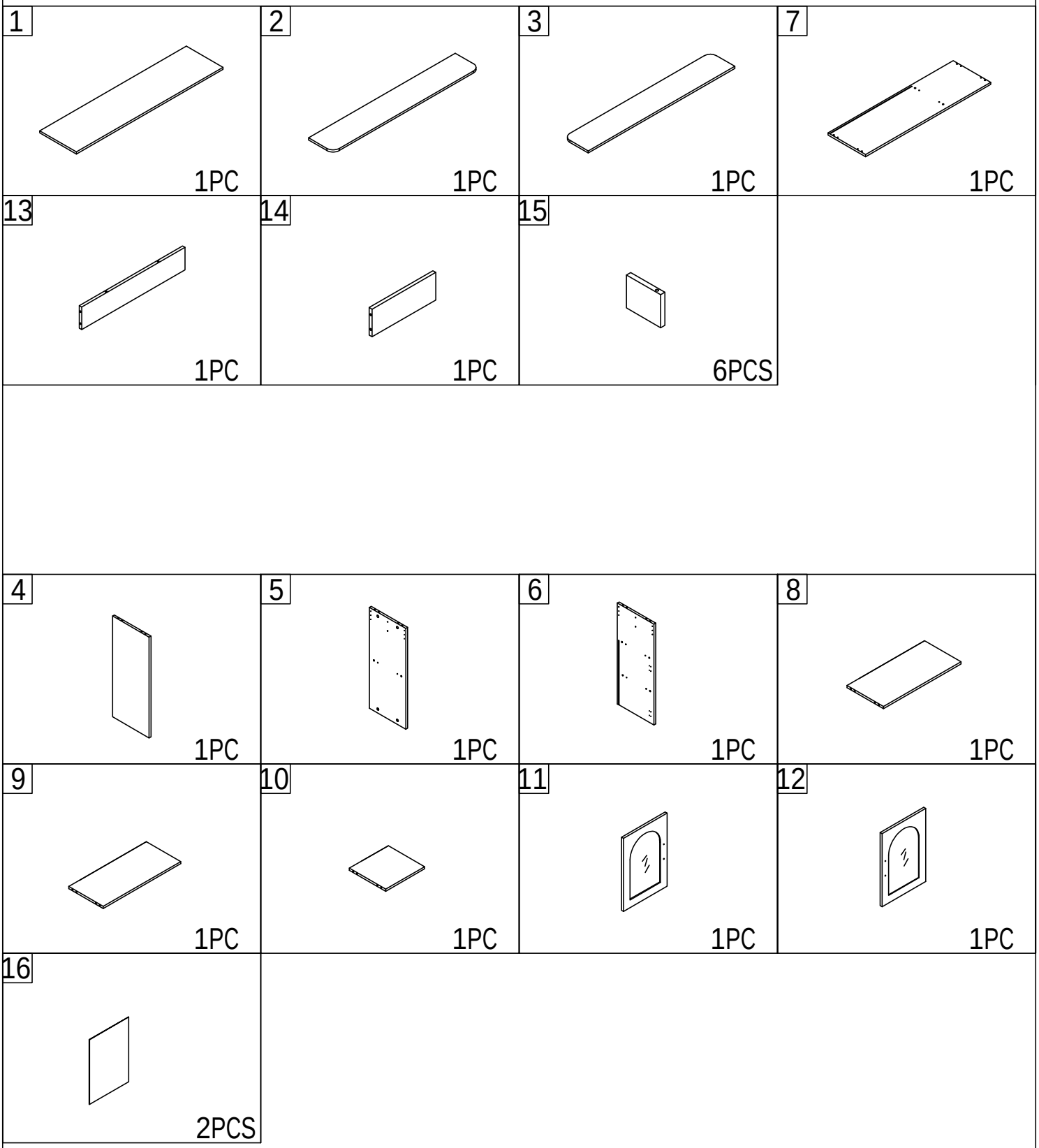
1
1PC
2
1PC
3
1PC
7
1PC
13
1PC
14
1PC
15
6PCS
4
1PC
5
1PC
6
1PC
8
1PC
9
1PC
10
1PC
11
1PC
12
1PC
16
2PCS

Hardware

A 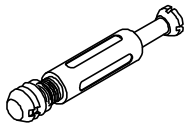 34PCS	B 34PCS	C 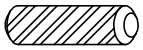 Ø8*30mm 24PCS	D 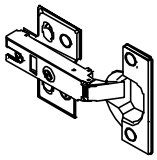 4PCS
E 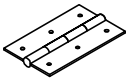 12PCS	F 2PCS	G 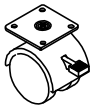 2PCS	H Ø3.5*14mm 112PCS
I 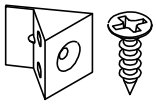 Ø3*14mm 8PCS	J 1PC	K 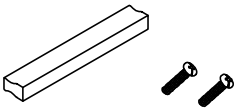 M4*18mm 2PCS	L 34PCS
M 6PCS			

1	A	C
	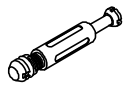 34PCS	Ø8*30mm 18PCS

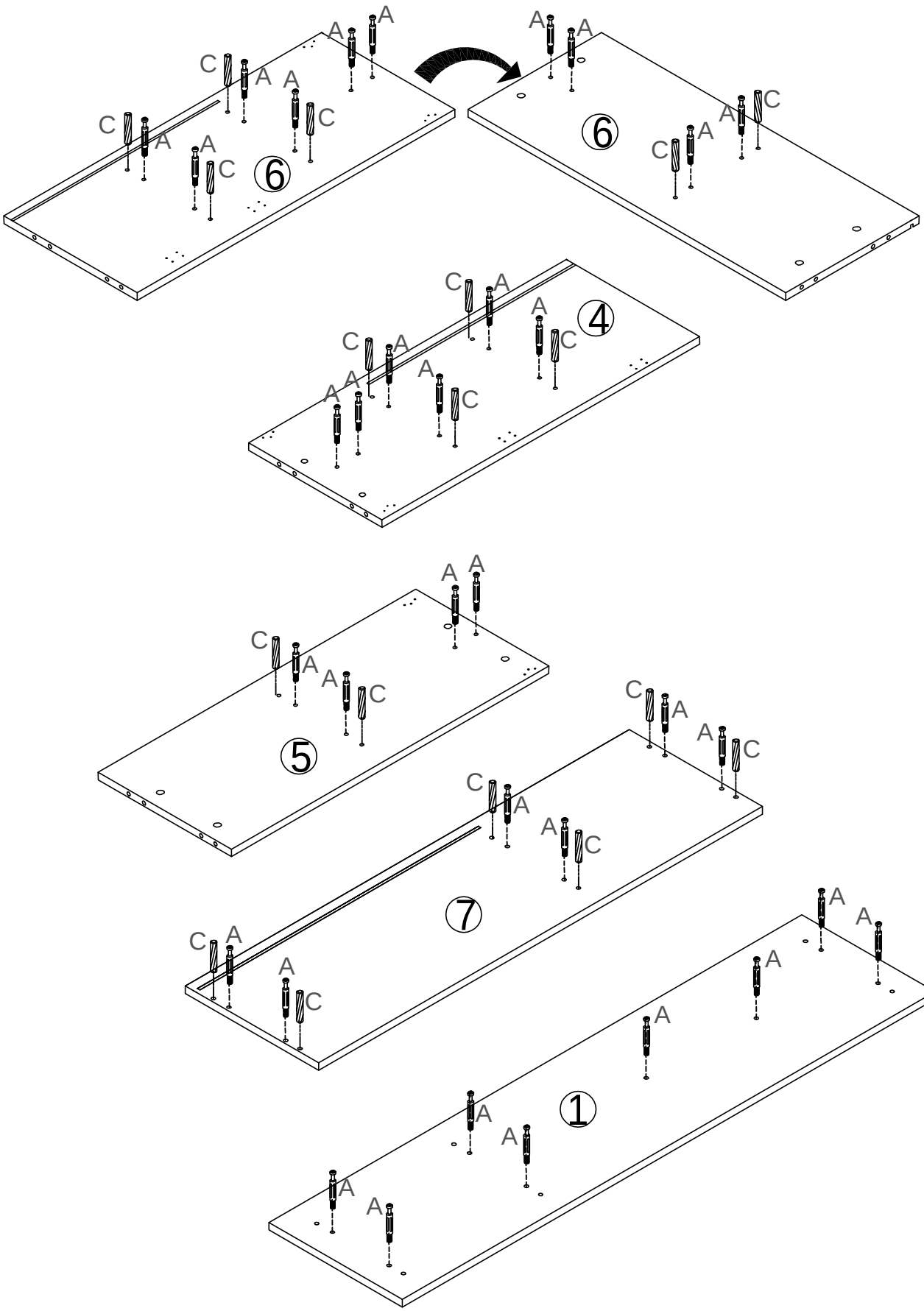

2	B 20PCS

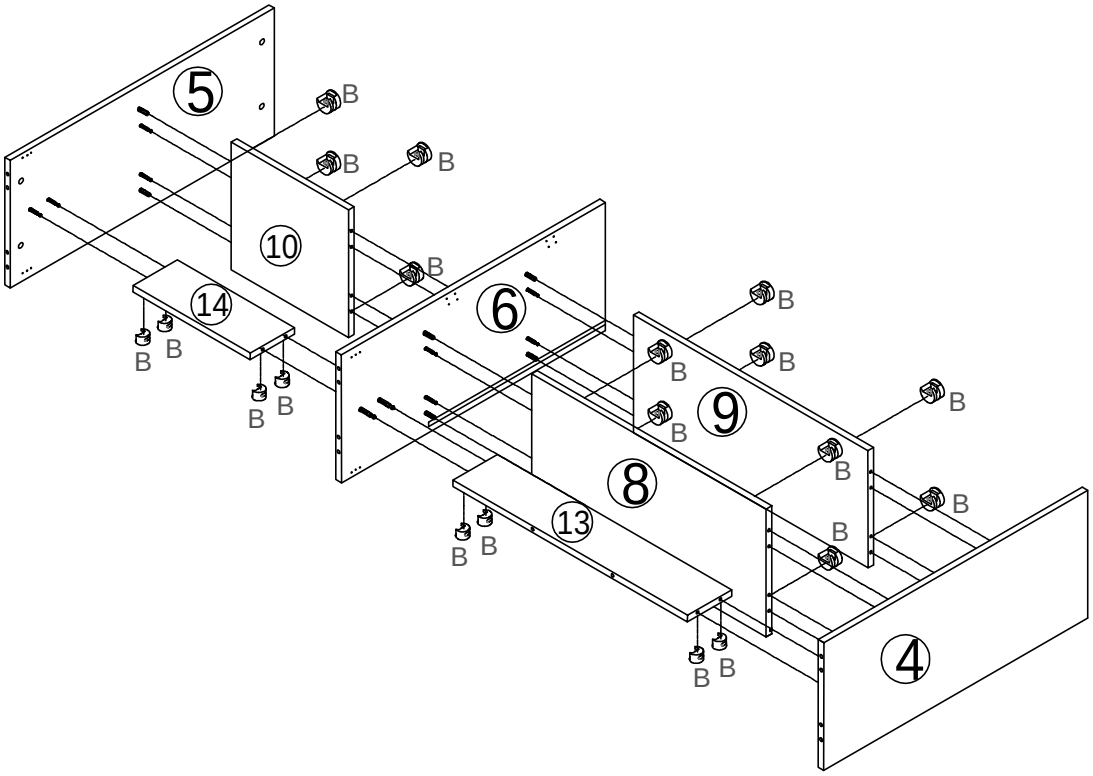

3	J 1PC

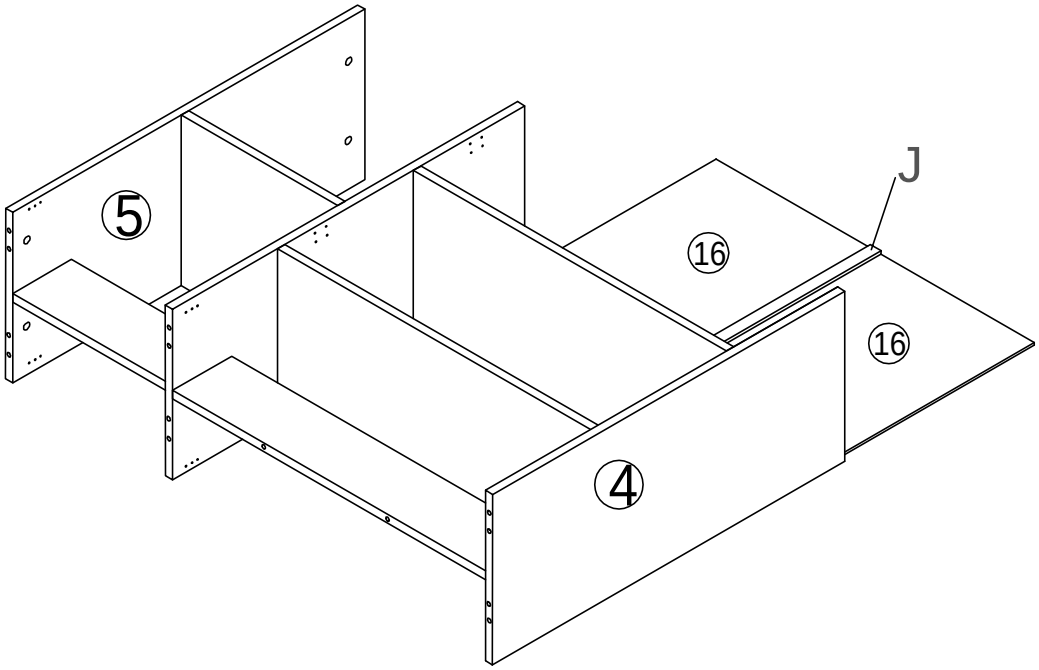

4	B 6PCS

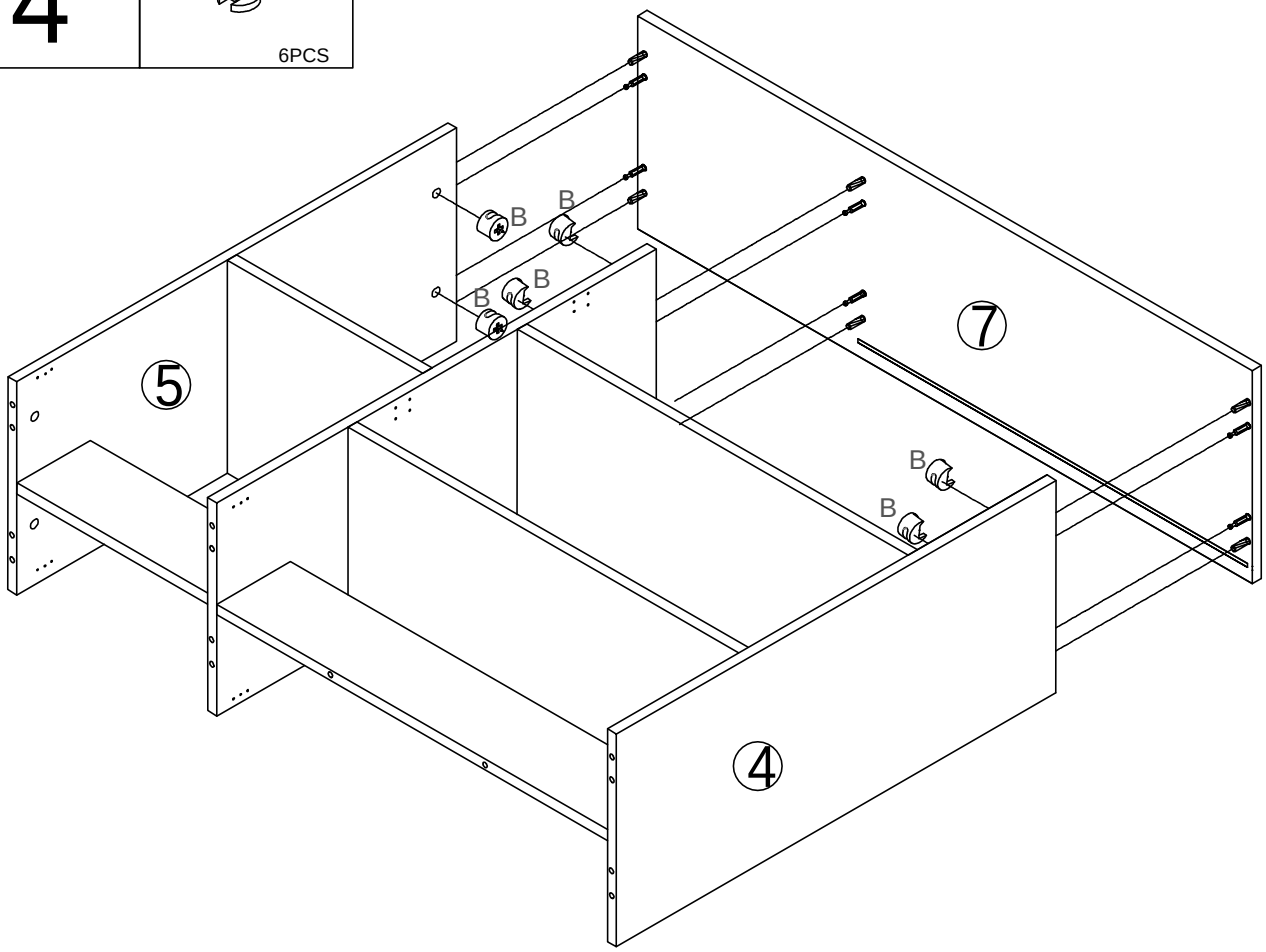

5	H Ø3.5*14mm 16PCS	F 2PCS	G 2PCS

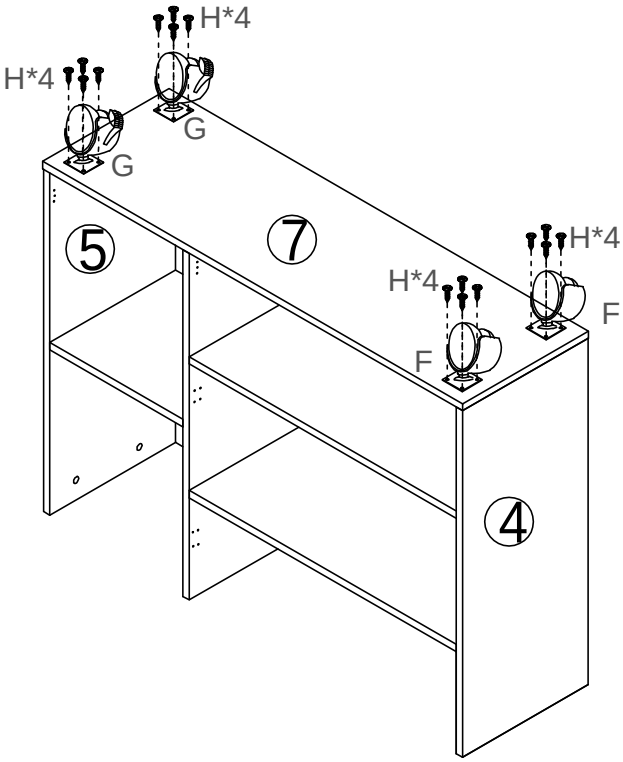

6	M	C	E	H
	6PCS	Ø8*30mm 6PCS	6PCS	Ø3.5*14mm 36PCS

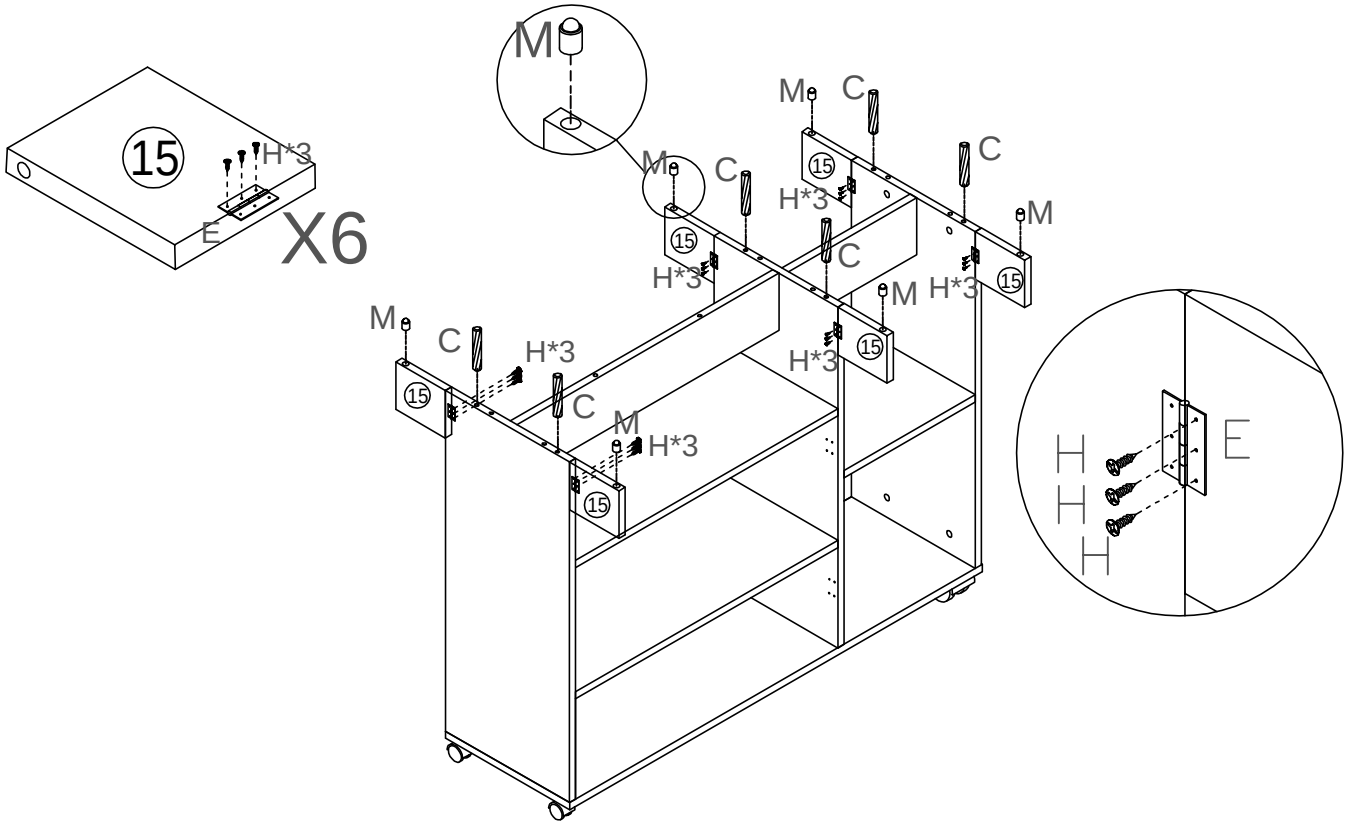

7	i
	8PCS

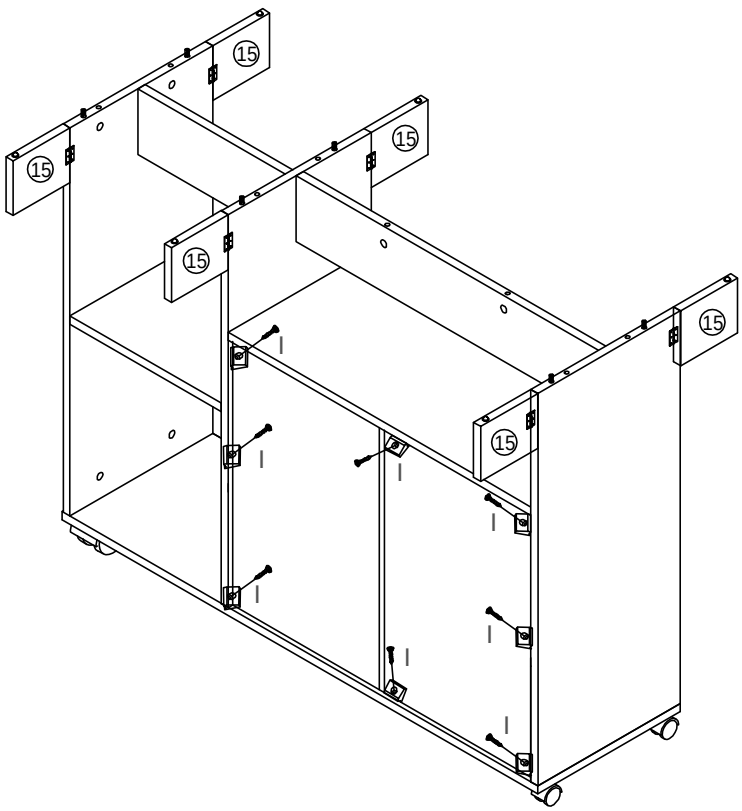

8	H	D	K
	Ø3.5*14mm 8PCS	4PCS	2PCS

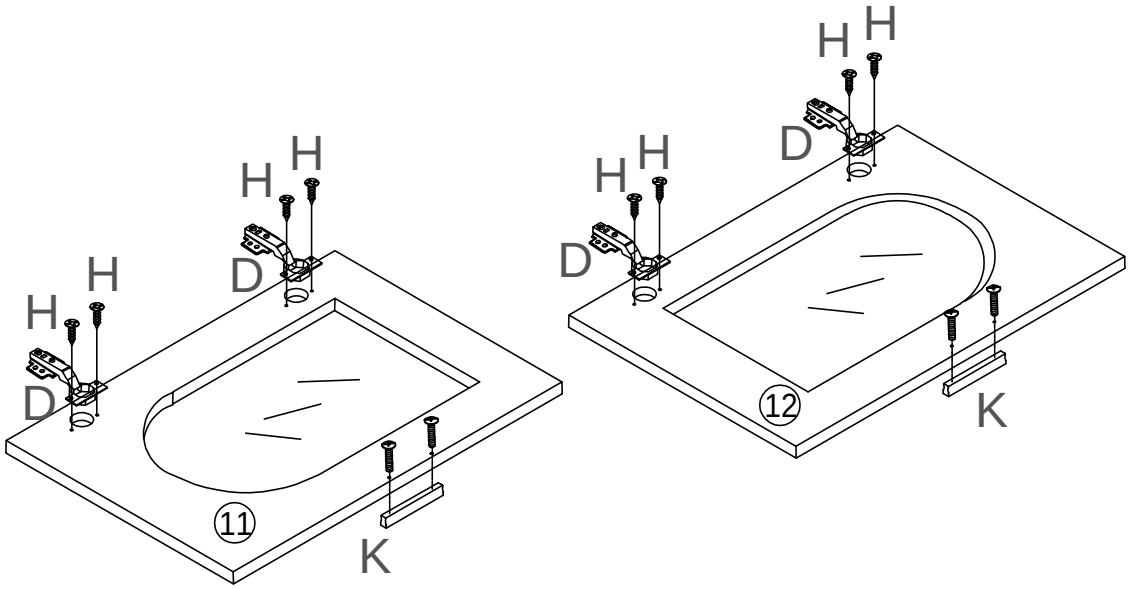

9	H
	Ø3.5*14mm 16PCS

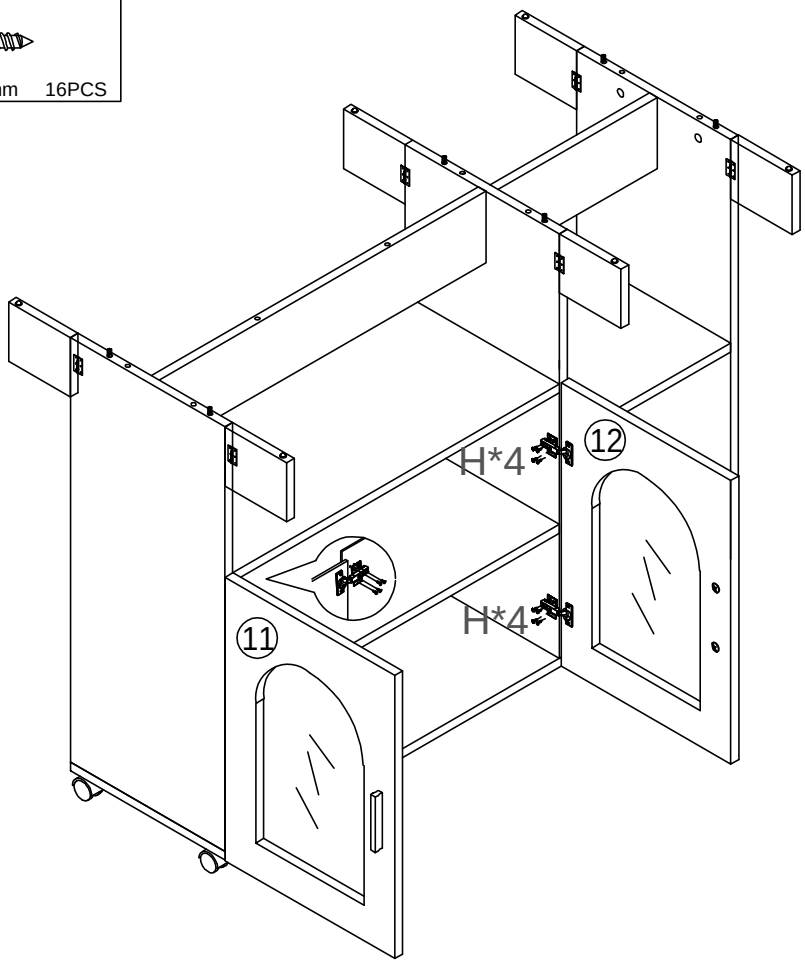

10	E	H
	6PCS	Ø3.5*14mm 36PCS

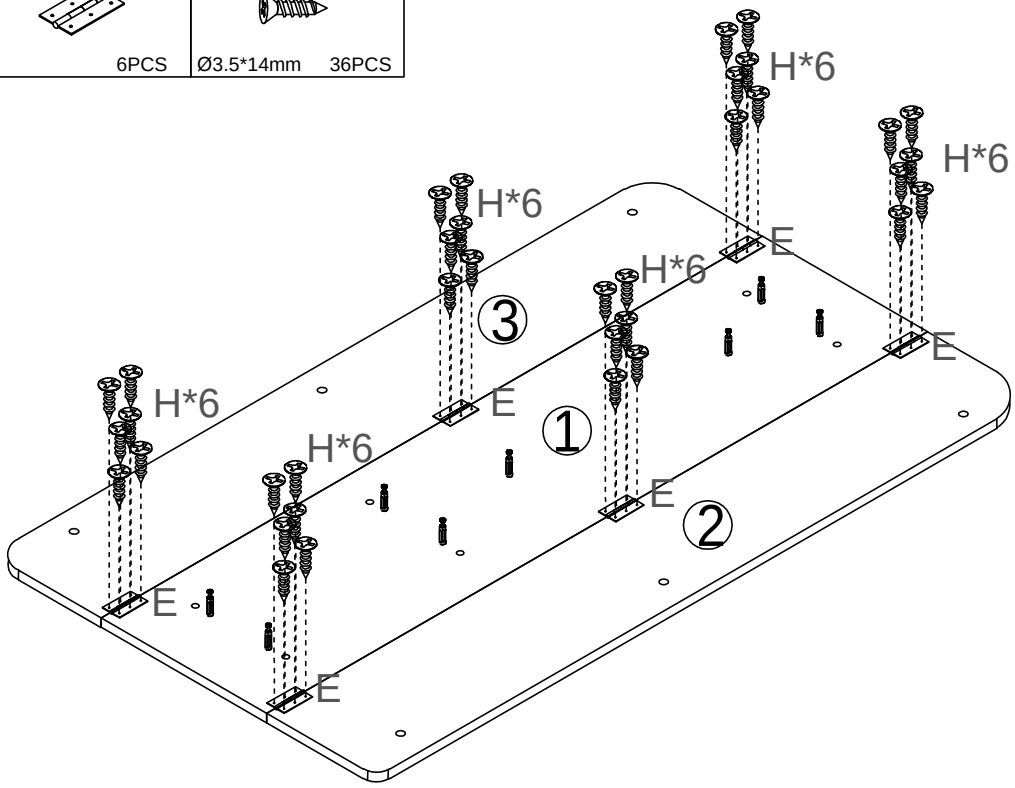

11	B
	8PCS

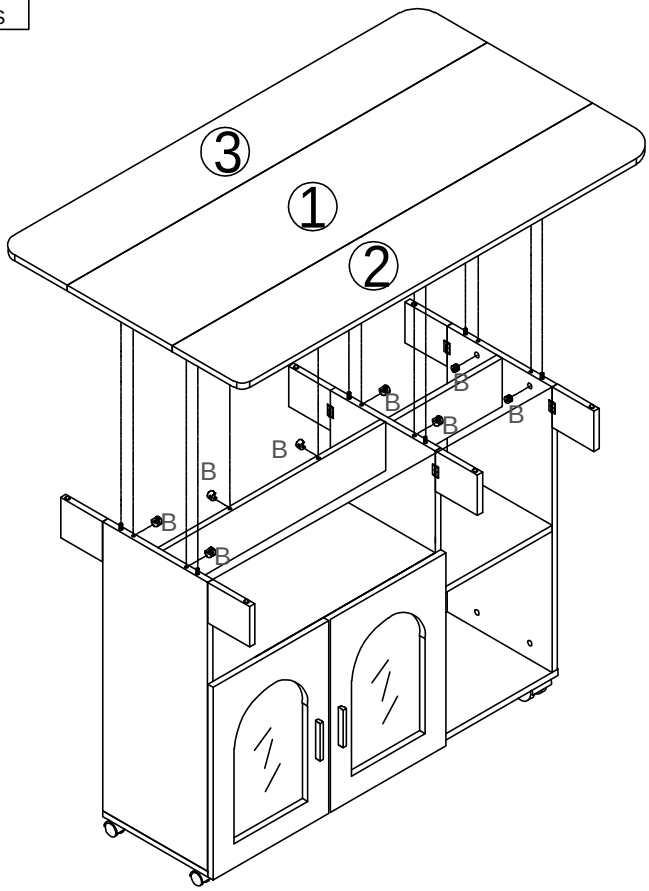

12

L

34PCS

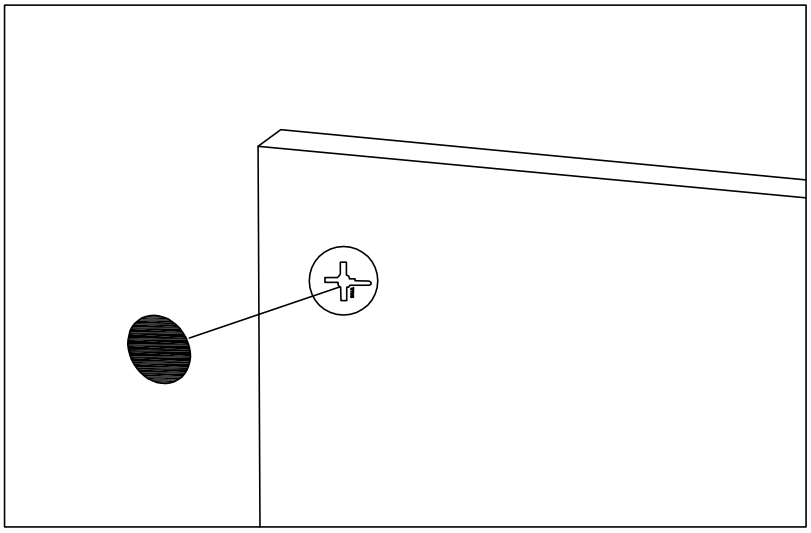

EN: After installing the product, stick the number L on the perforated position
FR: Une fois le produit installé, collez le numéro L à l'endroit où il y a des trous
DE: Nach der Installation des Produkts kleben Sie die Nummer L auf die perforierte Position
IT:Dopo l installazione del prodotto, fissare il numero L sulla posizione perforata
ES:Después de instalar el producto, pegue el número L en la posición perforada
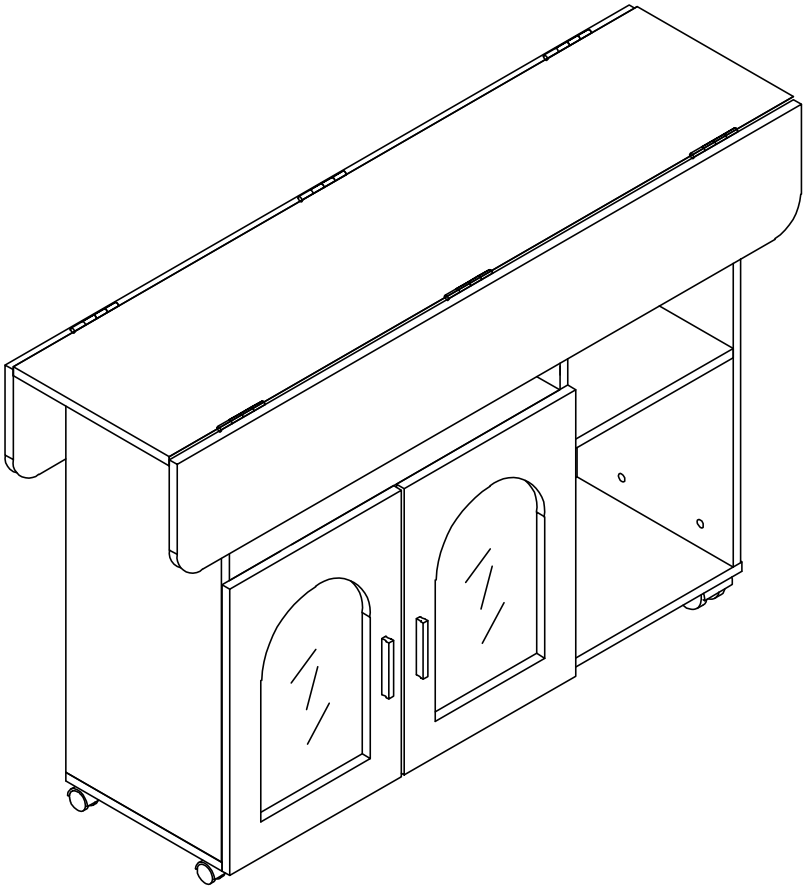
13